ТИПОВЫЕ СТРОИТЕЛЬНЫЕ КОНСТРУКЦИИ, ИЗДЕЛИЯ И УЗЛЫ

СЕРИЯ 1.041.1-3

СБОРНЫЕ ЖЕЛЕЗОБЕТОННЫЕ МНОГОПУСТОТНЫЕ ПЛИТЫ ПЕРЕКРЫТИЙ МНОГОЭТАЖНЫХ ОБЩЕСТВЕННЫХ ЗДАНИЙ, ПРОИЗВОДСТВЕННЫХ И ВСПОМОГАТЕЛЬНЫХ ЗДАНИЙ ПРОМЫШЛЕННЫХ ПРЕДПРИЯТИЙ

ВЫПУСК 13

плиты длиной 8650 мм для зданий с колоннами сечением 300 x 300 мм, армированные напрягаемой арматурой из стали классов А-IIIв, Ат-IVс и Ат-V, из тяжелого бетона

рабочие чертежи

24986
ЦЕНА 1-67

ЦЕНТРАЛЬНЫЙ ИНСТИТУТ ТИПОВОГО ПРОЕКТИРОВАНИЯ
ГОССТРОЯ СССР

Москва. А-445. Смольная ул.. 22

Сдано в печать VIII 1991 года

Заказ № 7004 Тираж 4420 экз.

ТИПОВЫЕ СТРОИТЕЛЬНЫЕ КОНСТРУКЦИИ, ИЗДЕЛИЯ И УЗЛЫ

СЕРИЯ 1.041.1-3

СБОРНЫЕ ЖЕЛЕЗОБЕТОННЫЕ МНОГОПУСТОТНЫЕ ПЛИТЫ ПЕРЕКРЫТИЙ МНОГОЭТАЖНЫХ ОБЩЕСТВЕННЫХ ЗДАНИЙ, ПРОИЗВОДСТВЕННЫХ И ВСПОМОГАТЕЛЬНЫХ ЗДАНИЙ ПРОМЫШЛЕННЫХ ПРЕДПРИЯТИЙ

ВЫПУСК 13

плиты длиной 8650 мм для зданий с колоннами сечением 300 х 300 мм. армированные напрягаемой арматурой из стали классов А-IIIВ, АТ-IVС и АТ-V из тяжелого бетона

рабочие чертежи

РАЗРАБОТАНЫ:
ЦНИИПРОМЗДАНИЙ

ЗАМ.ДИРЕКТОРА ИН-ТА В.В.ГРАНЕВ
НАЧ. ОТДЕЛА Э.Н.КОДЫШ
ГЛ.ИНЖ.ПРОЕКТА А.А.МУЗЫКО

СОГЛАСОВАНЫ:
ЦНИИП РЕКОНСТРУКЦИИ ГОРОДОВ

ДИРЕКТОР ИН-ТА В.И.ЛЕПСКИЙ
НАЧАЛЬНИК ОСК Б.Н.ВОЛЫНСКИЙ
ГЛ.КОНСТРУКТОР ОСК С.Б. ЩАЦ

УТВЕРЖДЕНЫ
ГЛАВНЫМ УПРАВЛЕНИЕМ ПРОЕКТИРОВАНИЯ ГОССТРОЯ СССР
ПИСЬМО ОТ 18.12.90
N 5/6-961
ВВЕДЕНЫ В ДЕЙСТВИЕ ЦНИИПРОМЗДАНИЙ С 1.07.91 ПРИКАЗ ОТ 26.04.91 N44

© АПП ЦИТП,1991

ОБОЗНАЧЕНИЕ	НАИМЕНОВАНИЕ	СТР.
1.041.1-3.13-ТО	ТЕХНИЧЕСКОЕ ОПИСАНИЕ	2
1.041.1-3.13-Д1	ПЛИТЫ ПК 86.15	5
1.041.1-3.13-РС1	ВЕДОМОСТЬ РАСХОДА СТАЛИ	13
1.041.1-3.13-Д2	ПЛИТЫ ПК 86.12	14
1.041.1-3.13-РС2	ВЕДОМОСТЬ РАСХОДА СТАЛИ	20

ВЗАМ. ИНВ. № | ПОДПИСЬ И ДАТА

ГИП	МУЗЫКО		1.041.1-3.13	
			СОДЕРЖАНИЕ	СТАДИЯ Р / ЛИСТ — / ЛИСТОВ 1
				ЦНИИПРОМЗДАНИЙ

ТЕХНИЧЕСКОЕ ОПИСАНИЕ

I. Общие сведения.

I.I. Данный выпуск содержит рабочие чертежи многопустотных плит перекрытий длиной 8650 мм, шириной I490 и II90 мм.

I.2. Номенклатура плит содержит следующие конструкции:

- рядовые плиты шириной I490 и II90 мм;
- пристенные плиты шириной I490 и II90 мм, устанавливаемые по крайним рядам колонн;
- связевые плиты шириной I490 мм, устанавливаемые по средним рядам колонн.

I.3. Плиты рассчитаны на вертикальные равномерно распределенные нагрузки (см. выпуск 0-I настоящей серии). Пристенные и связевые плиты, кроме того, рассчитаны на восприятие горизонтального знакопеременного усилия в диске перекрытия, равного 98,0 кН.

I.4. Расчет плит производился в соответствии с требованиями СНиП 2.03.0I-84*.

I.5. Плиты рассчитаны как шарнирно опертые балки двутаврового сечения 3-ей категории трещиностойкости.

I.6. Маркировка плит принята по ГОСТ 23009-78.

I.7. Марка плиты состоит из буквенно-цифровых групп (см. выпуск 0-I п.3.I ТО).

ВЗАМ. ИНВ. № | ПОДПИСЬ И ДАТА | ИНВ. № ПОДЛ.

ГИП	МУЗЫКО		1.041.1-3.13-ТО	
			ТЕХНИЧЕСКОЕ ОПИСАНИЕ	СТАДИЯ Р / ЛИСТ 1 / ЛИСТОВ 3
				ЦНИИПРОМЗДАНИЙ

24986 3

Первая группа - наименование конструкции, вид пустот, длина и ширинах в дециметрах;

вторая группа - условная несущая способность плиты без учета собственного веса, класс напрягаемой арматурной стали и вид бетона (для тяжелого бетона обозначение отсутствует);

- третья группа - место установки плиты в перекрытии каркаса здания, обозначаемая цифрами.

Пример условного обозначения марки рядовой плиты с круглыми пустотами диаметром 159 мм, длиной 8650 мм и шириной 1490мм, условной несущей способностью 6кПа с напрягаемой арматурой сталью класса Ат-У, изготовленной из тяжелого бетона:

ПК 86.15-6АтУ ,

то же, связевой, устанавливаемой по средним рядам колонн

ПК 86.15 - 6 АтУ-2 .

1.8. Предел огнестойкости плит не ниже 0,75 часа.

1.9. При монтаже плиты перекрытий укладываются на слой цементного раствора толщиной 10 мм.

2. Технические требования.

2.1. Бетон.

2.1.1. Класс бетона должен приниматься в соответствии с указанным в номенклатуре (см. выпуск 0-1) и настоящими рабочими чертежами.

2.1.2. Средняя плотность бетона с учетом арматуры принята для тяжелого бетона - 2500 кг/м^3.

2.1.3. Марка бетона по морозостойкости и водонепроницаемости назначается в конкретном проекте в соответствии с требованиями главы СНиП 2.03.01-84* в зависимости от природно-климатических условий района строительства и режима.

2.1.4. В конкретном проекте должны быть указаны также дополнительные требования к материалам для приготовления бетона указанных марок.

2.2. Арматура.

2.2.1. В качестве предварительно напрягаемой арматуры приняты сталь термомеханически и термически упрочненная периодического профиля классов Ат-IУС и Ат-У по ГОСТ 10884-81 и горячекатаная арматурная сталь класса А-IIIв, изготовляемая из арматурной стали класса А-III по ГОСТ 5781-82, упрочненной вытяжкой (см. выпуск 0-1, п.5.2.1).

2.2.2. Верхняя и нижняя зоны плит армируются сварными сетками. На приопорных участках в промежутках между пустотами устанавливаются каркасы.

В пристенных и связевых плитах на всю длину плит устанавливаются каркасы. Материал сеток и каркасов - обыкновенная арматурная проволока периодического профиля классов Вр-I по ГОСТ 6727-80 и стержневая арматура класса AIII по ГОСТ 5781-82.

2.2.3. Толщина защитного слоя бетона для предварительно напрягаемой арматуры - 20 мм, для сеток верхней и нижних зон плит - 15 мм.

Значение действительных отклонений защитного слоя бетона не должно превышать предельно допустимых, указанных в ГОСТ 13015.0-83.

2.3. Указания по изготовлению.

2.3.1. При изготовлении плит необходимо выполнять требования ГОСТ 9561-91, ГОСТ 13015.0-83 и настоящей проектной документации, а также технологической документации, содержащей требования к изготовлению плит на всех стадиях производственного процесса.

24986 4

2.3.2. Плиты изготавливаются по агрегатно-поточной технологии.

2.3.3. Предварительное напряжение стержневой арматуры предусмотрено электротермическим способом. Величины предварительного напряжения в рабочей арматуре приведены в выпуске 0-I табл.I.

2.3.4. В случае необходимости приварки коротышей в качестве временных анкеров, к концам стержней термически упрочненной арматуры следует предусматривать мероприятия, предотвращающие перегрев металла стержней.

2.3.5. Марку стали необходимо принимать в соответствии с указаниями, приведенными в рабочих чертежах конкретного объекта.

2 3.6. Передаточная прочность бетона R_{bp}, при которой производится отпуск натяжения арматуры, должна быть не менее 70% от проектного класса тяжелого бетона (см.выпуск 0-I п.5.3.4)

2.3.7. Отпуск натяжения арматуры необходимо производить плавно, мгновенная передача усилий на бетон не допускается.

ИНВ.№ ПОДЛ | ПОДПИСЬ И ДАТА | ВЗАМ. ИНВ.№

Опалубка

Рядовая

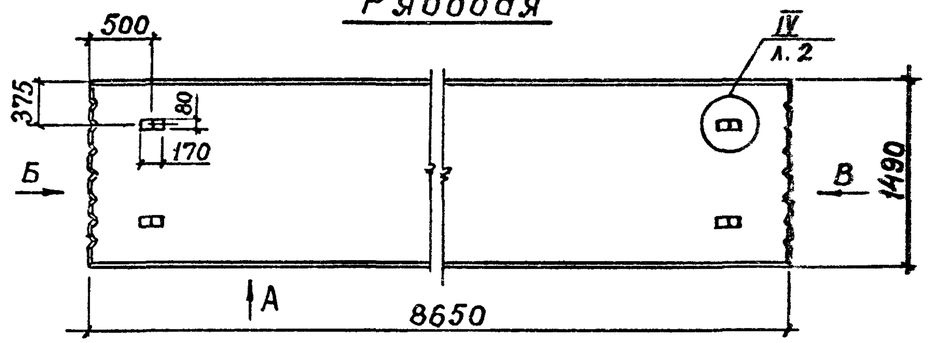

Вид „А"

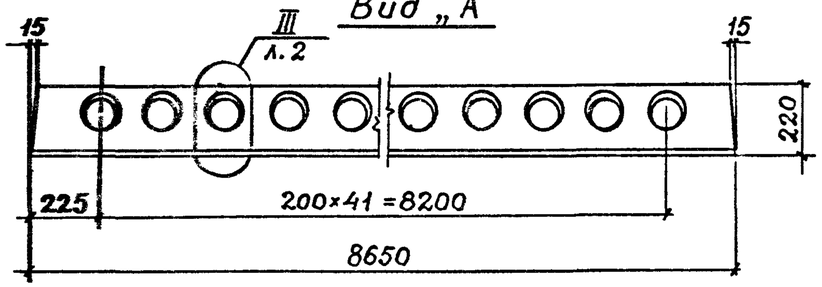

Пристенная

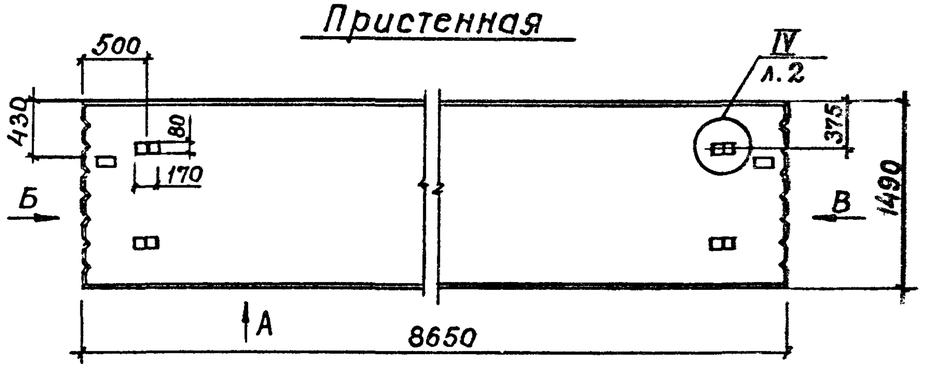

Вид „Б"

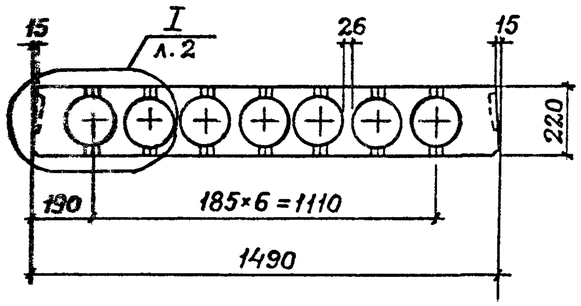

Связевая

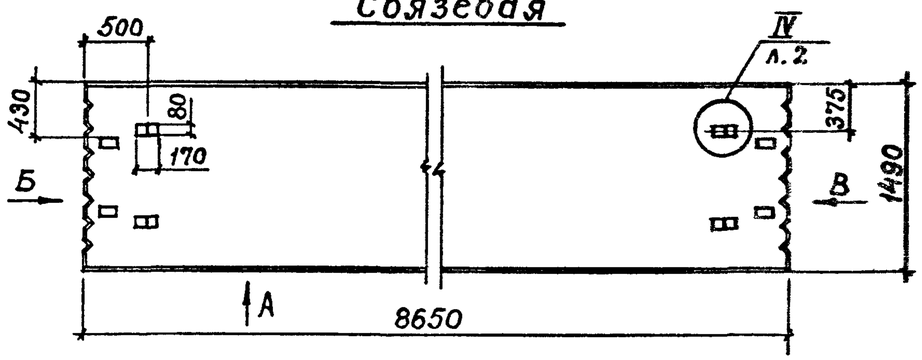

Вид „В"

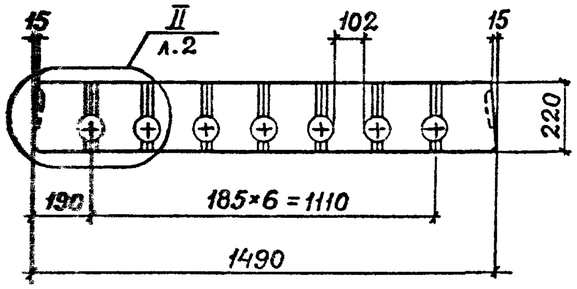

Разраб.	Нежданова		1.041.1—3.13—Д1
Рассчит.	Лорхамина		
Провер.	Бекетова		
Н.контр.	Музыко		Плиты ПК 86.15

Стадия	Лист	Листов
Р	1	8

ЦНИИПРОМЗДАНИЙ

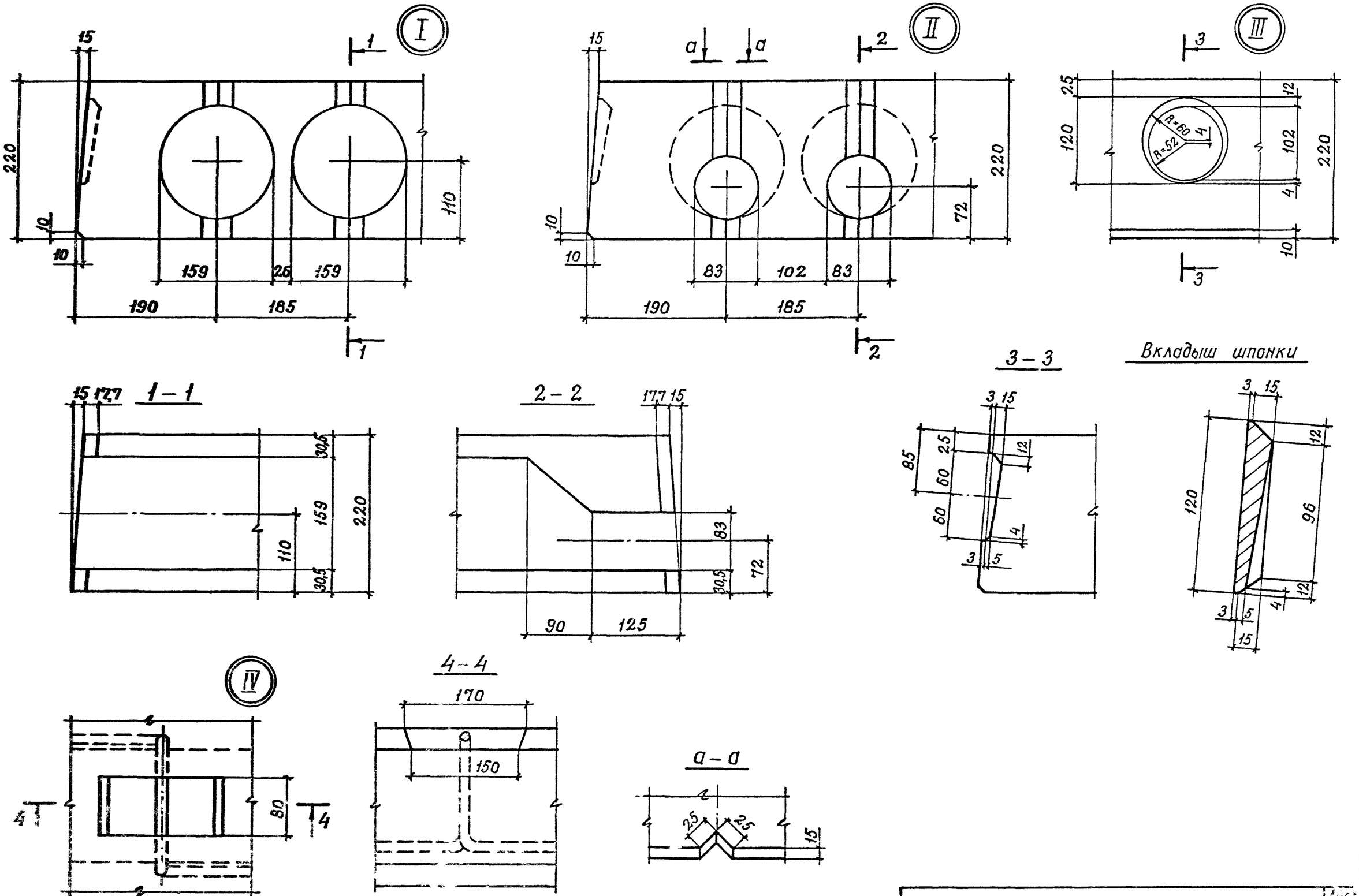

1.041.1-3.13-Д1

Лист 2

Инв. № подл. | Подпись и дата | Взам. инв. №

26986 7

Марка	Поз.	Наименование	Кол.	Обозначение документа
ПК86.15-4АтV	1	Бетон класса В30		
		D 2500, $м^3$	1,6	
	2	Стержень напрягаемый		
		ф12АтV		
		ℓ=8650; 7,68 кг	7	Без чертежа
	3	Петля П3	4	1.041.1-3.4-Д23
	4	Сетка С6	1	1.041.1-3.4-Д10
	5	Сетка С19	2	1.041.1-3.4-Д16
	6	Сетка С31	1	1.041.1-3.4-Д21
	7	Каркас КР5	8	1.041.1-3.4-Д2
ПК86.15-6АтV		Поз. 1, 3...7 см. плиту ПК86.15-4АтV		
	2	Стержень напрягаемый		
		ф14АтV		
		ℓ=8650; 10,45 кг	7	Без чертежа
ПК86.15-8АтV		Поз. 1, 3...7 см. плиту ПК86.15-4АтV		
	2	Стержень напрягаемый		
		ф16АтV		
		ℓ=8650; 13,65 кг	7	Без чертежа
ПК86.15-4АтIVс		Поз. 1, 3...7 см. плиту ПК86.15-4АтV		
	2	Стержень напрягаемый		
		ф12АтIVс		
		ℓ=8650; 7,68 кг	8	Без чертежа

Марка	Поз.	Наименование	Кол.	Обозначение документа
ПК86.15-6АтIVс		Поз. 1, 3...7 см. плиту ПК86.15-4АтV		
	2	Стержень напрягаемый		
		ф14АтIVс		
		ℓ=8650; 10,45 кг	8	Без чертежа
ПК86.15-8АтIVс		Поз. 1, 3...7 см. плиту ПК86.15-4АтV		
	2	Стержень напрягаемый		
		ф18АтIVс		
		ℓ=8650; 17,29 кг	7	Без чертежа
ПК86.15-4АIIIв		Поз. 1, 3...7 см. плиту ПК86.15-4АтV		
	2	Стержень напрягаемый		
		ф14АIIIв		
		ℓ=8650; 10,45 кг	8	Без чертежа
ПК86.15-6АIIIв		Поз. 1, 3...7 см. плиту ПК86.15-4АтV		
	2	Стержень напрягаемый		
		ф16АIIIв		
		ℓ=8650; 13,65 кг	8	Без чертежа
ПК86.15-8АIIIв		Поз. 1, 3...7 см. плиту ПК86.15-4АтV		
	2	Стержень напрягаемый		
		ф18АIIIв		
		ℓ=8650; 17,29 кг	8	Без чертежа

24986 8

Марка	Поз.	Наименование	Кол.	Обозначение документа
ПК86.15-4АтV-1	1	Бетон класса В30		
		D 2500, $м^3$	1,6	
	2	Стержень напрягаемый		
		ф12 АтV		
		ℓ=8650; 7,68 кг	7	Без чертежа
	3	Петля П3	4	1.041.1-3.4-Д 23
	4	Сетка С6	1	1.041.1-3.4-Д 10
	5	Сетка С19	2	1.041.1-3.4-Д 16
	6	Сетка С31	1	1.041.1-3.4-Д 21
	7	Каркас КР5	8	1.041.1-3.4-Д 2
	8	Каркас КР11	1	1.041.1-3.4-Д 8
ПК86.15-8АтV-1		Поз. 1, 3...8 см. плиту ПК86.15-4АтV-1		
	2	Стержень напрягаемый		
		ф16 АтV		
		ℓ=8650; 13,65 кг	7	Без чертежа
ПК86.15-4АтIVс-1		Поз. 1, 3...8 см. плиту ПК86.15-4АтV-1		
	2	Стержень напрягаемый		
		ф12 АтIVс		
		ℓ=8650; 7,68 кг	8	Без чертежа

Марка	Поз.	Наименование	Кол.	Обозначение документа
ПК86.15-8АтIVс-1		Поз. 1, 3...8 см. плиту ПК86.15-4АтV-1		
	2	Стержень напрягаемый		
		ф18 АтIVс		
		ℓ=8650; 17,29 кг	7	Без чертежа
ПК86.15-4АIIIв-1		Поз. 1, 3...8 см. плиту ПК86.15-4АтV-1		
	2	Стержень напрягаемый		
		ф14 АIIIв		
		ℓ=8650; 10,45 кг	8	Без чертежа
ПК86.15-8АIIIв-1		Поз. 1, 3...8 см. плиту ПК86.15-4АтV-1		
	2	Стержень напрягаемый		
		ф18 АIIIв		
		ℓ=8650; 17,29 кг	8	Без чертежа

Инв. № подл. | Подпись и дата | Взам. инв. №

Марка	Поз.	Наименование	Кол.	Обозначение документа
ПК86.15-4АтV-2	1	Бетон класса В30		
		D 2500, m^3	1,6	
	2	Стержень напрягаемый		
		ф12АтV		
		ℓ=8650; 7,68кг	7	Без чертежа
	3	Петля П3	4	1.041.1-3.4-Д23
	4	Сетка С6	1	1.041.1-3.4-Д10
	5	Сетка С19	2	1.041.1-3.4-Д16
	6	Сетка С31	1	1.041.1-3.4-Д21
	7	Каркас КР5	8	1.041.1-3.4-Д2
	8	Каркас КР8	2	1.041.1-3.4-Д5
ПК86.15-6АтV-2		Поз. 1,3...8 см. плиту ПК86.15-4АтV-2		
	2	Стержень напрягаемый		
		ф14АтV		
		ℓ=8650; 10,45кг	7	Без чертежа
ПК86.15-8АтV-2		Поз. 1,3...8 см. плиту ПК86.15-4АтV-2		
	2	Стержень напрягаемый		
		ф16АтV		
		ℓ=8650; 13,65кг	7	Без чертежа
ПК86.15-АтIVс-2		Поз. 1, 3...8 см. плиту ПК86.15-4АтV-2		
	2	Стержень напрягаемый		
		ф12АтIVс		

Марка	Поз.	Наименование	Кол.	Обозначение документа
ПК86.15-4АтIVс-2		ℓ=8650; 7,68кг	8	Без чертежа
ПК86.15-6АтIVс-2		Поз. 1,3...8 см. плиту ПК86.15-4АтV-2		
	2	Стержень напрягаемый		
		ф14АтIVс		
		ℓ=8650; 10,45кг	8	Без чертежа
ПК86.15-8АтIVс-2		Поз. 1,3...8 см.плиту ПК86.15-4АтV-2		
	2	Стержень напрягаемый		
		ф18АтIVс		
		ℓ=8650; 17,29кг	7	Без чертежа
ПК86.15-4АIIIв-2		Поз. 1, 3...8 см. плиту ПК86.15-4АтV-2		
	2	Стержень напрягаемый		
		ф14АIIIв		
		ℓ=8650; 10,45кг	8	Без чертежа
ПК86.15-6АIIIв-2		Поз. 1, 3...8 см. плиту ПК86.15-4АтV-2		
	2	Стержень напрягаемый		
		ф16АIIIв		
		ℓ=8650; 13,65кг	8	Без чертежа
ПК86.15-8АIIIв-2		Поз. 1, 3...8 см. плиту ПК86.15-4АтV-2		
	2	Стержень напрягаемый		
		ф18АIIIв		
		ℓ=8650; 17,29кг	8	Без чертежа

24986 10

АРМИРОВАНИЕ

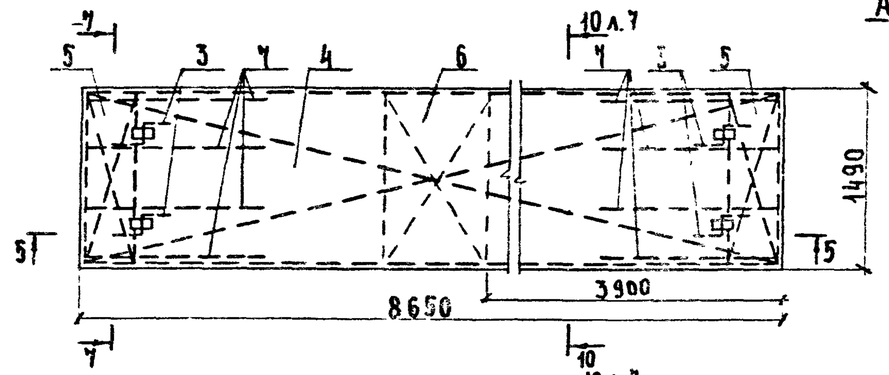

РЯДОВАЯ

7-7

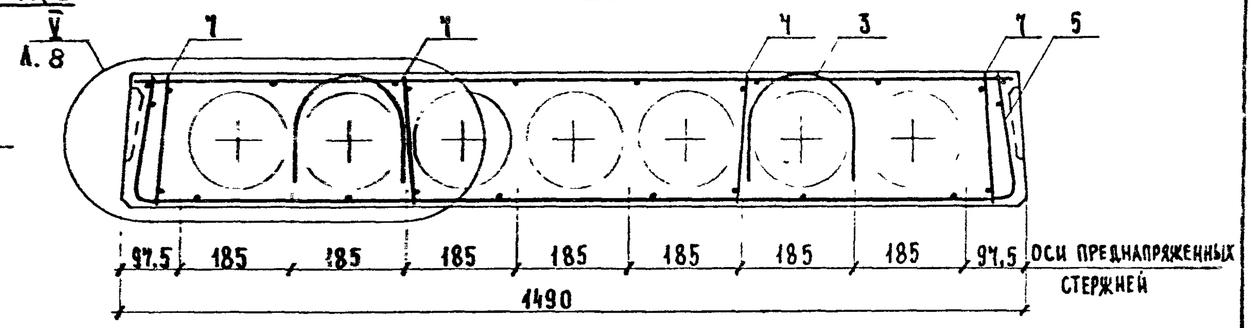

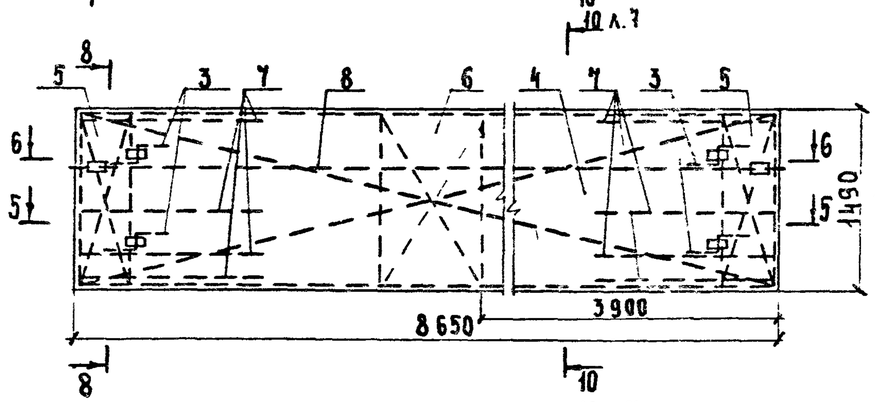

ПРИСТЕННАЯ

8-8

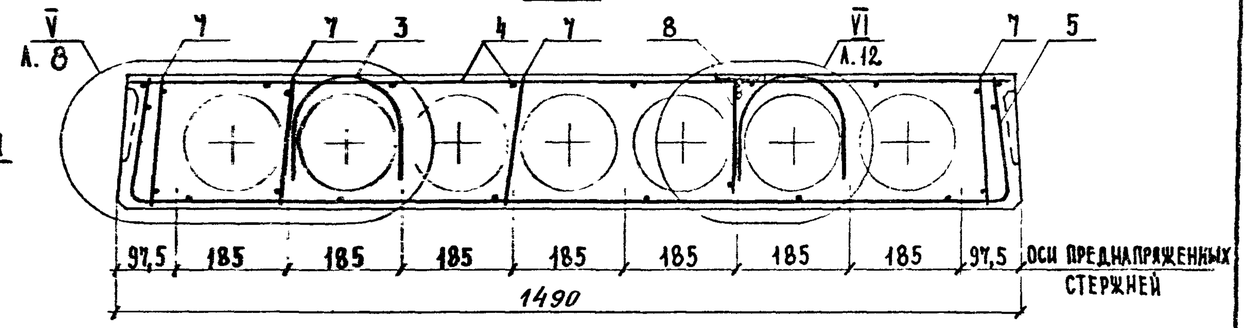

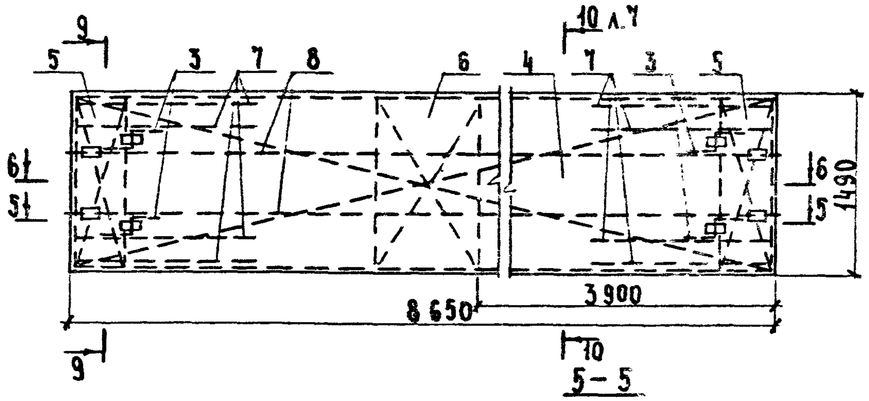

СВЯЗЕВАЯ

9-9

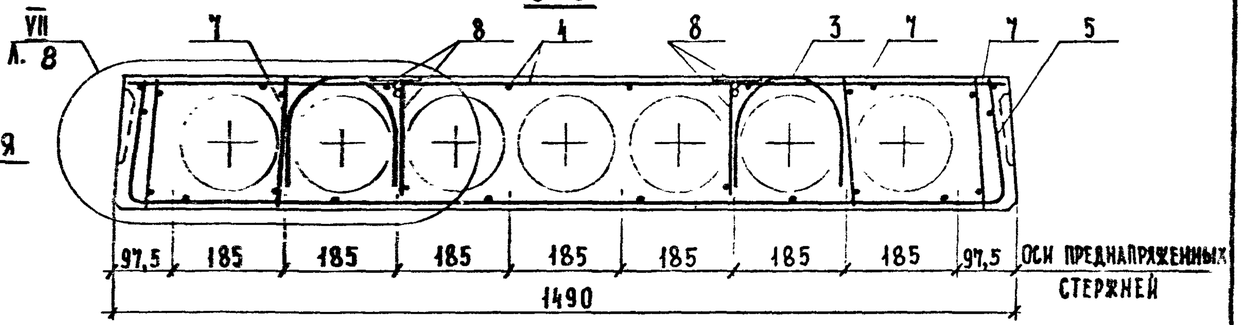

5-5

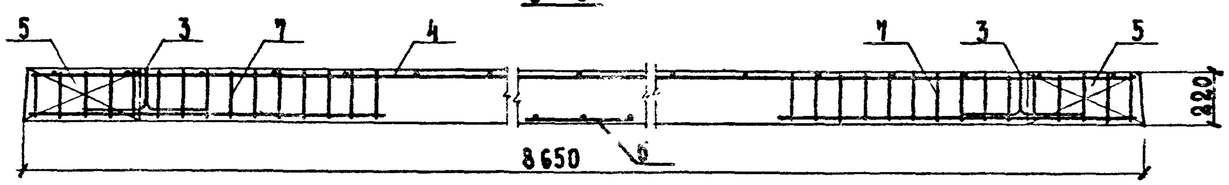

6-6

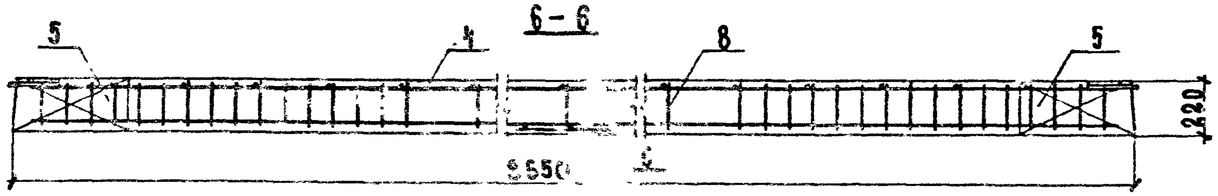

Инв.№ подл. | Подпись и дата | Взам. инв.№

10 – 10

Рис. 1

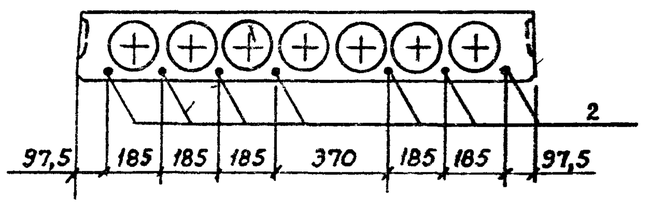

Рис. 2

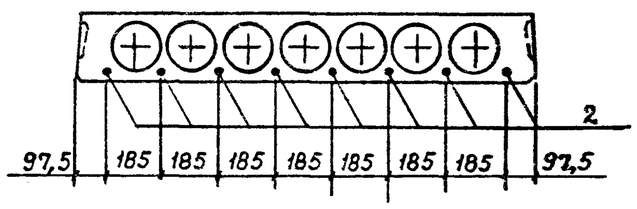

МАРКА	РИС.	МАРКА	РИС.
ПК86.15-4АтV	1	ПК86.15-8АтIVС-1	1
ПК86.15-6АтV		ПК86.15-4АIIIв-1	2
ПК86.15-8АтV		ПК86.15-8АIIIв-1	
ПК86.15-4АтIVС	2	ПК86.15-4АтV-2	1
ПК86.15-6АтIVС		ПК86.15-6АтV-2	
ПК86.15-8АтIVС	1	ПК86.15-8АтV-2	
ПК86.15-4АIIIв	2	ПК86.15-4АтIVС-2	2
ПК86.15-6АIIIв		ПК86.15-6АтIVС-2	
ПК86.15-8АIIIв		ПК86.15-8АтIVС-2	1
ПК86.15-4АтV-1	1	ПК86.15-4АIIIв-2	2
ПК86.15-8АтV-1		ПК86.15-6АIIIв-2	
ПК86.15-4АтIVС-1	2	ПК86.15-8АIIIв-2	

24986 12

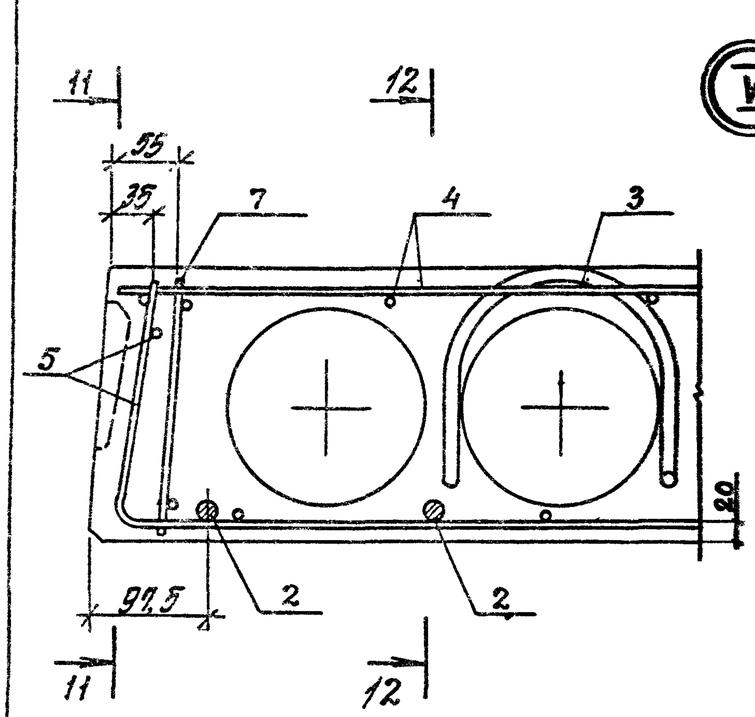

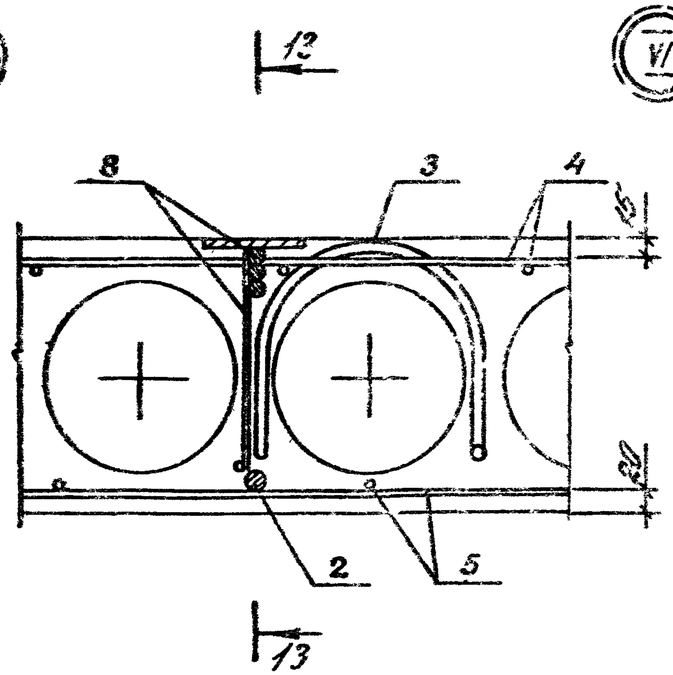

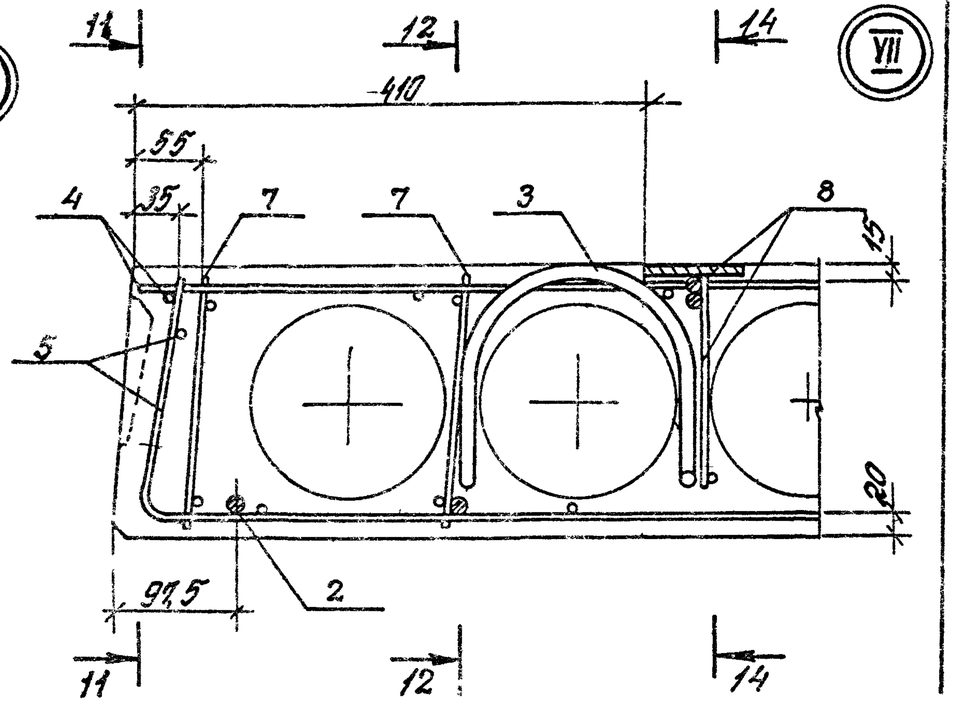

11 – 11

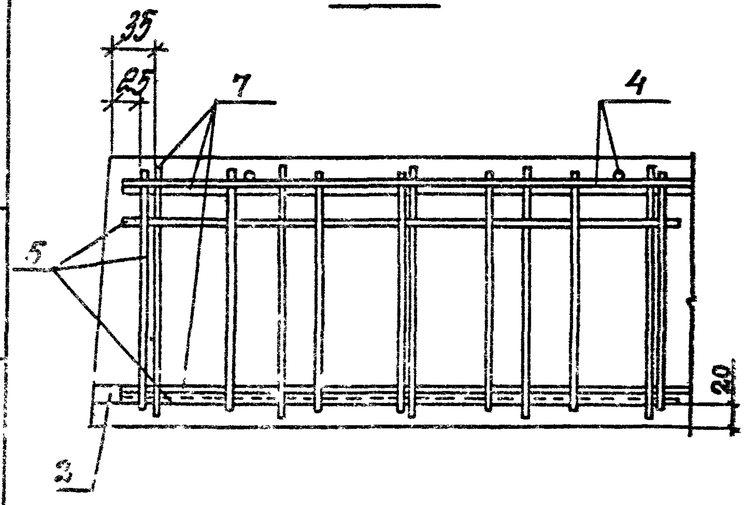

12 – 12

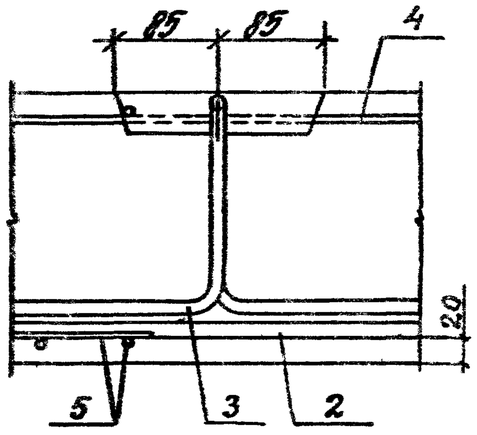

13 – 13

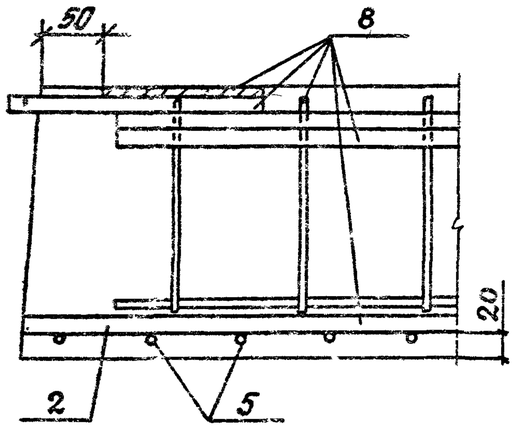

14 – 14

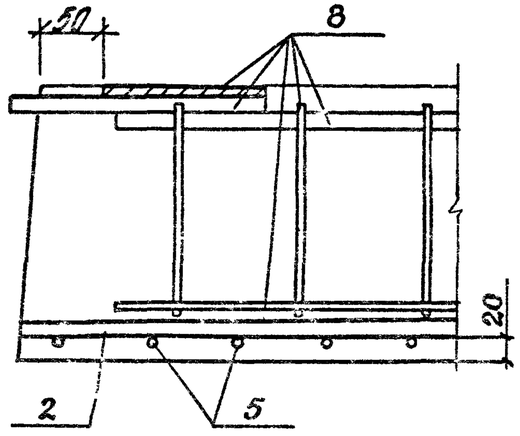

Марка плиты	Напрягаемая арматура								Изделия арматурные													Общий расход
									Арматура класса									Прокат марки			Всего	
									А-III			А-I			Вр-I			ВСТ3 кп2-1 ТУ 14-1-3023-80				
	Класс стали	ГОСТ	ф, мм					Всего	ГОСТ 5781-82			ГОСТ 5781-82			ГОСТ 6727-80			ГОСТ 103-76*				
			12	14	16	18	Итого		ф14		Итого	ф14		Итого	ф4		Итого	δ=8		Итого		
ПК86.15 – 4 АтV	Ат-V	10884-81	53,8				53,8	53,8				6,8		6,8	21,3		21,3				28,1	81,9
ПК86.15 – 6 АтV				73,2			73,2	73,2				6,8		6,8	21,3		21,3				28,1	101,3
ПК86.15 – 8 АтV					95,6		95,6	95,6				6,8		6,8	21,3		21,3				28,1	123,7
ПК86.15 – 4 АтIVс	Ат-IVС	10884-81	61,5				61,5	61,5				6,8		6,8	21,3		21,3				28,1	89,6
ПК86.15 – 6 АтIVс				83,6			83,6	83,6				6,8		6,8	21,3		21,3				28,1	111,7
ПК86.15 – 8 АтIVс						121,1	121,1	121,1				6,8		6,8	21,3		21,3				28,1	149,2
ПК86.15 – 4 АIIIв	А-IIIв	Из стали класса АIII ГОСТ 5781-82		83,6			83,6	83,6				6,8		6,8	21,3		21,3				28,1	111,7
ПК86.15 – 6 АIIIв					109,2		109,2	109,2				6,8		6,8	21,3		21,3				28,1	137,3
ПК86.15 – 8 АIIIв						138,4	138,4	138,4				6,8		6,8	21,3		21,3				28,1	166,5
ПК86.15 – 4 АтV-1	Ат-V	10884-81	53,8				53,8	53,8	21,1		21,1	6,8		6,8	23,3		23,3	1,3		1,3	52,5	106,3
ПК86.15 – 8 АтV-1					95,6		95,6	95,6	21,1		21,1	6,8		6,8	23,3		23,3	1,3		1,3	52,5	148,1
ПК86.15 – 4 АтIVс-1	Ат-IVС	10884-81	61,5				61,5	61,5	21,1		21,1	6,8		6,8	23,3		23,3	1,3		1,3	52,5	114,0
ПК86.15 – 8 АтIVс-1						121,1	121,1	121,1	21,1		21,1	6,8		6,8	23,3		23,3	1,3		1,3	52,5	173,6
ПК86.15 – 4 АIIIв-1	А-IIIв	Из стали класса АIII ГОСТ 5781-82		83,6			83,6	83,6	21,1		21,1	6,8		6,8	23,3		23,3	1,3		1,3	52,5	136,1
ПК86.15 – 8 АIIIв-1						138,4	138,4	138,4	21,1		21,1	6,8		6,8	23,3		23,3	1,3		1,3	52,5	190,9
ПК86.15 – 4 АтV-2	Ат-V	10884-81	53,8				53,8	53,8	21,6		21,6	6,8		6,8	25,2		25,2	2,7		2,7	56,3	110,1
ПК86.15 – 6 АтV-2				73,2			73,2	73,2	21,6		21,6	6,8		6,8	25,2		25,2	2,7		2,7	56,3	129,5
ПК86.15 – 8 АтV-2					95,6		95,6	95,6	21,6		21,6	6,8		6,8	25,2		25,2	2,7		2,7	56,3	151,9
ПК86.15 – 4 АтIVс-2	Ат-IVС	10884-81	61,5				61,5	61,5	21,6		21,6	6,8		6,8	25,2		25,2	2,7		2,7	56,3	117,8
ПК86.15 – 6 АтIVс-2				83,6			83,6	83,6	21,6		21,6	6,8		6,8	25,2		25,2	2,7		2,7	56,3	139,9
ПК86.15 – 8 АтIVс-2						121,1	121,1	121,1	21,6		21,6	6,8		6,8	25,2		25,2	2,7		2,7	56,3	177,4
ПК86.15 – 4 АIIIв-2	А-IIIв	Из стали класса АIII ГОСТ 5781-82		83,6			83,6	83,6	21,6		21,6	6,8		6,8	25,2		25,2	2,7		2,7	56,3	139,9
ПК86.15 – 6 АIIIв-2					109,2		109,2	109,2	21,6		21,6	6,8		6,8	25,2		25,2	2,7		2,7	56,3	165,5
ПК86.15 – 8 АIIIв-2						138,4	138,4	138,4	21,6		21,6	6,8		6,8	25,2		25,2	2,7		2,7	56,3	194,7

РАЗРАБ.	ЖЕЖДАНОВА	
РАССЧИТ.	БАРАНОВА	
ПРОВЕР.	ПАРХАЛИНА	
Н. КОНТР.	МУЗЫКА	

1.041.1-3.13-РС1

ВЕДОМОСТЬ РАСХОДА СТАЛИ

Стадия	Лист	Листов
Р	–	1

ЦНИИПРОМЗДАНИЙ

Опалубка

Рядовая

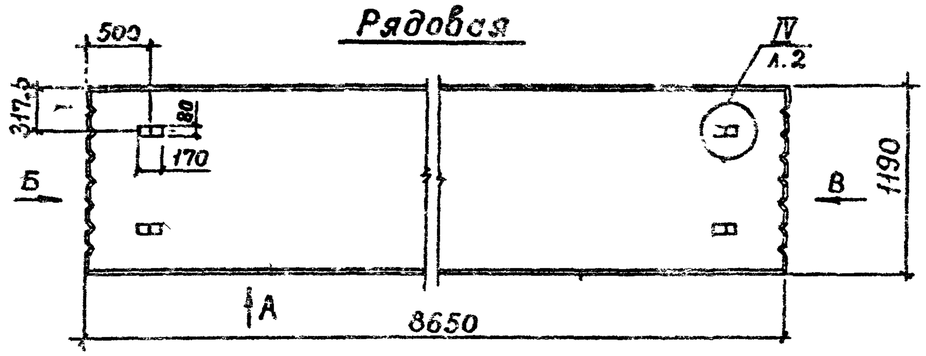

Вид „А"

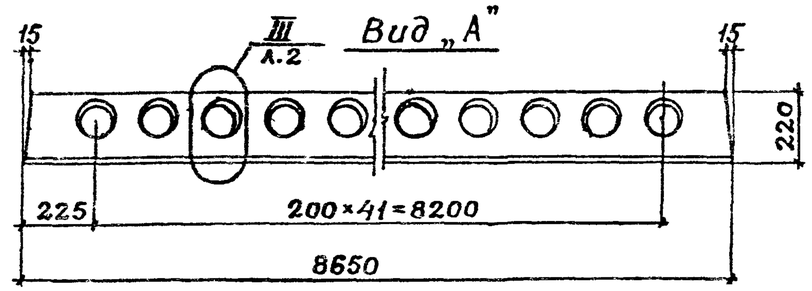

Пристенная

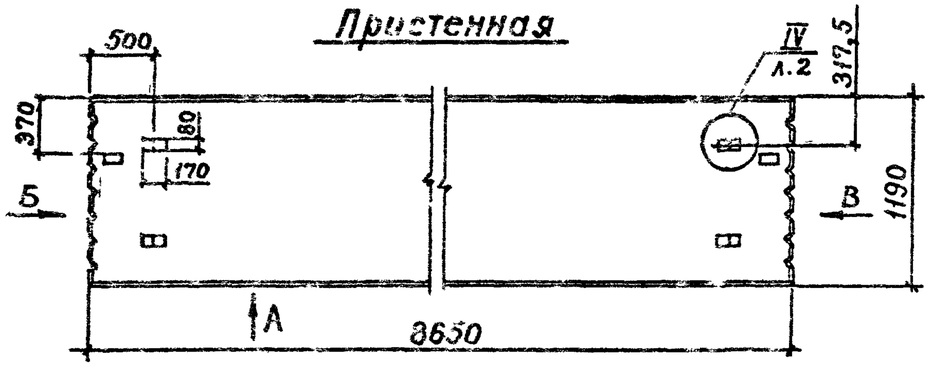

Вид „Б"

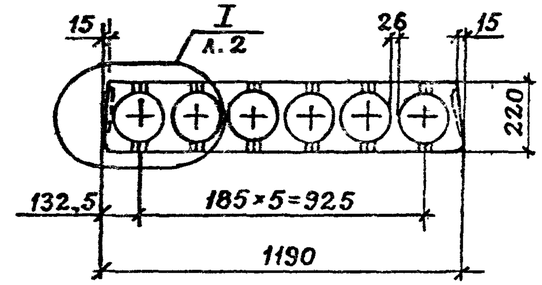

Вид „В"

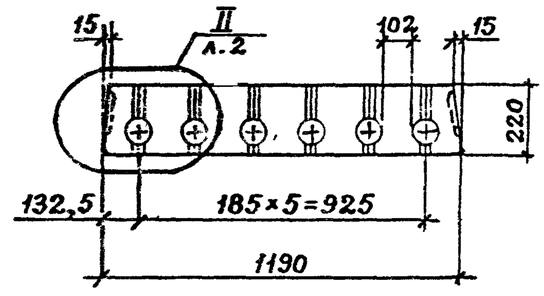

Разраб.	Нежданова		1.041.1—3.13—Д2
Рассчит.	Пархалина		
Провер.	Бекетова		Плиты ПК 86.12
Н. контр.	Музыко		

Стадия	Лист	Листов
Р	1	6

ЦНИИПРОМЗДАНИЙ

Инв. № подл. | Подпись и дата | Взам. инв. №

4986 15

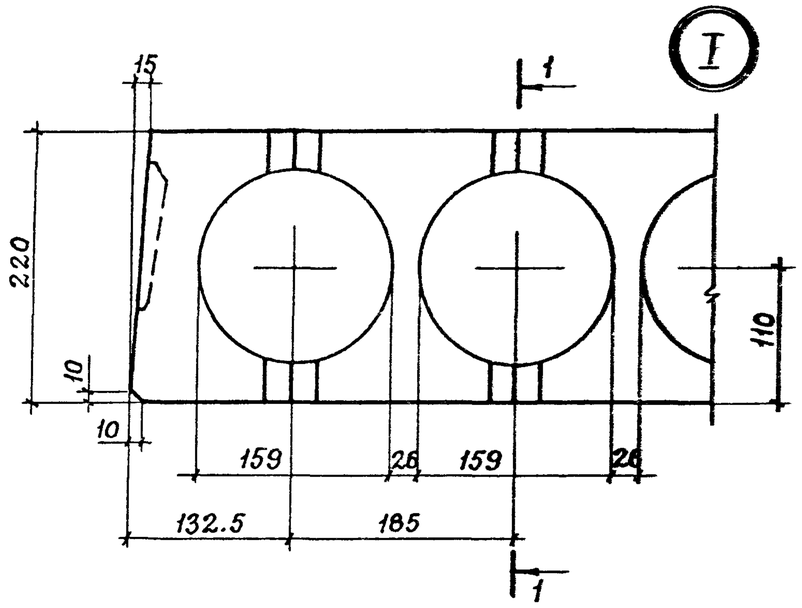
I
1
15
220
10
10
110
159
26
159
26
132.5
185
1

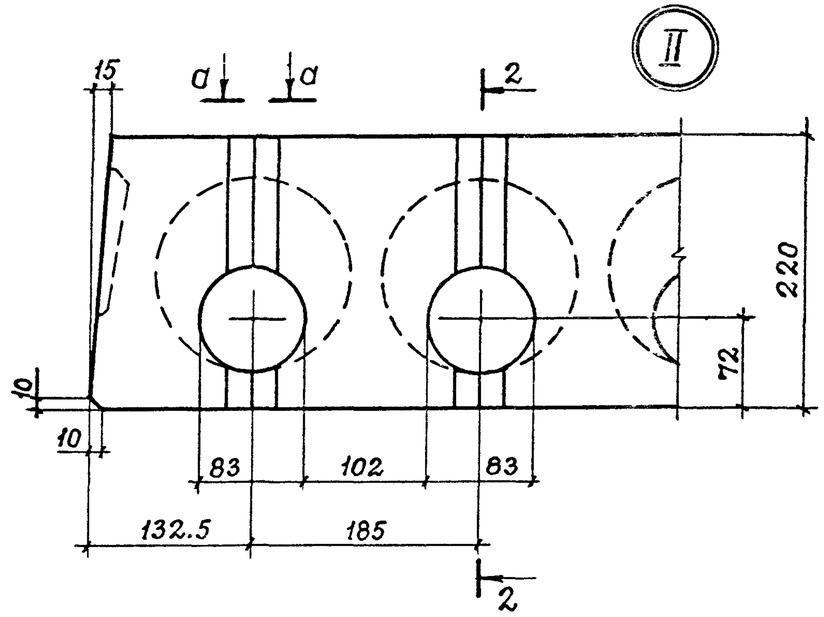
II
a
a
2
15
220
72
10
10
83
102
83
132.5
185
2

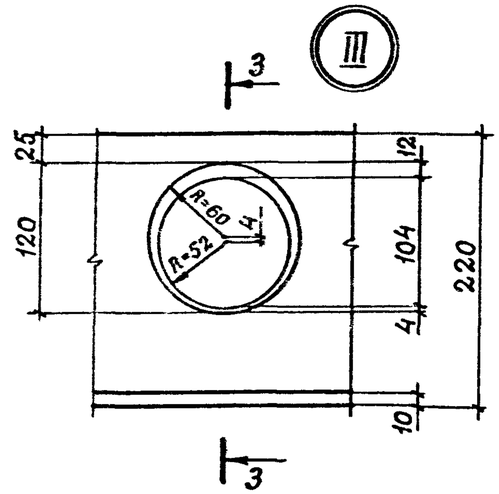
III
3
25
12
120
R=60
R=52
4
104
220
4
10
3

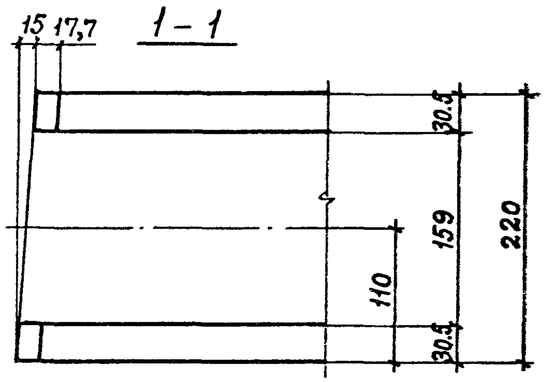
1 – 1
15
17,7
30,5
159
220
110
30,5

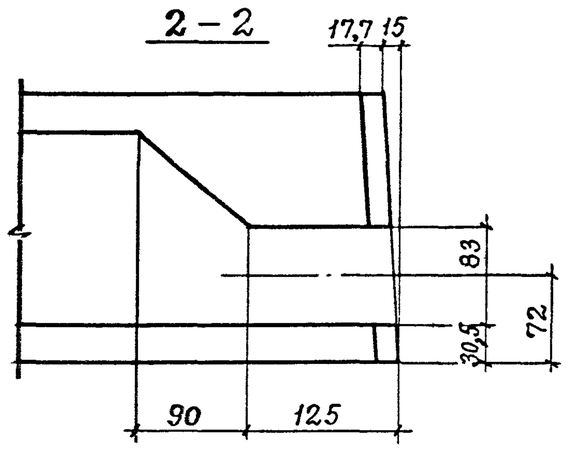
2 – 2
17,7
15
83
72
30,5
90
125

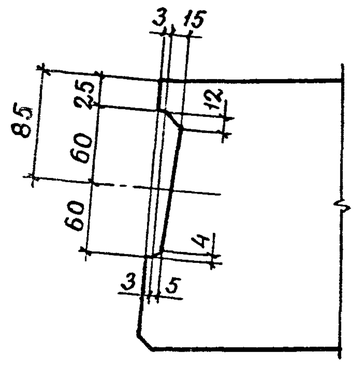
3 – 3
3
15
85
25
12
60
60
4
3
5

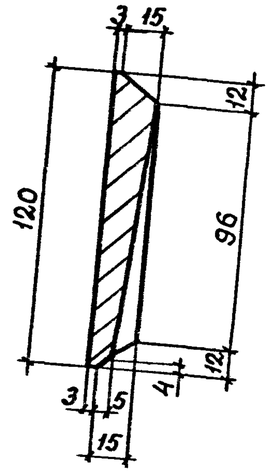
Вкладыш шпонки
3
15
12
120
96
12
4
3
5
15

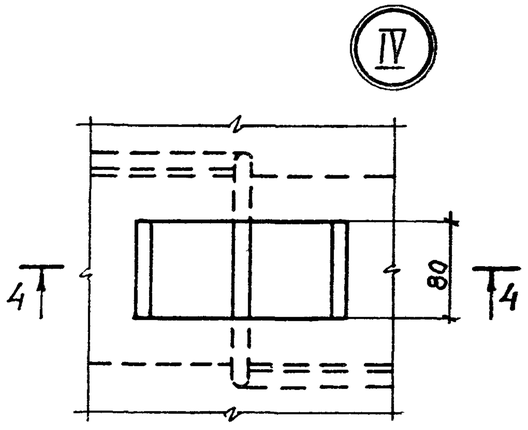
IV
4
80
4

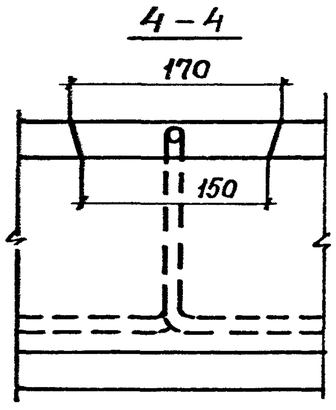
4 – 4
170
150

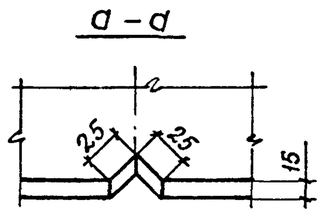
a – a
2,5
2,5
15

Марка	Поз.	Наименование	Кол.	Обозначение документа
ПК86.12-4АтV	1	Бетон класса В30		
		D 2500, $м^3$	1,26	
	2	Стержень напрягаемый		
		ф12АтV		
		ℓ=8650; 7,68кг	6	Без чертежа
	3	Петля П3	4	1.041.1-3.4-Д23
	4	Сетка С3	1	1.041.1-3.4-Д9
	5	Сетка С18	2	1.041.1-3.4-Д16
	6	Сетка С29	1	1.041.1-3.4-Д21
	7	Каркас КР5	6	1.041.1-3.4-Д2
ПК86.12-6АтV		Поз. 1, 3...7 см. плиту ПК86.12-4АтV		
	2	Стержень напрягаемый		
		ф14АтV		
		ℓ=8650; 10,45кг	6	Без чертежа
ПК86.12-4АтIVс		Поз. 1,3...7 см. плиту ПК86.12-4АтV		
	2	Стержень напрягаемый		
		ф12АтIVс		
		ℓ=8650; 7,68кг	7	Без чертежа

Марка	Поз.	Наименование	Кол.	Обозначение документа
ПК86.12-6АтIVс		Поз. 1,3..7 см. плиту ПК86.12-4АтV		
	2	Стержень напрягаемый		
		ф14АтIVс		
		ℓ=8650; 10,45кг	7	Без чертежа
ПК86.12-4АIIIв		Поз. 1, 3...7 см. плиту ПК86.12-4АтV		
	2	Стержень напрягаемый		
		ф16АIIIв		
		ℓ=8650; 13,65кг	5	Без чертежа
ПК86.12-6АIIIв		Поз. 1,3...7 см. плиту ПК86.12-4АтV		
	2	Стержень напрягаемый		
		ф18АIIIв		
		ℓ=8650; 17,29кг	5	Без чертежа

ИНВ №подл. | Подпись и дата | Взам. инв №

24986 17

Марка	Поз.	Наименование	Кол.	Обозначение документа
ПК86.12-4АтV-1	1	Бетон класса В30		
		D 2500, $м^3$	1,26	
	2	Стержень напрягаемый		
		ф12АтV		
		ℓ=8650; 7,68 кг	6	Без чертежа
	3	Петля П3	4	1.041.1-3.4-Д23
	4	Сетка С3	1	1.041.1-3.4-Д9
	5	Сетка С18	2	1.041.1-3.4-Д16
	6	Сетка С29	1	1.041.1-3.4-Д21
	7	Каркас КР5	6	1.041.1-3.4-Д2
	8	Каркас КР11	1	1.041.1-3.4-Д8
ПК86.12-6АтV-1		Поз. 1,3...8 см. плиту ПК86.12-4АтV-1		
	2	Стержень напрягаемый		
		ф14АтV		
		ℓ=8650; 10,45 кг	6	Без чертежа
ПК86.12-4АтIVс-1		Поз. 1,3...8 см. плиту ПК86.12-4АтV-1		
	2	Стержень напрягаемый		
		ф12АтIVс		
		ℓ=8650; 7,68 кг	7	Без чертежа

Марка	Поз.	Наименование	Кол.	Обозначение документа
ПК86.12-6АтIVс-1		Поз. 1,3...8 см. плиту ПК86.12-4АтV-1		
	2	Стержень напрягаемый		
		ф14АтIVс		
		ℓ=8650; 10,45 кг	7	Без чертежа
ПК86.12-4АIIIб-1		Поз. 1,3...8 см. плиту ПК86.12-4АтV-1		
	2	Стержень напрягаемый		
		ф16АIIIб		
		ℓ=8650; 13,65 кг	5	Без чертежа
ПК86.12-6АIIIб-1		Поз. 1,3...8 см. плиту ПК86.12-4АтV-1		
	2	Стержень напрягаемый		
		ф18АIIIб		
		ℓ=8650; 17,29 кг	5	Без чертежа

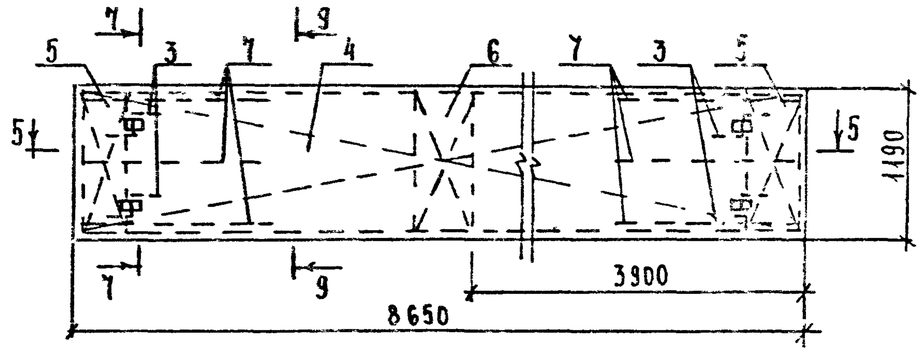

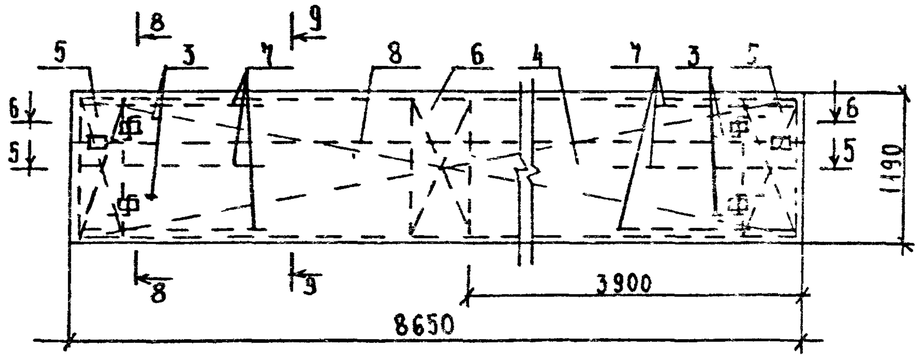

АРМИРОВАНИЕ

РЯДОВАЯ

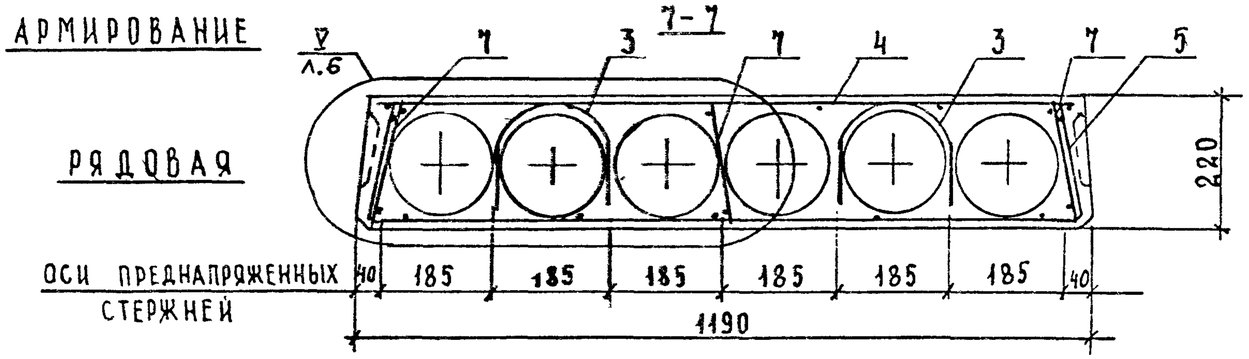

ПРИСТЕННАЯ

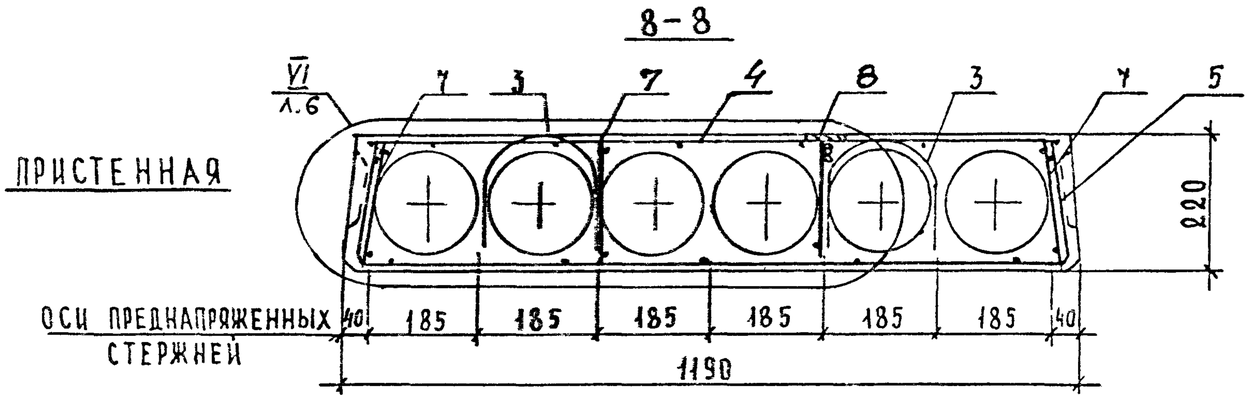

5 - 5

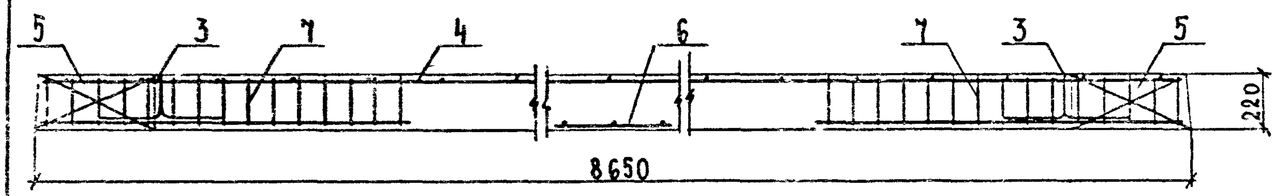

6 - 6

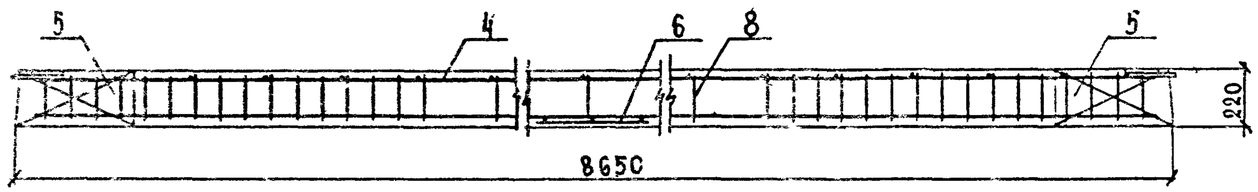

9 - 9

МАРКА	РИС.	МАРКА	РИС.
ПК86.12-4АтV	2	ПК86.12-4АтV-1	2
ПК86.12-6АтV		ПК86.12-6АтV-1	
ПК86.12-4АтIVС	3	ПК86.12-4АтIVС-1	3
ПК86.12-6АтIVС		ПК86.12-6АтIVС-1	
ПК86.12-4АIIIв	1	ПК86.12-4АIIIв-1	1
ПК86.12-6АIIIв		ПК86.12-6АIIIв-1	

РИС.1

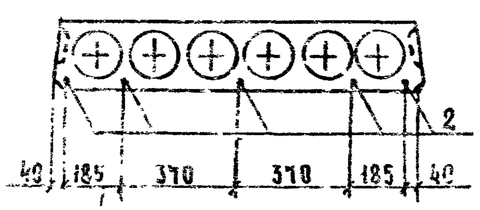

РИС.2

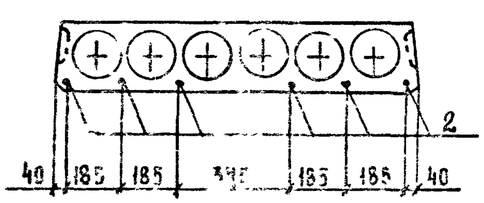

РИС.3

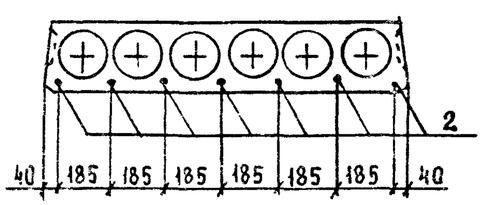

24986 19

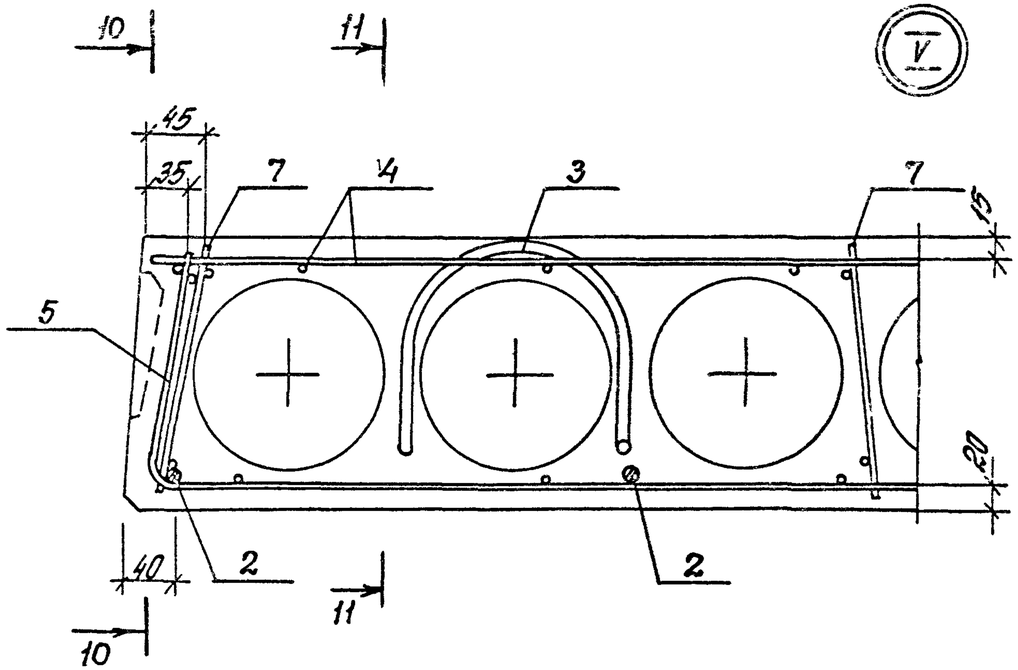

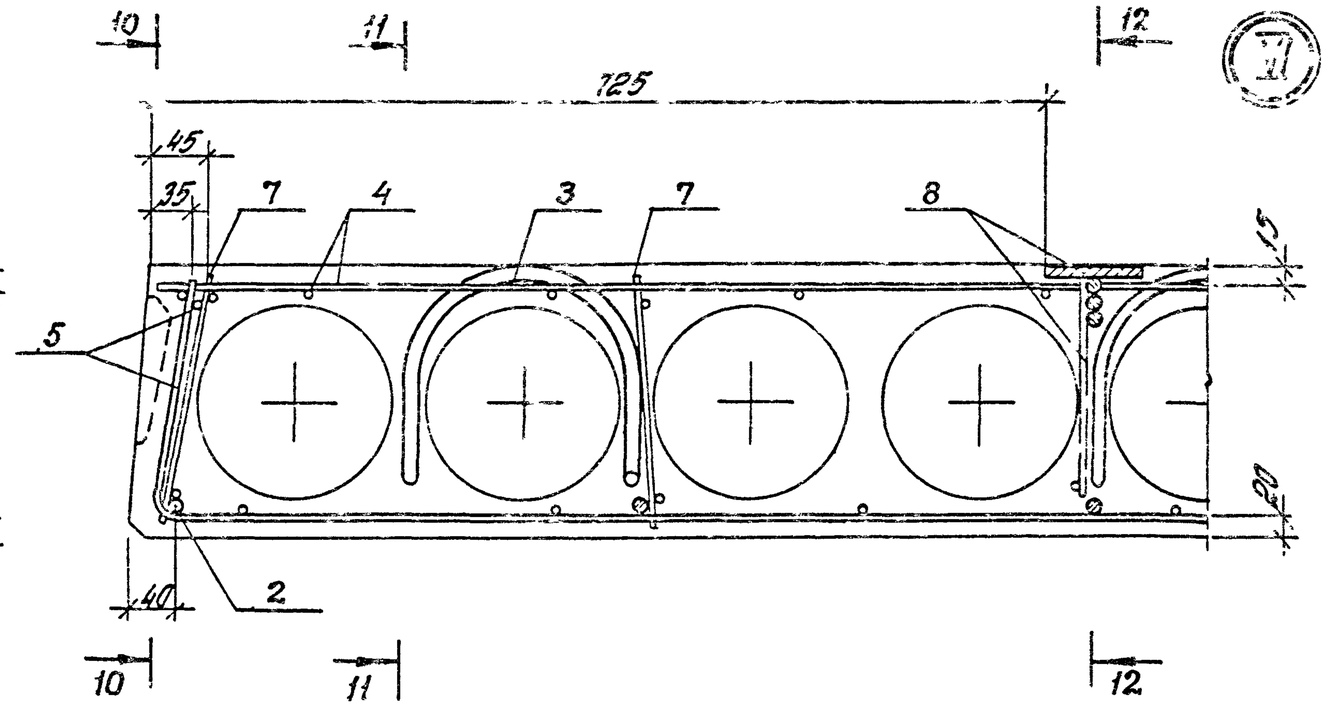

10 – 10

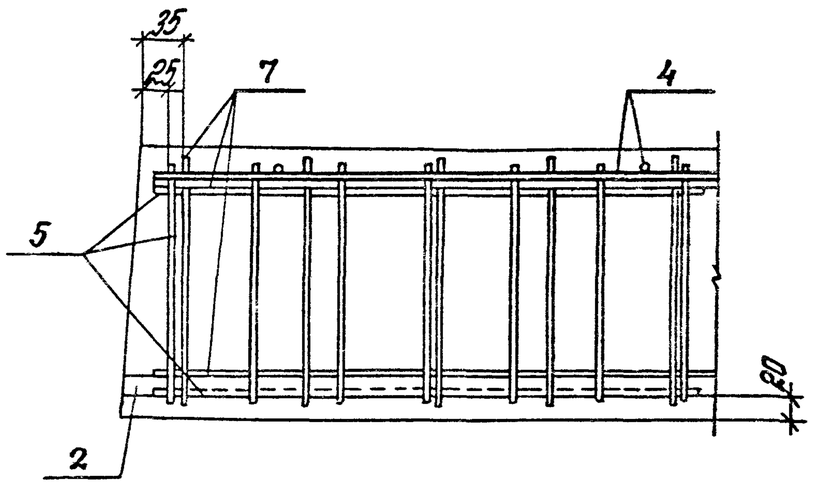

11 – 11

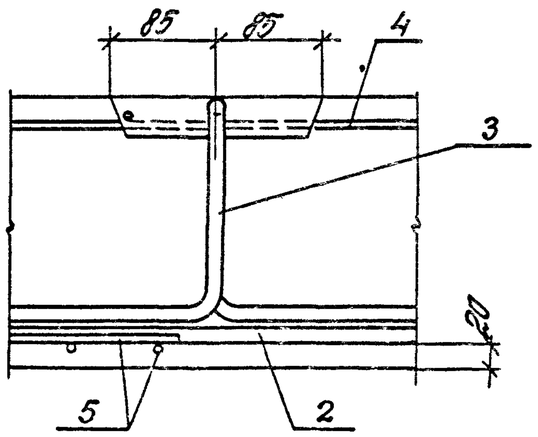

12 – 12

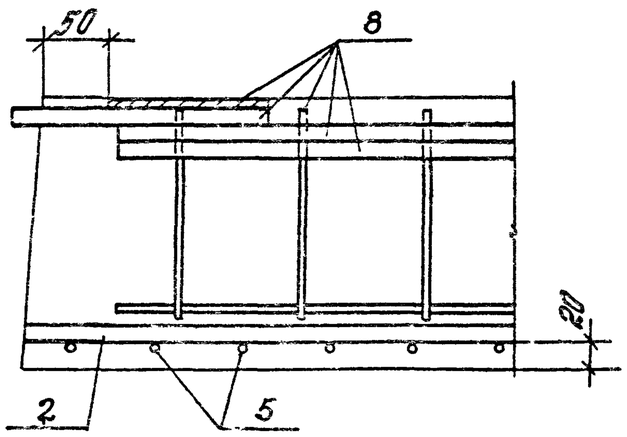

Марка плиты	Напрягаемая арматура								Изделия арматурные													Общий расход
									Арматура класса									Прокат марки			Всего	
									А-III			А-I			Вр-I			ВСт3кп2-1 ТУ14-1-3023-80				
	Класс стали	ГОСТ	ф, мм					Всего	ГОСТ 5781-82			ГОСТ 5781-82			ГОСТ 6727-80			ГОСТ 103-76*				
			12	14	16	18	Итого		ф14		Итого	ф14		Итого	ф4		Итого	δ=8		Итого		
ПК 86.12 – 4 АтV	Ат-V	10884-81	46,1				46,1	46,1				6,8		6,8	17,5		17,5				24,3	70,4
ПК 86.12 – 6 АтV				62,7			62,7	62,7				6,8		6,8	17,5		17,5				24,3	87,0
ПК 86.12 – 4 АтIVС	Ат-IVС	10884-81	53,8				53,8	53,8				6,8		6,8	17,5		17,5				24,3	78,1
ПК 86.12 – 6 АтIVС				73,2			73,2	73,2				6,8		6,8	17,5		17,5				24,3	97,5
ПК 86.12 – 4 АIIIв	А-IIIв	Из стали класса AIII ГОСТ 5781-82			68,3		68,3	68,3				6,8		6,8	17,5		17,5				24,3	92,6
ПК 86.12 – 6 АIIIв						86,5	86,5	86,5				6,8		6,8	17,5		17,5				24,3	110,8
ПК 86.12 – 4 АтV-1	Ат-V	10884-81	46,1				46,1	46,1	21,1		21,1	6,8		6,8	19,4		19,4	1,3		1,3	48,6	94,7
ПК 86.12 – 6 АтV-1				62,7			62,7	62,7	21,1		21,1	6,8		6,8	19,4		19,4	1,3		1,3	48,6	111,3
ПК 86.12 – 4 АтIVС-1	Ат-IVС	10884-81	53,8				53,8	53,8	21,1		21,1	6,8		6,8	19,4		19,4	1,3		1,3	48,6	102,4
ПК 86.12 – 6 АтIVС-1				73,2			73,2	73,2	21,1		21,1	6,8		6,8	19,4		19,4	1,3		1,3	48,6	121,8
ПК 86.12 – 4 АIIIв-1	А-IIIв	Из стали класса AIII ГОСТ 5781-82			68,3		68,3	68,3	21,1		21,1	6,8		6,8	19,4		19,4	1,3		1,3	48,6	116,9
ПК 86.12 – 6 АIIIв-1						86,5	86,5	86,5	21,1		21,1	6,8		6,8	19,4		19,4	1,3		1,3	48,6	135,1

Инв. № подл. | Подпись и дата | Взам. инв. №

РАЗРАБ.	НЕЖДАНОВА		1.041.1-3.13-РС2
РАССЧИТ.	БАРАНОВА		
ПРОВЕР.	ПАРХАЛИНА		
Н. КОНТР.	МУЗЫКО		ВЕДОМОСТЬ РАСХОДА СТАЛИ

Стадия	Лист	Листов
Р	–	1

ЦНИИПРОМЗДАНИЙ