ТИПОВЫЕ СТРОИТЕЛЬНЫЕ КОНСТРУКЦИИ, ИЗДЕЛИЯ И УЗЛЫ

СЕРИЯ 1.030.1-1/88

СТЕНЫ НАРУЖНЫЕ ИЗ ОДНОСЛОЙНЫХ ПАНЕЛЕЙ ДЛЯ КАРКАСНЫХ ОБЩЕСТВЕННЫХ ЗДАНИЙ, ПРОИЗВОДСТВЕННЫХ И ВСПОМОГАТЕЛЬНЫХ ЗДАНИЙ ПРОМЫШЛЕННЫХ ПРЕДПРИЯТИЙ

ВЫПУСК 2-5

ПАНЕЛИ ИЗ ЛЕГКИХ И ЯЧЕИСТЫХ БЕТОНОВ ДЛЯ СТЕН ПРОИЗВОДСТВЕННЫХ ЗДАНИЙ

РАЗМЕЩЕНИЕ ЗАКЛАДНЫХ ЭЛЕМЕНТОВ В ПАНЕЛЯХ

РАБОЧИЕ ЧЕРТЕЖИ

24758-06

ЦЕНА 1-44

ТИПОВЫЕ СТРОИТЕЛЬНЫЕ КОНСТРУКЦИИ, ИЗДЕЛИЯ И УЗЛЫ

СЕРИЯ 1.030.1-1/88

СТЕНЫ НАРУЖНЫЕ ИЗ ОДНОСЛОЙНЫХ ПАНЕЛЕЙ ДЛЯ КАРКАСНЫХ ОБЩЕСТВЕННЫХ ЗДАНИЙ, ПРОИЗВОДСТВЕННЫХ И ВСПОМОГАТЕЛЬНЫХ ЗДАНИЙ ПРОМЫШЛЕННЫХ ПРЕДПРИЯТИЙ

ВЫПУСК 2-5

ПАНЕЛИ ИЗ ЛЕГКИХ И ЯЧЕИСТЫХ БЕТОНОВ ДЛЯ СТЕН ПРОИЗВОДСТВЕННЫХ ЗДАНИЙ
РАЗМЕЩЕНИЕ ЗАКЛАДНЫХ ЭЛЕМЕНТОВ В ПАНЕЛЯХ

РАБОЧИЕ ЧЕРТЕЖИ

РАЗРАБОТАНЫ
ЦНИИПРОМЗДАНИЙ

ЗАМ.ДИРЕКТОРА ИН-ТА — С.М.ГЛИКИН
ЗАВ.ОТДЕЛОМ — Г.М.СМИЛЯНСКИЙ
ГЛ.ИНЖЕНЕР ПРОЕКТА — А.П.РУДАКОВ

УТВЕРЖДЕНЫ
Госстроем СССР
протокол от 17 марта 1989г. № А4-10.
Введены в действие ЦНИИпромзданий
с 1 января 1991 г.
Приказ № 46 от 13 апреля 1989 г.

© АПП ЦИТП, 1991

Обозначение	Наименование	Стр.
1.030.1-1/88.2-5-ПЗ	Пояснительная записка	2
-1	Схема расположения закладных элементов в панели, спецификация и выборка стали	
	на закладные элементы	4
-2	Узлы I ... V	17

				1.030.1-1/88.2-5		
Зав.отд.	Пилянский			Содержание	Изм. Лист	Листов 1
Гл.инж.	Рудаков					
Инж.I кат.	Гадева					
Инж.I кат.	Чернова				ГПИ Сантехпроект	

Данный выпуск содержит схемы расположения закладных элементов в панелях. На схемах указан индекс в марке панели в соответствии с её назначением в стене:

20 — панель рядовая глухого участка стен;

21 — панель подоконная самонесущих стен при простенках 1,2 м;

22 — панель подоконная самонесущих стен при простенках 3,0 м;

23 — панель подоконная самонесущих стен с отдельными проемами при простенках 1,2 м;

24 — панель подоконная навесных стен с шагом импостов 1,2 м;

31 — панель надоконная самонесущих стен при простенках 1,2 м;

32 — панель надоконная самонесущих стен при простенках 3,0 м;

33 — панель надоконная самонесущих стен с отдельными проемами при простенках 1,2 м;

34 — панель надоконная навесных стен с шагом импостов 1,2 м;

41 — панель межоконная самонесущих стен при простенках 1,2 м;

				1.030.1-1/88. 2-5-ПЗ		
Зав. отд.	Стилянский			Пояснительная записка	Стадия	Лист	Листов
Гл. инж. пр	Рудаков				Р	1	2
Гл. спец.	Гадаева				ЦНИИПРОМЗДАНИЙ		
Техн. I к.	Казанцева						
Н. контр.	Иванова						

42 — панель межоконная самонесущих стен при простенках 3,0 м;

43 — панель межоконная самонесущих стен с отдельными проемами при простенках 1,2 м;

44 — панель межоконная навесных стен с шагом импостов 1,2 м;

50 — панель парапетная рядовая глухого участка стен;

51 — панель парапетная надоконная самонесущих стен при простенках 1,2 м;

52 — панель парапетная надоконная самонесущих стен при простенках 3,0 м;

53 — панель парапетная надоконная самонесущих стен с отдельными проемами при простенках 1,2 м;

54 — панель парапетная надоконная навесных стен с шагом импостов 1,2 м;

60 — панель подкарнизная рядовая глухого участка стен;

61 — панель подкарнизная надоконная самонесущих стен при простенках 1,2 м;

62 — панель подкарнизная надоконная самонесущих стен при простенках 3,0 м;

63 — панель подкарнизная надоконная самонесущих стен с отдельными проемами при простенках 1,2 м;

64 — панель подкарнизная надоконная навесных стен с шагом импостов 1,2 м;

70 — панель – перемычка глухого участка стен (разгрузочная).

Полная марка панели состоит из марки, приведенной в номенклатуре, с добавлением через дефис индекса: ПС 63.18.2,5 – 3Л – 24.1

ПС — панель стеновая

63.18.2,5 — длиной 62,8 дм, высотой 17,8 дм, толщиной 2,5 дм

3 — 3-я нормативная ветровая нагрузка

Л — из легкого бетона

24 — подоконная навесных стен с шагом импостов 1,2 м

1 — прямая марка (правое удлинение – вид на внутреннюю сторону панели)

В выпуске к схемам расположения закладных элементов в панели приведены спецификация и выборка стали на закладные элементы в соответствии с индексом, означающим назначение панели в стене.

Панель рядовая глухого участка стены

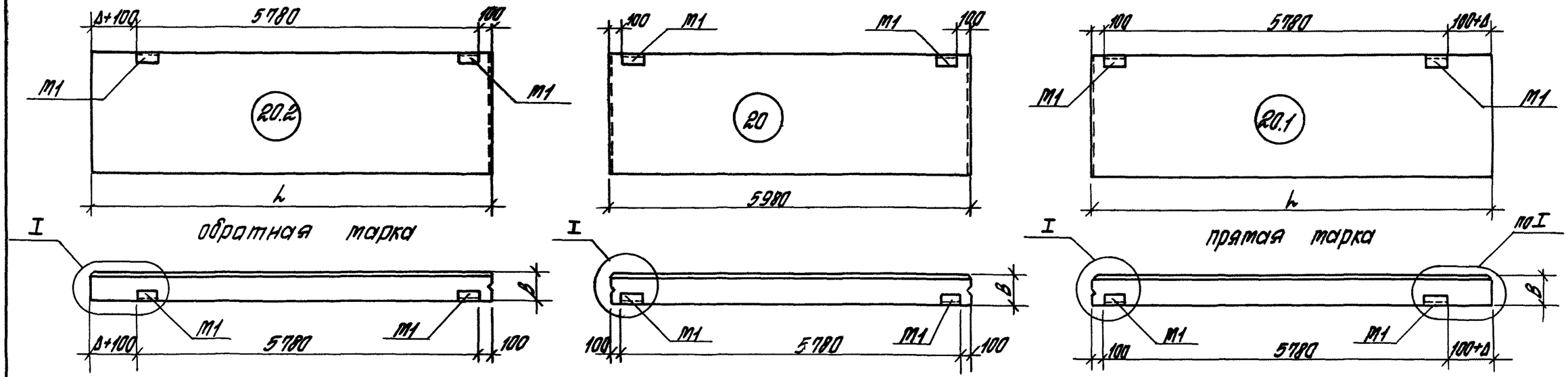

Спецификация закладных элементов на панель						Выборка стали на закладные элементы, кг			
Индекс	Толщина панели B, мм	l, мм	Δ (удлинение) мм	Закладные элементы		прокат ГОСТ 8509-86	полоса ГОСТ 103-76*	арматура ГОСТ 5781-82*	Всего
						Профиль, мм		ф, мм	
				Марка	Кол.	L63x6	8в	10AIII	
20 20.1 20.2	200	5980	—	M1-20	2	2,76	1,14	0,40	4,30
		6230	250						
		6480	500						
	250	5980	—	M1-25		2,76	1,14	0,52	4,42
		6280	300						
		6530	550						
	300	5980	—	M1-30		2,76	1,14	0,68	4,58
		6330	350						
		6580	600						
	350	5980	—	M1-35		2,76	1,14	0,80	4,70
		6380	400						
		6630	650						

1. Узлы см. в док. 1.030.1-1/88.2-5-2.
2. Закладные элементы разработаны в выпуске 1-8 данной серии.

Зав. отд.	Стилянский		1.030.1-1/88.2-5-1
Гл. инж. пр.	Рудаков		Схема расположения закладных элементов в панели, спецификация и выборка стали на закладные элементы
Гл. спец.	Лобарева		Стадия Р · Лист 1 · Листов 12
Техн. I к.	Казанцева		ЦНИИПРОМЗДАНИЙ
Н. контр.	Винянинова		

Панель подоконная самонесущих стен

при ширине окна 4,8 м | при ширине окна 3,0 м | отдельные проемы шириной 1,8 м
Высота окна равна высоте простенка ($h \leq 2,4$ м)

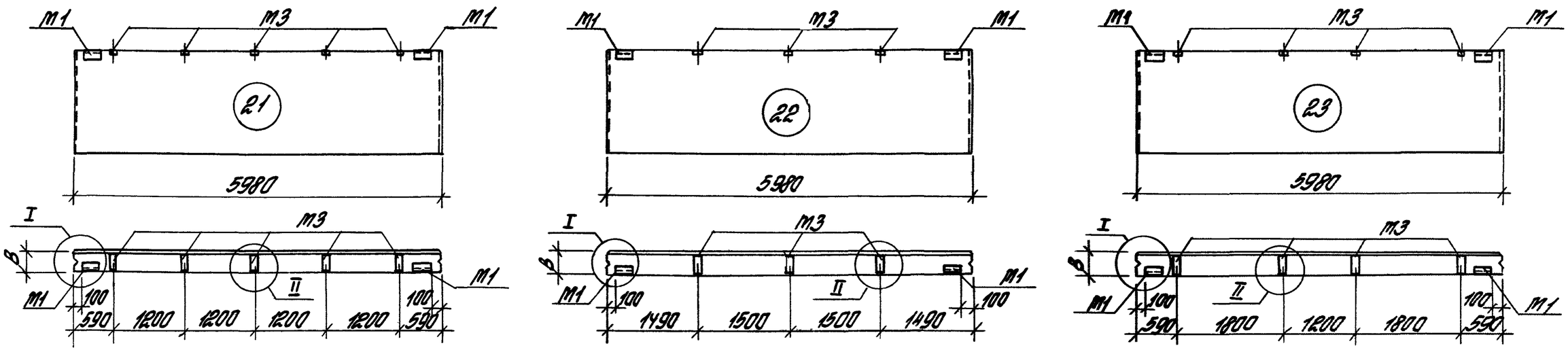

Спецификация закладных элементов на панель						Выборка стали на закладные элементы, кг			
Индекс	Толщина панели В, мм	Закладные элементы				Прокат ГОСТ 8509-86	Полоса ГОСТ 103-76*	Арматура ГОСТ 5781-82*	Всего
						Профиль, мм		ф, мм	
		Марка	Кол.	Марка	Кол.	L 63×6	б8	10 А III	
21	200	М1-20	2	М3-20	5	2,76	6,14	2,30	11,20
	250	М1-25		М3-25		2,76	7,74	2,42	12,92
	300	М1-30		М3-30		2,76	9,29	2,58	14,63
	350	М1-35		М3-35		2,76	10,89	2,70	16,35
22	200	М1-20	2	М3-20	3	2,76	4,14	1,54	8,44
	250	М1-25		М3-25		2,76	5,10	1,66	9,52
	300	М1-30		М3-30		2,76	6,03	1,82	10,61
	350	М1-35		М3-35		2,76	6,99	1,94	11,69
23	200	М1-20	2	М3-20	4	2,76	5,14	1,92	9,82
	250	М1-25		М3-25		2,76	6,42	2,04	11,22
	300	М1-30		М3-30		2,76	7,66	2,20	12,62
	350	М1-35		М3-35		2,76	8,94	2,32	14,02

Панель подоконная навесных стен

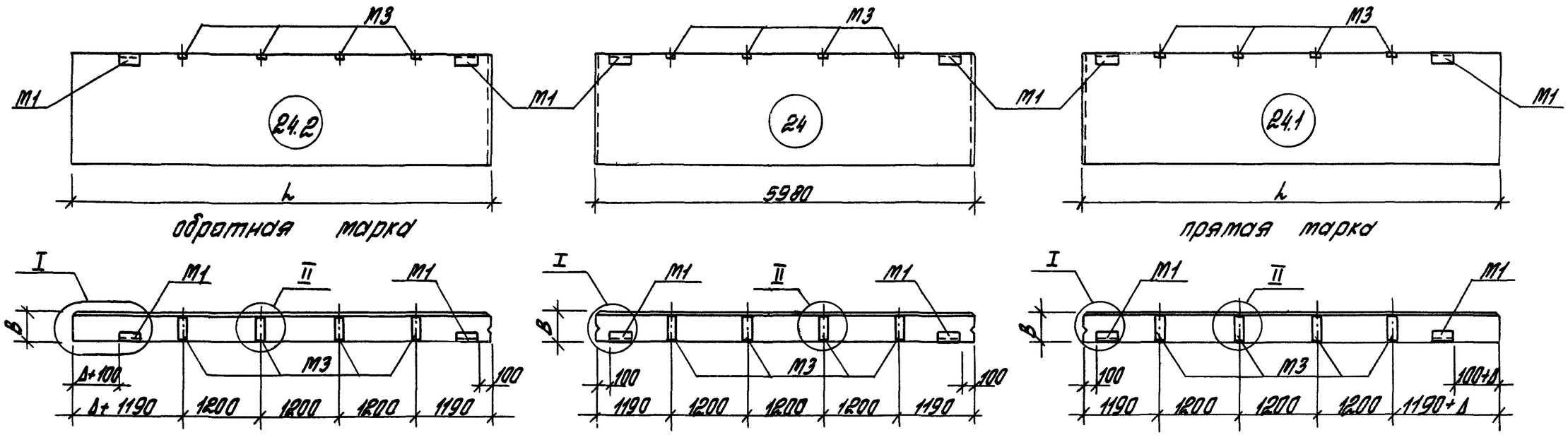

Спецификация закладных элементов на панели								Выборка стали на закладные элементы, кг			
Индекс	Толщина панели В, мм	L, мм	Δ удлинение, мм	Закладные элементы				Прокат ГОСТ 8509-86	Полоса ГОСТ 103-76*	Арматура ГОСТ 5781-82*	Всего
								Профиль, мм		ф, мм	
				Марка	Кол.	Марка	Кол.	L63x6	8x8	10 А III	
24 24.1 24.2	200	5980	—	М1-20	2	М3-20	4	2,76	5,14	1,92	9,82
		6230	250								
		6480	500								
	250	5980	—	М1-25		М3-25		2,76	6,42	2,04	11,22
		6280	300								
		6530	550								
	300	5980	—	М1-30		М3-30		2,76	7,66	2,20	12,62
		6330	350								
		6580	600								

Панель надоконная самонесущих стен

при ширине окна 4,8 м | при ширине окна 3,0 м | отдельные проемы шириной 1,8 м
Высота окна равна высоте простенка (h=2,4 м)

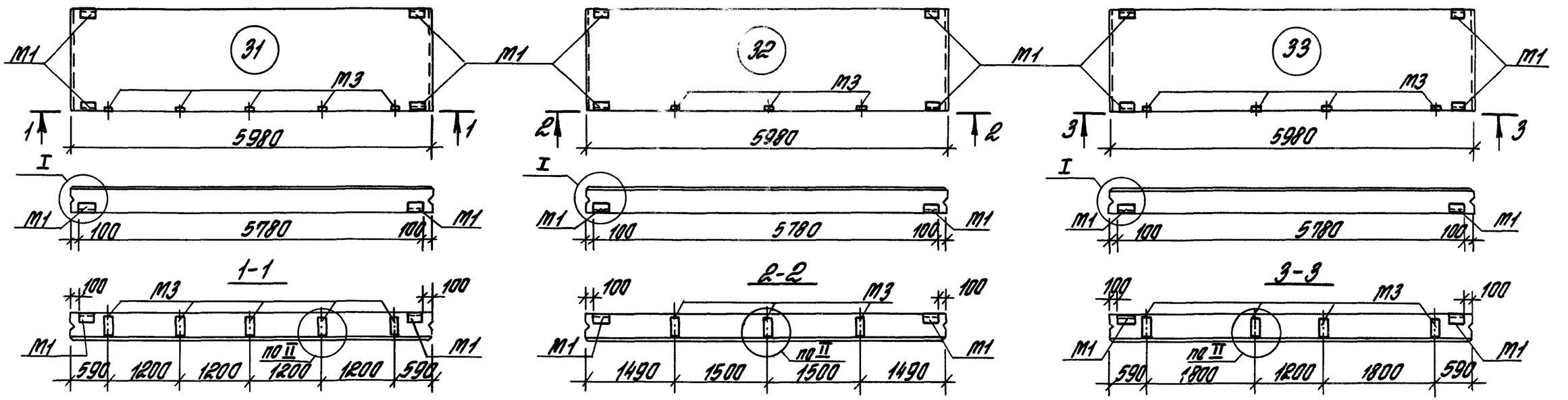

Спецификация закладных элементов на панель						Выборка стали на закладные элементы, кг			
Индекс	Толщина панели в, мм	Закладные элементы				Прокат ГОСТ 8509-86	Полоса ГОСТ 103-76*	Арматура ГОСТ 5781-82*	Всего
						Профиль, мм		ф, мм	
		Марка	Кол.	Марка	Кол.	L 63×6	б8	10 AIII	
31	200	М1-20	4	М3-20	5	5,52	7,28	2,70	15,50
	250	М1-25		М3-25		5,52	8,88	2,94	17,34
	300	М1-30		М3-30		5,52	10,43	3,26	19,21
	350	М1-35		М3-35		5,52	12,03	3,50	21,05
32	200	М1-20	4	М3-20	3	5,52	5,28	1,94	12,74
	250	М1-25		М3-25		5,52	6,24	2,18	13,94
	300	М1-30		М3-30		5,52	7,17	2,50	15,19
	350	М1-35		М3-35		5,52	8,13	2,74	16,39
33	200	М1-20	4	М3-20	4	5,52	6,28	2,32	14,12
	250	М1-25		М3-25		5,52	7,56	2,56	15,64
	300	М1-30		М3-30		5,52	8,80	2,88	17,20
	350	М1-35		М3-35		5,52	10,08	3,12	18,72

Панель надоконная навесных стен

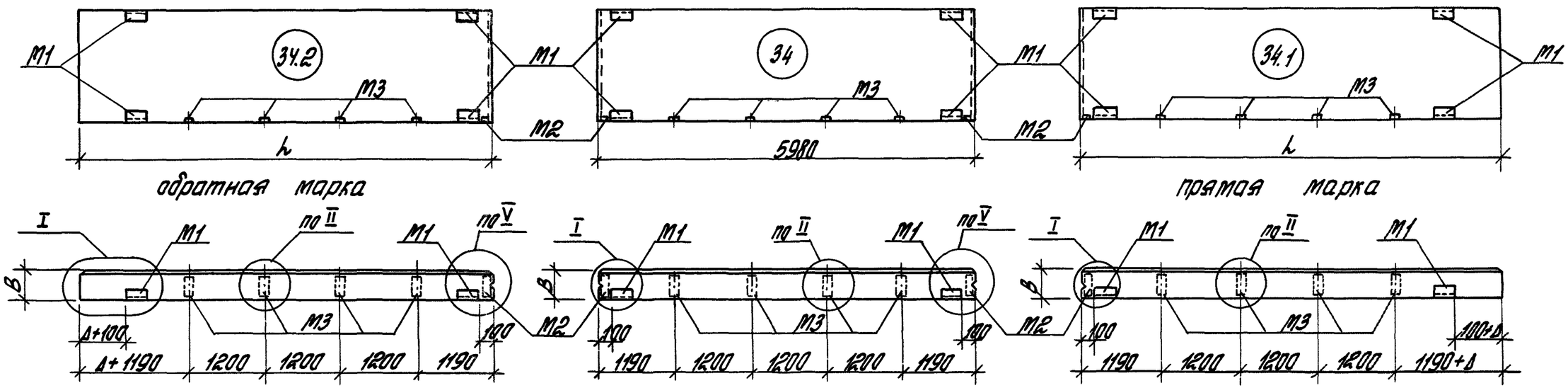

Спецификация закладных элементов на панель										Выборка стали на закладные элементы, кг			
Индекс	Толщина панели В, мм	l, мм	Δ удлинение, мм	Закладные элементы						Прокат ГОСТ 8509-86	Полоса ГОСТ 103-76*	Арматура ГОСТ 5781-82*	Всего
										Профиль, мм		ф, мм	
				Марка	Кол.	Марка	Кол.	Марка	Кол.	L 63×6	δ 8	10 А III	
34 34.1 34.2	200	5980	—	М1-20	4	М2-20	2	М3-20	4	5,52	7,48	3,26	16,26
		6230	250				1				6,88	2,79	15,19
		6480	500				1				6,88	2,79	15,19
	250	5980	—	М1-25	4	М2-25	2	М3-25	4	5,52	9,16	3,62	18,30
		6280	300				1				8,36	3,08	16,96
		6530	550				1				8,36	3,08	16,96
	300	5980	—	М1-30	4	М3-30	2	М3-30	4	5,52	10,80	4,08	20,40
		6330	350				1				9,80	3,48	18,80
		6580	600				1				9,80	3,48	18,80

Инв. № подл. | Подпись и дата | Взам. инв. №

Панель межоконная самонесущих стен

при ширине окна 4,8 м | при ширине окна 3,0 м | отдельные проемы шириной 1,8 м
Высота окна равна высоте простенка (h=2,4 м)

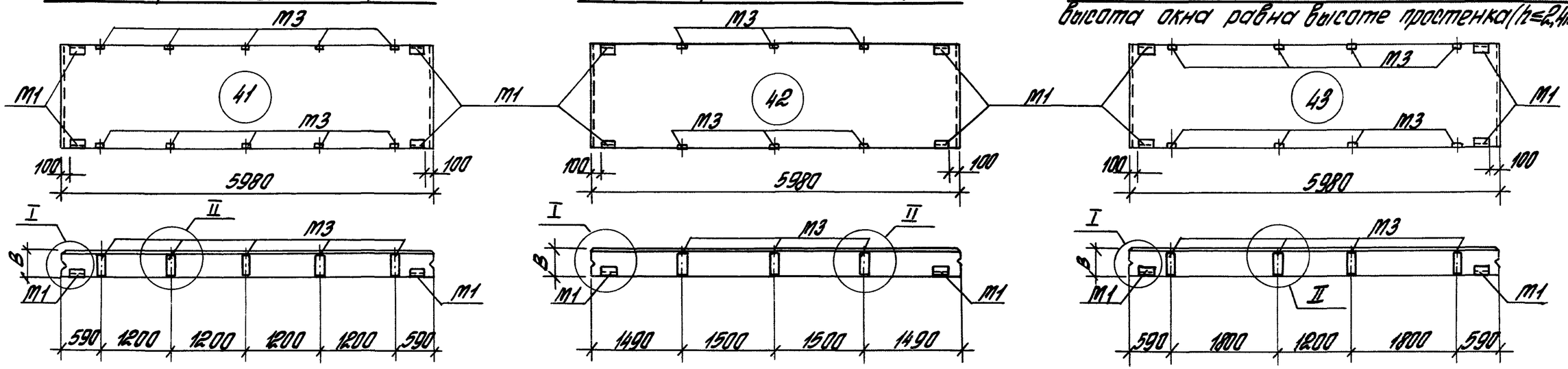

Спецификация закладных элементов на панель						Выборка стали на закладные элементы, кг			
Индекс	Толщина панели В, мм	Закладные элементы				прокат ГОСТ 8509-86	полоса ГОСТ 103-76*	арматура ГОСТ 5781-82*	Всего
						Профиль, мм		ф, мм	
		Марка	Кол.	Марка	Кол.	L 63×6	δ 8	10 AIII	
41	200	М1-20	4	М3-20	10	5,52	12,28	4,60	22,40
	250	М1-25		М3-25		5,52	15,48	4,84	25,84
	300	М1-30		М3-30		5,52	18,58	5,16	29,26
	350	М1-35		М3-35		5,52	21,78	5,40	32,70
42	200	М1-20	4	М3-20	6	5,52	8,28	3,08	16,88
	250	М1-25		М3-25		5,52	10,20	3,92	19,04
	300	М1-30		М3-30		5,52	12,06	3,64	21,22
	350	М1-35		М3-35		5,52	13,98	3,88	23,38
43	200	М1-20	4	М3-20	8	5,52	10,28	3,84	19,64
	250	М1-25		М3-25		5,52	12,84	4,08	22,44
	300	М1-30		М3-30		5,52	15,32	4,40	25,24
	350	М1-35		М3-35		5,52	17,28	4,64	28,04

Панель межоконная навесных стен

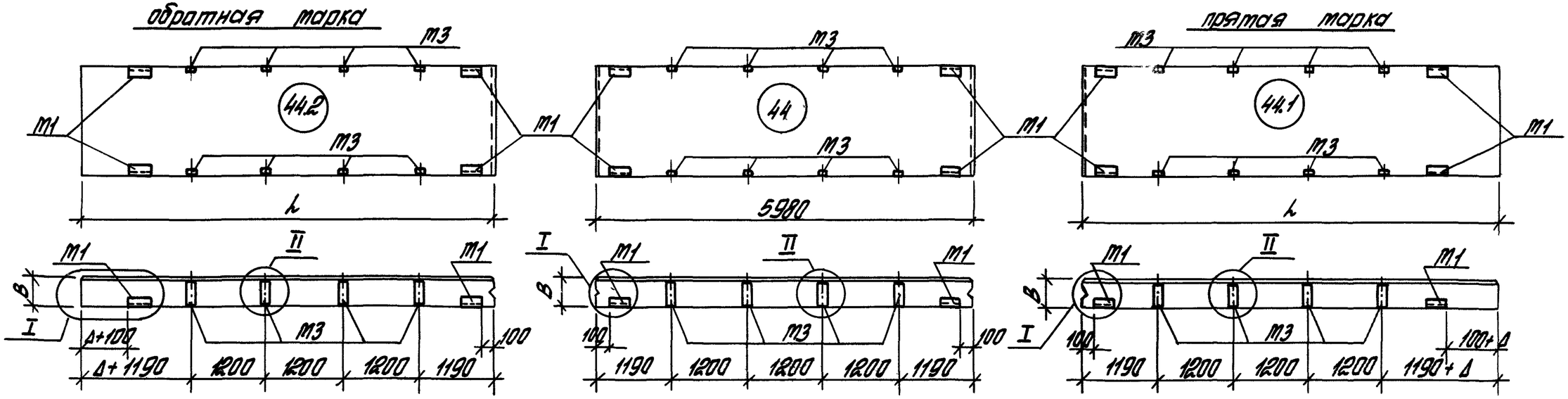

Спецификация закладных элементов на панель								Выборка стали на закладные элементы, кг			
Индекс	Толщина панели В, мм	L, мм	Δ (удлинение) мм	Закладные элементы				Прокат ГОСТ 8509-86	Полоса ГОСТ 103-76*	Арматура ГОСТ 5781-82*	Всего
								Профиль, мм		ф, мм	
				марка	кол.	марка	кол.	L63×6	δ8	10АIII	
44 44.1 44.2	200	5980	—	М1-20	4	М3-20	8	5,52	10,28	3,84	19,64
		6230	250								
		6480	500								
	250	5980	—	М1-25		М3-25		5,52	12,84	4,08	22,44
		6280	300								
		6530	550								
	300	5980	—	М1-30		М3-30		5,52	15,32	4,40	25,24
		6330	350								
		6580	600								

Панель парапетная глухого участка стены

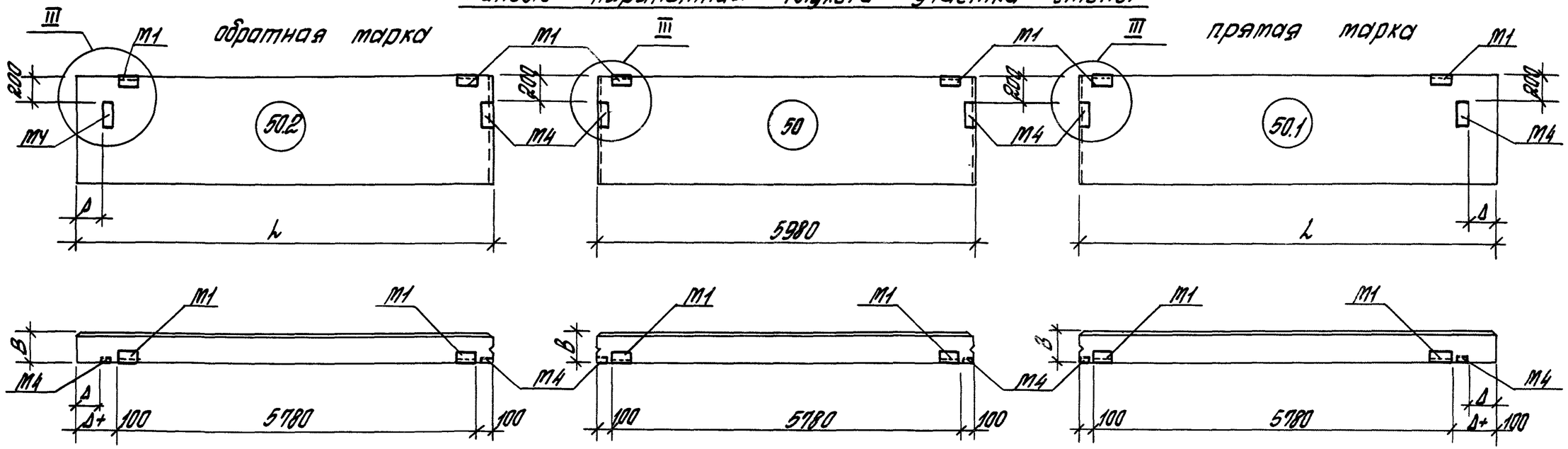

Спецификация закладных элементов на панель								Выборка стали на закладные элементы, кг			
Индекс	Толщина панели В, мм	L, мм	Δ (удлинение), мм	Закладные элементы				прокат ГОСТ 8509-86	полоса ГОСТ 103-76*	арматура ГОСТ 5781-82*	Всего
								профиль, мм		ф, мм	
				Марка	Кол.	Марка	Кол.	L 63×6	б8	10АIII	
50 50.1 50.2	200	5980	—	М1-20	2	М4-20	2	2,76	9,26	1,20	13,22
		6230	250								
		6480	500								
	250	5980	—	М1-25		М4-25		2,76	9,26	1,56	13,58
		6280	300								
		6530	550								
	300	5980	—	М1-30		М4-30		2,76	9,26	1,96	13,98
		6330	350								
		6580	600								
	350	5980	—	М1-35		М4-35		2,76	9,26	2,32	14,34
		6380	400								
		6630	650								

Панель парапетная надоконная самонесущих стен

при ширине окна 4,8 м | при ширине окна 3,0 м | отдельные проемы шириной 1,8 м высота окна равна высоте простенка (h≤2,4 м)

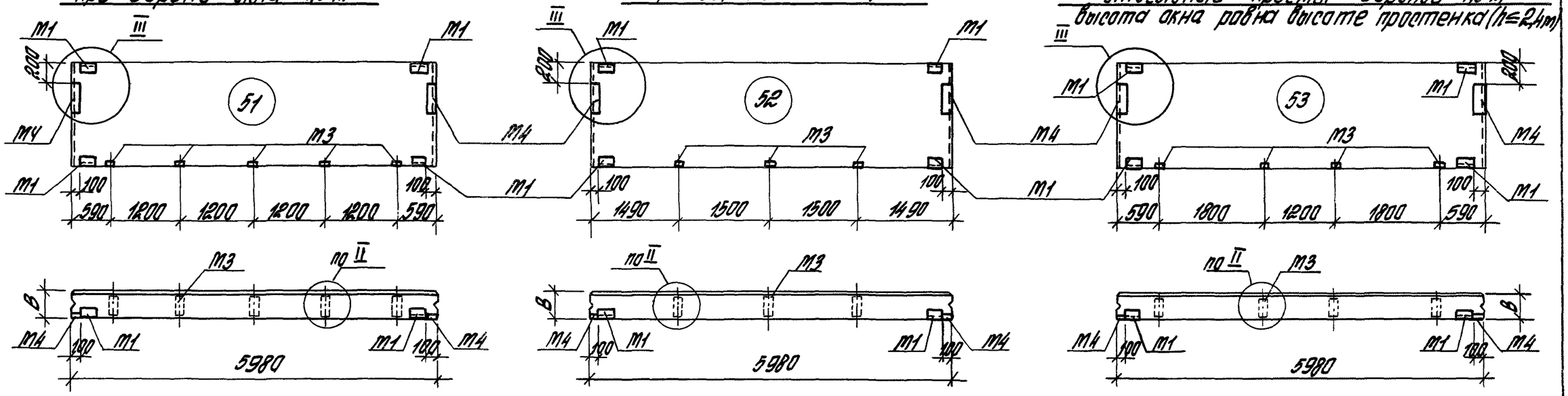

Спецификация закладных элементов на панель								Выборка стали на закладные элементы, кг			
Индекс	Толщина панели в, мм	Закладные элементы						Прокат ГОСТ 8509-86	Полоса ГОСТ 103-76*	Арматура ГОСТ 5781-82*	Всего
								Профиль, мм		ф, мм	
		Марка	Кол.	Марка	Кол.	Марка	Кол.	L63x6	б8	10 А III	
51	200	М1-20	4	М3-20	5	М4-20	2	5,52	15,40	3,50	24,42
	250	М1-25		М3-25		М4-25		5,52	17,00	3,98	26,50
	300	М1-30		М3-30		М4-30		5,52	18,55	4,54	28,61
	350	М1-35		М3-35		М4-35		5,52	20,15	5,02	30,69
52	200	М1-20	4	М3-20	3	М4-20	2	5,52	13,40	2,74	21,66
	250	М1-25		М3-25		М4-25		5,52	14,36	3,22	23,10
	300	М1-30		М3-30		М4-30		5,52	15,29	3,78	24,59
	350	М1-35		М3-35		М4-35		5,52	16,25	4,26	26,03
53	200	М1-20	4	М3-20	4	М4-20	2	5,52	14,40	3,12	23,04
	250	М1-25		М3-25		М4-25		5,52	15,68	3,60	24,80
	300	М1-30		М3-30		М4-30		5,52	15,92	4,16	25,60
	350	М1-35		М3-35		М4-35		5,52	18,20	4,64	28,36

1.030.1-1/88. 2-5-1

Инв.№ подл. | Подпись и дата | Взам. инв.№

Панель подкарнизная

рядовая глухого участка стен

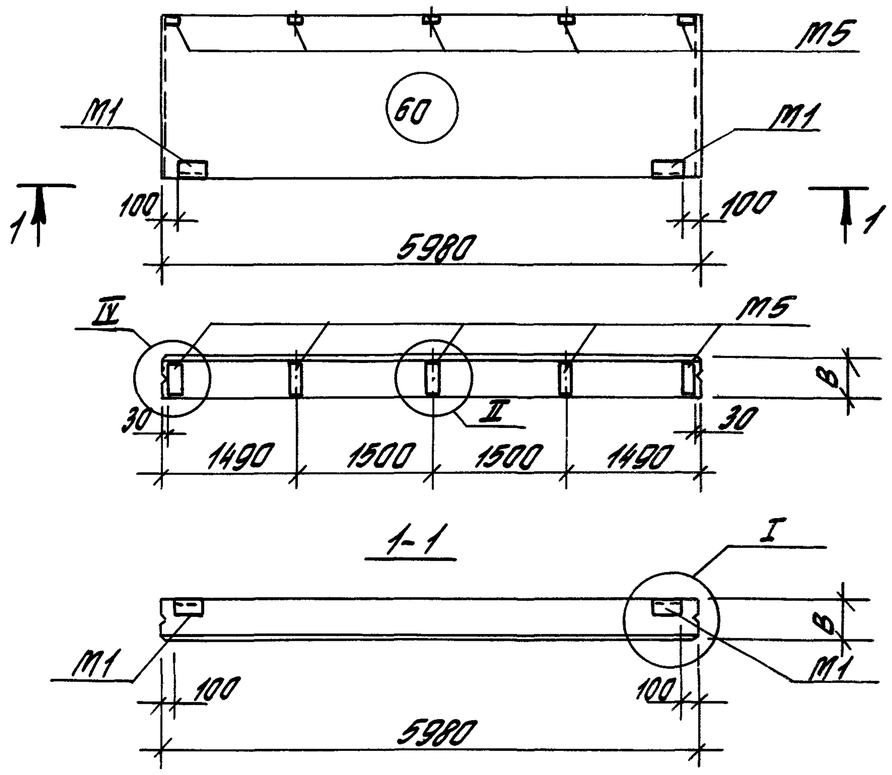

надоконная навесных стен

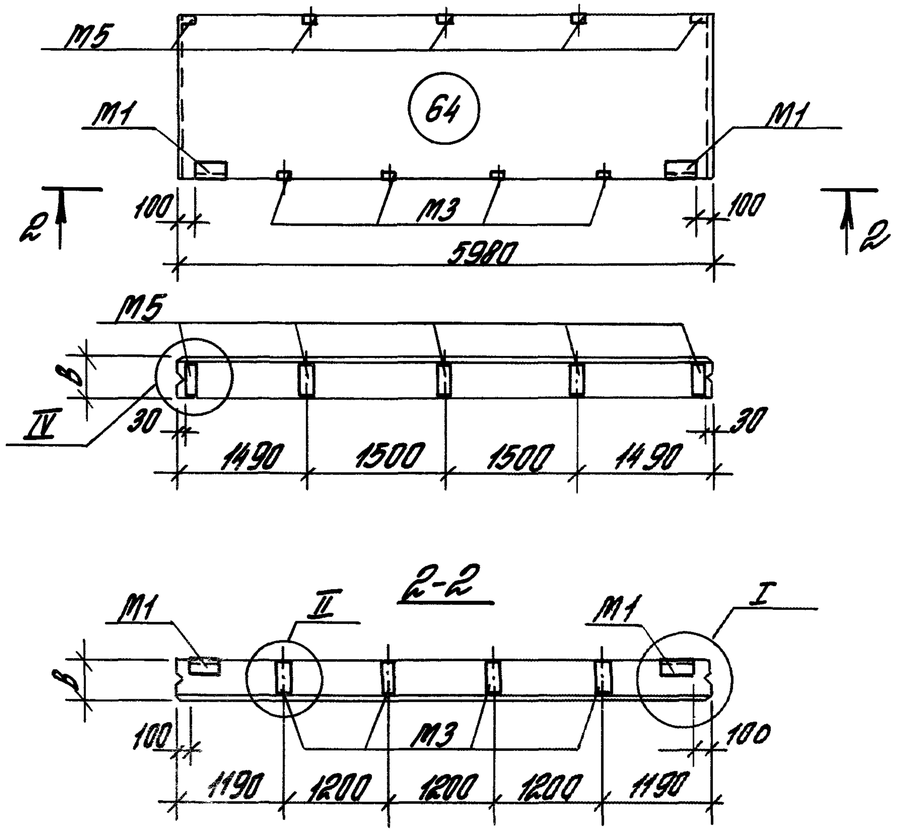

Спецификация закладных элементов на панель								Выборка стали на закладные элементы, кг				
Индекс	Толщина панели В, мм	Закладные элементы						Прокат ГОСТ 8509-86	Полоса ГОСТ 103-76*	Арматура ГОСТ 5781-82*		Всего
								Профиль, мм		ф, мм		
		Марка	Кол.	Марка	Кол.	Марка	Кол.	L63×6	δ8	12 А III	10 А III	
60	200	М1-20	2	М5-20	5			2,76	6,14	5,10	2,20	16,20
	250	М1-25		М5-25				2,76	7,74	5,10	2,92	18,52
	300	М1-30		М5-30				2,76	9,29	5,10	3,58	20,83
	350	М1-35		М5-35				2,76	10,89	5,10	4,40	23,15
64	200	М1-20	2	М5-20	5	М3-20	4	2,76	10,14	5,10	3,64	21,64
	250	М1-25		М5-25		М3-25		2,76	13,02	5,10	4,36	25,24
	300	М1-30		М5-30		М3-30		2,76	15,81	5,10	5,12	28,79

Панель подкарнизная надоконная самонесущих стен

при ширине окна 4,8 м | при ширине окна 3,0 м | отдельные проемы шириной 1,8 м высота окна равна высоте простенка ($h \leq 2{,}4$ м)

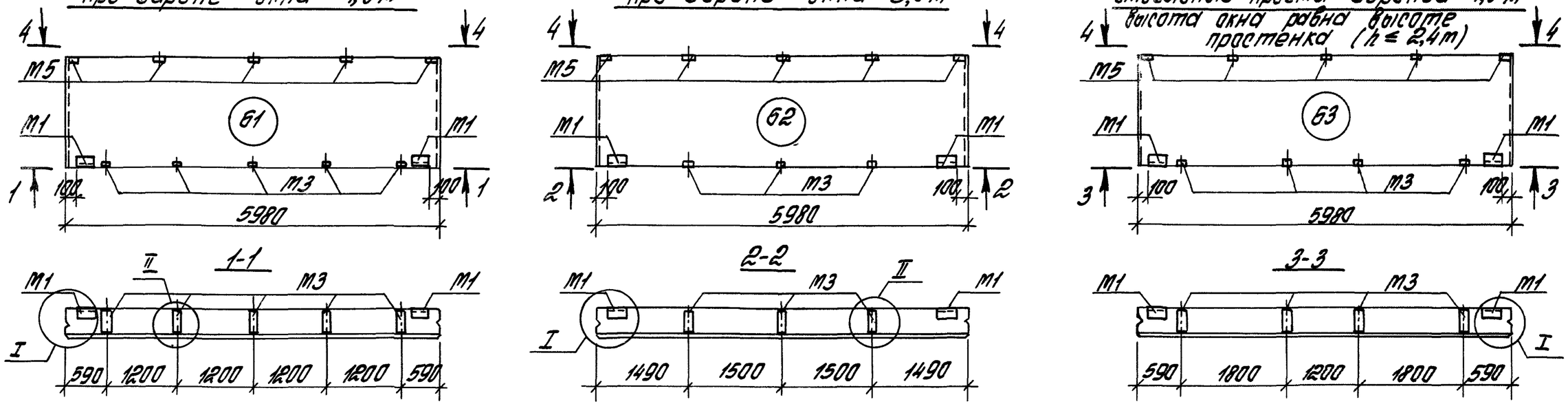

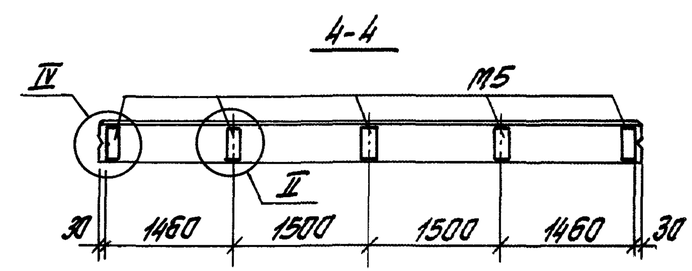

Спецификация закладных элементов на панель

Индекс	Толщина панели δ, мм	Закладные элементы: Марка	Кол.	Марка	Кол.	Марка	Кол.	Выборка стали на закладные элементы, кг: Прокат ГОСТ 8509-86, Профиль, мм: L63×6	Полоса ГОСТ 103-76*, Профиль, мм: δ8	Арматура ГОСТ 5781-82*, ф, мм: 12 А III	10 А III	Всего
61	200	М1-20	2	М3-20	5	М5-20	5	2,76	11,14	5,10	4,10	23,10
	250	М1-25		М3-25		М5-25		2,76	14,34	5,10	4,82	27,02
	300	М1-30		М3-30		М5-30		2,76	17,44	5,10	5,58	30,88
	350	М1-35		М3-35		М5-35		2,76	20,64	5,10	6,30	34,80
62	200	М1-20	2	М3-20	3	М5-20	5	2,76	9,14	5,10	3,34	20,34
	250	М1-25		М3-25		М5-25		2,76	11,80	5,10	4,06	23,72
	300	М1-30		М3-30		М5-30		2,76	14,18	5,10	4,82	26,86
	350	М1-35		М3-35		М5-35		2,76	16,74	5,10	5,54	30,14
63	200	М1-20	2	М3-20	4	М5-20	5	2,76	10,14	5,10	3,72	21,72
	250	М1-25		М3-25		М5-25			13,02	5,10	4,44	25,32
	300	М1-30		М3-30		М5-30			15,81	5,10	5,20	28,87
	350	М1-35		М3-35		М5-35			18,69	5,10	5,92	32,47

1.030.1-1/88. 2-5-1

Панель-перемычка глухого участка стен (в эрузочн. дя)

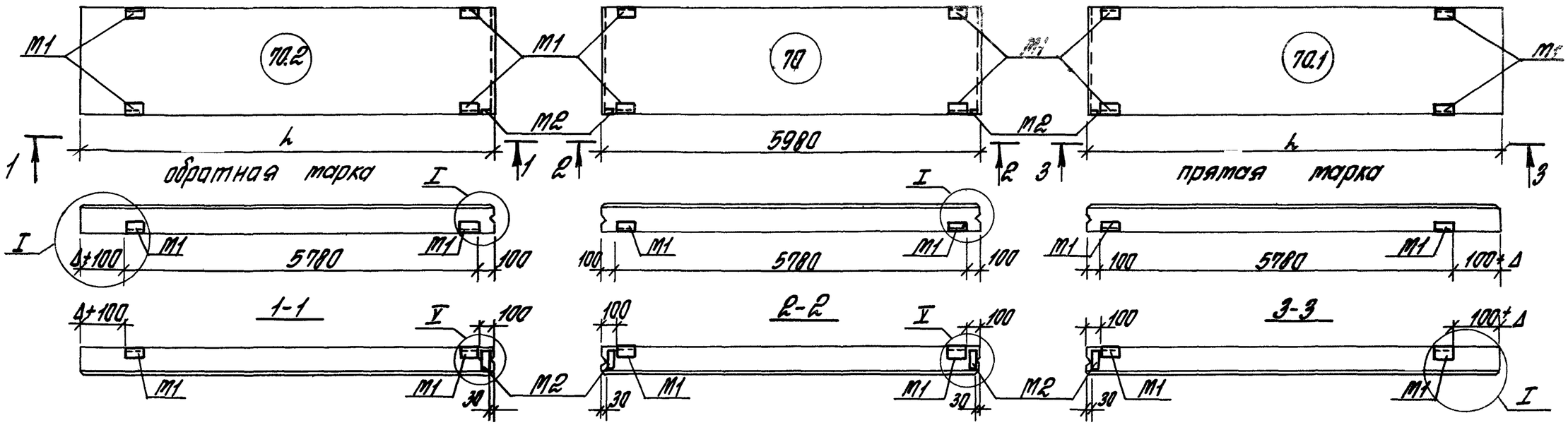

Спецификация закладных элементов на панели								Выборка стали на закладные элементы, кг			
Индекс	Толщина панели B, мм	L, мм	Δ (удлинение), мм	Закладные элементы				Прокат ГОСТ 8509-86	Полоса ГОСТ 103-76*	Арматура ГОСТ 5781-82*	Всего
								Профиль, мм		ф, мм	
				Марка	Кол.	Марка	Кол.	L63×6	δ8	10 A III	
70	200	5980	—	M1-20	4	M2-20	2	5,52	3,48	1,74	10,74
	250	5980	—	M1-25		M2-25		5,52	3,88	2,10	11,50
	300	5980	—	M1-30		M2-30		5,52	4,28	2,56	12,36
70.1 70.2	200	6230	250	M1-20	4	M2-20	1	5,52	2,88	1,27	9,67
		6480	500								
	250	6280	300	M1-25		M2-25		5,52	3,08	1,57	10,17
		6530	550								
	300	6330	350	M1-30		M2-30		5,52	3,28	1,96	10,76
		6580	600								

Панель длиной 3,0 м

рядовая глухого участка стен

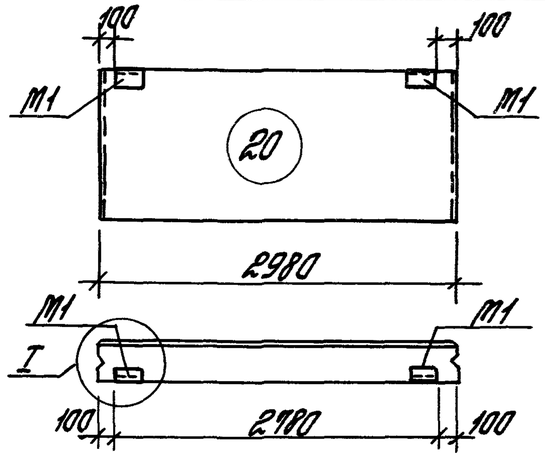

подоконная

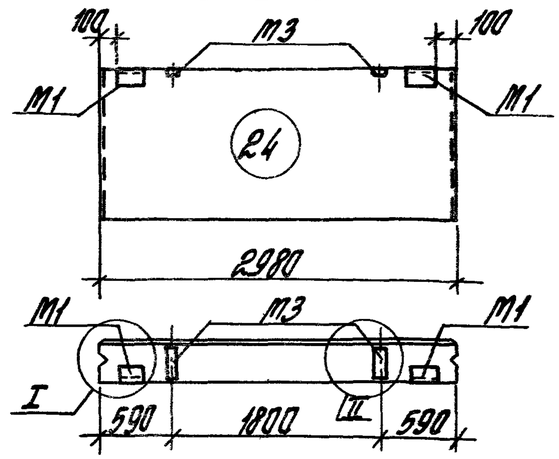

надоконная

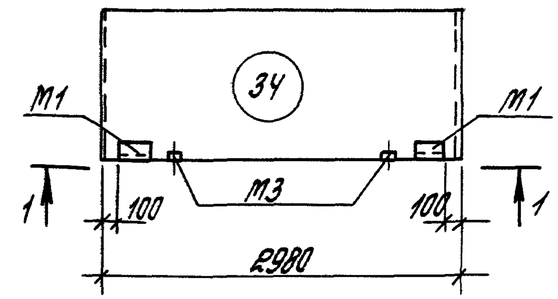

1-1

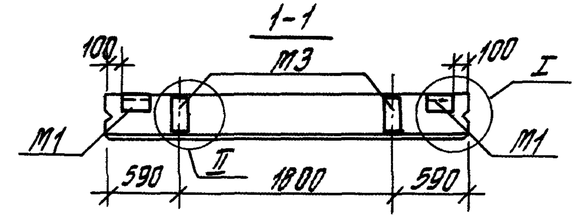

межоконная

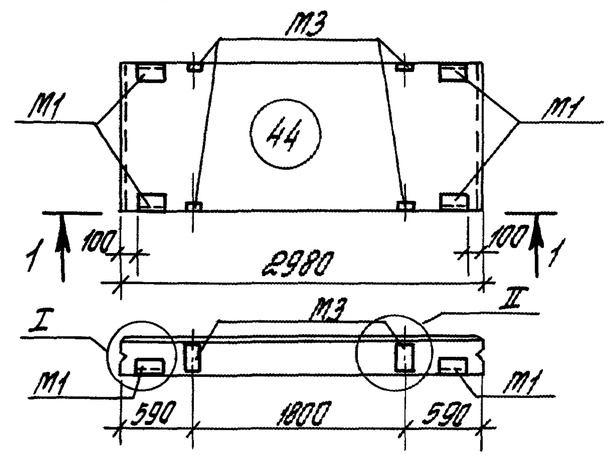

Спецификация закладных элементов на панель						Выборка стали на закладные элементы, кг			
Индекс	Толщина панели В, мм	Закладные элементы				Прокат ГОСТ 8509-86	Полоса ГОСТ 103-76*	Арматура ГОСТ 5781-82*	Всего
						Профиль, мм		ф, мм	
		Марка	Кол.	Марка	Кол.	L63×6	δ8	10AIII	
20	200	М1-20	2			2,76	1,14	0,40	4,30
	250	М1-25				2,76	1,14	0,52	4,42
	300	М1-30				2,76	1,14	0,68	4,58
	350	М1-35				2,76	1,14	0,80	4,70
24	200	М1-20	2	М3-20	2	2,76	3,14	1,16	7,06
	250	М1-25		М3-25		2,76	3,78	1,28	7,82
	300	М1-30		М3-30		2,76	4,40	1,44	8,60
	350	М1-35		М3-35		2,76	5,04	1,56	9,36
34	200	М1-20	2	М3-20	2	2,76	3,14	1,16	7,06
	250	М1-25		М3-25		2,76	3,78	1,28	7,82
	300	М1-30		М3-30		2,76	4,40	1,44	8,60
	350	М1-35		М3-35		2,76	5,04	1,56	9,36
44	200	М1-20	4	М3-20	4	5,52	6,28	1,92	13,72
	250	М1-25		М3-25		5,52	7,56	2,04	15,12
	300	М1-30		М3-30		5,52	8,80	2,20	16,52
	350	М1-35		М3-35		5,52	10,08	2,32	17,92

Инв. № подл. | Подпись и дата | Взам. инв. №

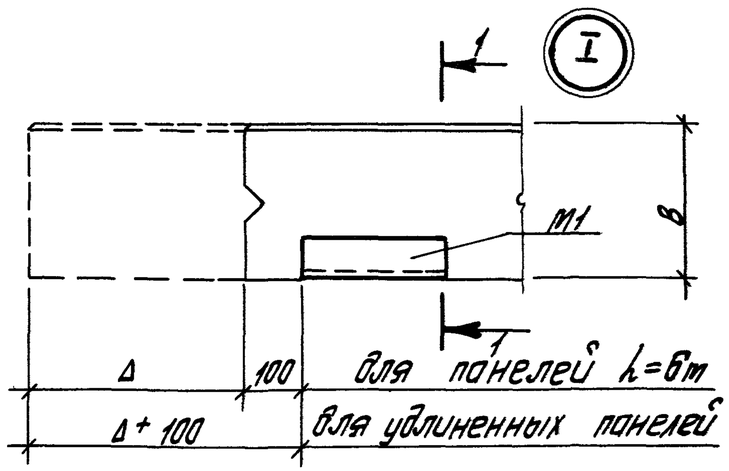

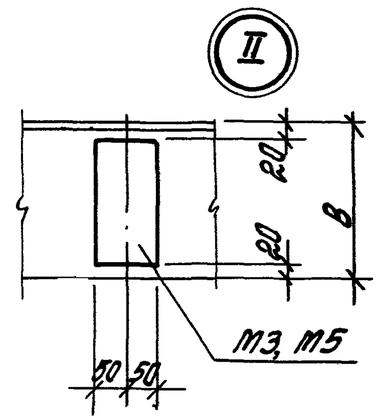

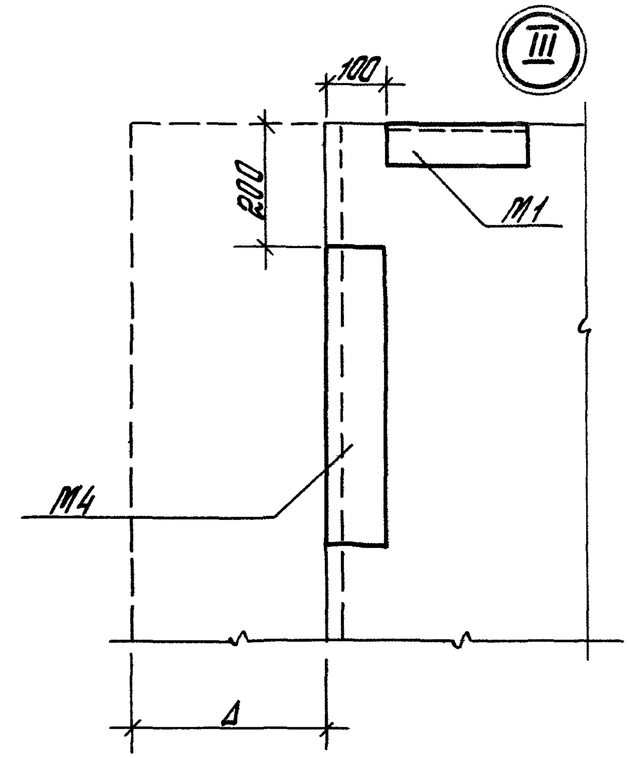

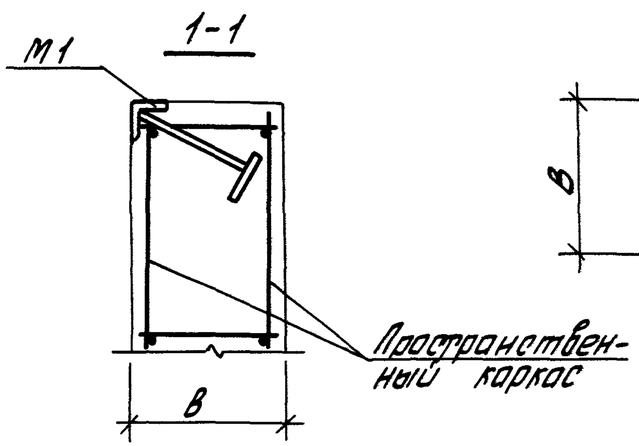

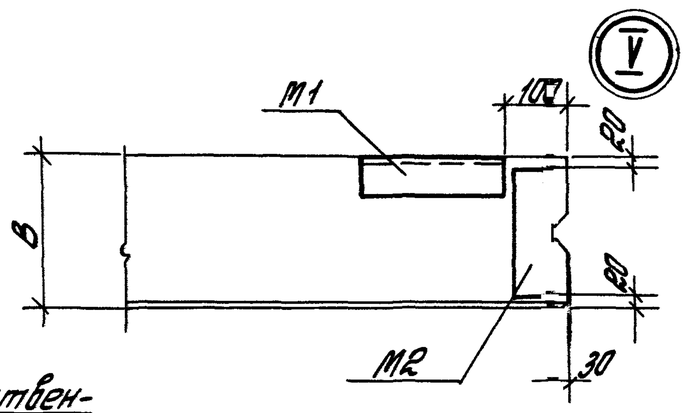

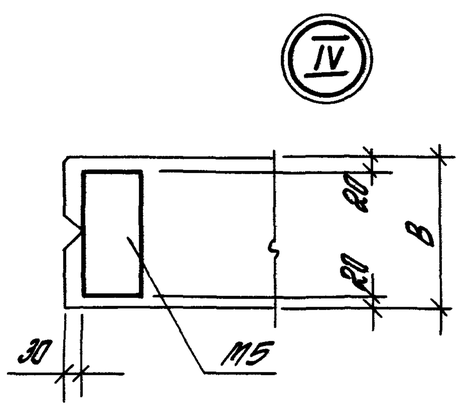

				1.030.1-1/88. 2-5-2
Зав.отд.	Стиланский			Узлы I ... V
Гл.инж.пр.	Рудаков			
Гл.спец.	Рудаева			
Техн.I к.	Казанцева			
Н.контр.	Иванова			

Стадия	Лист	Листов
Р		1

ЦНИИПРОМЗДАНИЙ