ТИПОВЫЕ КОНСТРУКЦИИ, ИЗДЕЛИЯ И УЗЛЫ ЗДАНИЙ И СООРУЖЕНИЙ

СЕРИЯ 1.020.1-2с/89

КОНСТРУКЦИИ КАРКАСА МЕЖВИДОВОГО ПРИМЕНЕНИЯ МНОГОЭТАЖНЫХ ОБЩЕСТВЕННЫХ ЗДАНИЙ, ПРОИЗВОДСТВЕННЫХ И ВСПОМОГАТЕЛЬНЫХ ЗДАНИЙ ПРОМЫШЛЕННЫХ ПРЕДПРИЯТИЙ ДЛЯ СТРОИТЕЛЬСТВА В РАЙОНАХ СЕЙСМИЧНОСТЬЮ 7,8 И 9 БАЛЛОВ И В НЕСЕЙСМИЧЕСКИХ РАЙОНАХ С ИЗГОТОВЛЕНИЕМ ИЗДЕЛИЙ КАРКАСА В ЕДИНЫХ ОПАЛУБОЧНЫХ ФОРМАХ

ВЫПУСК 7-1

ИЗДЕЛИЯ СОЕДИНИТЕЛЬНЫЕ СТАЛЬНЫЕ

РАБОЧИЕ ЧЕРТЕЖИ

1962-37

ТИПОВЫЕ КОНСТРУКЦИИ, ИЗДЕЛИЯ И УЗЛЫ ЗДАНИЙ И СООРУЖЕНИЙ

СЕРИЯ 1.020.1-2с/89

КОНСТРУКЦИИ КАРКАСА МЕЖВИДОВОГО ПРИМЕНЕНИЯ МНОГОЭТАЖНЫХ ОБЩЕСТВЕННЫХ ЗДАНИЙ, ПРОИЗВОДСТВЕННЫХ И ВСПОМОГАТЕЛЬНЫХ ЗДАНИЙ ПРОМЫШЛЕННЫХ ПРЕДПРИЯТИЙ ДЛЯ СТРОИТЕЛЬСТВА В РАЙОНАХ СЕЙСМИЧНОСТЬЮ 7,8 И 9 БАЛЛОВ И В НЕСЕЙСМИЧЕСКИХ РАЙОНАХ, С ИЗГОТОВЛЕНИЕМ ИЗДЕЛИЙ КАРКАСА В ЕДИНЫХ ОПАЛУБОЧНЫХ ФОРМАХ

ВЫПУСК 7-1

ИЗДЕЛИЯ СОЕДИНИТЕЛЬНЫЕ СТАЛЬНЫЕ

РАБОЧИЕ ЧЕРТЕЖИ

РАЗРАБОТАНЫ ТБИЛЗНИИЭП

ДИРЕКТОР ИНСТИТУТА Н.А.ЭДИШЕРАШВИЛИ

ГЛ.КОНСТР.ИНСТ. А.Г.ЧИКОБАВА

НАЧАЛЬНИК ОТДЕЛА Г.В.ТУРМАНИДЗЕ

ГЛ.ИНЖ.ПРОЕКТА Н.А.КАПАНАДЗЕ

ПРИ УЧАСТИИ НИИЖБ ГОССТРОЯ СССР

СОГЛАСОВАНО С ЦНИИСК им.В.А.КУЧЕРЕНКО

ЗАМ.ДИРЕКТОРА О.О.АНДРЕЕВ

ЗАВ.ЛАБ.СЕЙСМОСТОЙКИХ КОНСТРУКЦИЙ ЗДАНИЙ А.В.ЧЕРКАШИН

СТ.НАУЧНЫЙ СОТР. С.А.МИНАКОВ

УТВЕРЖДЕНЫ ГОСКОМАРХИТЕКТУРЫ

ПРИКАЗ ОТ 25.12.1989 г. № 244

ВВЕДЕНЫ В ДЕЙСТВИЕ С 01.07.1990 г.

ТбилЗНИИЭП ПРИКАЗ № 174 от 27.12.1989 г.

1962-37 2

Обозначение	Наименование	Стр.
1.020.1-2с/89 7-1	Содержание	2
ТТ	Технические требования	3
К1	Изделие соединительное МС1	4
К2	МС2, МС3	4
К3	МС4	5
К4	МС5	5
К5	МС6	6
К6	МС7	6
К7	МС8, МС9	7
К8	МС10, МС11	7

Обозначение	Наименование	Стр.
1.020.1-2с/89 7-1 К9	Изделие соединительное МС12 ... МС14	8
К10	МС15 ... МС17	8
К11	МС18	9
К12	МС19	9
К13	МС20	10
К14	МС21	10
К15	МС22	11
К16	Пластина ребро	11
К17	Изделие соединительное МС23 ... МС32	12
К18	МС30	12
К19	МС33, МС34	13

1.020.1-2с/89 в.7-1

Инв. № подл. | Подп. и дата | Взам. инв. №

Разраб.	Цквандава		
Провер.	Бускиядзе		06.87
ГИП	Цквандава		06.87
Н. контр.	Цквандава		

1.020.1-2с/89 7-1

Содержание

Стадия	Лист	Листов
Р		1

ТбилЗНИИЭП

1962-37 3 Формат А3

I. ОБЩАЯ ЧАСТЬ

I.I. Серия I.020.I-2с/89, выпуск 7-I содержит рабочие чертежи стальных соединительных изделий, предназначенных для выполнения соединений элементов каркасно-панельных зданий, сооружаемых в районах сейсмичностью 7,8 и 9 баллов и в несейсмических районах.

I.2. Рабочие чертежи узлов каркаса приведены в выпуске 6-I.

I.3. Перечень выпусков входящих в состав серии, приведен в выпуске 0-0.

I.4. Соединительные изделия разработаны в соответствии с требованиями СНиП 2.03.0I-84 "Бетонные и железобетонные конструкции", СНиП II-23-8I* "Стальные конструкции", СНиП 2.03.II-85 "Защита строительных конструкций от коррозии", СНиП 3.03.0I-87 "Несущие и ограждающие конструкции", "Рекомендации по проектированию стальных закладных деталей для железобетонных конструкций", разработанных НИИЖБ Госстроя СССР.

2. ХАРАКТЕРИСТИКА ИЗДЕЛИЙ

2.I. Выпуск содержит арматурные изделия и сварные закладные детали, состоящие из пластины, с приведенными к ним анкерными стержнями, либо пластинами.

2.2. Изделия соединительные изготовляются из стержневой арматурной стали классов А-Ш, ГОСТ 578I-82* и Вр-I, ГОСТ 6727-80*. Анкеры сварных закладных деталей изготовляются из арматурной стали класса А-Ш. Марку стали для анкерных стержней принимать по приложению I СНиП 2.03.0I-84 и табл.I "Рекомендаций" (см.п.I.4).

2.3. Марки сталей для изготовления пластин закладных деталей следует принимать в соответствии с приложением 2 СНиП 2.03.0I-84 и п.3.2 "Рекомендаций по проектированию стальных закладных деталей для железобетонных конструкций", разработанных НИИЖБ Госстроя СССР.

В данном выпуске марка стали принята из условия применения соединительных изделий для расчетной температуры эксплуатации конструкций до минус 40°С включительно.

Можно применять и сталь других марок при соблюдении требований по выбору материалов для сварки в соответствии с СНиП II-23-8I*.

2.4. Сварные соединения анкерных стержней с пластинами следует выполнять в соответствии с ГОСТ I4098-85 и табл.5 "Рекомендаций" (см.п.I.4).

2.5. Антикоррозионную защиту деталей в зависимости от степени агрессивности среды, в которой будет эксплуатироваться закладная деталь производить в соответствии с требованиями СНиП II-28-73* и табл.6 "Рекомендаций" (см.п.I.4).

2.6. Соединительные изделия должны отвечать условиям механизированного изготовления.

Разраб	Бускивадзе			I.020.I-2с/89 7-I ТТ.		
Провер	Барсакадзе		16.8			
ГИП	Бускивадзе		18.8			
Гл.к-ОТА	Капанадзе		08.8	Технические требования	Стадия	Лист	Листов
З.нач.отд	Анаферя				Р		1
Нач.отд.	Гурманидзе				ТбилЗНИИЭП		
Н.контр	Бускивадзе						

1.020.1-2с/89 в.7-1

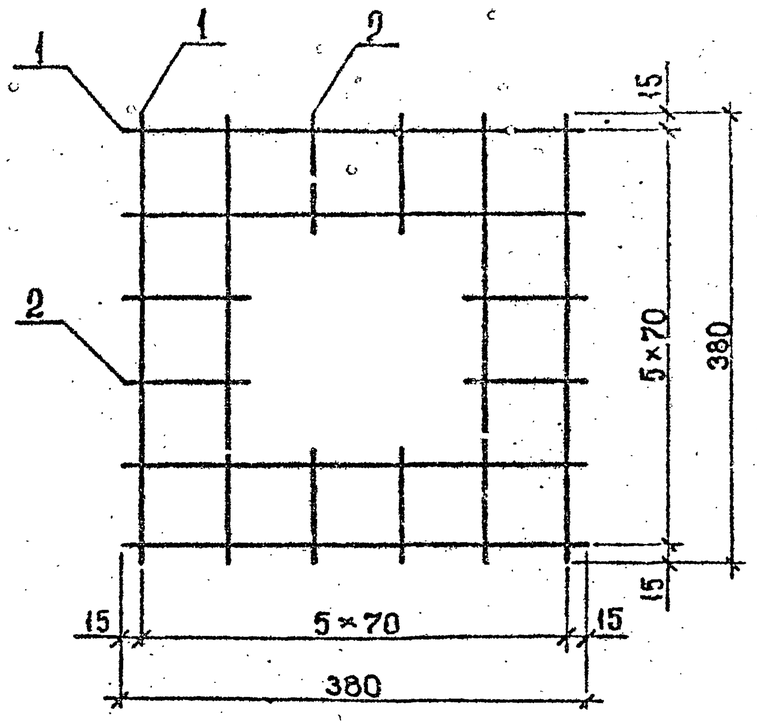

Марка изделия	Поз.	Наименование	Кол.	Масса ед., кг	Масса изделия, кг
МС 1	1	Ф10 А III , L = 380	8	0,23	2,32
	2	Ф10 А III , L = 100	8	0,06	

Арматура класса А III по ГОСТ 5781-82*

Разраб.	Чанкветадзе		
Проверил	Бускивадзе		06.89
ГИП	Бускивадзе		06.89
Н. контр.	Чкванава		

1.020.1-2с/89 7-1 К1

Изделие соединительное МС1

Стадия	Лист	Листов
Р		1

ТбилЗНИИЭП

Взам. инв. № | Подпись и дата | Инв. № подл.

ФОРМАТ А4

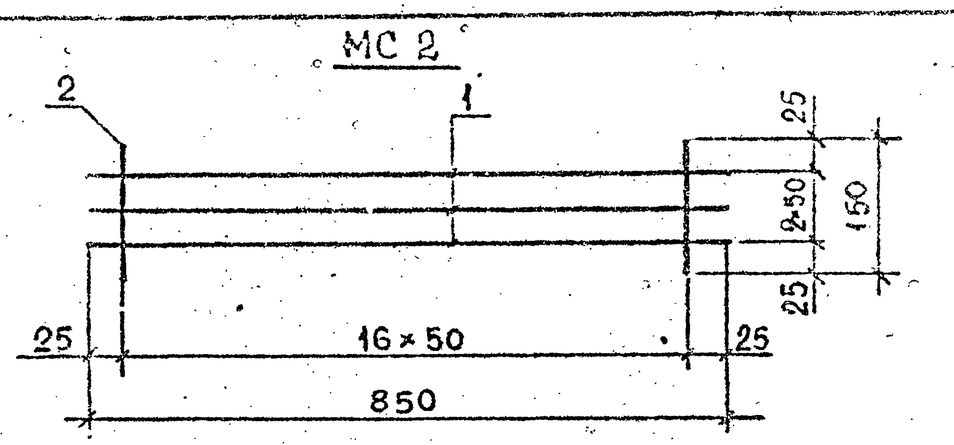

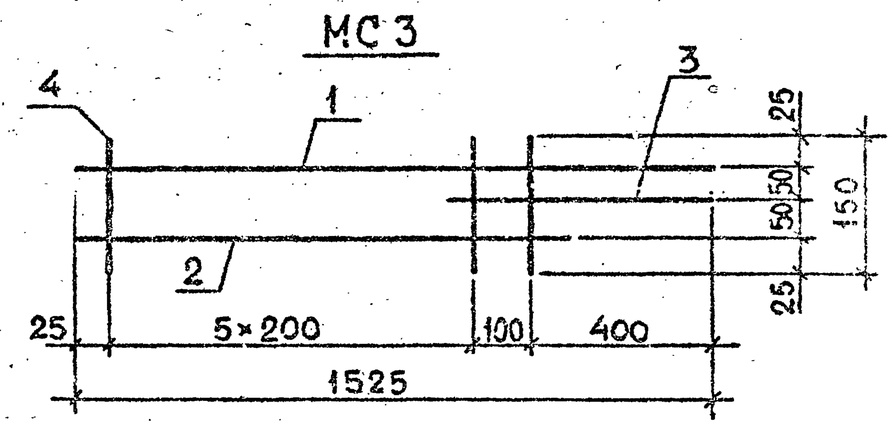

Марка изделия	Поз.	Наименование	Кол.	Масса ед., кг	Масса изделия, кг
МС 2	1	4ФВрI , L = 850	3	0,08	0,41
	2	4ФВрI , L = 150	17	0,01	
МС 3	1	Ф8 А III , L = 1525	1	0,60	1,68
	2	Ф8 А III , L = 1150	1	0,45	
	3	Ф8 А III , L = 525	1	0,21	
	4	Ф8 А III , L = 150	7	0,06	

Арматура класса ВрI по ГОСТ 6727-80*, класса АI по ГОСТ 5781-82*

Разраб.	Чанкветадзе		
Провер.	Бускивадзе		06.89
ГИП	Чкванава		06.89
Н. контр.	Бускивадзе		

1.020.1-2с/89 7-1 К2

Изделие соединительное МС2, МС3

Стадия	Лист	Листов
Р		1

ТбилЗНИИЭП

Взам. инв. № | Подпись и дата | Инв. № подл.

ФОРМАТ А4

1.020.1-2с/89 В. 1-1

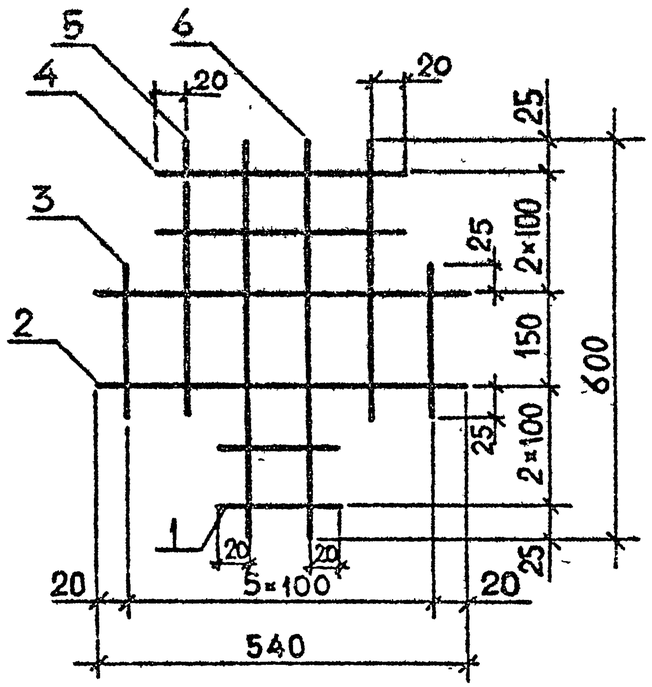

Марка изделия	Поз.	Наименование	Кол.	Масса ед., кг	Масса изделия, кг
МС4	1	Ø10 AIII, L=140	2	0,09	2,74
	2	Ø10 AIII, L=540	2	0,33	
	3	Ø10 AIII, L=200	2	0,12	
	4	Ø10 AIII, L=340	2	0,21	
	5	Ø10 AIII, L=400	2	0,25	
	6	Ø10 AIII, L=600	2	0,37	

Арматура класса AIII по ГОСТ 5781-82*.

Разраб.	Чанкветадзе		1.020.1-2с/89 7-1 К3
Провер.	Чкванава		
ГИП	Бускивадзе		Изделие соединительное МС4
Н.контр.	Бускивадзе		Стадия Р; Лист; Листов 1; ТбилЗНИИЭП

Инв.№подл. | Подпись и дата | Взам.инв.№

Формат А4

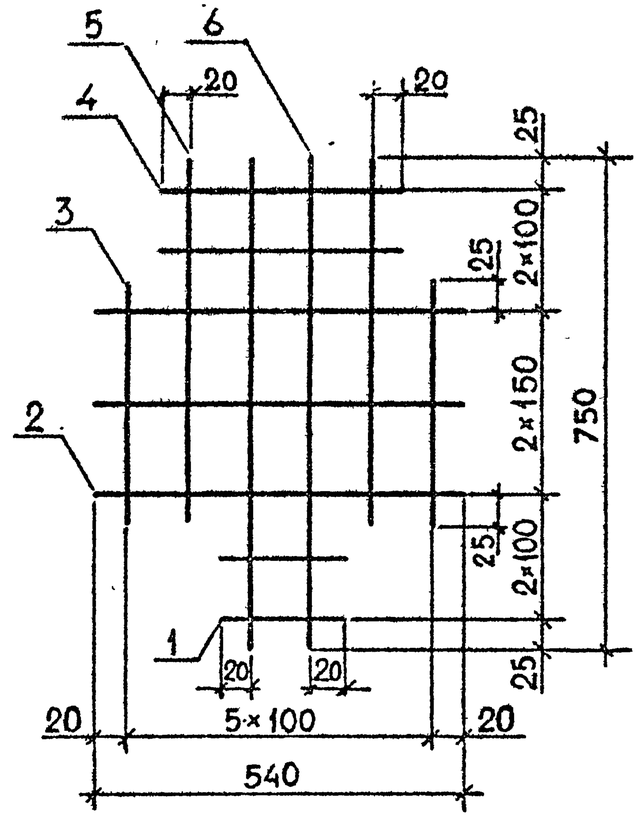

Марка изделия	Поз.	Наименование	Кол.	Масса ед., кг	Масса изделия, кг
МС5	1	Ø10 AIII, L=140	2	0,09	3,63
	2	Ø10 AIII, L=540	3	0,33	
	3	Ø10 AIII, L=350	2	0,22	
	4	Ø10 AIII, L=340	2	0,21	
	5	Ø10 AIII, L=550	2	0,34	
	6	Ø10 AIII, L=750	2	0,46	

Арматура класса AIII по ГОСТ 5781-82*.

Разраб.	Тавшавадзе		1.020.1-2с/89 7-1 К4
Провер.	Бускивадзе		
ГИП	Чкванава		Изделие соединительное МС5
Н.контр.	Чкванава		Стадия Р; Лист; Листов 1; ТбилЗНИИЭП

Инв.№подл. | Подпись и дата | Взам.инв.№

1962-37 6

Формат А4

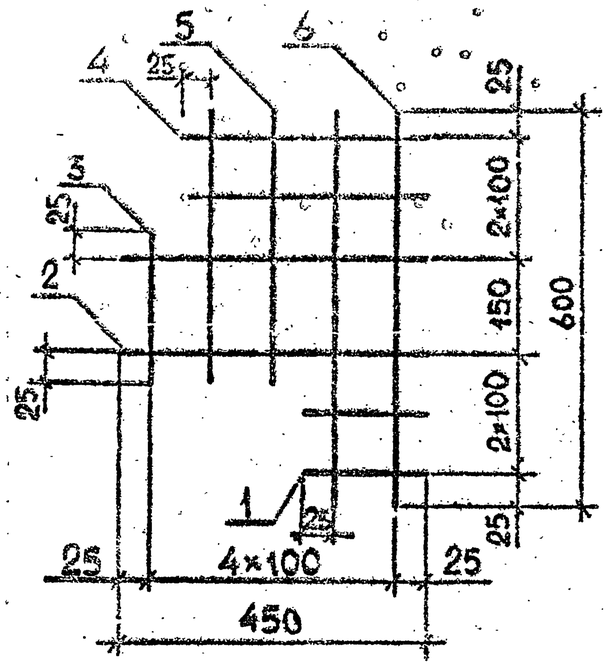

Марка изделия	Поз.	Наименование	Кол.	Масса ед., кг	Масса изделия, кг
МС6	1	Ø10 AIII, L=150	2	0,09	2,54
	2	Ø10 AIII, L=450	2	0,28	
	3	Ø10 AIII, L=200	1	0,12	
	4	Ø10 AIII, L=350	2	0,22	
	5	Ø10 AIII, L=400	2	0,25	
	6	Ø10 AIII, L=600	2	0,37	

Арматура класса AIII по ГОСТ 5781-82*.

Разраб.	Тавшавадзе		1.020.1-2с/89 7-1 К5
Провер.	Чиванава		
ГИП	Бускивадзе		Изделие соединительное МС6 — Стадия Р, Лист, Листов 1 — ТбилЗНИИЭП
Н.контр.	Бускивадзе		

Взам. инв. № | Подпись и дата | Инв. № подл.

Формат А4

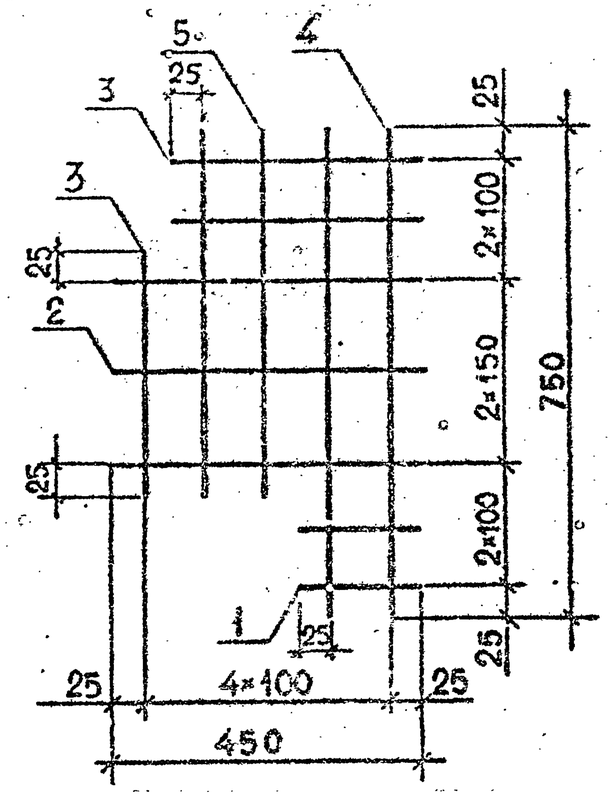

Марка изделия	Поз.	Наименование	Кол.	Масса ед., кг	Масса изделия, кг
МС7	1	Ø10 AIII, L=150	2	0,09	3,28
	2	Ø10 AIII, L=450	3	0,28	
	3	Ø10 AIII, L=350	3	0,22	
	4	Ø10 AIII, L=750	2	0,46	
	5	Ø10 AIII, L=550	2	0,34	

Арматура класса AIII по ГОСТ 5781-82*.

Разраб.	Чанкветадзе		1.020.1-2с/89 7-1 К6
Провер.	Бускивадзе		
ГИП	Чиванава	08.89	Изделие соединительное МС7 — Стадия Р, Лист, Листов 1 — ТбилЗНИИЭП
Н.контр.	Чиванава		

Взам. инв. № | Подпись и дата | Инв. № подл.

1962-37 7

Формат А4

1.020.1-2с/89 В.7-1

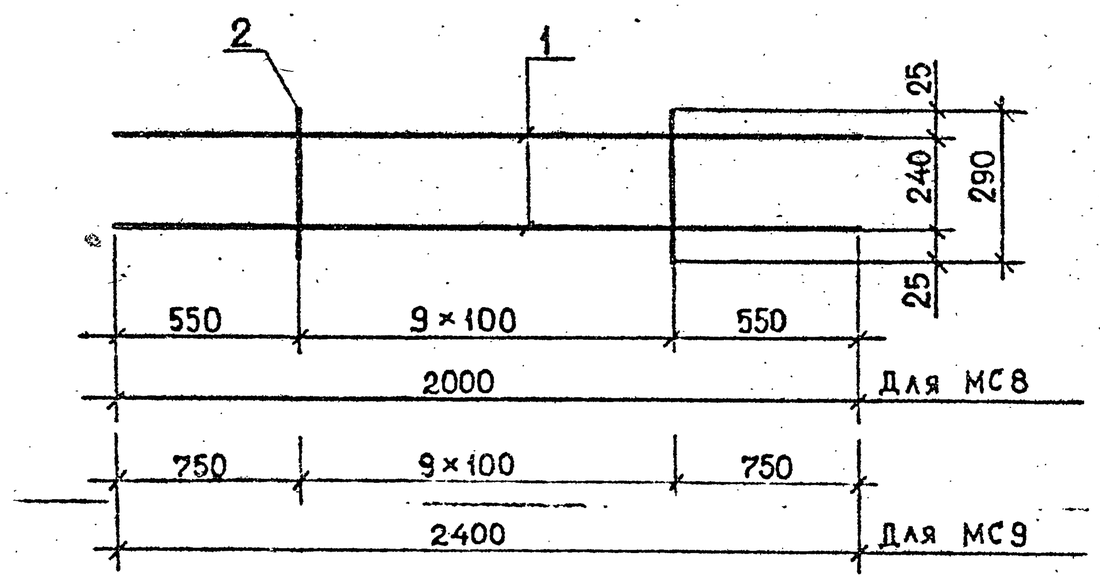

Марка изделия	Поз.	Наименование	Кол.	Масса ед., кг	Масса изделия, кг
МС8	1	⌀18 AIII, L=2000	2	4,0	8,60
	2	⌀6 AI, L=290	10	0,06	
МС9	1	⌀25 AIII, L=2400	2	9,22	19,54
	2	⌀8 AI, L=290	10	0,11	

Арматура класса AI и AIII по ГОСТ 5781-82*.

Взам. инв. №
Подпись и дата
Инв. № подл.

Разраб.	Тавшавадзе		
Провер.	Бускивадзе		
ГИП	Чкванава		
Н. контр.	Чкванава		

1.020.1-2с/89 7-1 К7

Изделие соединительное МС8, МС9

Стадия	Лист	Листов
Р		1

ТбилЗНИИЭП

Формат А4

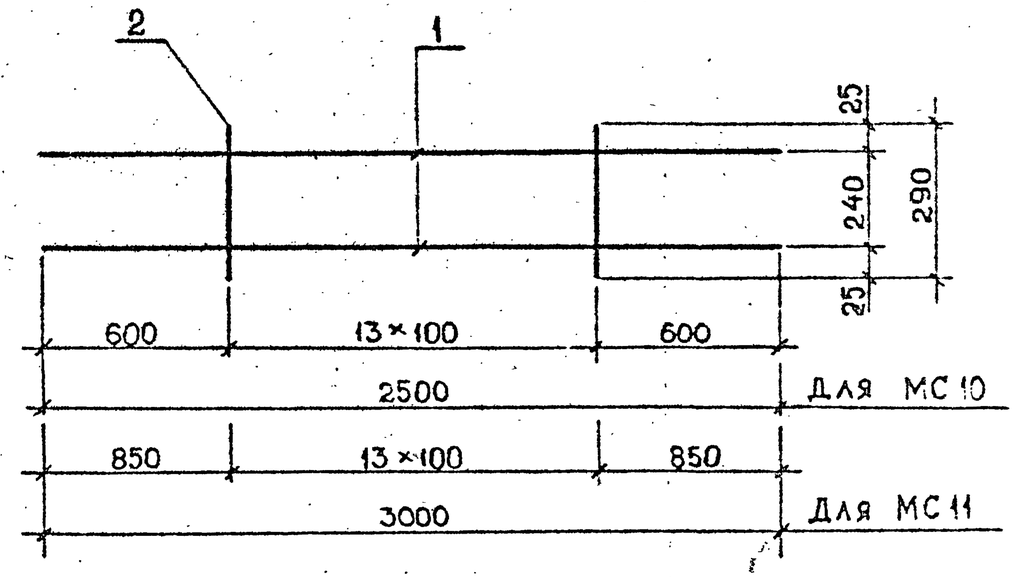

Марка изделия	Поз.	Наименование	Кол.	Масса ед., кг	Масса изделия, кг
МС10	1	⌀20 AIII, L=2500	2	6,17	13,18
	2	⌀6 AI, L=290	14	0,06	
МС11	1	⌀28 AIII, L=3000	2	14,49	30,52
	2	⌀8 AI, L=290	14	0,11	

Арматура класса AI и AIII по ГОСТ 5781-82*.

Взам. инв. №
Подпись и дата
Инв. № подл.

Разраб.	Тавшавадзе		
Провер.	Бускивадзе		
ГИП	Чкванава		08.87
Н. контр.	Чкванава		

1.020.1-2с/89 7-1 К8

Изделие соединительное МС10, МС11

Стадия	Лист	Листов
Р		1

ТбилЗНИИЭП

1962-37 8

Формат А4

1.020.1-2с/89 В.7-1

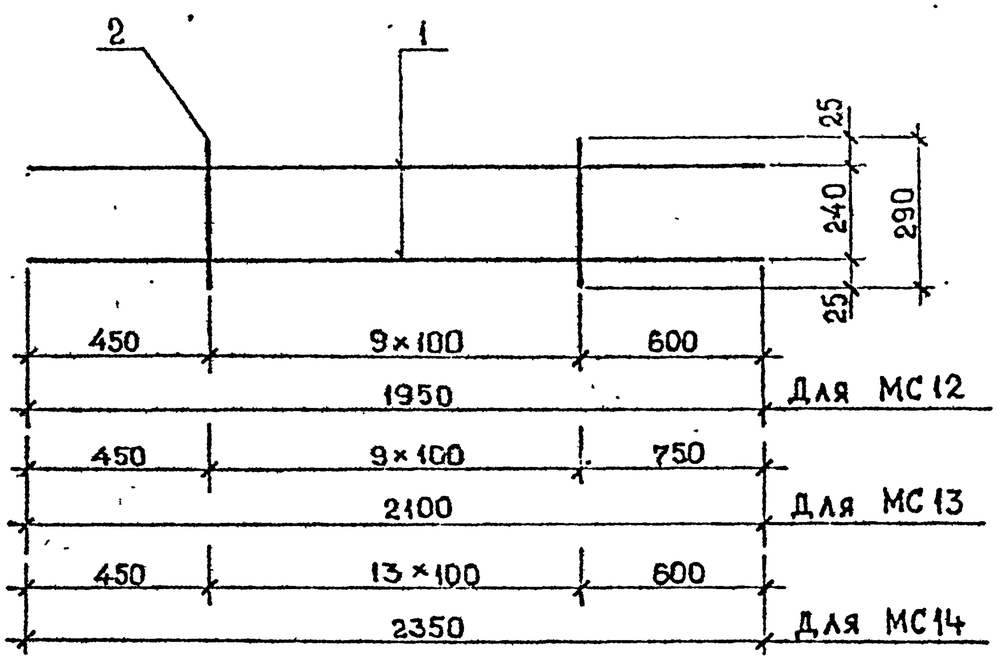

Марка изделия	Поз.	Наименование	Кол.	Масса ед., кг	Масса изделия, кг
МС12	1	Ø20 AIII, L=1950	2	4,81	10,22
	2	Ø6 AI, L=290	10	0,06	
МС13	1	Ø25 AIII, L=2100	2	8,06	17,22
	2	Ø8 AI, L=290	10	0,11	
МС14	1	Ø20 AIII, L=2350	2	5,80	12,44
	2	Ø6 AI, L=290	14	0,06	

Арматура класса AI и AIII по ГОСТ 5781-82*.

Разраб.	Чанкветадзе		1.020.1-2с/89 7-1 К9
Провер.	Чкванава		
ГИП	Бускивадзе		Изделие соединительное МС12 ... МС14
Н.контр.	Бускивадзе		Стадия Р, Лист, Листов 1 — ТбилЗНИИЭП

Взам. инв. № | Подпись и дата | Инв. № подл.

Формат А4

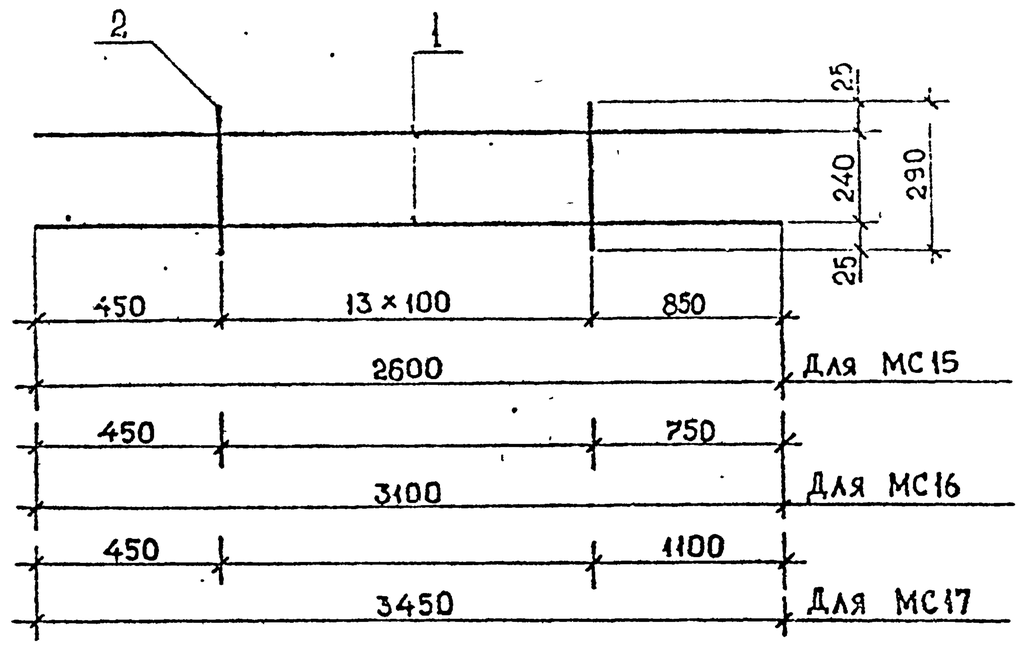

Марка изделия	Поз.	Наименование	Кол.	Масса ед., кг	Масса изделия, кг
МС15	1	Ø28 AIII, L=2600	2	12,56	26,66
	2	Ø8 AI, L=290	14	0,11	
МС16	1	Ø25 AIII, L=3100	2	11,90	26,00
	2	Ø8 AI, L=290	20	0,11	
МС17	1	Ø36 AIII, L=3450	2	27,57	58,74
	2	Ø10 AI, L=290	20	0,18	

Арматура класса AI и AIII по ГОСТ 5781-82*.

Разраб.	Тавшавадзе		1.020.1-2с/89 7-1 К10
Провер.	Чкванава		
ГИП	Бускивадзе	18.89	Изделие соединительное МС15 ... МС17
Н.контр.	Бускивадзе		Стадия Р, Лист, Листов 1 — ТбилЗНИИЭП

Взам. инв. № | Подпись и дата | Инв. № подл.

Формат А6

1.020.1-2с/89 В.7-1

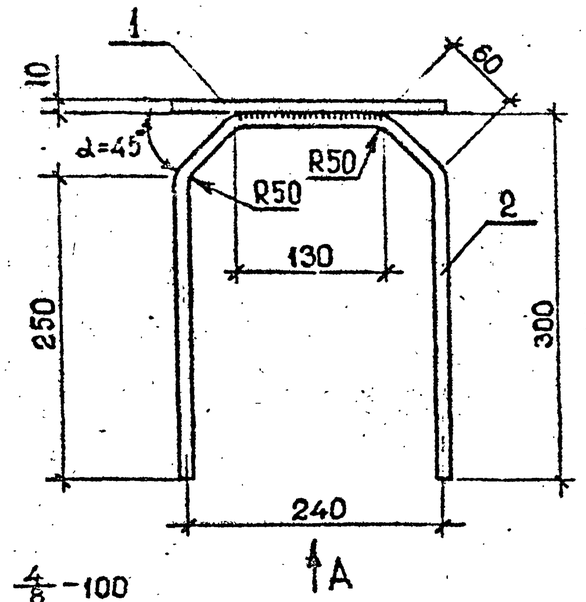

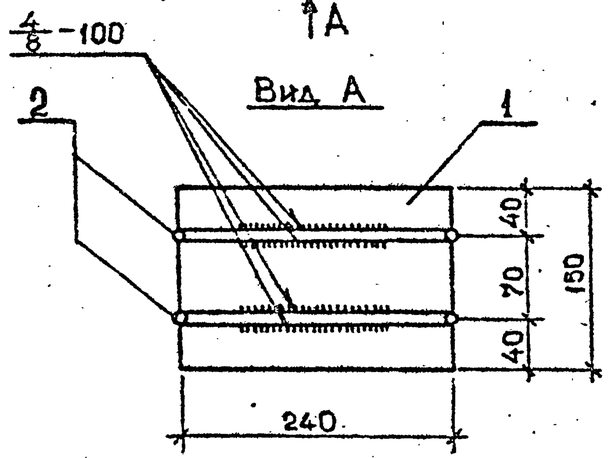

Марка изделия	Поз.	Наименование	Кол.	Масса ед., кг	Масса изделия, кг
МС 18	1	—10×240, L=150	1	2,83	3,75
	2	Ф10 А III, L=750	2	0.46	

Арматура класса А III по ГОСТ 5781-82*
Полоса по ГОСТ 103-76*, марка стали ВСт3пс6-1

Разраб.	Тавшавадзе		1.020.1-2с/89 7-1 К11
Провер.	Бускивадзе		
ГИП	Чкванава		Изделие соединительное МС 18
Н.контр.	Чкванава		Стадия Р · Лист · Листов 1 · ТбилЗНИИЭП

Инв.№подл. | Подпись и дата | Взам.инв.№

ФОРМАТ А4

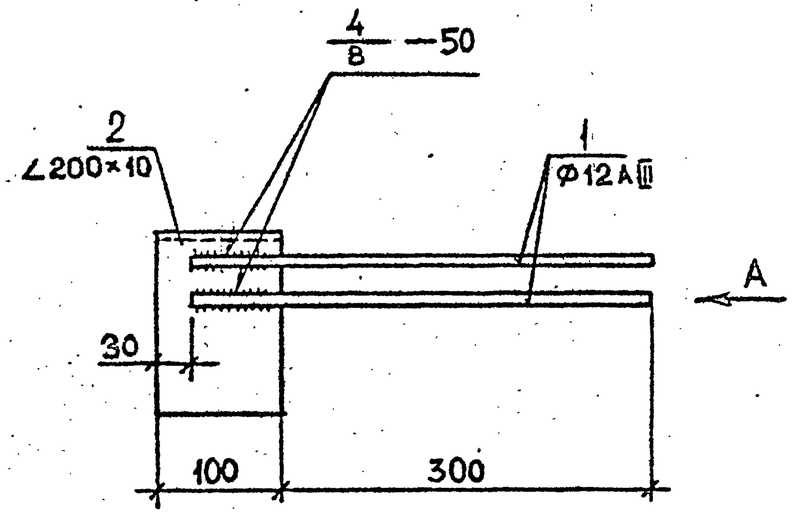

Вид А

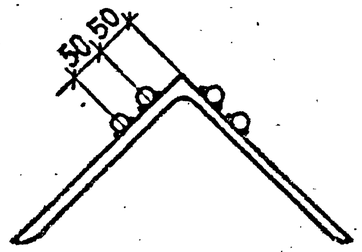

Марка изделия	Поз.	Наименование	Кол.	Масса ед., кг	Масса изделия, кг
МС 19	1	Ф12 А III, L=370	4	0,33	5,02
	2	∠200×200×12, L=100	1	3,70	

Арматура класса А III по ГОСТ 5781-82*
Уголок по ГОСТ 8509-86, марка стали ВСт3пс6-1

Разраб.	Тавшавадзе		1.020.1-2с/89 7-1 К12
Провер.	Бускивадзе		
ГИП	Чкванава	08.89	Изделие соединительное МС 19
Н.контр.	Чкванава		Стадия Р · Лист · Листов 1 · ТбилЗНИИЭП

Инв.№подл. | Подпись и дата | Взам.инв.№

1962-37 10

ФОРМАТ А4

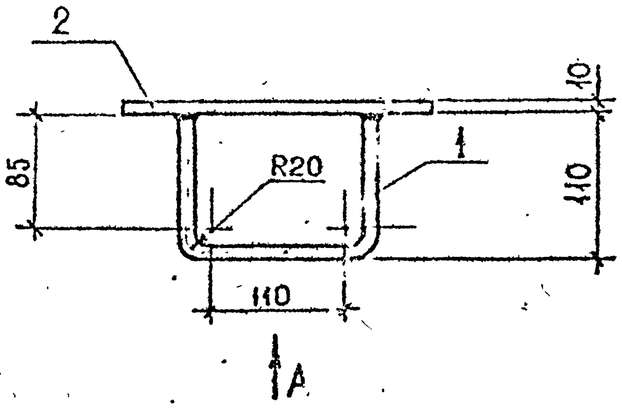

Вид А

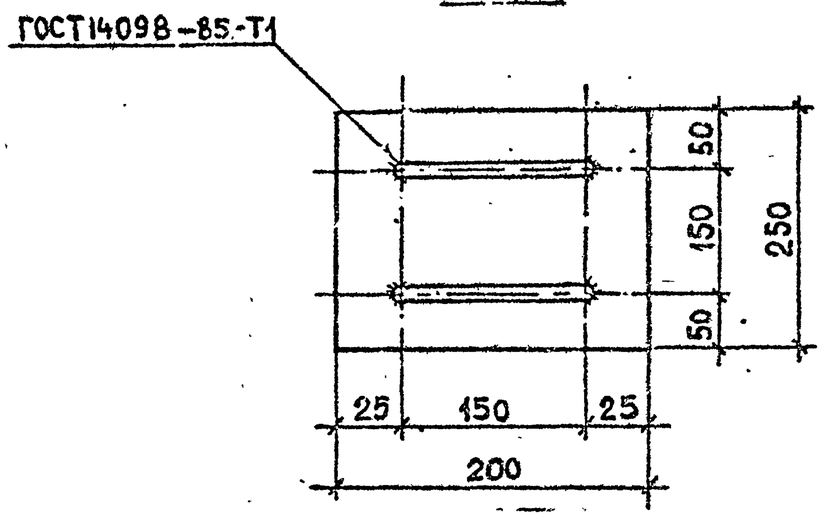

Марка изделия	Поз.	Наименование	Кол.	Масса ед., кг	Масса изделия, кг
МС 20	1	Ø10 AIII, L=345	2	0,21	4,35
	2	—10×200, L=250	1	3,93	

Арматура класса AIII по ГОСТ 5781-82*
Полоса по ГОСТ 103-76*, марка стали ВСт3пс6-1

Разраб.	Тавшавадзе		1.020.1-2с/89 7-1 К13
Провер.	Бусквадзе		
ГИП	Чкванава		
Н.контр.	Чкванава		

Изделие соединительное МС 20

Стадия	Лист	Листов
Р		1

ТбилЗНИИЭП

Формат А4

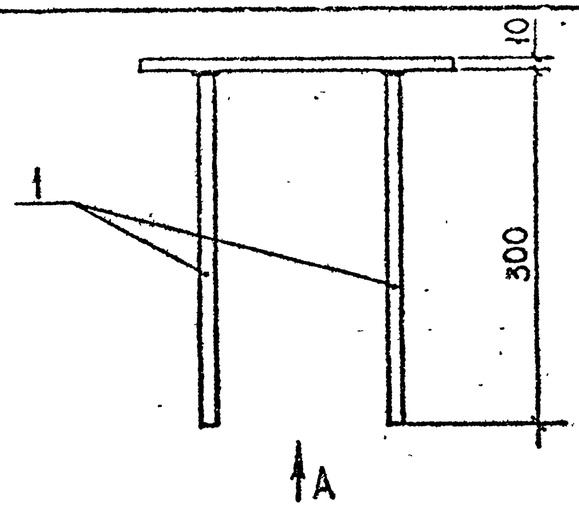

Вид А

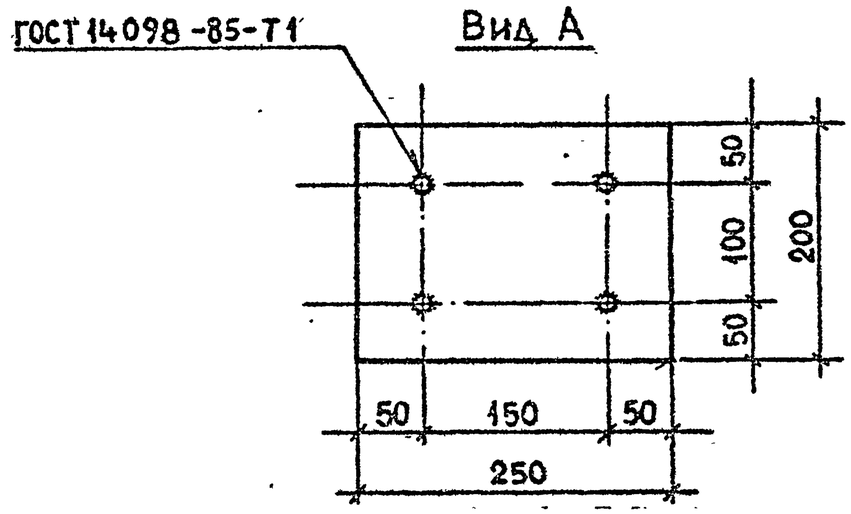

Марка изделия	Поз.	Наименование	Кол.	Масса ед., кг	Масса изделия, кг
МС 21	1	Ø10 AIII, L=300	4	0,19	4,69
	2	—10×250, L=200	1	3,93	

Арматура класса AIII по ГОСТ 5781-82*
Полоса по ГОСТ 103-76*, марка стали ВСт3пс6-1

Разраб.	Чанкветадзе		1.020.1-2с/89 7-1 К14
Провер.	Бусквадзе		
ГИП	Чкванава	08.89	
Н.контр.	Чкванава		

Изделие соединительное МС 21

Стадия	Лист	Листов
Р		1

ТбилЗНИИЭП

Формат А4

1.020.1-2с/89 В.7.1

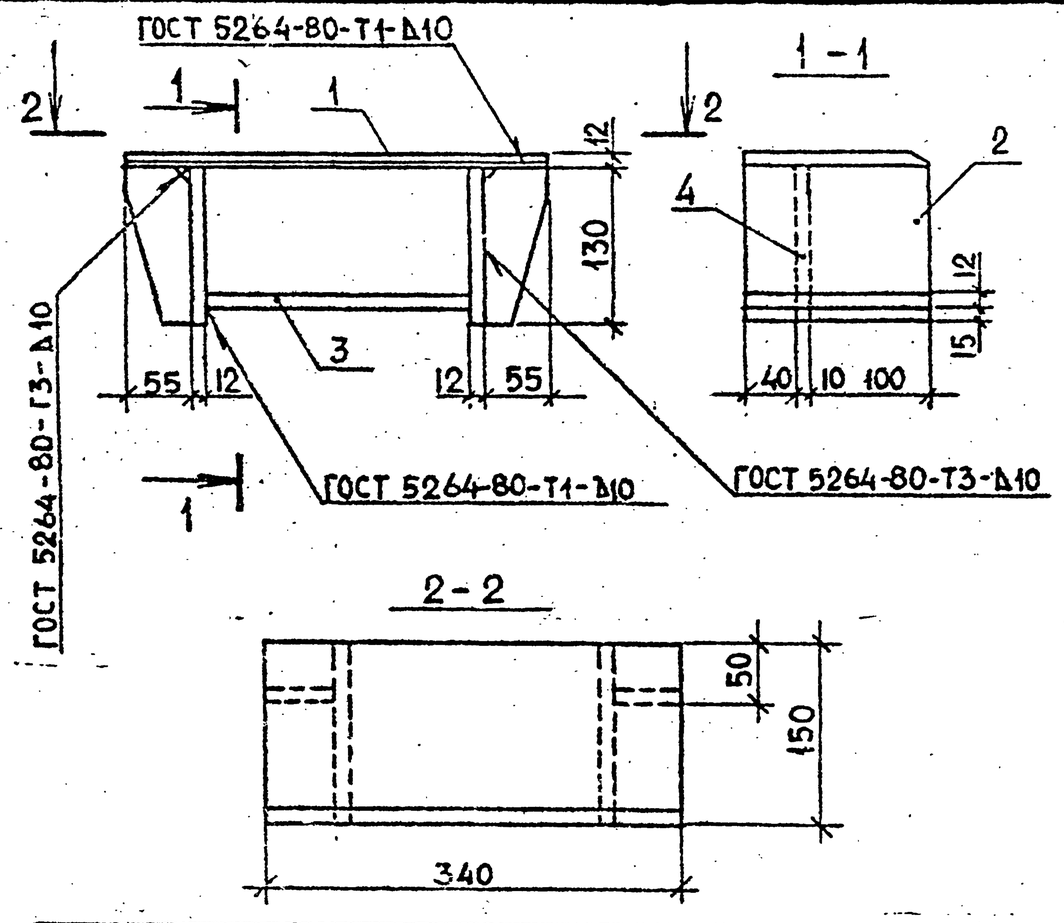

Марка изделия	Поз.	Наименование	Кол.	Масса ед., кг	Масса изделия, кг
МС 22	1	Пластина см. К16	1	4,80	12,51
	2	−12×130, L=150	2	1,84	
	3	−12×150, L=206	1	2,91	
	4	Ребро см. К16	2	0,56	

Полоса по ГОСТ 103-76*, марка стали ВСТ3пс6-1

Разраб.	Чаниветадзе		1.020.1-2с/89 7-1 К15
Провер.	Бускивадзе		
ГИП	Чкванава		
Н.контр.	Чкванава		Изделие соединительное МС 22

Стадия	Лист	Листов
Р		1

ТбилЗНИИЭП

Инв.№подл. | Подпись и дата | Взам.инв.№

ФОРМАТ А4

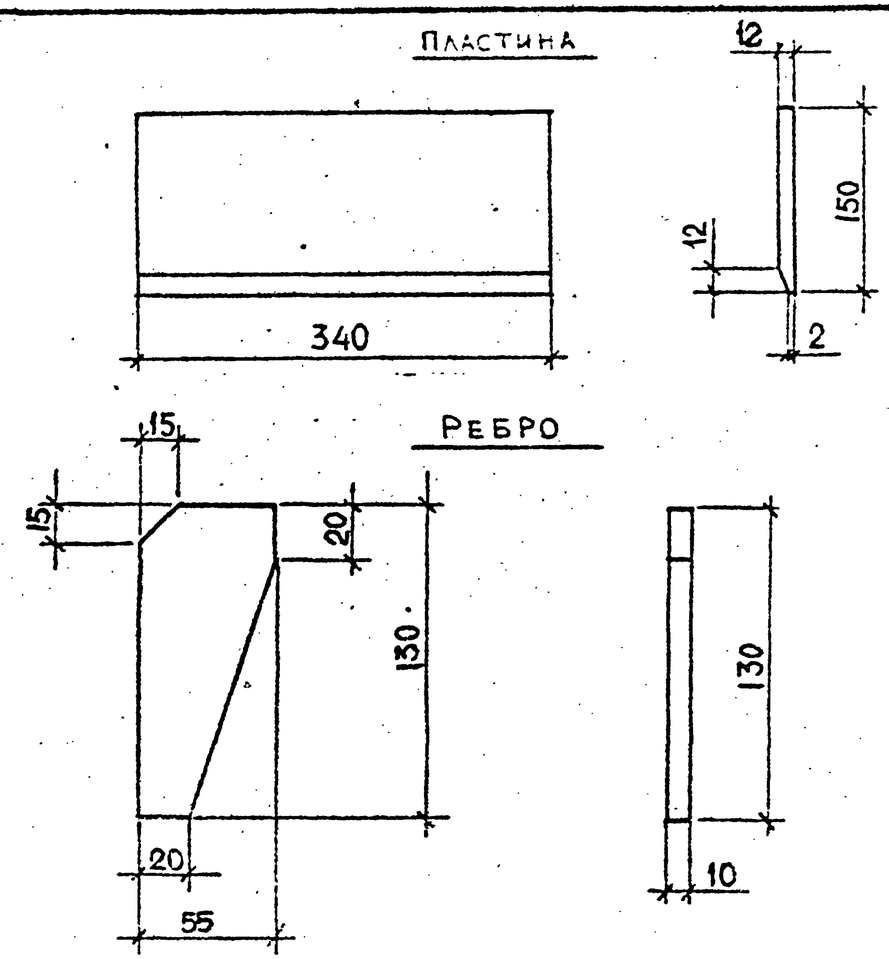

Марка изделия	Поз.	Наименование	Кол.	Масса ед., кг	Масса изделия, кг
Пластина		−12×150, L=340	1	4,80	4,80
Ребро		−10×55, L=130	2	0,56	1,12

Полоса по ГОСТ 103-76*, марка стали ВСТ3пс6-1

Разраб.	Тавшавадзе		1.020.1-2с/89 7-1 К16
Провер.	Бускивадзе		
ГИП	Чкванава	18.09	
Н.контр.	Чкванава		Пластина, ребро

Стадия	Лист	Листов
Р		1

ТбилЗНИИЭП

Инв.№подл. | Подпись и дата | Взам.инв.№

1962-37 12

ФОРМАТ А4

1.020.1-2с/89 В. 7-1

МС23, МС24, МС31, МС32

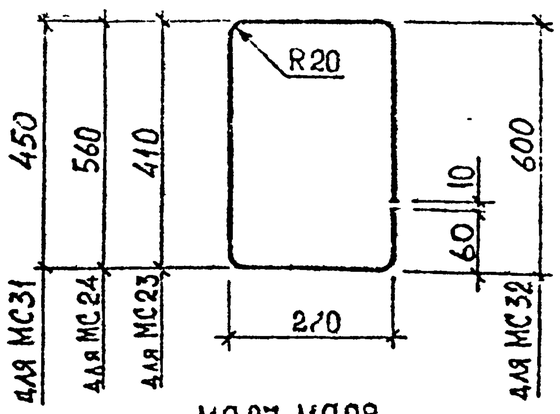

МС25, МС25

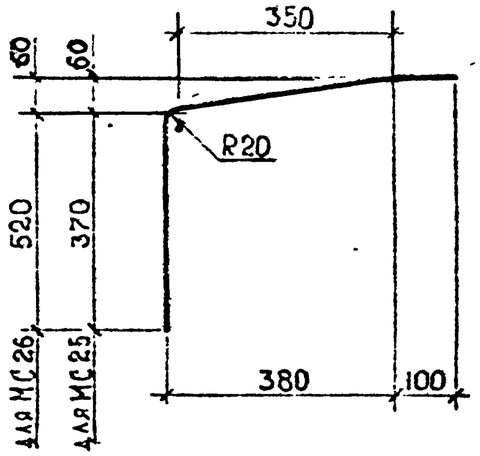

МС27, МС28

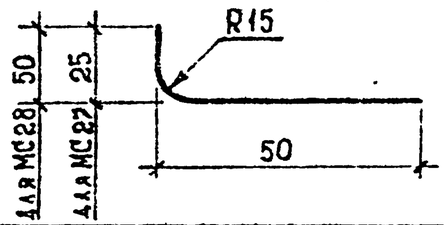

МС29

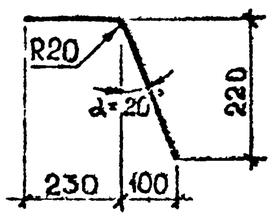

Марка изделия	Поз.	Наименование	Кол.	Масса ед., кг	Масса изделия, кг
МС 23	–	⌀10 AIII, L=1350	1	0,83	0,83
МС 24	–	⌀10 AIII, L=1650	1	1,02	1,02
МС 25	–	⌀16 AIII, L=870	1	1,37	1,37
МС 26	–	⌀16 AIII, L=1020	1	1,61	1,61
МС 27	–	⌀10 AI, L=65	1	0,04	0,04
МС 28	–	⌀10 AI, L=90	1	0,06	0,06
МС 29	–	⌀16 AIII, L=460	1	0,73	0,73
МС31	–	⌀10 AIII, L=1430	1	0,88	0,88
МС32	–	⌀10 AIII, L=1730	1	1,07	1,07

Арматура класса AIII по ГОСТ 5781-82*, AI по ГОСТ 5781-82*

Разраб.	Чанкветадзе		1.020.1-2с/89 7-1 К17
Провер.	Чквачава		
ГИП	Бускибадзе		
Н.контр.	Бускибадзе		Изделие соединительное МС 23 ... МС 29, МС31, МС32

Стадия	Лист	Листов
Р		1

ТбилЗНИИЭП

Инв.№подл. | Подпись и дата | Взам.инв.№

ФОРМАТ А4

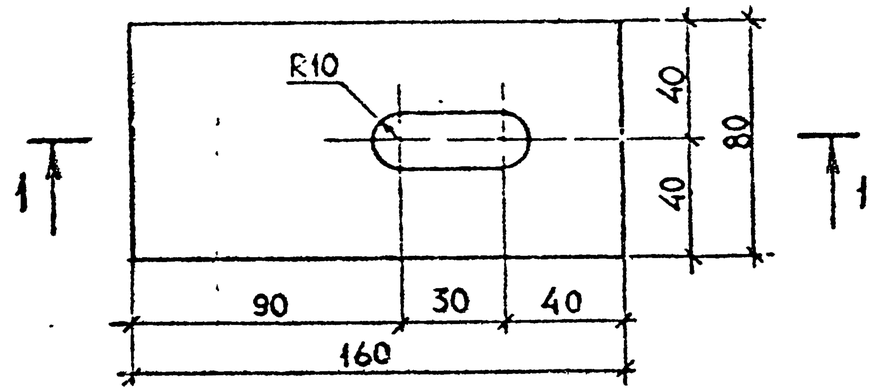

1—1

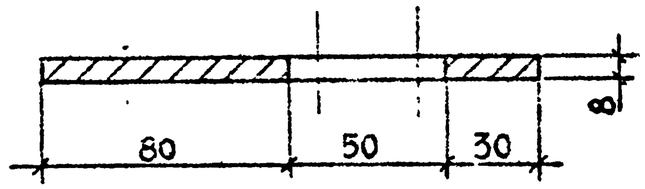

Марка изделия	Поз.	Наименование	Кол.	Масса ед., кг	Масса изделия, кг
МС 30		–8×80, L=160	1	0,80	0,80

Полоса по ГОСТ 103-76*, марка стали ВСТ3пс6-1

Разраб.	Тавшавадзе		1.020.1-2с/89 7-1 К18
Провер.	Бускибадзе		
ГИП	Чквандава		
Н.контр.	Чквандава		Изделие соединительное МС 30

Стадия	Лист	Листов
Р		1

ТбилЗНИИЭП

Инв.№подл. | Подпись и дата | Взам.инв.№

ФОРМАТ А4

1.020.1-2с/89 В.7-1

МС 33

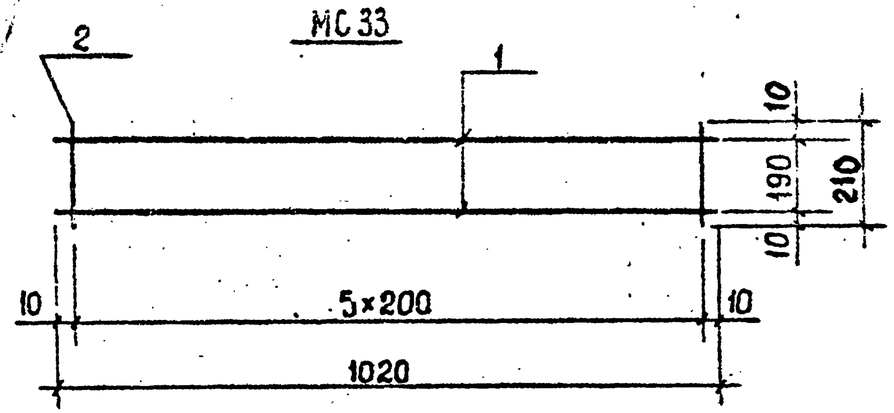

МС 34

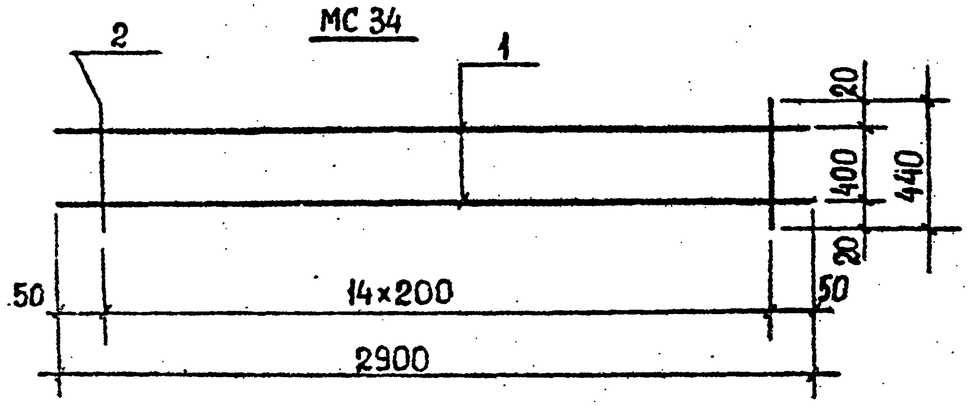

Марка изделия	Поз.	Наименование	Кол.	Масса ед., кг	Масса изделия, кг
МС 33	1	⌀8 AI, L=1020	2	0,40	1,1
	2	⌀6 AI, L=210	6	0,05	
МС 34	1	⌀8 AIII, L=2900	2	1,15	4,85
	2	⌀8 AIII, L=440	15	0,17	

Арматура класса AIII и AI по ГОСТ 5781-82*.

Разраб.	Кахадзе	
Провер.	Хасиев	
ГИП	Балавадзе	
Н. контр.	Балавадзе	

1.020.1-2с/89 7-1 К19

Изделие соединительное МС 33; МС 34.

Стадия	Лист	Листов
Р		1

ТбилЗНИИЭП

Формат А4

Взам. инв. № | Подпись и дата | Инв. № подл.

1962-37 (14)

Формат А4