ГОССТРОЙ СССР
ГЛАВПРОМСТРОЙПРОЕКТ
СОЮЗМЕТАЛЛУРГСТРОЙНИИПРОЕКТ
ГПИ „ИРКУТСКИЙ ПРОМСТРОЙПРОЕКТ"

# ВТИ·КЖ·01·82

# ОГРАЖДАЮЩИЕ КОНСТРУКЦИИ ЛЕСТНИЧНЫХ КЛЕТОК ДЛЯ ЗДАНИЙ

## ПО СЕРИЯМ КИ·20/70 И КИС·20

ВЫПУСК 4

## МОНТАЖНЫЕ УЗЛЫ

РАБОЧИЕ ЧЕРТЕЖИ

1982

ГОССТРОЙ СССР
ГЛАВПРОМСТРОЙПРОЕКТ
СОЮЗМЕТАЛЛУРГСТРОЙНИИПРОЕКТ
ГПИ „ИРКУТСКИЙ ПРОМСТРОЙПРОЕКТ"

# ВТИ·КЖ·01·82

# ОГРАЖДАЮЩИЕ КОНСТРУКЦИИ ЛЕСТНИЧНЫХ КЛЕТОК ДЛЯ ЗДАНИЙ

## ПО СЕРИЯМ ИИ·20/70 И ИИС·20

## ВЫПУСК 4

## МОНТАЖНЫЕ УЗЛЫ

РАБОЧИЕ ЧЕРТЕЖИ

СОГЛАСОВАНО:
ГЛАВВОСТОКСИБСТРОЕМ
ПРОТОКОЛ №39 ОТ 13.03.80

ГЛАВНЫЙ ИНЖЕНЕР
ИНСТИТУТА ЮДАЛЕВИЧ
ГЛАВНЫЙ ИНЖЕНЕР
ПРОЕКТА БУБИС

| НАИМЕНОВАНИЕ | СТР. | ЛИСТ |
|---|---|---|
| Содержание. Пояснительная записка | I | |
| Узлы I,2 | | I |
| Узлы 3÷6 | | 2 |
| Узлы 7,8 | | 3 |
| Узел 9 | | 4 |
| Узлы I0,II | | 5 |
| Узлы I2,I3 | | 6 |
| Узлы I4,I5 | | 7 |
| Узел I6 | | 8 |
| Узел крепления фахверковой стойки I7 | | 9 |
| Узлы I8,I9 | | I0 |
| Узлы 20,2I | | II |
| Узлы крепления насадок 22,22а,22б,23,23а,23б | | I2 |
| Узлы 24,25 | | I3 |
| Узел 26 | | I4 |
| Узел 27 | | I5 |
| Узел 28 | | I6 |
| Узлы 29÷3I | | I7 |


## ПОЯСНИТЕЛЬНАЯ ЗАПИСКА

### I.Общая часть

I.I.Настоящая серия содержит рекомендации по применению и рабочие чертежи сборных железобетонных стеновых панелей и плит покрытия пристроенных и встроенных лестничных клеток по серии ТАС-I-23 выпуски I и 2 для многоэтажных производственных зданий промышленных предприятий,возводимых по унифицированным г[illegible]аритным схемам и в конструкциях серий ИИС-20 и ИИ-20/70 при строительстве в сейсмических и несейсмических районах и разработана для главвостоксибстроя.

Серия состоит из следующих выпусков:

Выпуск I.Материалы для проектирования.

Выпуск 2.Стеновые панели и плиты покрытия.Рабочие чертежи.

Выпуск 3.Арматурные,закладные и соединительные изделия. Рабочие чертежи.

Выпуск 4.Монтажные узлы.Рабочие чертежи.

I.2.В настоящем выпуске разработаны рабочие чертежи монтажных узлов стеновых панелей и плит покрытия с элементами каркаса лестничных клеток.

### 2.Конструктивные решения

2.I.Все монтажные работы должны производиться согласно требованиям главы СНиП III-I6-80 "Бетонные и железобетонные конструкции сборные".

2.2.Монтажную сварку выполнять в соответствии с требованиями СН 393-78 и СНиП III-I6-80.
Электроды по ГОСТ 9467-75.Сварку оцинкованных изделий выполнять в соответствии с пунктами 4.I00÷4.I02 СН393-78.

2.3.Толщина сварных швов 8 мм, кроме оговоренных.

2.4.Поверхности с цинковым покрытием закладных и соединительных изделий, поврежденные при сварке, покрыть слоем цинка толщиной I50 мкм способом металлизации согласно главы СНиП II-28-73

Согласовано: Ул. бюро ТП; Зеленин; Гл. инж. проекта; Гл. инж. отд.

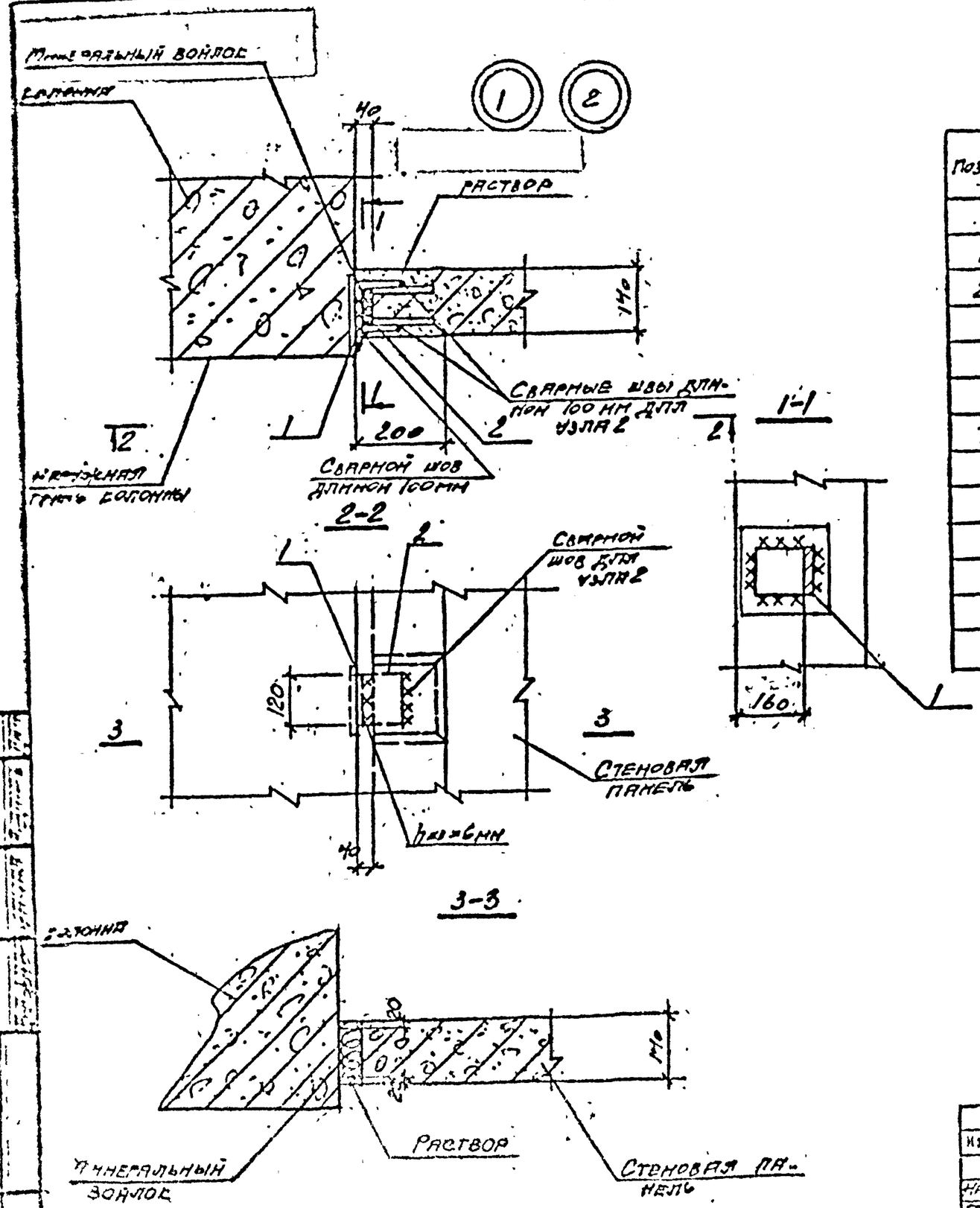


## Спецификация элементов на один узел.

| Позиция | Обозначение | Наименование | Кол. | Примечание |
|---|---|---|---|---|
| | | Узел 1 | | |
| 1 | ВТН-КЖ-01-82 в.3 л. 12 | Изделие соединительное МС1 | 1 | |
| 2 | То же л.12 | То же МС-2 | 1 | |
| | | Узел 2 | | |
| 1 | ВТН-КЖ-01-82 в.3 л. 12 | Изделие соединительное МС1 | 1 | |
| 2 | То же л.12 | То же МС2 | 1 | |

1. Узел 2 отличается от узла 1 приварной соединительных элементов поз.1 и поз.2 к закладной детали стеновой панели.
2. Сварные швы толщиной 6 мм.

Согласовано:

| Изм | Лист | № докум. | Подпись | Дата |
|---|---|---|---|---|
| Нач. отд. | | Устименко | | 03.82 |
| Гл. инж. | | Дмитриев | | |
| Гл. конст. | | Сергеев | | |
| Инж. | | Мустафин | | |

ВТН-КЖ-01-82 Выпуск 4.

Узлы 1,2

| Лит. | Лист | Листов |
|---|---|---|
| Р | 1 | |

Госстрой СССР Иркутский Промстройпроект

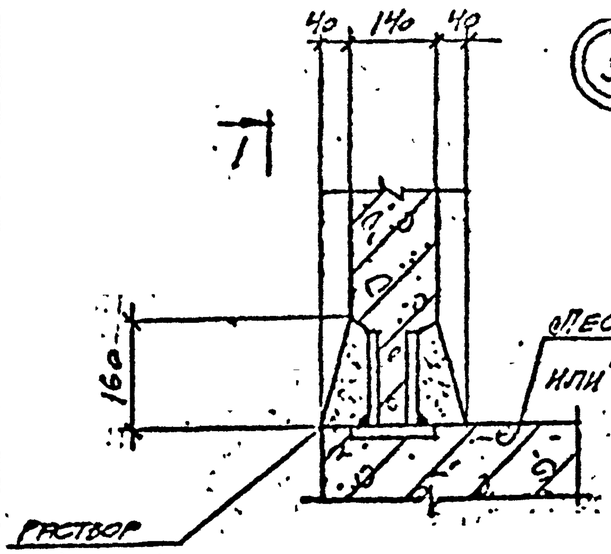


3

1-1

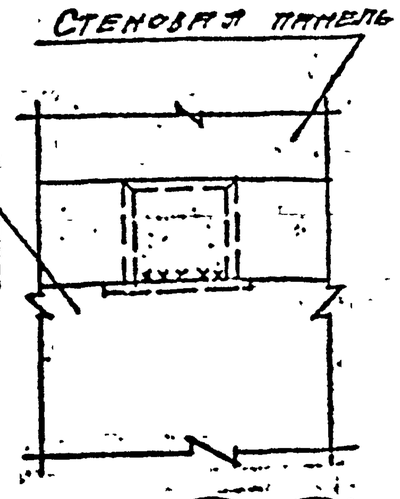


5 6

Спецификация элементов на один узел

| Позиция | Обозначение | Наименование | Кол. | Примечание |
|---|---|---|---|---|
| — | | Узел 5 | | |
| 12 | ВТН-хж-01.-82 в.3 л.15 | Надетие соединительное МС12 | 1 | |
| | | | | |
| | | Узел 6 | | |
| 2 | ВТН-хж-01.-82 в.3 л.12 | Надетие соединительное МС2 | 1 | |
| | | | | |

1-1 (для узла 5)

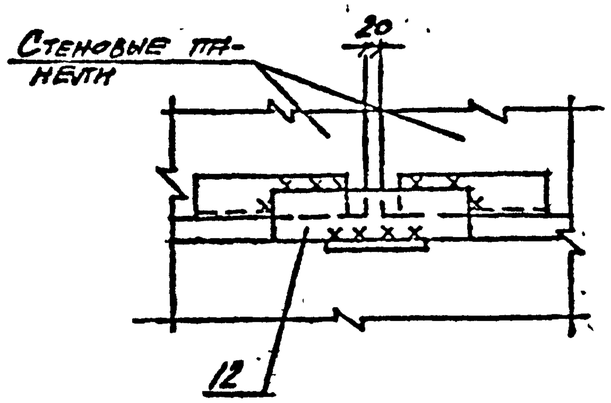


1-1 (для узла 6)

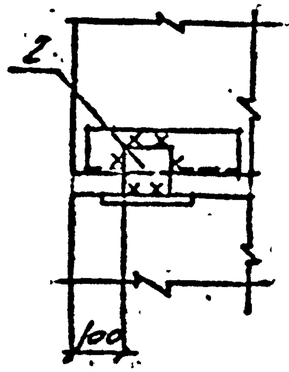


4

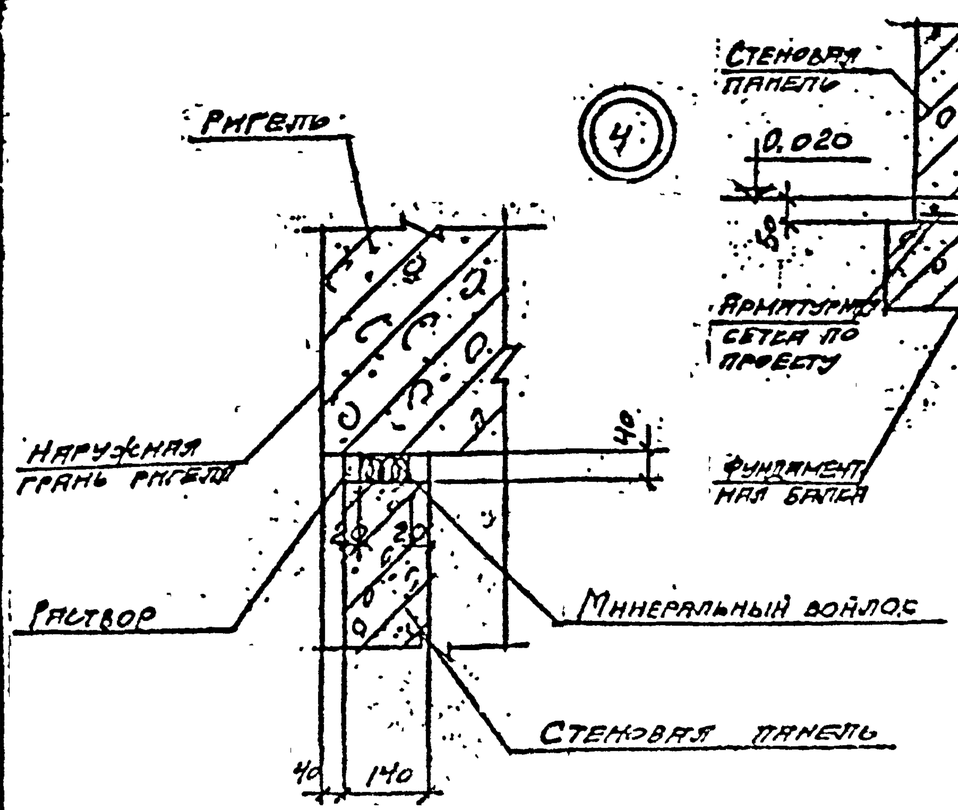


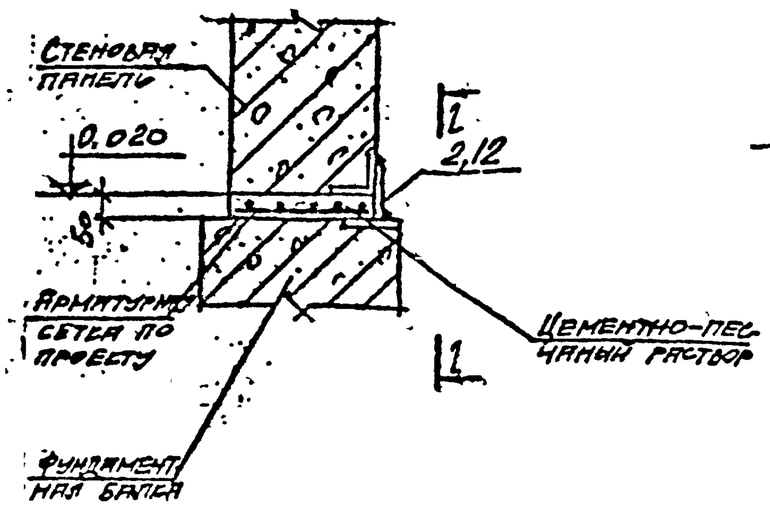


Сварные швы высотой 6 мм.

Согласовано:

| | | |
|---|---|---|
| Гл. конструктор | Эрдман | Зарянов |
| Гл. инженер | Ткачев | Ярцев |

Инв. № подл. | Подпись и дата

| Изм. | Лист | № докум. | Подпись | Дата |
|---|---|---|---|---|
| Нач. отд. | Строгин | | | 01.82 |
| Гл. конст. | Дмитриев | | | |
| Гл. инж. пр. | Серегин | | | |
| Инж. | Мустафина | | | |

ВТН-хж-01.-82 выпуск 4

Узлы 3÷6

| Лит. | Лист | Листов |
|---|---|---|
| Р | 2 | |

Госстрой СССР
Иркутский
Промстройпроект

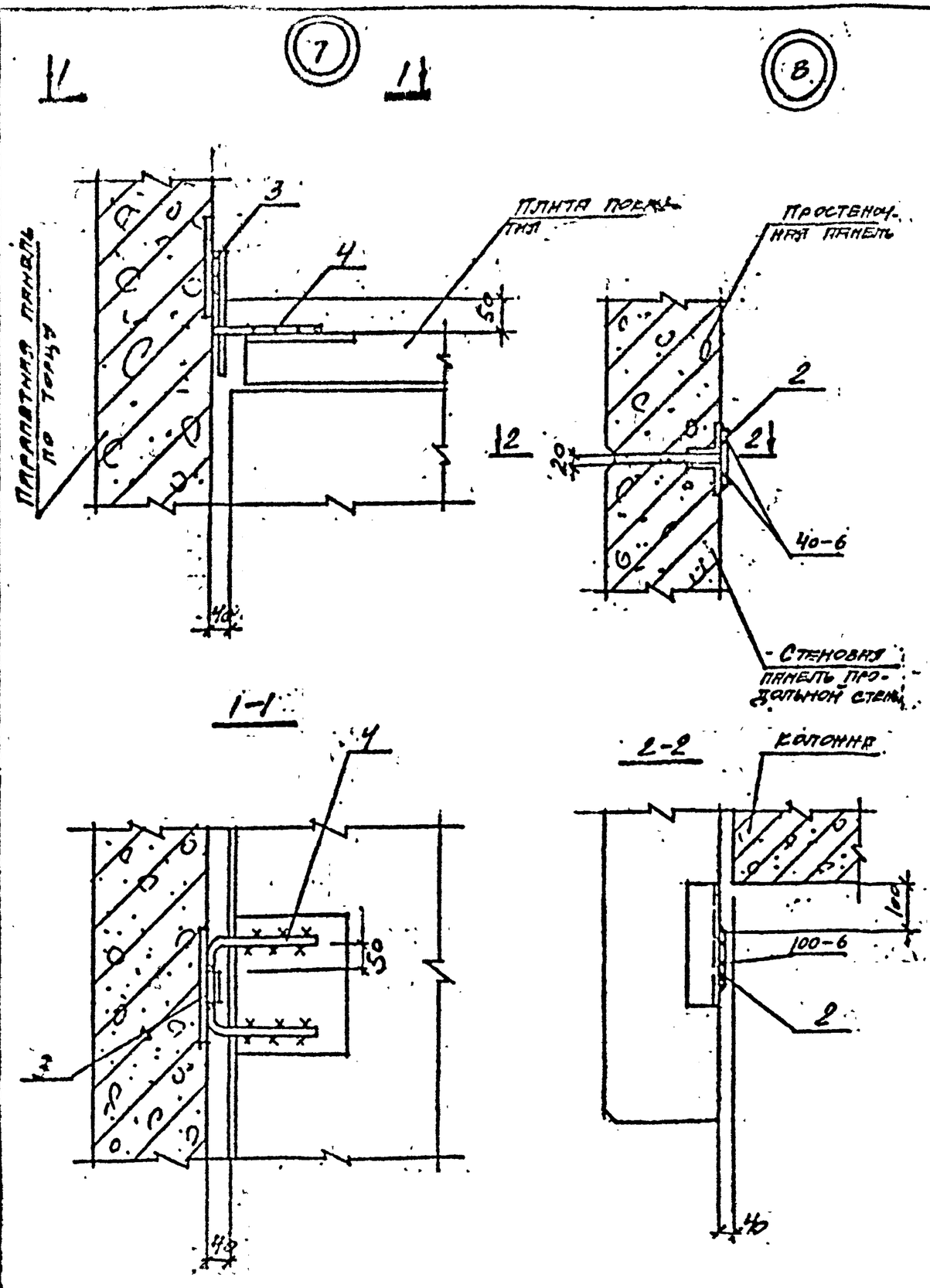


## Спецификация элементов на один узел.

| Позиция | Обозначение | Наименование | Кол. | Примечание |
|---|---|---|---|---|
| | | Узел 7 | | |
| 3 | ВТН-КЖ-01-82 в.3 л.12 | Изделие соединительное МС3 | 1 | |
| 4 | То же л.13 | То же МС4 | 1 | |
| | | | | |
| | | Узел 8 | | |
| 2 | ВТН-КЖ-01-82 в.3 л.12 | Изделие соединительное МС2 | 1 | |
| | — | — | — | |
| | | | | |
| | | | | |
| | | | | |

Согласовано:

| Изм. | Лист | Nº докум. | Подпись | Дата |
|---|---|---|---|---|
| Инж. ОТС | Остренский | | | 11.82 |
| Гл. конст. | Дмитриев | | | |
| Гл. инж. п. | Середин | | | |
| Инж. | Мустафина | | | |

ВТН-КЖ-01-82. Выпуск 4

Узлы 7,8

| Лит. | Лист | Листов |
|---|---|---|
| | 3 | |

Госстрой СССР
Иркутский
Промстройпроект

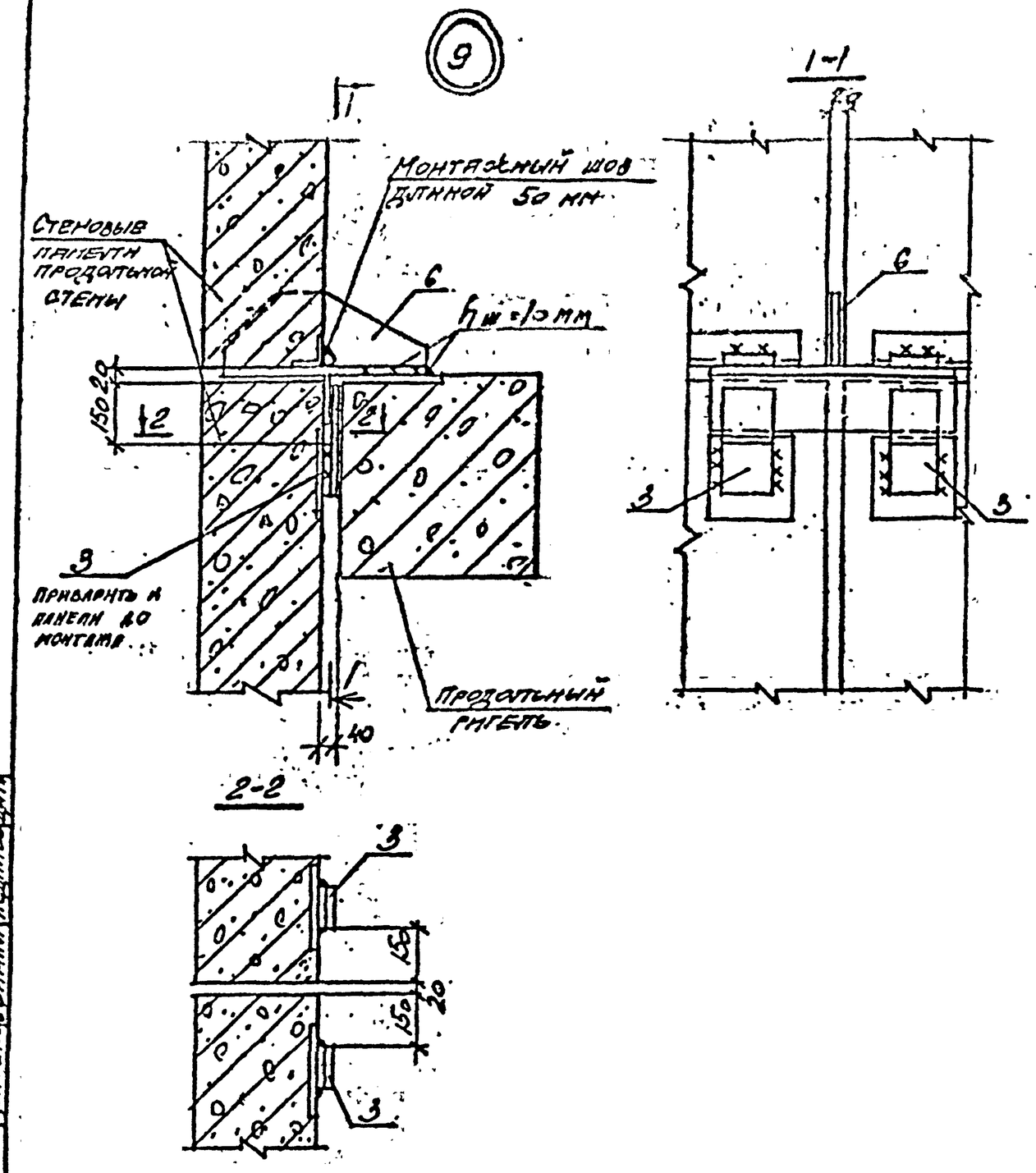


## Спецификация элементов на один узел

| Позиция | Обозначение | Наименование | Кол. | Примечание |
|---|---|---|---|---|
| | | Узел 9 | | |
| 3 | ВТН-ВЖ-01-82 л.9 ст.12 | Накладные закладные изделия | 2 | |
| 6 | То же л.13 | То же МС6 | 1 | |

| Согласовано: | |
|---|---|
| Гл. инж. ПГПИ | Ердяков |
| Гл. инж. ОТ ПМИ | Дмитриев |
| Гл. инж. ПГПИ | Ковтунов |

Инв. № подл. | Подпись и дата

| Изм | Лист | Кол. докум | Подпись | Дата |
|---|---|---|---|---|
| | | | | |

| | | |
|---|---|---|
| Нач. отд. | Остренко | |
| Гл. конст. | Дмитриев | |
| Гл. инж. | Середин | |
| Инженер | Мусхатинов | |

ВТН-ВЖ-01-82 Выпуск 4

Узел 9

| Лит. | Лист | Листов |
|---|---|---|
| Р | 4 | |

Госстрой СССР
Иркутский
Промстройпроект

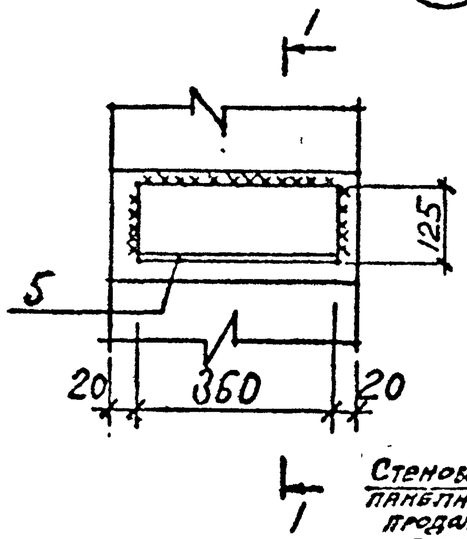


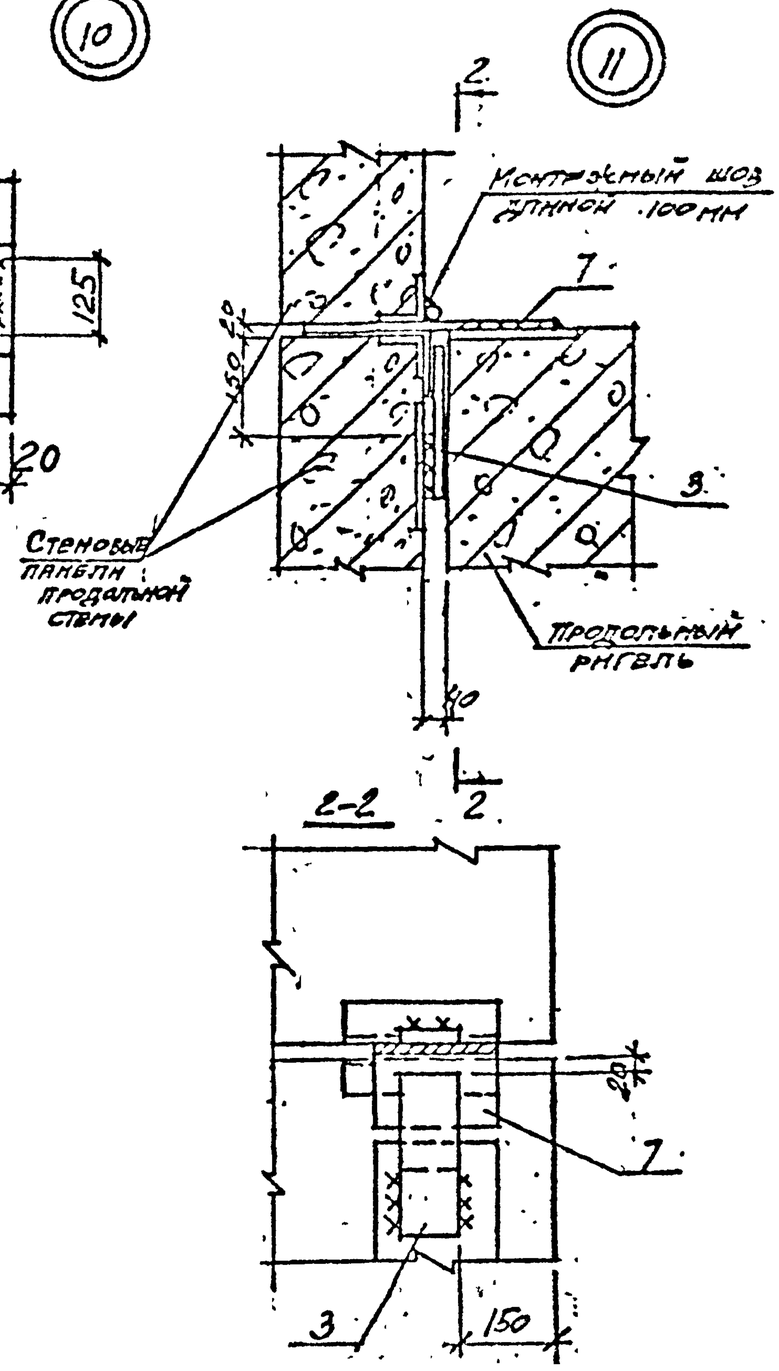


1-1

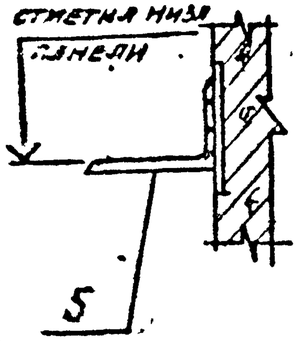


2-2




Спецификация элементов на один узел.

| Позиция | Обозначение | Наименование | Кол. | Примечание |
|---|---|---|---|---|
| | | Узел 10 | | |
| 5 | ВТН-КЖ-01-82 в 3 л.13 | Изделие соединительное ТС1 | 1 | |
| | | | | |
| | | | | |
| | | Узел 11 | | |
| 3 | ВТН-КЖ-01-82 в. 3 л.13 | Изделие соединительное МС3 | 1 | |
| 7 | То же л.14 | То же МС7 | 1 | |

Согласовано

| Изм | Лист | № докум. | Подпись | Дата |
|---|---|---|---|---|
| Нач. отд. | | Бутрекеев | | 11.81 |
| Гл. конст. | | Дмитриев | | |
| Гл. конст. | | Свердин | | |
| Инж. | | Мустафина | | |

ВТН-КЖ-01-82 : Выпуск

Узлы 10, 11.

| Лит. | Лист | Листов |
|---|---|---|
| Р | 5 | |

Госстрой СССР Иркутский Промстройпроект

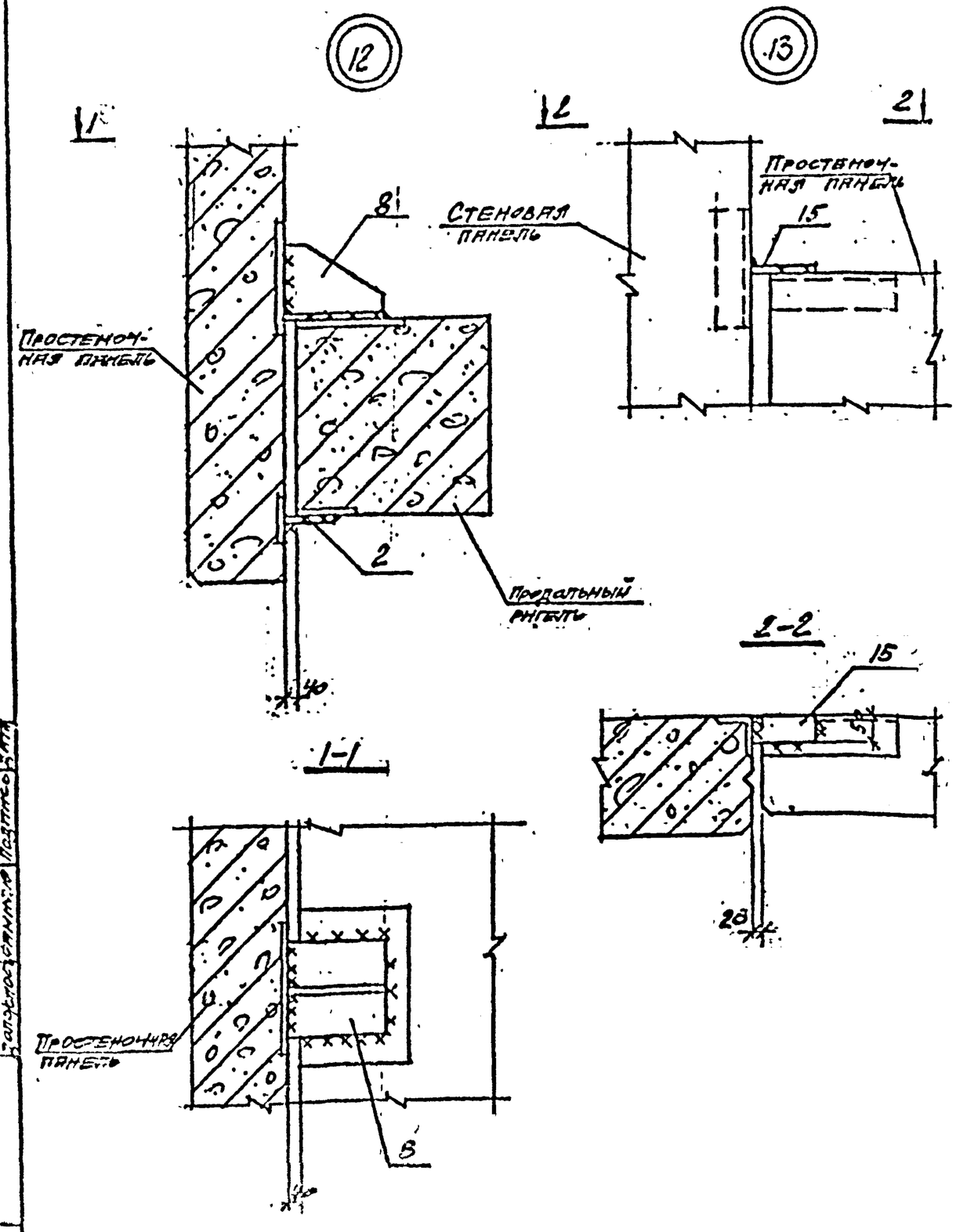


Спецификация элементов на один узел.

| Позиция | Обозначение | Наименование | Кол. | Примечание |
|---|---|---|---|---|
| | | Узел 12 | | |
| 2 | ВТН-РЭЖ-01-82 в.3 л.12 | Изделие соединительное МС2 | 1 | |
| 8 | то же л.14 | то же МС8 | 1 | |
| | | | | |
| | | Узел 13 | | |
| 15 | ВТН-РЭЖ-01-82 в.3 л.15 | Изделие соединительное МС15 | 1 | |

Согласовано:

| | | |
|---|---|---|
| Гл. инженер | Гапонов | |
| Гл. инженер | Эрдман | |
| Гл. инженер | Сапожков | |
| Инж. | Гоцкель | |
| Инж. | Кг. сер. | |

| Изм. | Лист | № докум. | Подпись | Дата |
|---|---|---|---|---|
| Нач. отд. | | Устренко | | |
| Гл. конс. | | Минтрес | | |
| Гл. инж. пр. | | Середин | | |
| Инж. | | Мустафина | | |

ВТН-РЭЖ-01-82 Выпуск 4

Узлы 12, 13

| Лит. | Лист | Листов |
|---|---|---|
| Р | 6 | |

Госстрой СССР
Иркутский
Промстройпроект

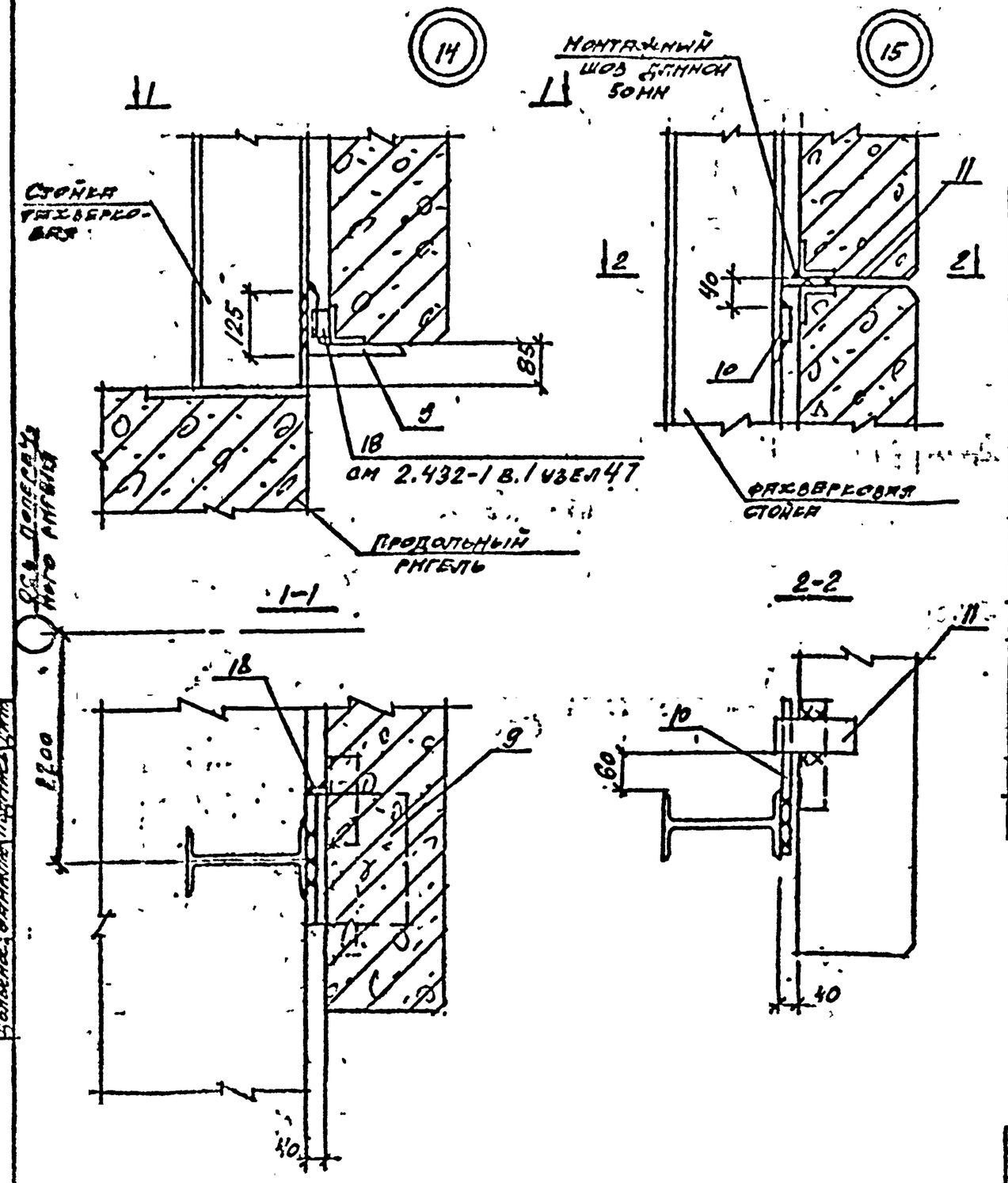


Спецификация элементов на один узел

| Позиция | Обозначение | Наименование | Кол. | Примечание |
|---|---|---|---|---|
| | | Узел 14 | | |
| 9 | ВТН-КЖ-01-82 в.3 л.14 | Изделие соединительное МС9 | 1 | |
| 18 | 1.439-2 л.11 | То же Т-30 | 1 | |
| | | | | |
| | | Узел 15 | | |
| 10 | ВТН-КЖ-01-82 в.3 л.15 | Изделие соединительное МС10 | 1 | |
| 11 | То же | То же МС11 | 1 | |

Согласовано:

| | | |
|---|---|---|
| Отдел ТХ | Дрожин | Тютина |
| Болотнов | Ефимов | Дмитриев |

Инв. № подл. | Подпись и дата

| Изм | Лист | № докум | Подпись | Дата |
|---|---|---|---|---|
| Нач. отд | Остряков | | | |
| Гл. арх. пр | Дмитриев | | | |
| Гл. конст. | Сергеев | | | |
| Инженер | Мухаметшина | | | |

ВТН-КЖ-01-82 выпуск 4

Узлы 14, 15

| Лит | Лист | Листов |
|---|---|---|
| Р | 7 | |

Госстрой СССР
Иркутский
Промстройпроект

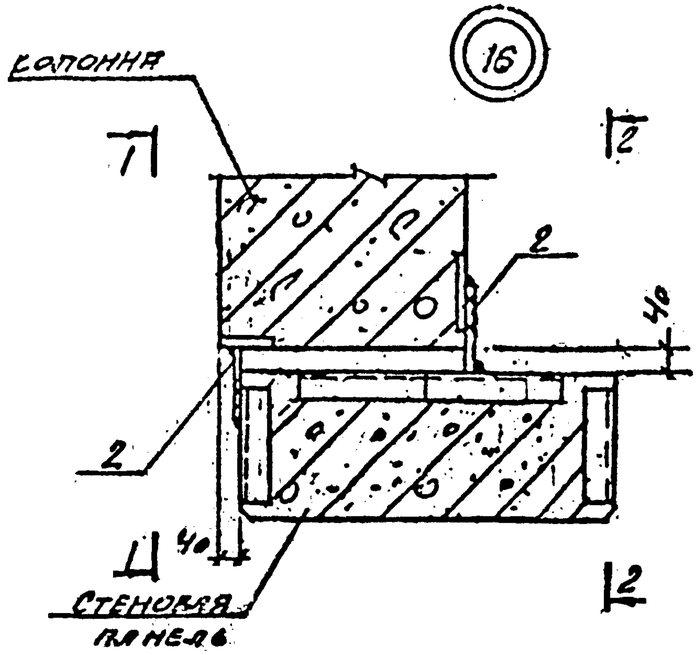


1-1

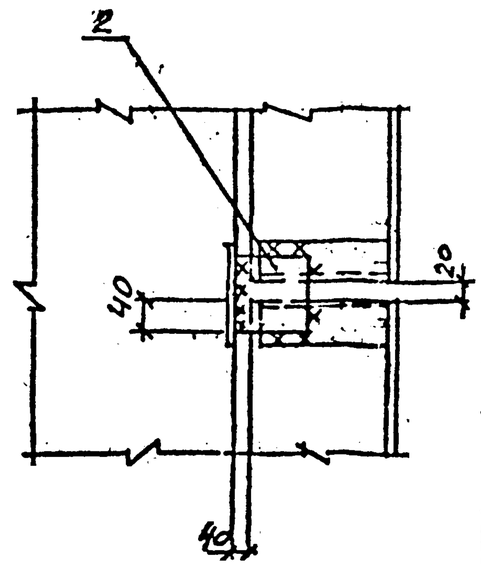


2-2

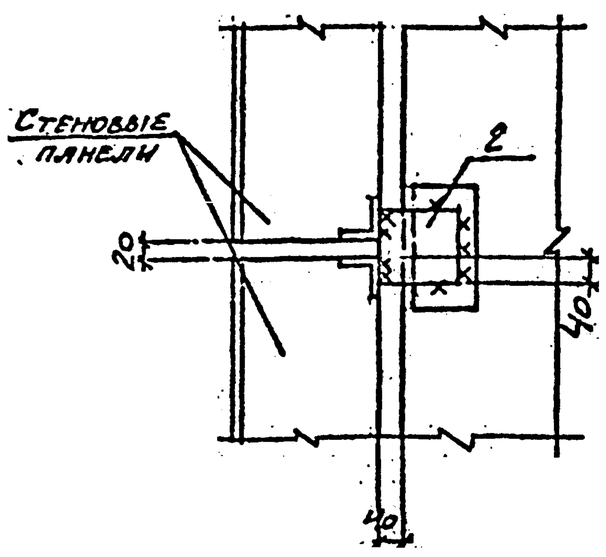


Спецификация элементов на один узел

| Позиция | Обозначение | Наименование | Кол. | Примечание |
|---|---|---|---|---|
| | | Узел 16 | | |
| 2 | ВТН-КЖ-01-82 в.3 л.12 | Изделие соединительное МС2 | 2 | |

Согласовано:

| | | |
|---|---|---|
| Главный инженер проекта | | V-82 |
| Главный инженер проекта | | Дата |

Инв. № подл. | Подпись и дата

| Изм. | Лист | № докум. | Подпись | Дата |
|---|---|---|---|---|
| Нач. отд. | | Стренский | | |
| Гл. конст. | | Дмитриев | | |
| Гл. инж. пр. | | Середин | | |
| Инжен. | | Мусятина | | |

ВТН-КЖ-01-82 выпуск 4

Узел 16

| Лит. | Лист | Листов |
|---|---|---|
| Р | 8 | |

Госстрой СССР
Иркутский
Промстройпроект

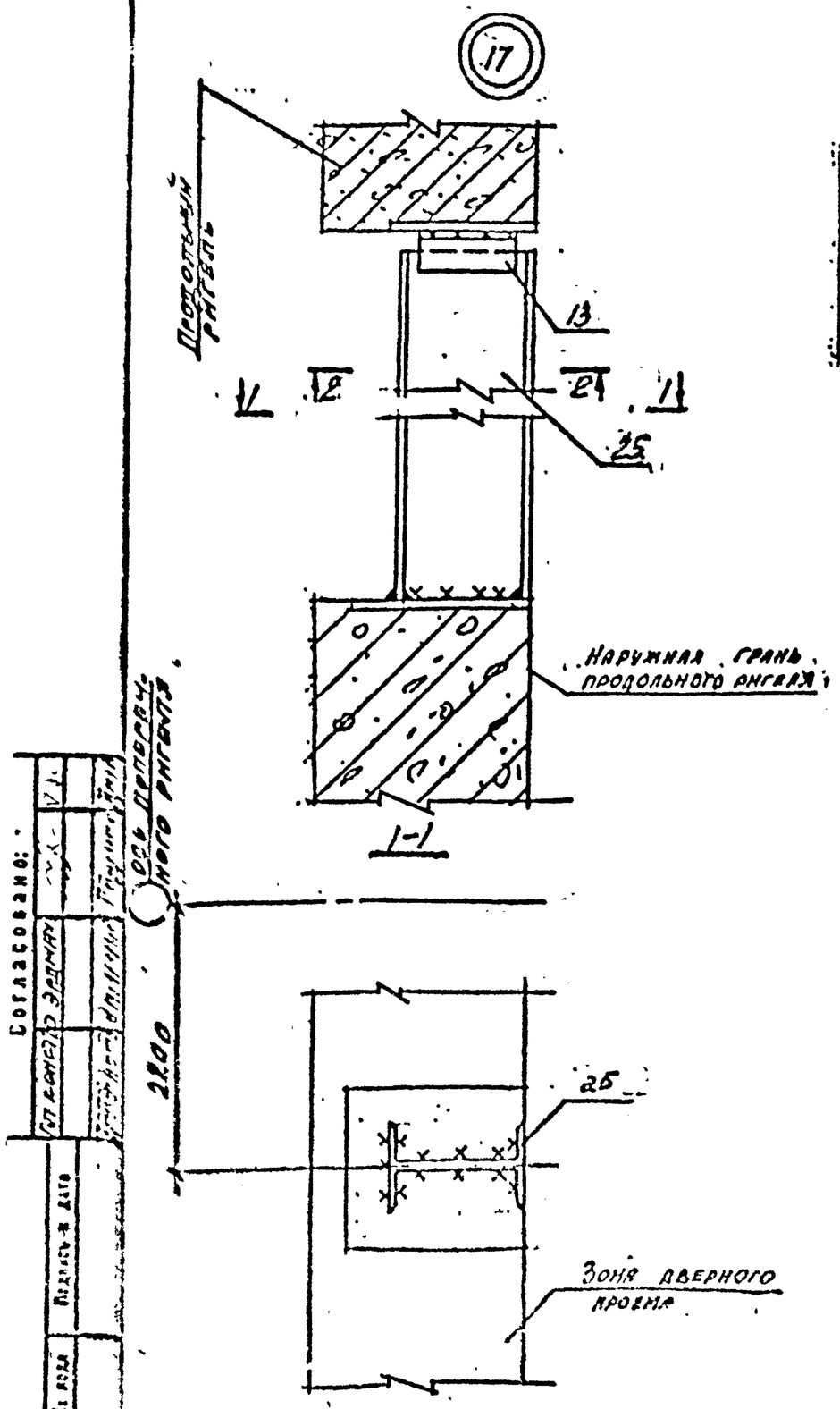


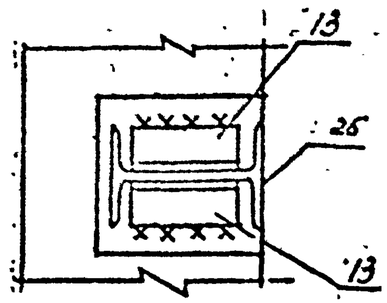


Спецификация элементов на один узел

| Позиция | Обозначение | Наименование | Кол. | Примечание |
|---|---|---|---|---|
| — | | Узел 17 | | |
| 13 | ВТН-КЖ-01-82 в.3 л.15 | Надетые соединительные № 13 | 2 | |
| 25 | ТО ЖВ | Фахверковая стойка Ст 1 | 1 | |

Согласовано:

| Изм | Лист | № докум. | Подпись | Дата |
|---|---|---|---|---|
| Нач отд | Остремский | | | |
| Гл. конст | Дмитриев | | | |
| Стар пр | Свободин | | | |
| Инж. | | | | |

ВТН-КЖ-01-82 Выпуск

Узел крепления фахверковой стойки 17

| Лит. | Масса | Масштаб |
|---|---|---|
| Р | | |

Листов

Госстройпроект Иркутский промстройпроект

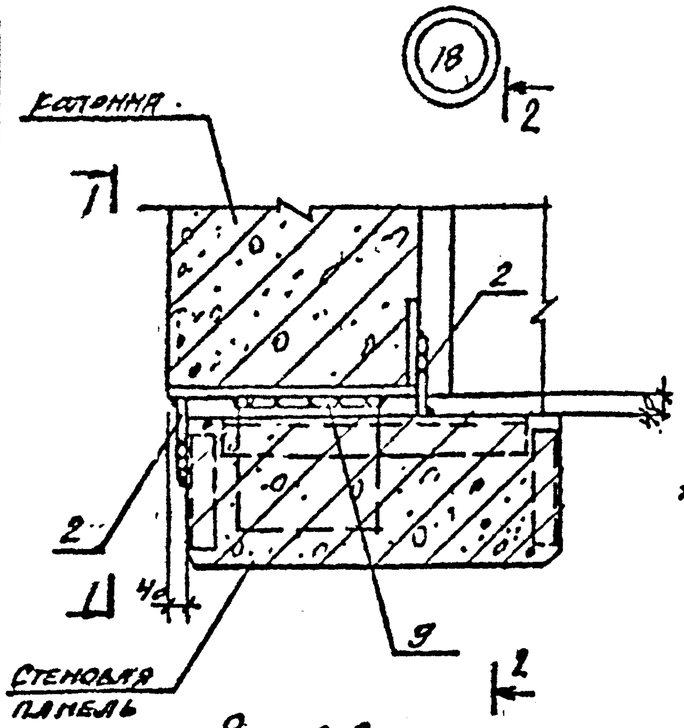


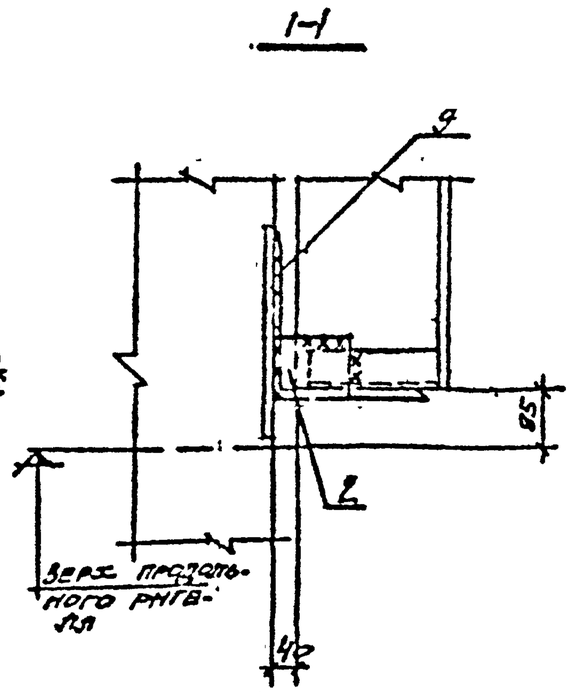


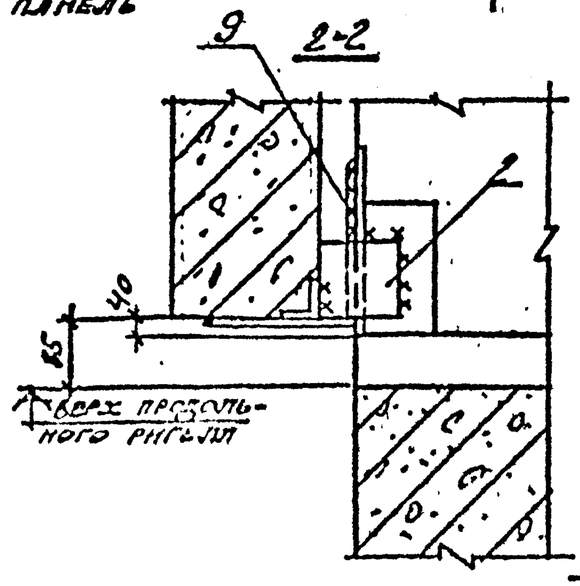


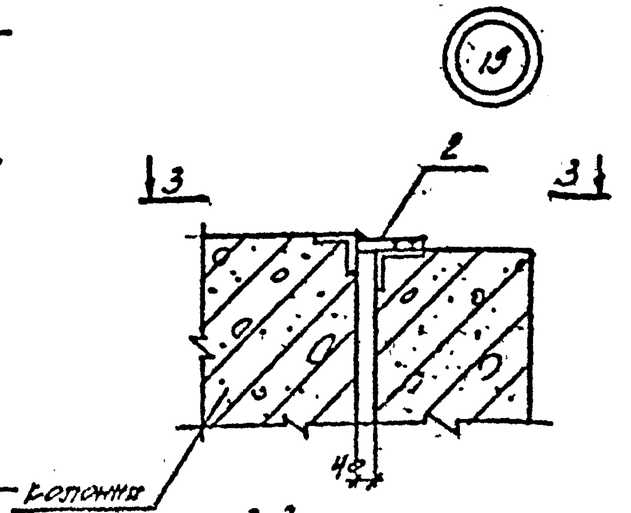


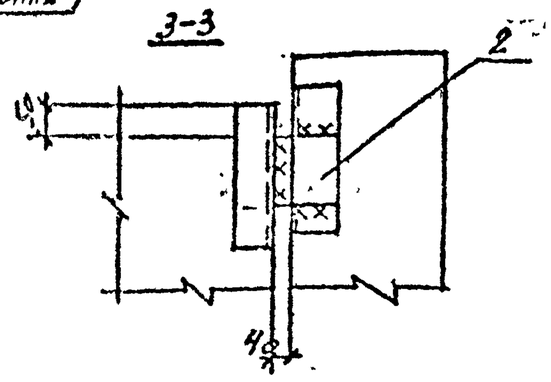


## Спецификация элементов на один узел

| Позиция | Обозначение | Наименование | Кол. | Примечание |
|---|---|---|---|---|
| | | Узел 18 | | |
| 2 | 8ТН-КЖ-01-82 в.3 л.12 | Изделие соединительное МС2 | 2 | — |
| 9 | То же л. 14 | То же МС9 | 1 | |
| | | Узел 19 | | |
| 2 | 8ТН-КЖ-01-82 в.3 л.12 | Изделие соединительное МС2 | 1 | |

| Изм | Лист | № докум. | Подпись | Дата |
|---|---|---|---|---|
| Нач отд. | Ефремкин | | | |
| Гл. конст. | Гинтовец | | | |
| Гл. конструктор | Сергин | | | |
| Инженер | Ходанович | | | |

8ТН-КЖ-01-82 Выпуск 4

Узлы 18, 19

| Лит. | Лист | Листов |
|---|---|---|
| Р | 10 | |

Госстрой СССР
Иркутский
Промстройпроект

Гл. конст. Эрдман
Гл. инженер проекта Ходанович
Гл. специалист Ходанович
Инженер Ходанович

Инв. № подл. | Подпись и дата | Взам. инв. №

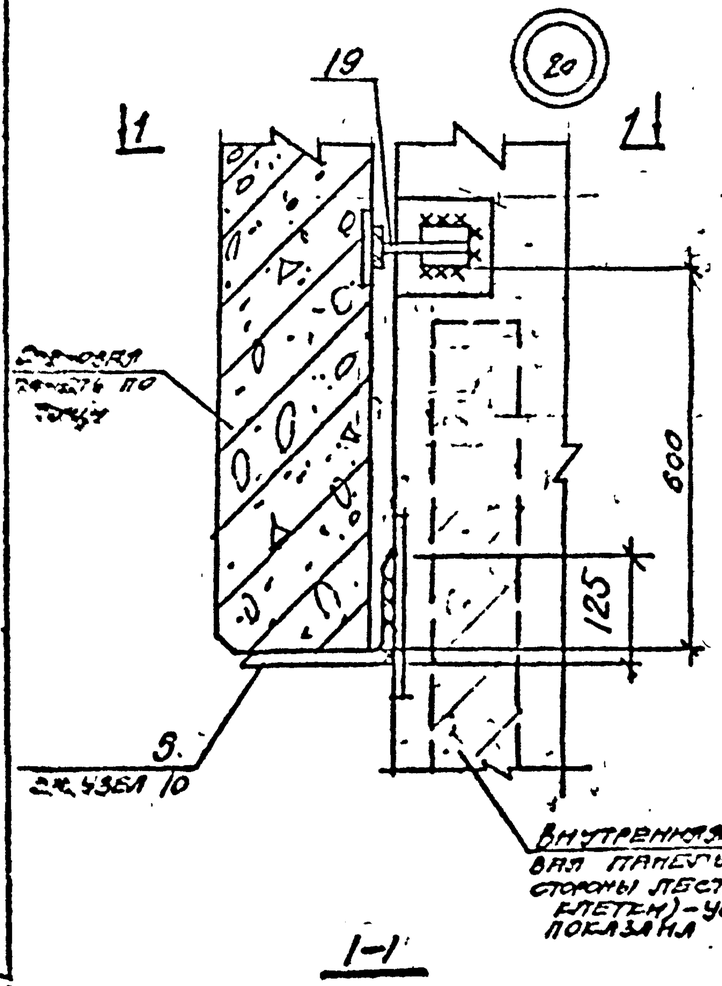


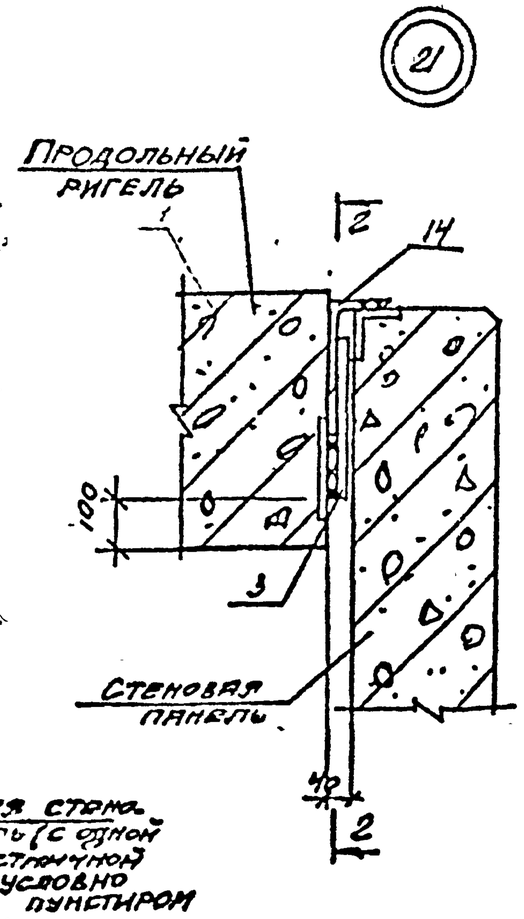


Спецификация элементов на один узел

| Позиция | Обозначение | Наименование | Кол. | Примечание |
|---|---|---|---|---|
| | | Узел 20 | | |
| 5 | ВТИ-КЖ-01-82 в.3 л.13 | Изделие соединительное ТК1 | 1 | |
| 19 | 1.439-2 л.10 | то же Т-5 | 1 | |
| | | | | |
| | | | | |
| | | Узел 21 | | |
| 3 | ВТИ-КЖ-01-82 в.3 л.12 | Изделие соединительное МС3 | 1 | |
| 14 | то же л.15 | то же МС14 | 1 | |
| | | | | |
| | | | | |
| | | | | |
| | | | | |
| | | | | |

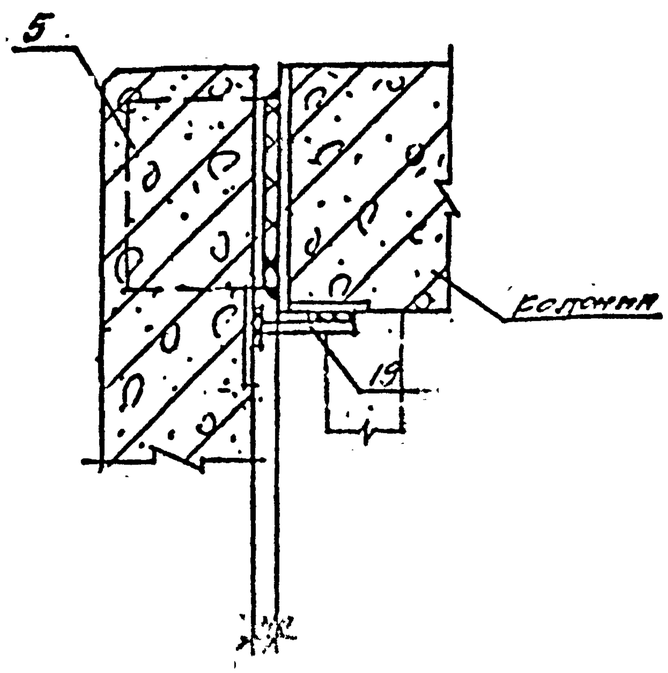


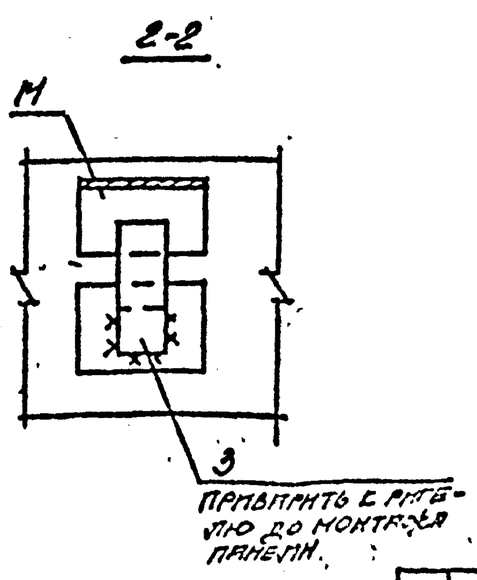


| Изм | Лист | № докум. | Подпись | Дата |
|---|---|---|---|---|
| Гл. инж. отд. | | Сотников | | |
| Гл. конст. | | Дмитриев | | |
| Гл. инж. пр. | | Серегин | | |
| Инженер | | Мусиенко | | |

ВТИ-КЖ-01-82 выпуск 4

Узлы 20, 21

| Лит. | Лист | Листов |
|---|---|---|
| | 11 | |

Госстрой СССР
Иркутский
Промстройпроект

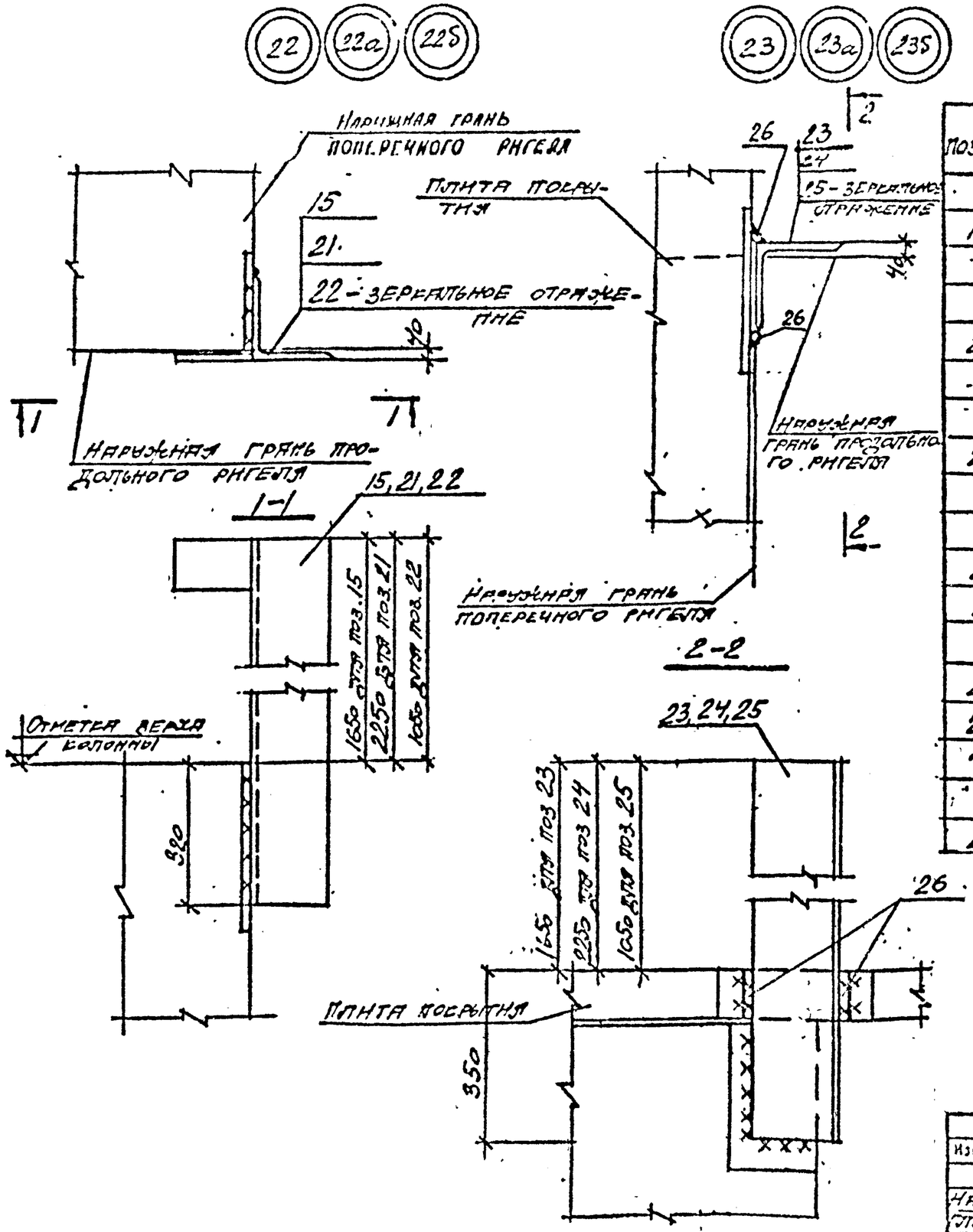


Спецификация элементов на один узел

| Позиция | Обозначение | Наименование | Кол. | Примечание |
|---|---|---|---|---|
| | | Узел 22 | | |
| 15 | ВТН-КЖ-01-82 в.3 л 16 | Насадка НУ1 | 1 | |
| | | | | |
| | | Узел 22а | | |
| 21 | ВТН-КЖ-01-82в.3 л. 16 | Насадка НУ2 | 1 | |
| | | | | |
| | | Узел 22б | | |
| 22 | ВТН-КЖ-01-82в.3 л. 10 | Насадка НУ5 | 1 | |
| | | | | |
| | | Узел 23 | | |
| 23 | ВТН-КЖ-01-82в.3 л. 10 | Насадка НУ3 | 1 | |
| 26 | То же л. 15 | Соединительное изделие МС17 | 2 | |
| | | Узел 23а | | |
| 24 | ВТН-КЖ-01-82в.3 л. 10 | Насадка НУ4 | 1 | |
| 26 | То же л. 15 | Соединительное изделие МС17 | 2 | |
| | | Узел 23б | | |
| 25 | ВТН-КЖ-01-82в.3 л. 10 | Насадка НУ6 | 1 | |
| 26 | То же л. 15 | Соединительное изделие МС17 | 2 | |

| Изм | Лист | № докум | Подпись | Дата |
|---|---|---|---|---|
| Нач. отд. | | | | |
| Гл. инж. пр. | | | | |
| Гл. инж. | | | | |
| Инженер | | | | |

ВТН-КЖ-01-82 выпуск 4

Узлы крепления насадок 22, 22а, 22б, 23, 23а, 23б

| Лист | Листов |
|---|---|
| 2 | |

Госстрой СССР Киевский Промстройпроект

Инв. № подл. | Подпись и дата | Взам. инв. № | Подпись и дата

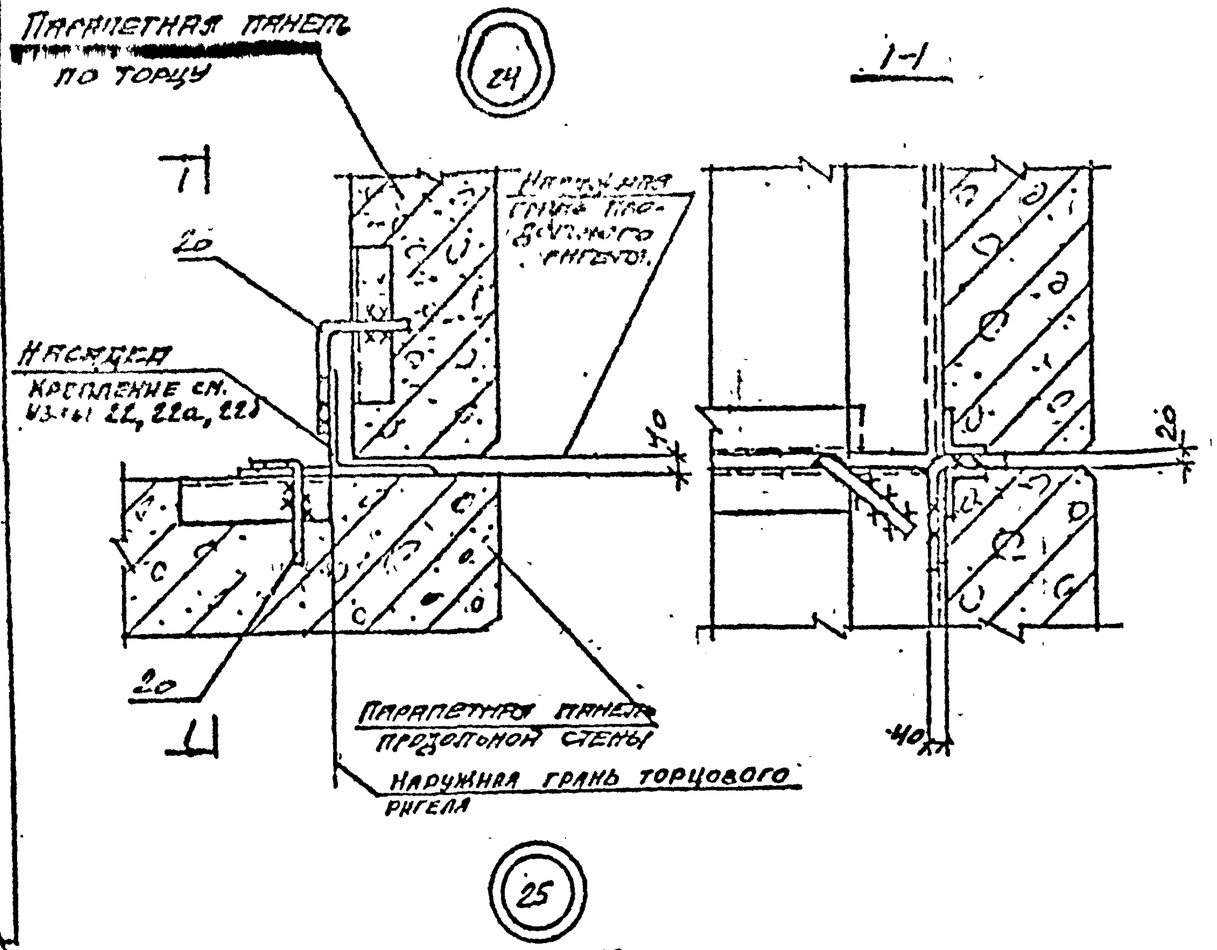


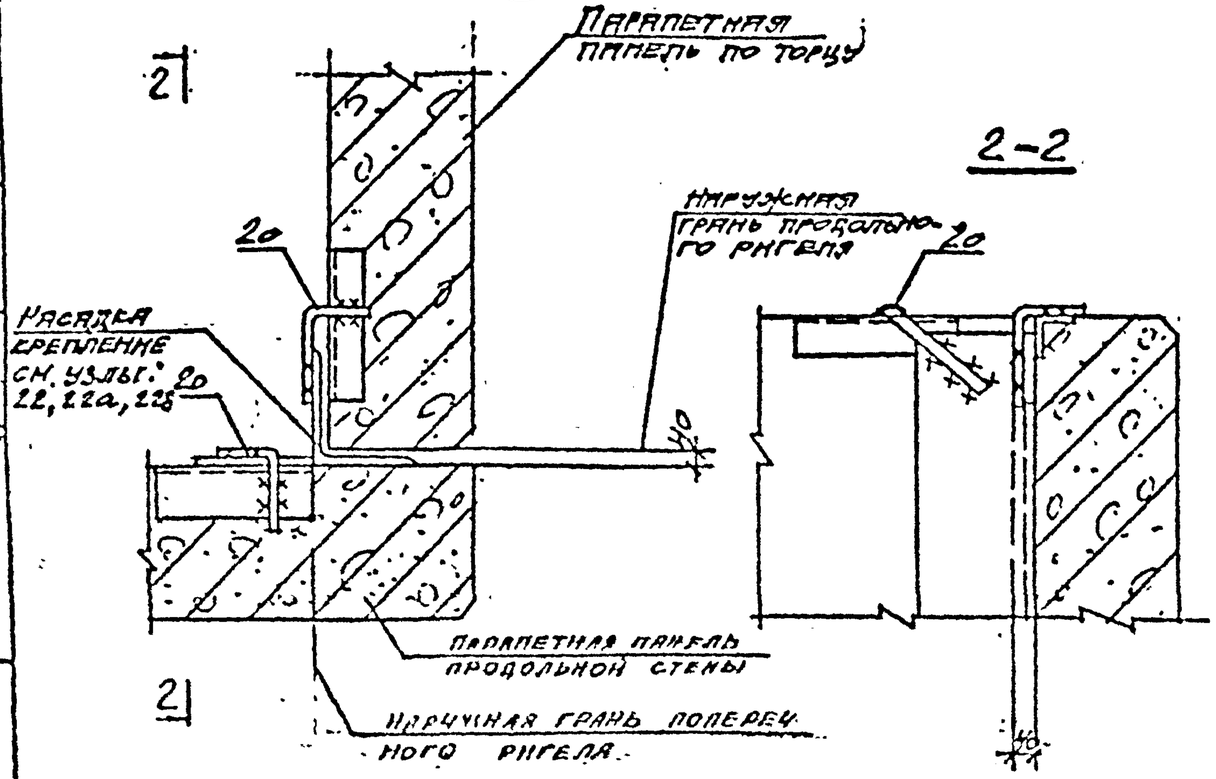


Спецификация элементов на один узел

| Позиция | Обозначение | Наименование | Кол. | Примечание |
|---|---|---|---|---|
| | | Узел 24 | | |
| 20 | 1.439-2 вып. 10 | Изделие соединительное Т-8 | 2 | |
| | | Узел 25 | | |
| 20 | 1.439-2 вып. 10 | Изделие соединительное Т-8 | 2 | |

| Изм. | Лист | № докум. | Подпись | Дата |
|---|---|---|---|---|
| Нач. отд. | | Устренин | | |
| Ст. конст. | | Дмитриев | | |
| Ст. инж. | | Сердюк | | |
| Инжен. | | Мустафина | | |

ВТН-КЖ-01-82 вып. 4

Узлы 24,25

| Лит. | Лист | Листов |
|---|---|---|
| Р | 13 | |

Госстрой СССР
Иркутский
Промстройпроект

Инв. № подл. | Подпись и дата | Взам. инв. № | Подпись и дата

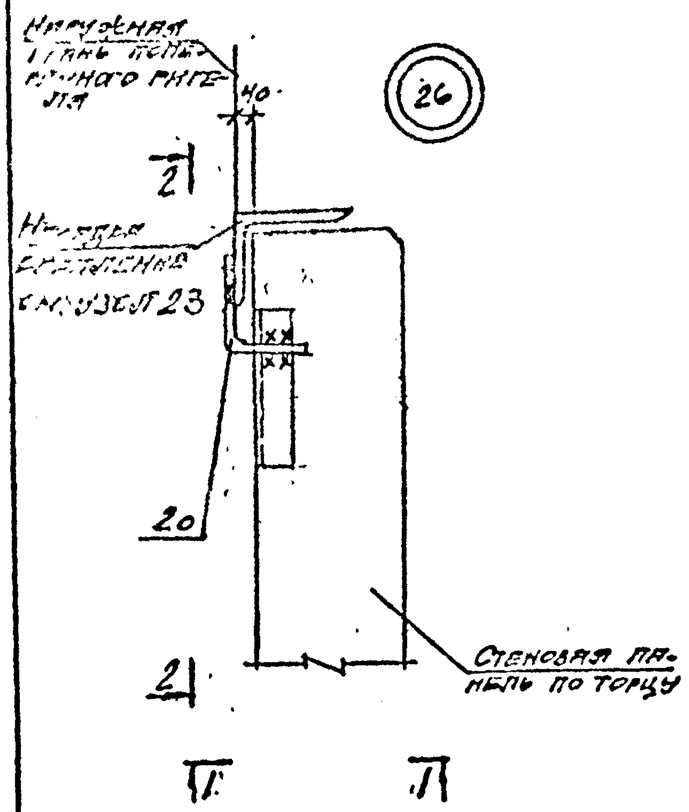


1-1

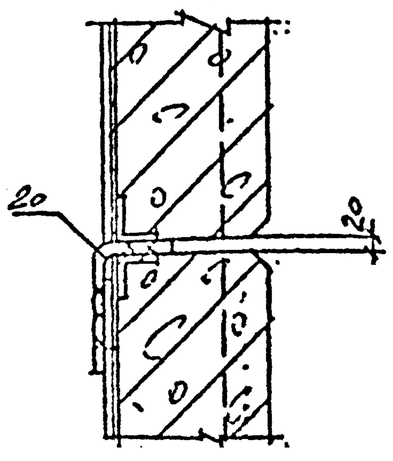


2-2

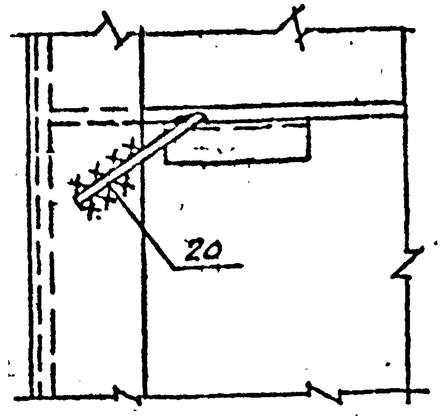


Спецификация элементов на один узел.

| Позиция | Обозначение | Наименование | Кол. | Примечание |
|---|---|---|---|---|
| | | Узел 26 | | |
| 20 | 1.439-2 п.10 | Изделие соединительное Т-8 | 1 | |

| Изм | Лист | Nº докум. | Подпись | Дата |
|---|---|---|---|---|
| Инж. стр. | | Потрекеев | | |
| Гл. констр. | | Винтрингер | | |
| Гл. инж. пр. | | Середин | | |
| Н. инж. | | Мустафина | | |

ВТН-КЖ-01-82 выпуск 4

Узел 26

| Лит. | Лист | Листов |
|---|---|---|
| Р | 14 | |

ГОССТРОЙ СССР
ИРКУТСКИЙ ПРОМСТРОЙПРОЕКТ

Инв. № подл. | Подпись и дата | Взам. инв. №

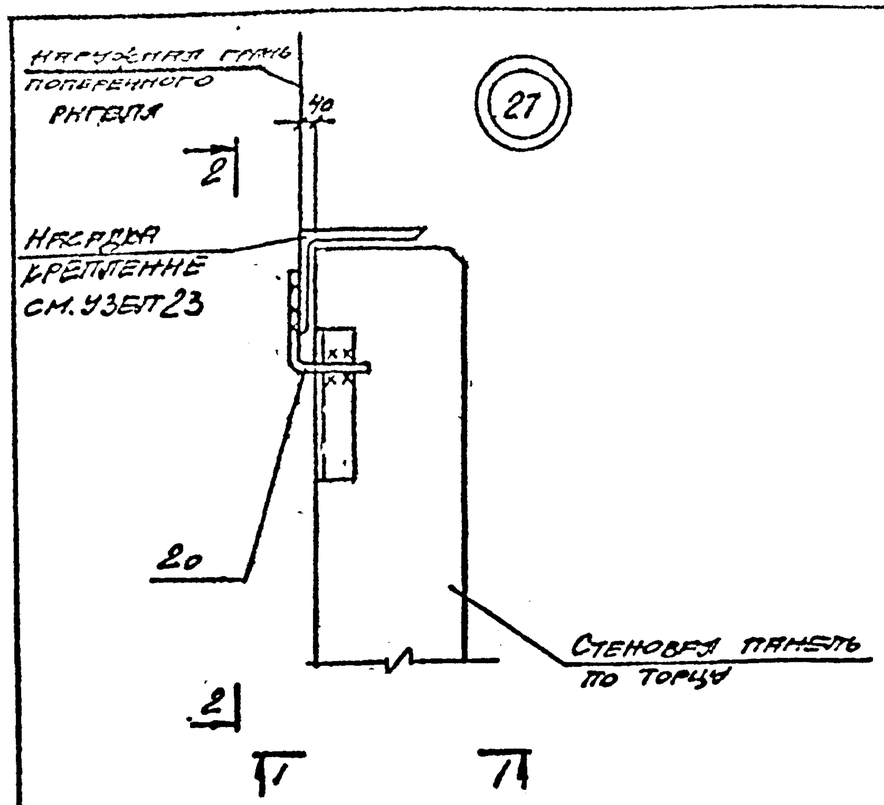


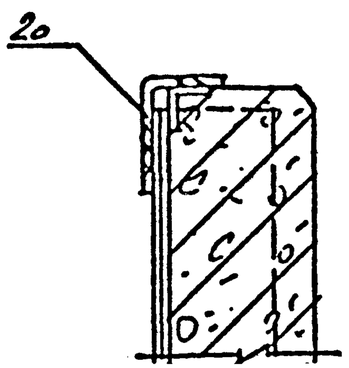


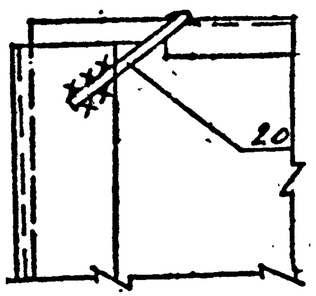


Спецификация элементов на один узел

| Позиция | Обозначение | Наименование | Кол. | Примечание |
|---|---|---|---|---|
| | | Узел 27 | | |
| 20 | 1.439-2 п.10 | Изделие соединительное Т-8 | 1 | |

| Изм. | Лист | № докум. | Подпись | Дата |
|---|---|---|---|---|
| Нач. отд. | | Устремский | | |
| Гл. спец. | | Дмитриев | | |
| Гл. конст. | | Сергеин | | |
| Инж. | | Мустафина | | |

ВТН-КЖ-01-82 выпуск 4

Узел 27

| Лит. | Лист | Листов |
|---|---|---|
| Р | 5 | |

Госстрой СССР Иркутский Промстройпроект

Согласовано: Гл. конст. проекта Эдельман; Гл. инж. проекта Портнов; Гл. инж. Балашов; Ф. инж. Дутт

Инв. № подл. | Подпись и дата

(28)

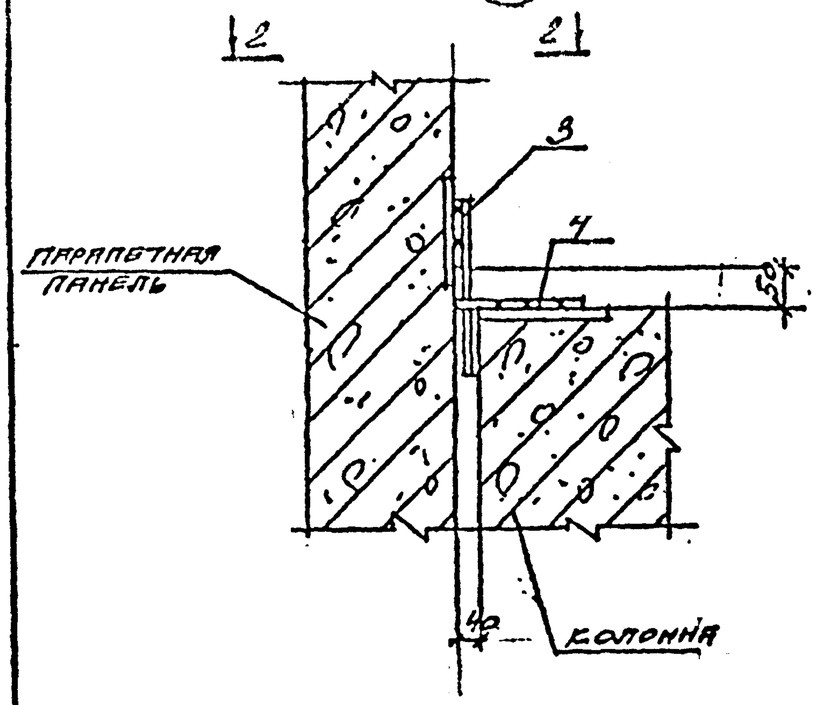


2-2

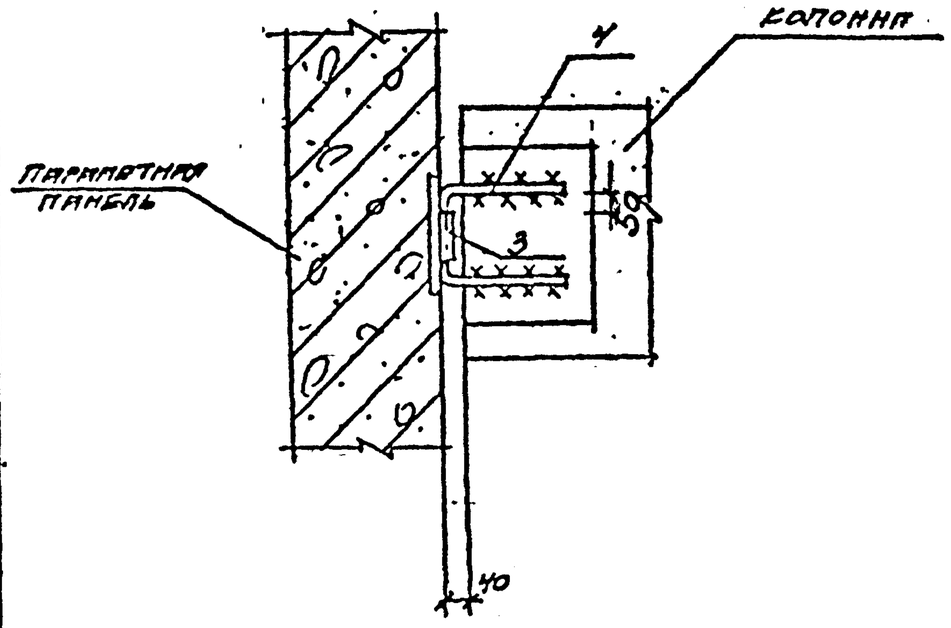


СПЕЦИФИКАЦИЯ ЭЛЕМЕНТОВ НА ОДИН УЗЕЛ

| Позиция | Обозначение | Наименование | Кол. | Примечание |
|---|---|---|---|---|
| | | Детали | | |
| 3 | ВТН-РЖ-01-82 л.3.11.К | Изделие закладное МН 3 | 1 | |
| 4 | то же л.13 | то же МС4 | 1 | |

| Изм | Лист | N докум | Подпись | Дата |
|---|---|---|---|---|
| НРЦ ОТ | | ЗЭТРЕНСКИЙ | | |
| ГИ КОМП | | ДМИТРИЕВ | | |
| ГИ.ЛОТ | | СЕРЕГИН | | |
| ИНЖ | | МУСТАФИНА | | |

ВТН-РЖ-01-82 выпуск 4

Узел 2В

| Лит. | Лист | Листов |
|---|---|---|
| Р | 16 | |

ГОССТРОЙ СССР
ИРКУТСКИЙ ПРОМСТРОЙНИИПРОЕКТ

Инв. N подл. | Подпись и дата | Взам. инв. N | Инв. N дубл. | Подпись и дата

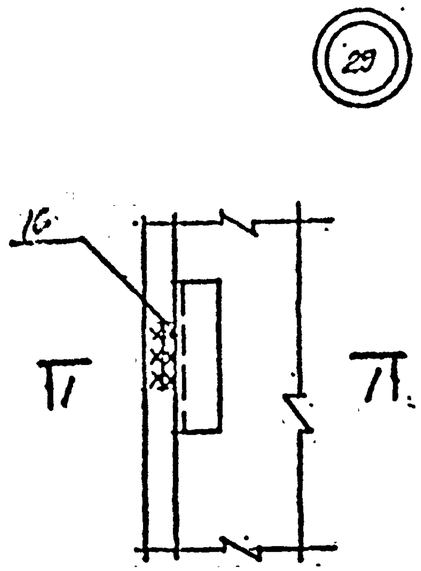


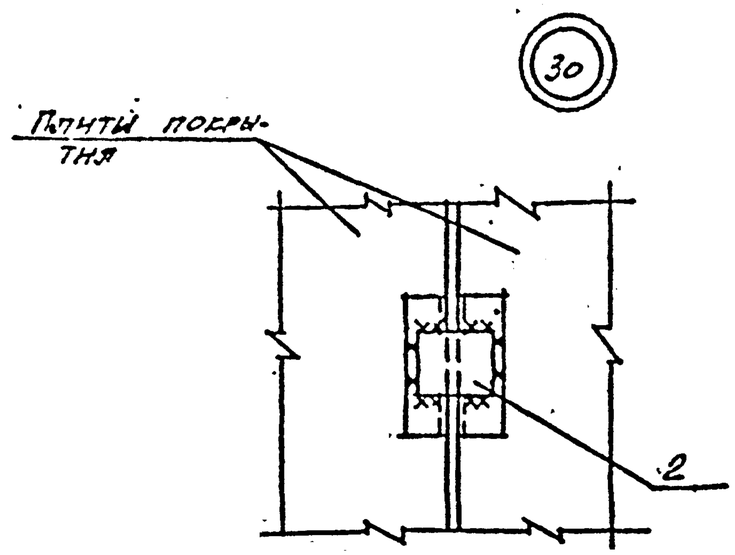


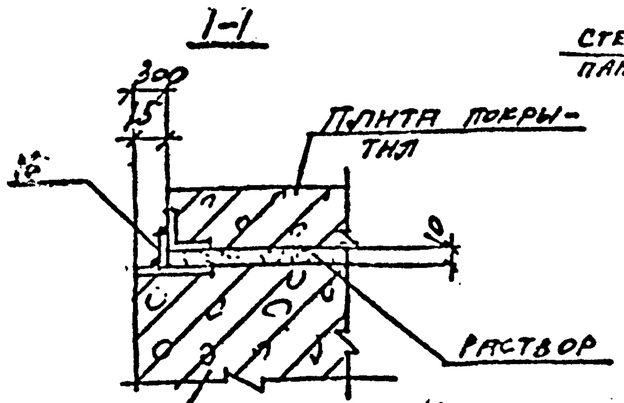


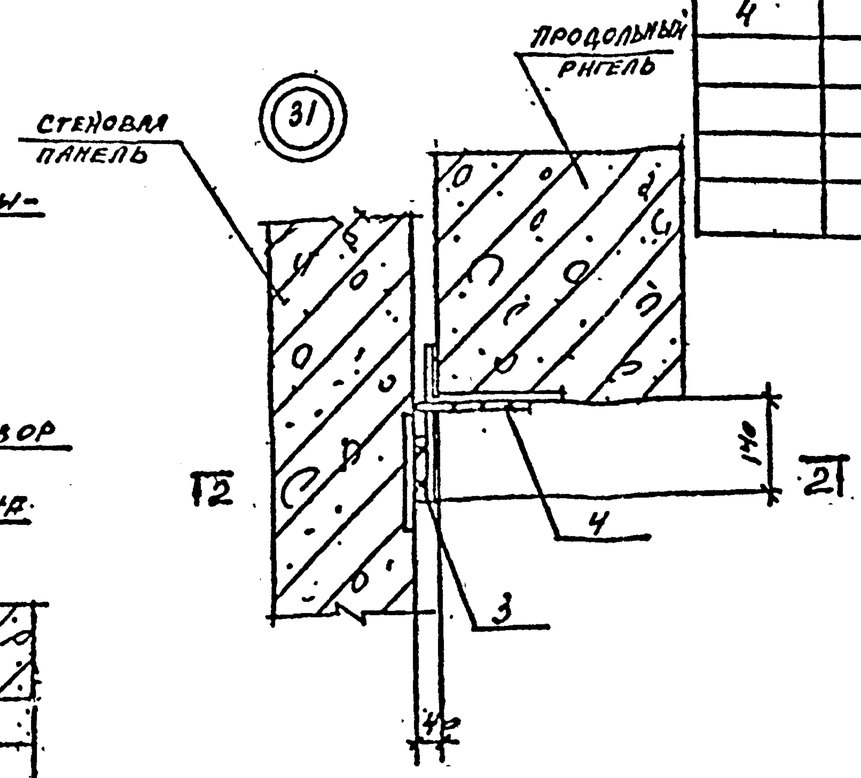


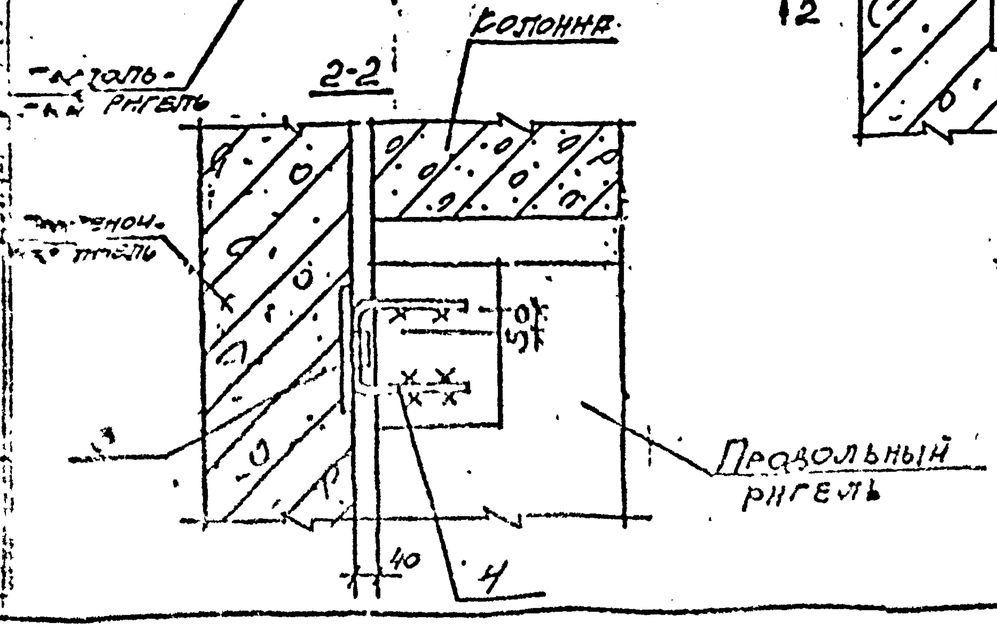


Спецификация элементов на один узел.

| Позиция | Обозначение | Наименование | Кол. | Примечание |
|---|---|---|---|---|
| | | Узел 29 | | |
| 16 | ВТН-КЖ-01-82 в.3 п.15 | Изделие соединительное МС 16 | 1 | |
| | | Узел 30 | | |
| 2 | ВТН-КЖ-01-82 в.3 п.12 | Изделие соединительное МС2 | 1 | |
| | | Узел 31 | | |
| 3 | ВТН-КЖ-01-82 в.3 п.12 | Изделие соединительное МС-3 | 1 | |
| 4 | То же п.13 | То же МС-4 | 1 | |

| Изм | Лист | № докум. | Подпись | Дата | ВТН-КЖ-01-82 выпуск 4 | | | |
|---|---|---|---|---|---|---|---|---|
| Нач отд | | Стаменкова | | | Узлы 29÷31 | Лит. | Лист | Листов |
| Гл. спец | | Винтанец | | | | Р | 17 | |
| Гл. конст. | | Сарезин | | | | ГОССТРОЙ СССР ИРКУТСКИЙ ПРОМСТРОЙПРОЕКТ | | |
| Инж. | | Мустафина | | | | | | |

Инв. № подл. | Подпись и дата | Взам. инв. №