Типовые конструкции, изделия и узлы зданий и сооружений

Серия 1.134.1-13

Блоки внутренних стен

5 и 9 этажных жилых зданий со стенами из крупных легкобетонных блоков

ВЫПУСК 2

Блоки бетонные стеновые толщиной 30 см, армированные с применением стали классов Ат-IVС и Врп-I

РАБОЧИЕ ЧЕРТЕЖИ

Книга 2

стр. 72 - 137

ОКОНЧАНИЕ

24113

ЦЕНТРАЛЬНЫЙ ИНСТИТУТ ТИПОВОГО ПРОЕКТИРОВАНИЯ
ГОССТРОЯ СССР

Москва. А-445. Смольная ул., 22

Сдано в печать " 1990 года

Заказ № 2442 Тираж 3820 экз.

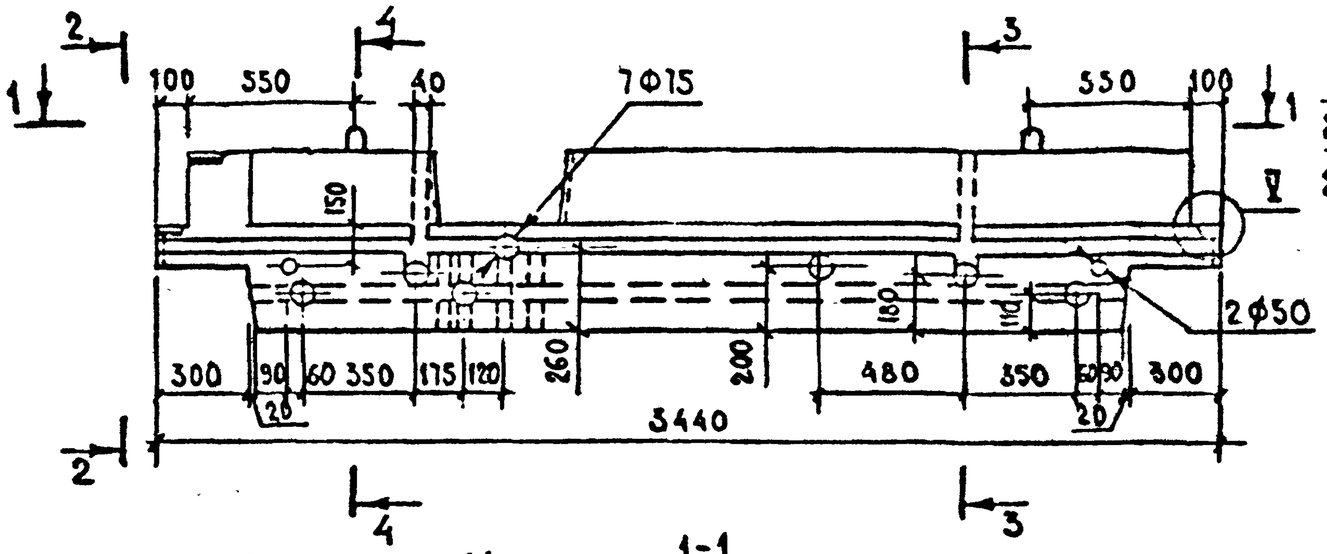

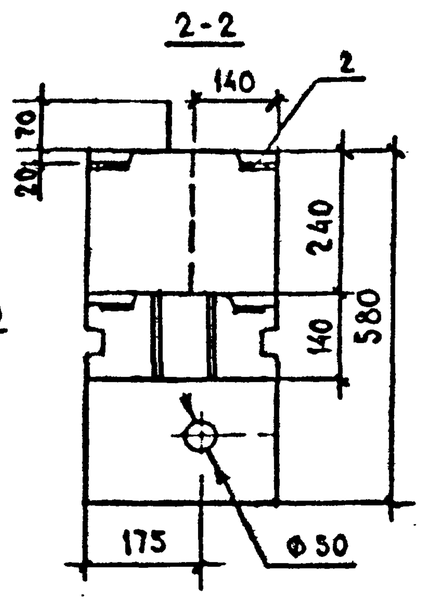

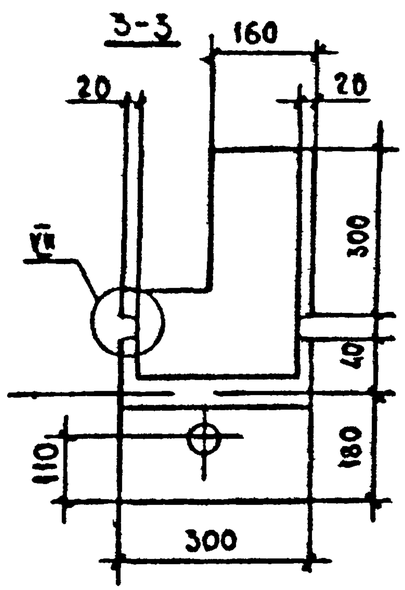

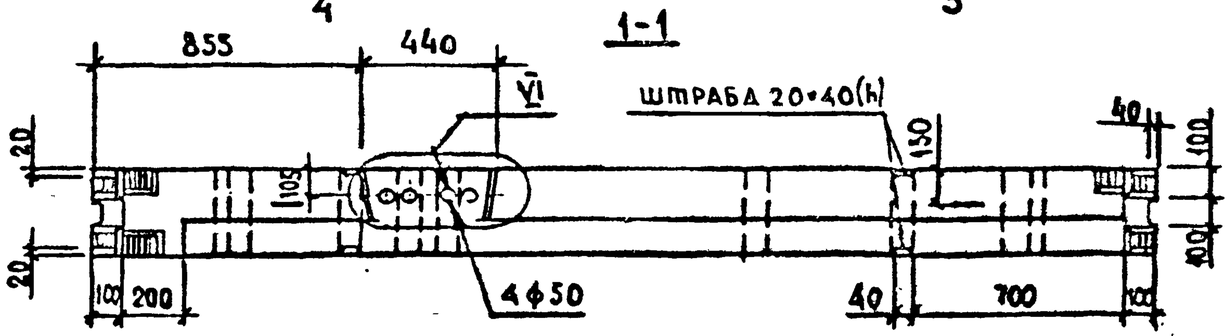

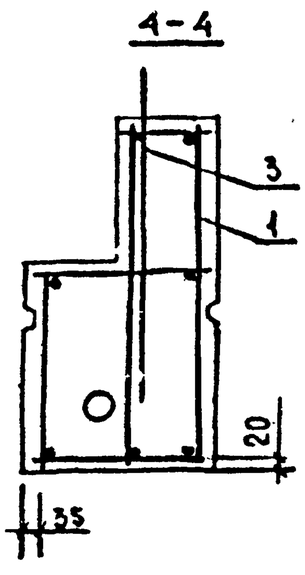

Нач.АПМ 2	Авдеенко		VI.89
Н.контр.	Козлов		V.89
Гл.спец.	Аронер		V.89
Проверил	Козлов		V.89
Разраб.	Ключко		IV.89

1.134.1-13.2-27.00000 СБ

Блок перемычечный электротехнический БВП 34.6.30-12,5-а. Сборочный чертеж.

Стадия	Масса	Масштаб
Р	1050	1:20 1:10
Лист	Листов 1	

Госгражданстрой КиевЗНИИЭП

Инв.№ подл. | Подпись и дата | Взам.инв.№

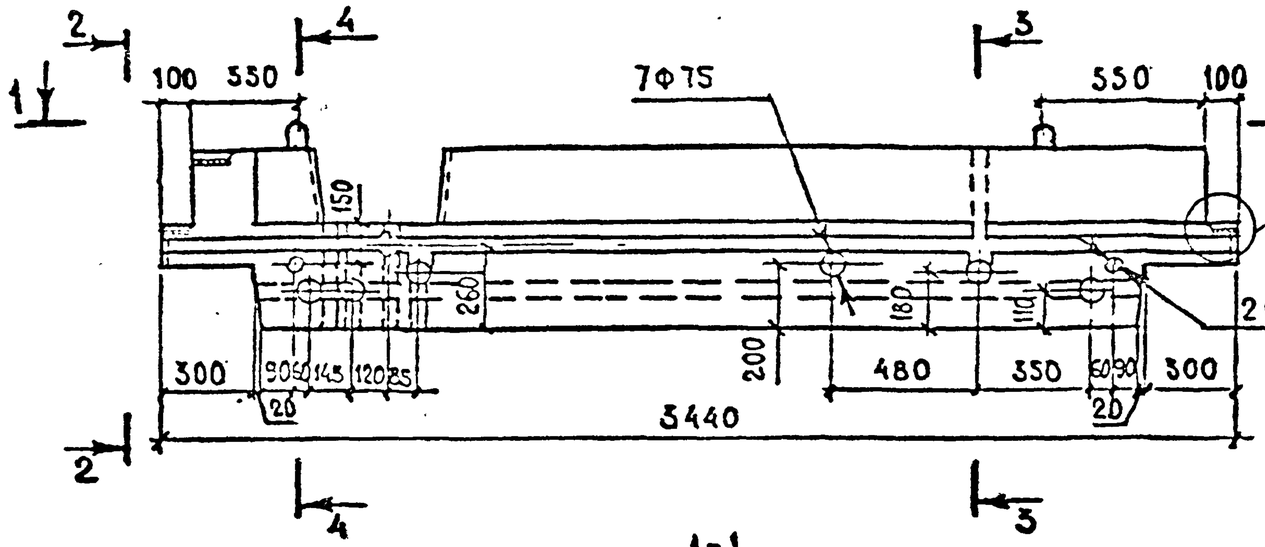

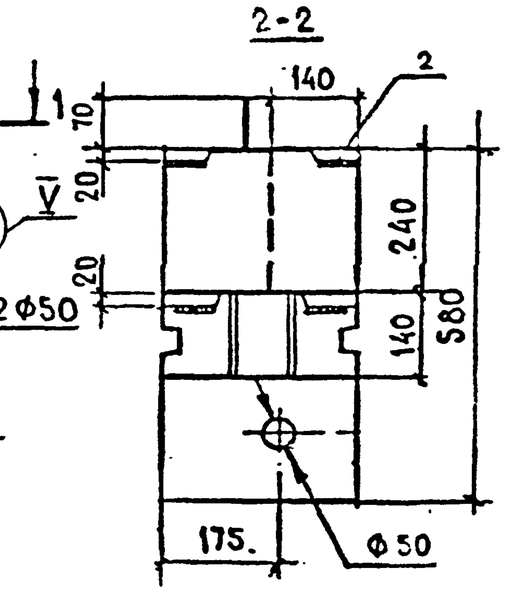

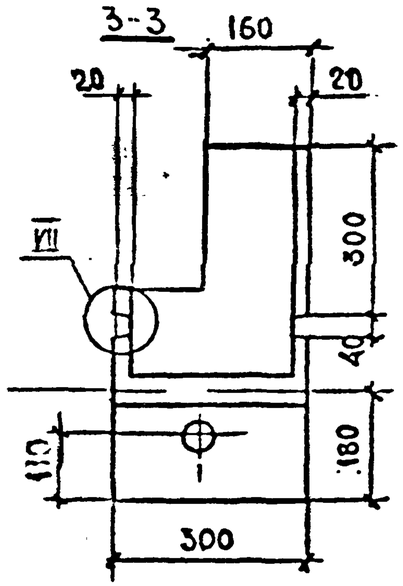

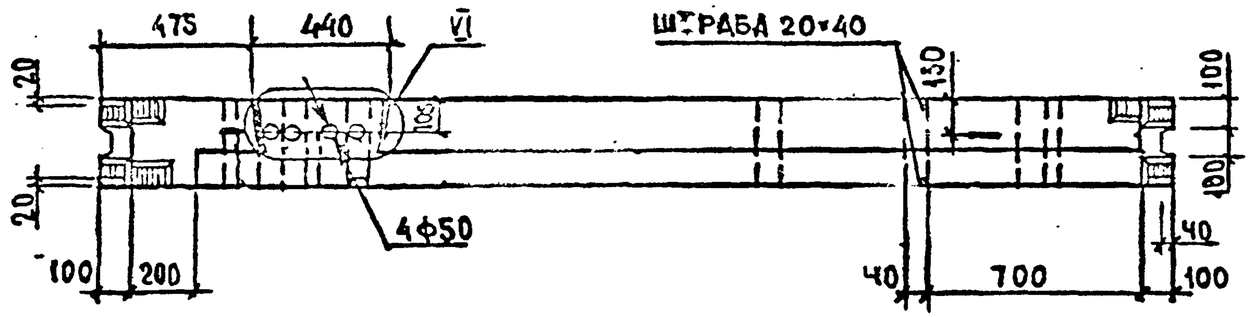

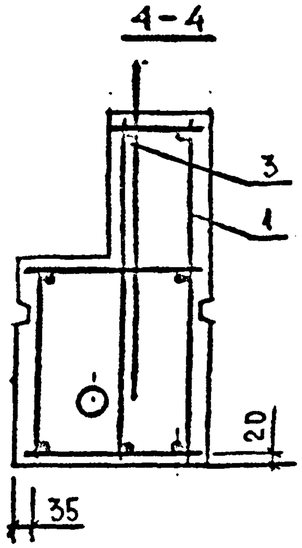

Нач АПМ-2	Авдеенко			II.89
Н.контр.	Козлов			IV.89
Гл спец	Киршнер			V.89
Проверил	Козлов			IV.89
Разраб.	Ключко			IV.89

4.134.1-13.2-28.00000 СБ

Блок перемычечный электротехнический БВП 34.6.30-12,5-1а. Сборочный чертеж.

Стадия	Масса	Масштаб
Р	1050	1:20 1:10
Лист	Листов 1	

Госгражданстрой. КиевЗНИИЭП

Инв.№ подл. | Подпись и дата | Взам.инв.№

24113 74

Формат	Зона	Поз.	Обозначение	Наименование	Кол	Примечание
				Документация		
А3			1.134.1-13.2-29.00000 СБ	Сборочный чертеж		
А3			-00.00000 Д1	Узлы I...VIII		
А3			-00.00000 ТО	Техническое описание		
А3			-00.00000 РС	Ведомость расхода стали		
				Сборочные единицы		
А4		1	1.134.1-13.2-21.10000-01	Каркас пространственный		
				КП 29	1	
А4		2	1.134.1-13.2-00.04500	Изделие закладное МН1	1	
				Детали		
А4		3	1.134.1-13.2-00.0490	Петля строповочная П14	2	
				Материал		
				Бетон класса В12,5 м³	0,42	

Нач.АПМ2	Авдеенко		VI.89
Н.контр.	Козлов		V.89
Гл.спец.	Киршнер		V.89
Провер.	Козлов		V.89
Разраб.	Ключко		IV.89

1.134.1-13.2-29.00000

Блок перемычечный электротехнический БВП 34.6.30-12,5-2а

Стадия	Лист	Листов
Р		1

Госгражданстрой КиевЗНИИЭП

Формат	Зона	Поз.	Обозначение	Наименование	Кол	Примечание
				Документация		
А3			1.134.1-13.2-30.00000 СБ	Сборочный чертеж		
А3			-00.00000 Д1	Узлы I...VIII		
А3			-00.00000 ТО	Техническое описание		
А3			-00.00000 РС	Ведомость расхода стали		
				Сборочные единицы		
А4		1	1.134.1-13.2-22.10000-01	Каркас пространственный		
				КП 30	1	
А4		2	1.134.1-13.2-00.04500	Изделие закладное МН1	1	
				Детали		
А4		3	1.134.1-13.2-00.04900	Петля строповочная П14	2	
				Материал		
				Бетон класса В12,5 м³	0,42	

Нач.АПМ2	Авдеенко		VI.89
Н.контр.	Козлов		V.89
Гл.спец.	Киршнер		V.89
Провер.	Козлов		V.89
Разраб.	Ключко		IV.89

1.134.1-13.2-30.00000

Блок перемычечный электротехнический БВП 34.6.30-12,5-3а

Стадия	Лист	Листов
Р		1

Госгражданстрой КиевЗНИИЭП

Взам.инв.№ | Подпись и дата | Инв.№ подл.

24113 75

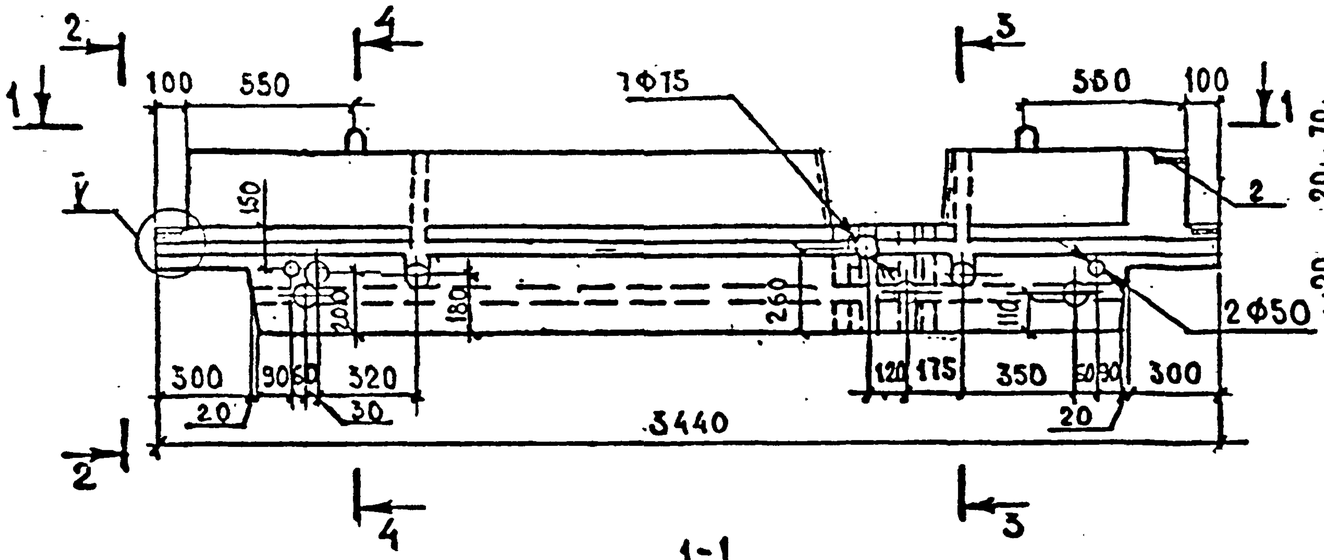

2-2

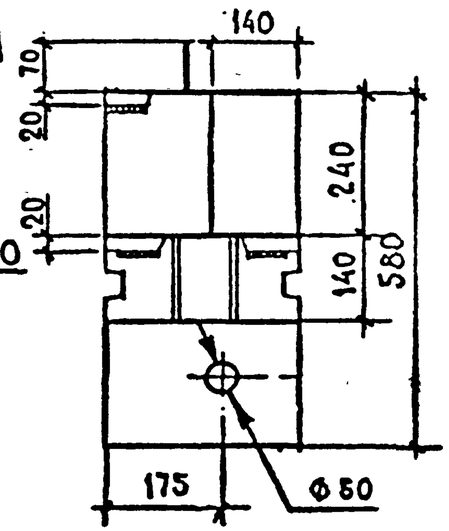

3-3

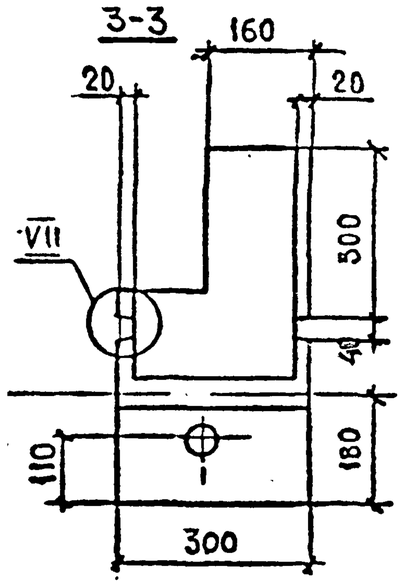

1-1

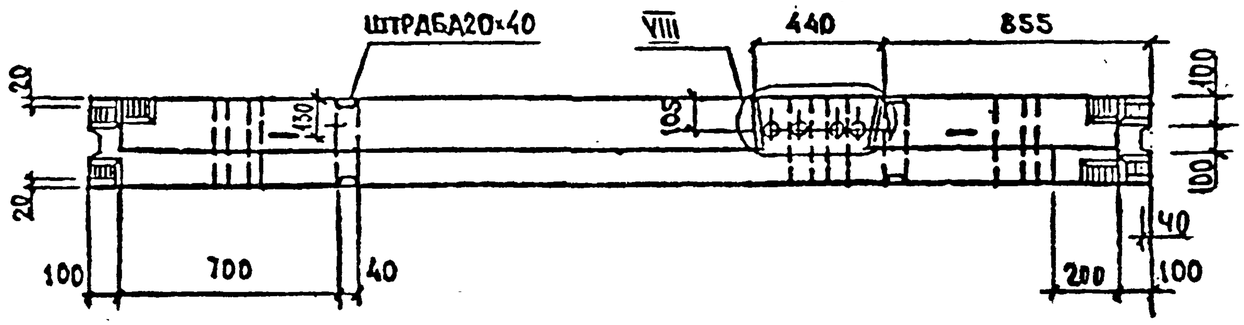

4-4

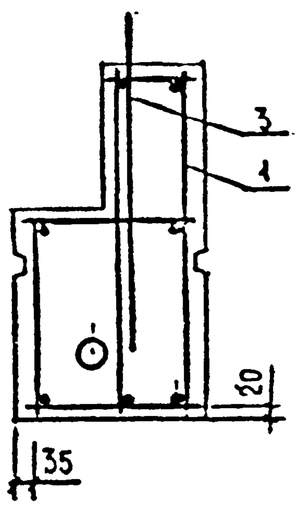

				4.134.1-13.2-29.00000 СБ		
Нач АПМ 2	Авдеенко		IV.89	Блок перемычечный электротехнический БВП 34.6.30-12,5-2а. Сборочный чертеж.	Стадия: Р	Масса: 1050	Масштаб: 1:20, 1:10
Н.контр.	Козлов		IV.89		Лист	Листов 1
Гл спец.	Киршнер		IV.89		Госгражданстрой КиевЗНИИЭП	
Проверил	Козлов		IV.89			
Разраб.	Ключко		IV.89			

Взам инв. № | Подпись и дата | Инв. № подл

24113 ТЕ

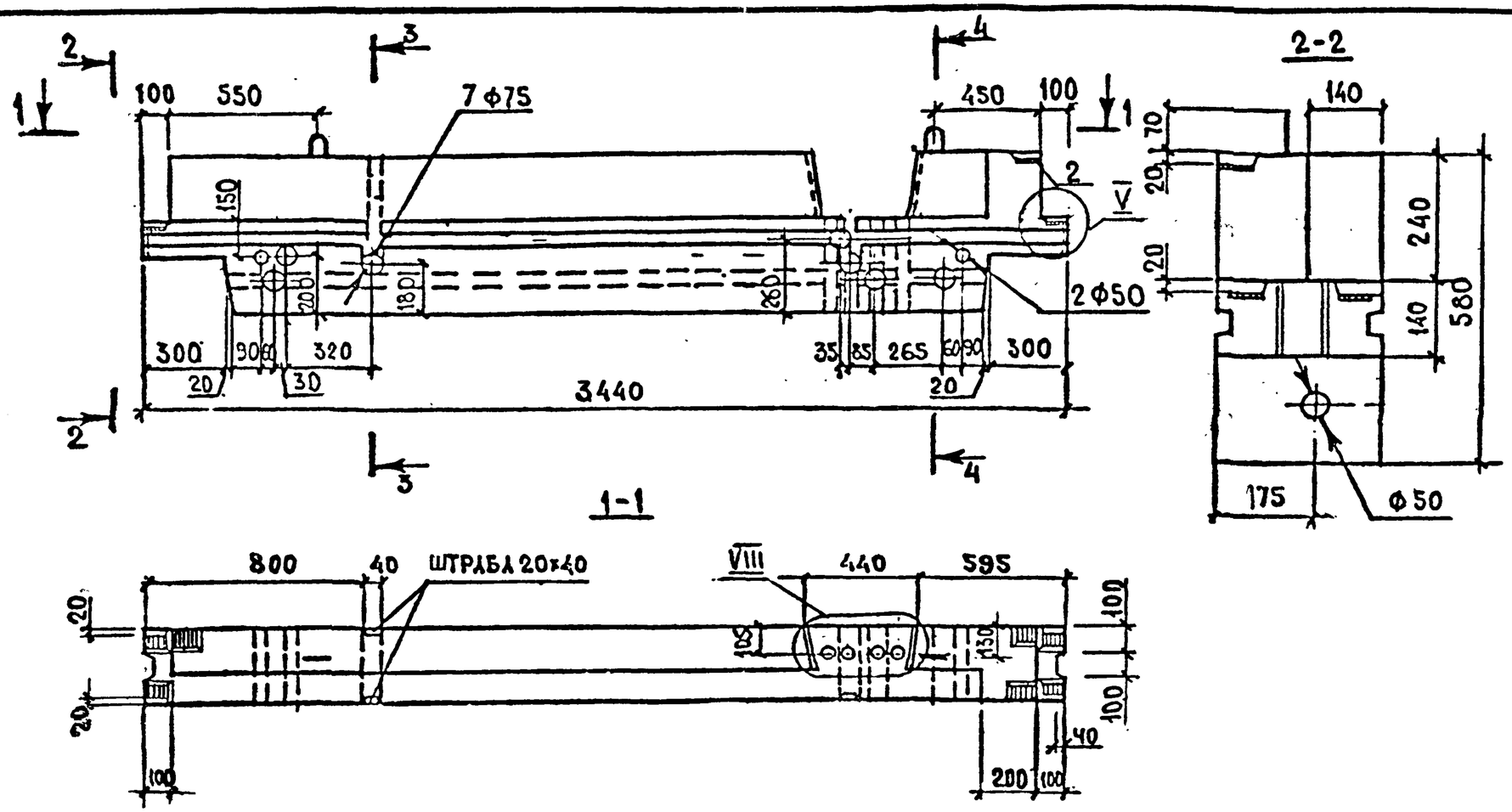

				1.134.1-13.2-30.00000 СБ		
				Блок перемычечный электротехнический БВП 34.6.30-12,5-3а. Сборочный чертеж	СТАДИЯ	МАССА	МАСШТАБ
					Р	1050	1:20 1:10
Нач АПМ-2	Авдеенко		VI.89		ЛИСТ	ЛИСТОВ 1	
Н.контр.	Козлов		V.89		ГОСГРАЖДАНСТРОЙ		
Гл.спец.	Киршнер		V.89		КиевЗНИИЭП		
Проверил	Козлов		V.89				
Разраб.	Ключко		IV.89				

Формат	Зона	Поз.	Обозначение	Наименование	Кол.	Примечание
				Документация		
А3			1.134.1-13.2-31.00000 СБ	Сборочный чертеж		
А3			-00.00000 Д1	Узлы I ... VIII		
А3			-00.00000 ТО	Техническое описание		
А3			-00.00000 РС	Ведомость расхода стали		
				Сборочные единицы		
А4		1	1.134.1-13.2-25.10000-01	Каркас пространственный		
				КП 31	1	
А4		2	1.134.1-13.2-00.04500	Изделие закладное МН1	2	
				Детали		
А4		3	1.134.1-13.2-00.04900	Петля строповочная П14	2	
				Материалы		
				Бетон класса В12,5, м³	0,54	

Нач.АПМ2	Авдеенко		VI.89
Н.контр.	Козлов		V.89
Гл.спец.	Киршнер		V.89
Провер.	Козлов		V.89
Разраб.	Ключко		IV.89

1.134.1-13.2-31.00000

Блок перемычечный электро технический БВП 46.630-12,5а

Стадия	Лист	Листов
Р		1

ГОСГРАЖДАНСТРОЙ КиевЗНИИЭП

Формат	Зона	Поз.	Обозначение	Наименование	Кол.	Примечание
				Документация		
А3			1.134.1-13.2-32.00000 СБ	Сборочный чертеж		
А3			-00.00000 Д1	Узлы I ... VIII		
А3			-00.00000 ТО	Техническое описание		
А3			-00.00000 РС	Ведомость расхода стали		
				Сборочные единицы		
А4		1	1.134.1-13.2-25.10000-01	Каркас пространственный		
				КП 31	1	
А4		2	1.134.1-13.2-00.04500	Изделие закладное МН1	2	
				Детали		
А4		3	1.134.1-13.2-00.045900	Петля строповочная П14	2	
				Материалы		
				Бетон класса В12,5, м³	0,54	

Инв.№ подл. | Подпись и дата | Взам.инв.№

Нач.АПМ2	Авдеенко		VI.89
Н.контр.	Козлов		V.89
Гл.спец.	Киршнер		V.89
Провер.	Козлов		V.89
Разраб.	Ключко		IV.89

1.134.1-13.2-32.00000

Блок перемычечный электро технический БВП 46.630-12,5а

Стадия	Лист	Листов
Р		1

ГОСГРАЖДАНСТРОЙ КиевЗНИИЭП

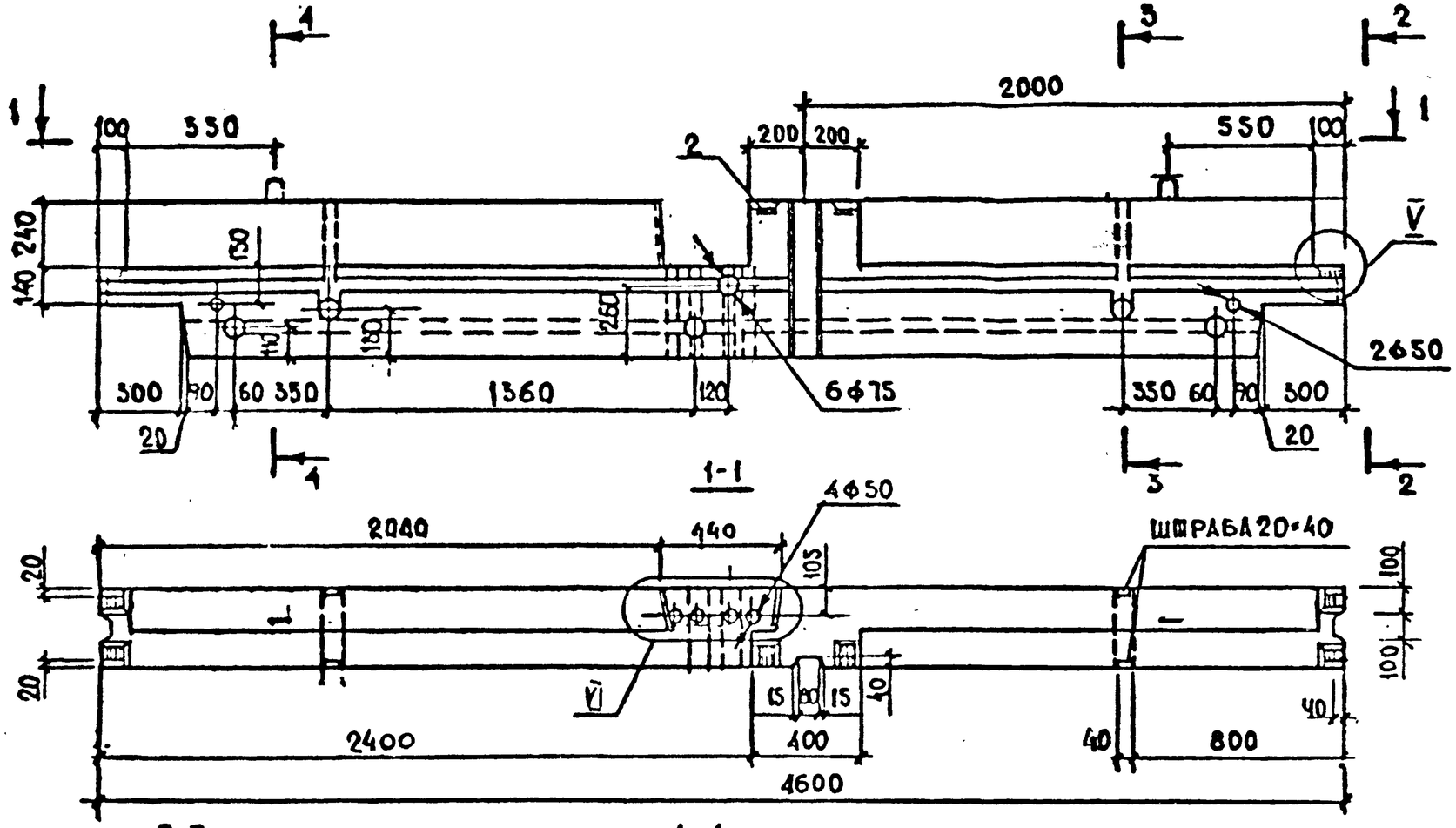

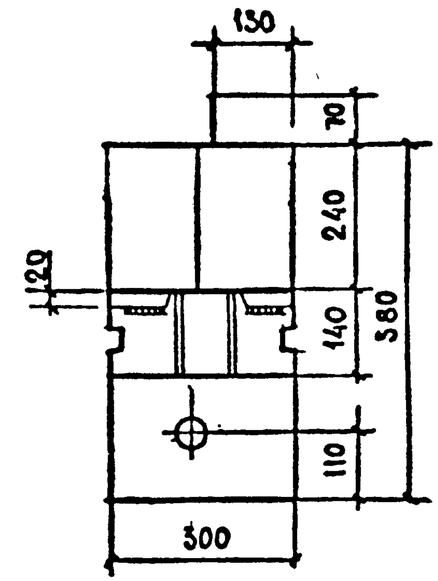

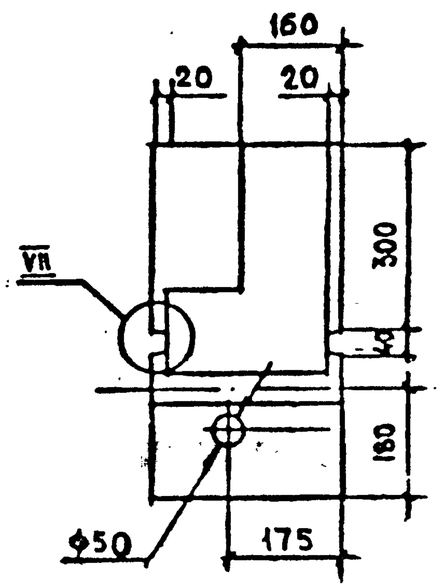

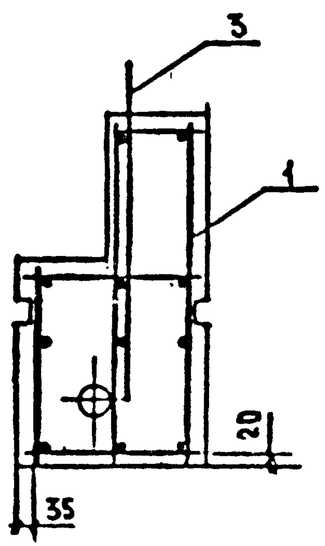

Нач АПМ-2	Авдеенко		VI.89	
Н.контр	Козлов		V.89	
Гл.спец.	Киршнер		V.89	
Проверил	Козлов		V.89	
Разраб.	Ключко		IV.89	

1.134.1-13.2- 1.00000 СБ

Блок перемычечный электротехнический БВП 46.6.30-12,5-а. Сборочный чертеж.

Стадия	Масса	Масштаб
Р	1350 кг	1:20 1:10
Лист	Листов 1	

Госгражданстрой КиевЗНИИЭП

Инв.№ подл | Подпись и дата | Взам.инв.№

24113 79

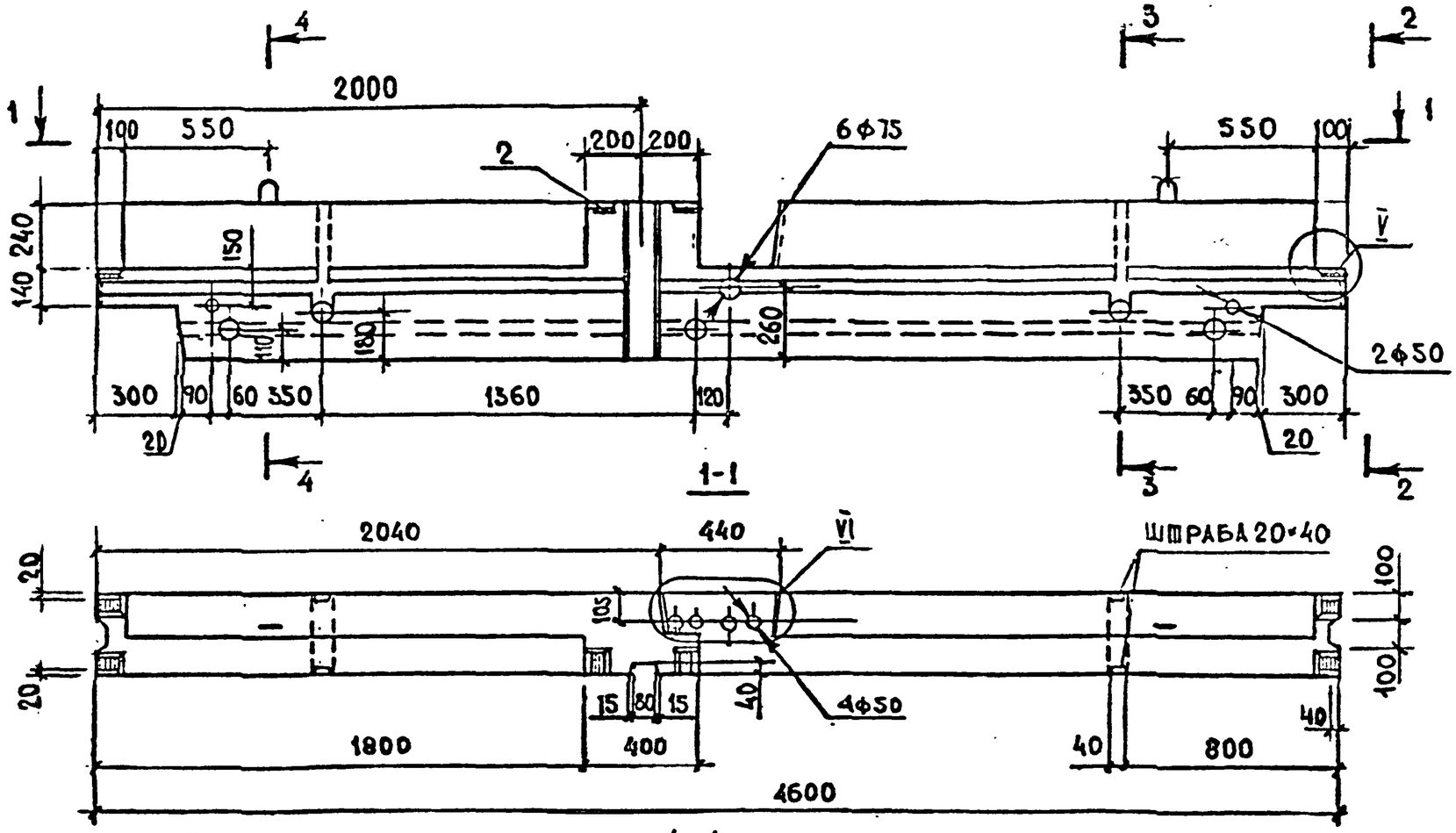

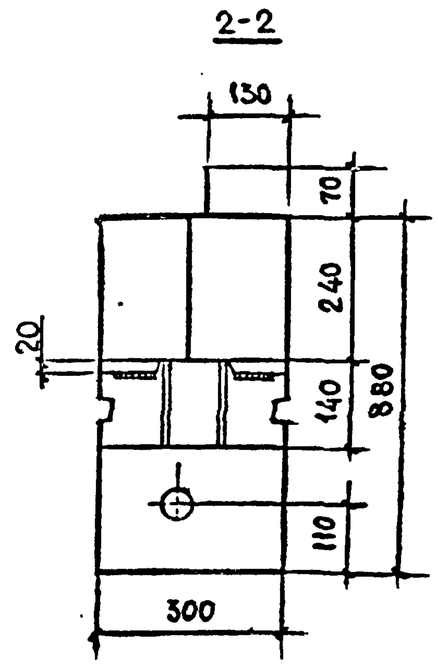

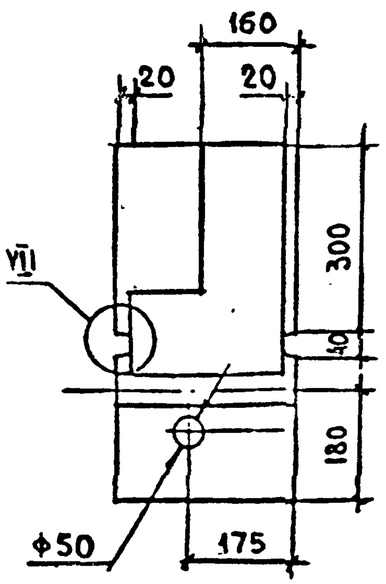

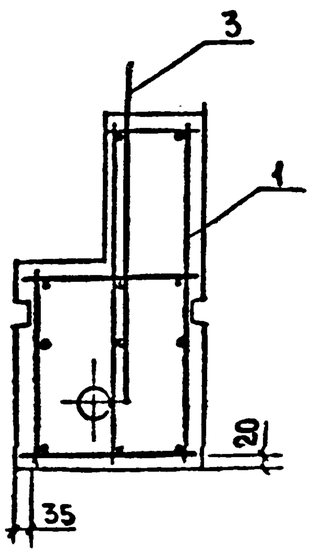

Нач АПМ-2	Авдеенко		VI.89	
Н.контр.	Козлов		V.89	
Гл.спец.	Киршнер		V.89	
Проверил	Козлов		V.89	
Разраб.	Ключко		IV.89	

4.134.2-13.1-32.00000 СБ

Блок перемычечный электротехнический БВП 46.6.30-12,5-1а. Сборочный чертеж.

СТАДИЯ	МАССА	МАСШТАБ
Р	1350	1:20 1:10
ЛИСТ	ЛИСТОВ 1	

ГОСГРАЖДАНСТРОЙ
КиевЗНИИЭП

ВЗАМ.ИНВ.№ | ПОДПИСЬ И ДАТА | ИНВ.№ ПОДЛ.

24113 80

Формат	Зона	Поз.	Обозначение	Наименование	Кол.	Примечание
				Документация		
А3			1.134.1-13.2-33.00000 СБ	Сборочный чертеж		
А3			-00.00000 Д1	Узлы		
А3			-00.00000 ТО	Техническое описание		
А3			-00.00000 РС	Ведомость расхода стали		
				Сборочные единицы		
А4		1	1.134.1-13.2-33.10000	Каркас пространственный		
				КП 32	1	
А4		2	1.134.1-13.2-00.04800	Петля строповочная П16	2	
				Детали		
Б4		3		Пробка деревянная ф50, l=120	6	
			Переменные	Данные для исполнений		
				1.134.1-13.2-33.00000		
				Материалы		
				Бетон класса В5, м³	1,11	
				1.134.1-13.2-33.00000-01		
				Материалы		
				Бетон класса В7,5, м³	1,11	
				1.134.1-13.2-33.00000-02		
				Материалы		
				Бетон класса В12,5 м³	1,11	

Взам. инв. N | Подпись и дата | Инв. N подл.

Нач. АПМ2	Авдеенко		II.89
Н. контр.	Козлов		V.89
Гл. спец.	Киршнер		V.89
Провер.	Козлов		V.89
Разраб.	Ключко		IV.89

1.134.1-13.2-33.00000

Блок электротехнический /БВ 20.22.30-5л, БВ 20.22.30-7,5л, БВ 20.22.30-12,5 /

Стадия	Лист	Листов
Р		1

ГОСГРАЖДАНСТРОЙ КиевЗНИИЭП

Формат	Зона	Поз.	Обозначение	Наименование	Кол.	Примечание

Взам. инв. N | Подпись и дата | Инв. N подл.

Лист

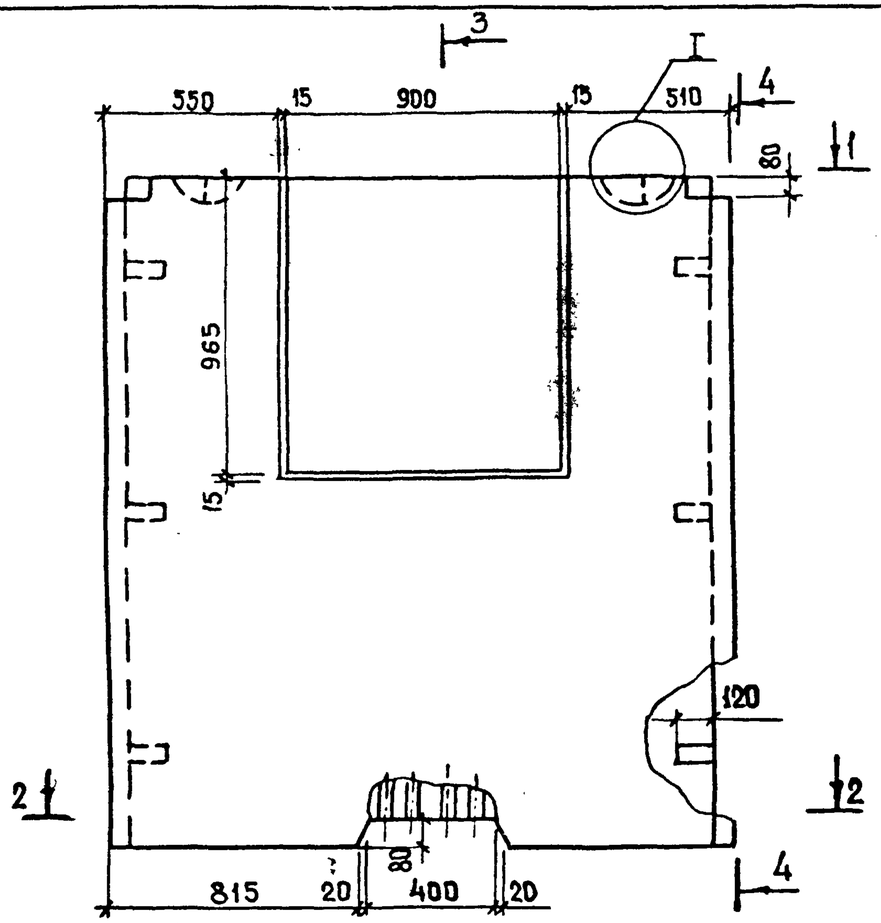

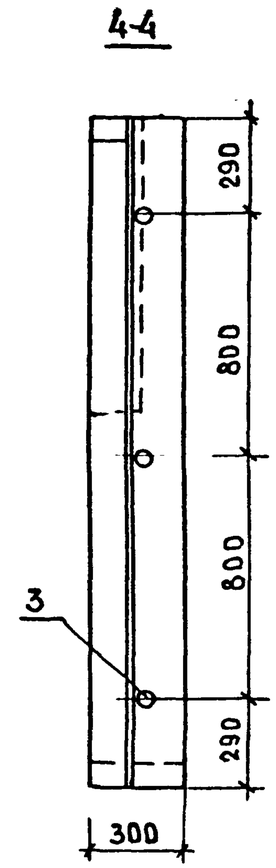

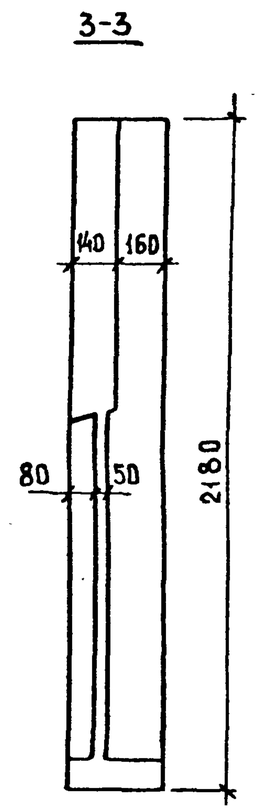

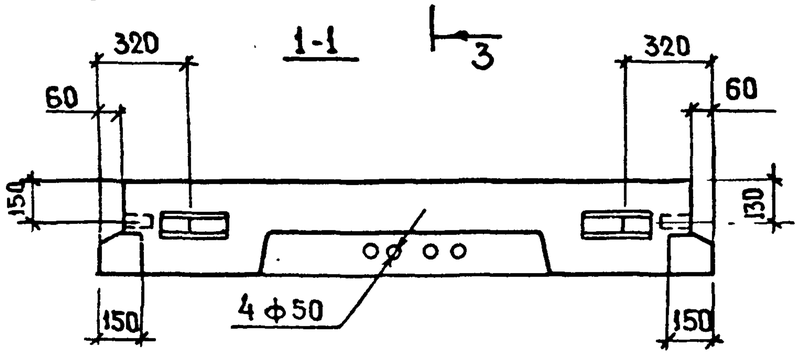

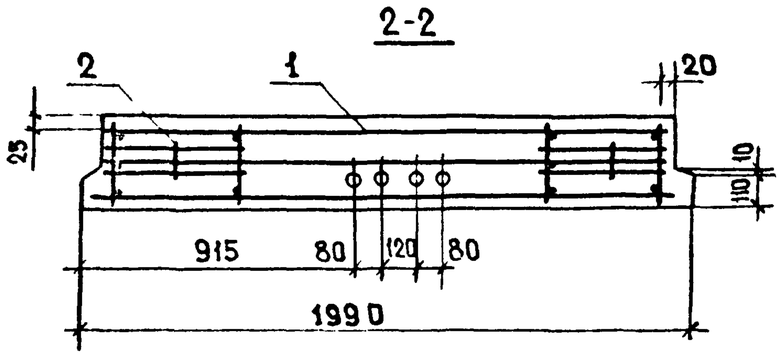

Обозначение	Марка	Масса, кг						
		Объемная масса бетона, кг/м3						
		1100	1400	1600	1200	1500	1700	2500
1.134.1-13.2-33.00000	БВ.20.22.30-5А	1370	1750	2000	—	—	—	—
-01	БВ.20.22.30-7.5А	—	—	—	1500	1870	2120	—
-02	БВ.20.22.30-12.5	—	—	—	—	—	—	2770

Нач.АПМ-2	Авдеенко		
Н.контр.	Козлов		V.89
Гл.спец.	Киршнер		
Проверил	Козлов		V.89
Разраб.	Ключко		IV.87

1.134.1-13.2-33.00000 СБ

Блок электротехнический (БВ 20.22.30-5А, БВ 20.22.30-7.5А, БВ 20.22.30-12,5)
Сборочный чертеж

Стадия	Масса	Масштаб
Р	см таб.	1:20
Лист	Листов 1	

Госгражданстрой
КиевЗНИИЭП

24113 82

Взам инв.№ | Подпись и дата | Инв.№ подл

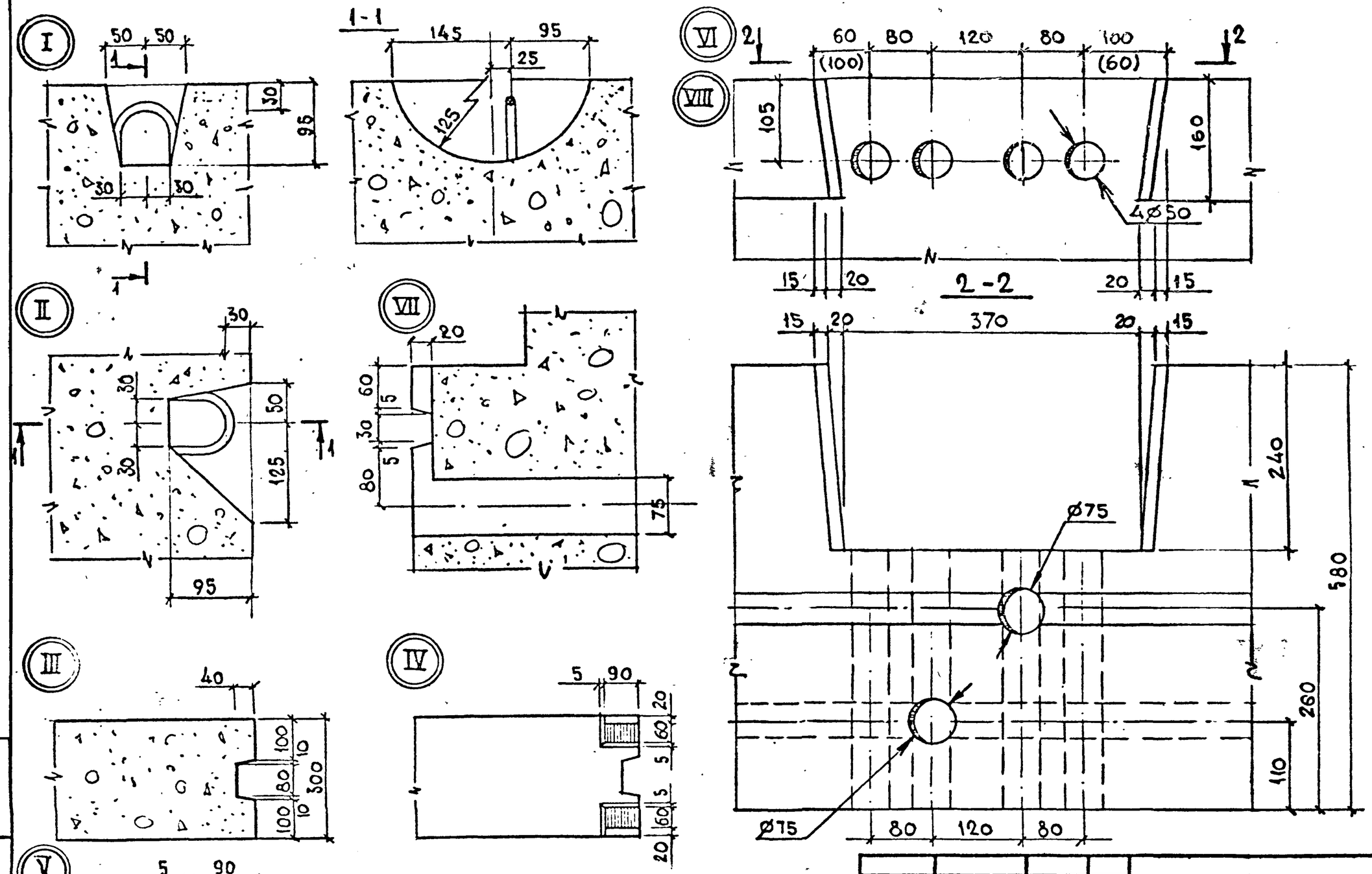

Нач АПМ-2	Авдеенко		VI.89
Н контр.	Козлов		V.89
Гл.спец	Киршнер		V.89
Проверил	Козлов		V.89
Разраб.	Ключко		IV.89

2134.1-13.2-00.00000Д1

Узлы I... VIII

Стадия	Масса	Масштаб
Р		—
Лист	Листов 1	

Госгражданстрой
КиевЗНИИЭП

Взам инв № | Подпись и дата | Инв № подл

24113 83

Формат	Зона	Поз.	Обозначение	Наименование	Кол.	Примечание
				Документация		
А4			1.134.1-13.2-00.10000 СБ	Сборочный чертеж		
А3			-00.00000Д2	Узлы А...Г		
А3			-00.00000 ТО	Техническое описание		
			Переменные	Данные для исполнений		
				1.134.1-13.2-00.10000		
				Сборочные единицы		
А4		1	1.134.1-13.2-00.00100	Каркас плоский КР1	1	
				Детали		
А4		2	1.134.1-13.2-00.05000	Петля строповочная П1	1	
А4		3	-00.05200-11	Стержень отдельный	1	
				1.134.1-13.2-00.10000-01		
				Сборочные единицы		
А4		1	1.134.1-13.2-00.00100-01	Каркас плоский КР2	1	
				Детали		
А4		2	1.134.1-13.2-00.05000-01	Петля строповочная П2	1	
А4		3	-00.05200-11	Стержень отдельный	1	
				1.134.1-13.2-00.10000-02		
				Сборочные единицы		
А4		1	1.134.1-13.2-00.00100-01	Каркас плоский КР2	1	
				Детали		
А4		2	1.134.1-13.2-00.05000-02	Петля строповочная П3	1	
А4		3	-00.05200-12	Стержень отдельный	1	

Взам. инв. № | Подпись и дата | Инв. № подл.

Нач. АПМ2	Авдеенко		VI.89
Н. контр.	Козлов		V.89
Гл. спец.	Киршнер		V.89
Провер.	Козлов		V.89
Разраб.	Ключко		IV.89

1.134.1-13.2-00.10000

Блок арматурный (БА 1...БА 10)

Стадия	Лист	Листов
Р	1	3

ГОСГРАЖДАНСТРОЙ КиевЗНИИЭП

Формат	Зона	Поз.	Обозначение	Наименование	Кол.	Примечание
				1.134.1-13.2-00.10000-03		
				Сборочные единицы		
А4		1	1.134.1-13.2-00.00100-02	Каркас плоский КР3	1	
				Детали		
А4		2	1.134.1-13.2-00.05000-03	Петля строповочная П4	1	
А4		3	-00.05200-12	Стержень отдельный	1	
				1.134.1-13.2-00.10000-04		
				Сборочные единицы		
А4		1	1.134.1-13.2-00.00100	Каркас плоский КР1	1	
				Детали		
А4		2	1.134.1-13.2-00.05000-04	Петля строповочная П5	1	
А4		3	-00.05200-11	Стержень отдельный	1	
				1.134.1-13.2-00.10000-05		
				Сборочные единицы		
А4		1	1.134.1-13.2-00.00100-01	Каркас плоский КР2	1	
				Детали		
А4		2	1.134.1-13.2-00.05000-05	Петля строповочная П6	1	
А4		3	-00.05200-11	Стержень отдельный	1	
				1.134.1-13.2-00.10000-06		
				Сборочные единицы		
А4		1		Каркас плоский КР2	1	
				Детали		
А4		2	1.134.1-13.2-00.05000-06	Петля строповочная П7	1	
			-00.05200-12	Стержень отдельный	1	

Взам. инв. № | Подпись и дата | Инв. № подл.

1.134.1-13.2-00.10000 Лист 2

24113 84

Формат	Зона	Поз.	Обозначение	Наименование	Кол.	Примечание
				1.134.1-13.2-00.10000-07		
				Сборочные единицы		
А4		1	1.134.2-13.1-00.00100-02	Каркас плоский КР3	1	
				Детали		
А4		2	1.134.2-13.1-00.05000-06	Петля строповочная П7	1	
А4		3	-00.05200-12	Стержень отдельный	1	
				1.134.1-13.2-00.10000-08		
				Сборочные единицы		
А4			1.134.2-13.1-00.00100-02	Каркас плоский КР3	1	
				Детали		
А4		2	1.134.2-13.1-00.05000-07	Петля строповочная П8	1	
А4		3	-00.05200-12	Стержень отдельный	1	
				1.134.1-13.2-00.10000-09		
				Сборочные единицы		
А4		1	1.134.2-13.1-00.00100-03	Каркас плоский КР4	1	
				Детали		
А4		2	1.134.2-13.1-00.05000-07	Петля строповочная П8	1	
А4		3	-00.05200-12	Стержень отдельный	1	

Взам. инв. № | Подпись и дата | Инв. № подл.

1.134.1-13.2-ОС 10000 | Лист 3

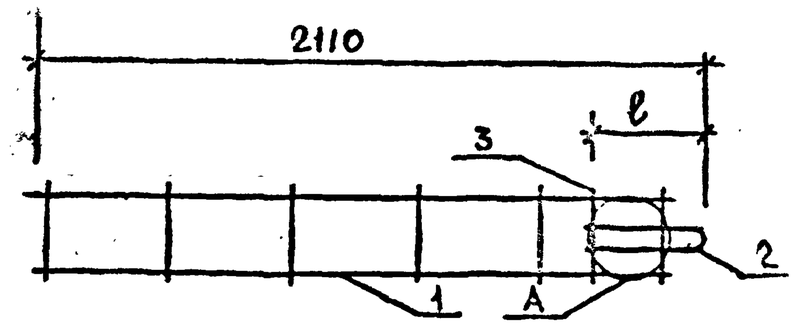

Обозначение	Марка	ℓ, мм	Масса, кг
1.134.1-13.2-00.10000	БА 1	465	1,26
-01	БА 2	465	1,38
-02	БА 3	545	1,85
-03	БА 4	545	1,99
-04	БА 5	415	1,22
-05	БА 6	415	1,34
-06	БА 7	485	1,75
-07	БА 8	485	1,89
-08	БА 9	485	1,89
-09	БА 10	485	2,89

Взам. инв. № | Подпись и дата | Инв. № подл.

Нач. АПМ-8	Авдеенко		VI.89
Н. контр.	Козлов		V.89
Гл. спец.	Киршнер		V.89
Проверил	Козлов		V.89
Разработ.	Канчго		IV.89

1.134.1-13.2-00.10000 СБ

Блок арматурный (БА 1... БА 10). Сборочный чертеж.

Стадия	Масса	Масштаб
Р	см. табл.	1:20
Лист	Листов 1	

Госгражданстрой КиевЗНИИЭП

24113 85

Формат	Зона	Поз.	Обозначение	Наименование	Кол.	Примечание
				Документация		
А4			1.134.1-13.2-00.20000 СБ	Сборочный чертеж		
А3			-00.00000 Д1	Узлы I...VIII		
А3			-00.00000 ТО	Техническое описание		
				Детали		
А4		4	1.134.1-13.2-00.05000-08	Петля строповочная П9	1	
			Переменные	данные для исполнений		
				1.134.1-13.2-00.20000		
				Сборочные единицы		
А4		1	1.134.1-13.2-00.00100	Каркас плоский КР1	1	
				Детали		
А4		2	1.134.1-13.2-00.05000	Петля строповочная П1	1	
А4		3	-00.05200-11	Стержень отдельный	1	
				1.134.1-13.2-00.20000-01		
				Сборочные единицы		
А4		1	1.134.1-13.2-00.00100-01	Каркас плоский КР2	1	
				Детали		
А4		2	1.134.1-13.2-00.05000-01	Петля строповочная П2	1	
А4		3	-00.05200-11	Стержень отдельный	1	

Взам. инв. № | Подпись и дата | Инв. № подл.

Нач. АПМ2	Авдеенко		II.89
Н. контр.	Козлов		V.89
Гл. спец.	Киршнер		V.89
Провер.	Козлов		V.89
Разраб.	Ключко		IV.89

1.134.1-13.2-00.20000

Блок арматурный (БА 11... БА 20)

Стадия	Лист	Листов
Р	1	3

Госгражданстрой КиевЗНИИЭП

Формат	Зона	Поз.	Обозначение	Наименование	Кол.	Примечание
				1.134.1-13.2-00.20000-02		
				Сборочные единицы		
А4		1	1.134.1-13.2-00.00100-01	Каркас плоский КР2	1	
				Детали		
А4		2	1.134.1-13.2-00.0500-02	Петля строповочная П3	1	
А4		3	-00.05200-12	Стержень отдельный	1	
				1.134.1-13.2-00.20000-03		
				Сборочные единицы		
А4		1	1.134.1-13.2-00.00100-02	Каркас плоский КР3	1	
				Детали		
А4		2	1.134.1-13.2-00.0500-03	Петля строповочная П4	1	
А4		3	-00.05200-12	Стержень отдельный	1	
				1.134.1-13.2-00.20000-04		
				Сборочные единицы		
А4		1	1.134.1-13.2-00.00100	Каркас плоский КР1	1	
				Детали		
А4		2	1.134.1-13.2-00.05000-04	Петля строповочная П5	1	
А4		3	-00.05200-11	Стержень отдельный	1	
				1.134.1-13.2-00.20000-05		
				Сборочные единицы		
А4		1	1.134.1-13.2-00.00100-01	Каркас плоский КР2	1	
				Детали		
А4		2	1.134.1-13.2-00.05000-05	Петля строповочная П6	1	
			-00.05200-11	Стержень отдельный	1	

Взам. инв. № | Подпись и дата | Инв. № подл.

1.134.1-13.2-00.20000 | Лист 2

Формат	Зона	Поз.	Обозначение	Наименование	Кол.	Примечание
				1.134.1-132-00.20000-06		
				Сборочные единицы		
А4		1	1.134.1-13.2-00.00100-01	Каркас плоский КР2	1	
				Детали		
А4		2	1.134.1-13.2-00.05000-06	Петля строповочная П7	1	
А4		3	-00.05200-12	Стержень отдельный	1	
				1.134.1-13.2-00.20000-07		
				Сборочные единицы		
А4		1	1.134.1-13.2-00.00100-02	Каркас плоский КР3	1	
				Детали		
А4		2	1.134.1-13.2-00.05000-06	Петля строповочная П7	1	
А4		3	-00.05200-12	Стержень отдельный	1	
				1.134.1-132-00.20000-08		
				Сборочные единицы		
А4		1	1.134.1-132-00.00100-02	Каркас плоский КР3	1	
				Детали		
А4		2	1.134.1-13.2-00.05000-07	Петля строповочная П8	1	
А4		3	-00.05200-12	Стержень отдельный	1	
				1.134.1-132-00.20000-09		
				Сборочные единицы		
А4		1	1.134.1-13.2-00.00100-03	Каркас плоский КР4	1	
				Детали		
А4		2	1.134.1-132-00.0500-07	Петля строповочная П8	1	
			-00.05200-12	Стержень отдельный	1	

Инв. № подл. | Подпись и дата | Взам. инв. №

1.134.1-132-00.20000 | Лист 3

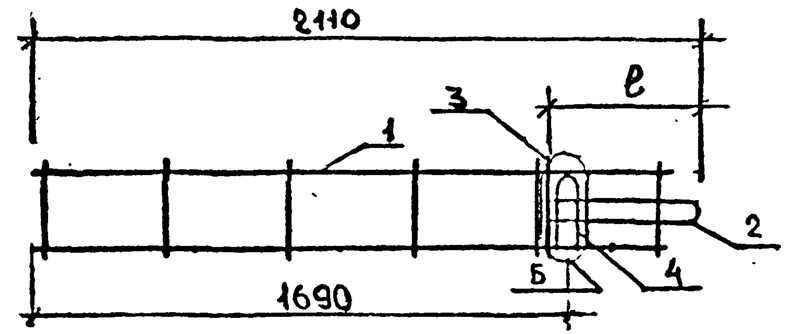

Обозначение	Марка	ℓ, мм	Масса, кг
1.134.1-13.2-00.20000	БА 11	465	1,54
-01	БА 12	465	1,66
-02	БА 13	545	2,13
-03	БА 14	545	2,27
-04	БА 15	415	1,50
-05	БА 16	415	1,62
-06	БА 17	485	2,03
-07	БА 18	485	2,17
-08	БА 19	485	2,17
-09	БА 20	485	3,17

Инв. № подл. | Подпись и дата | Взам. инв. №

Нач. АПМ 2	Авдеенко		VI.89
Н. контр.	Козлов		V.89
Гл. спец.	Киршнер		V.89
Провер.	Новлов		V.89
Разраб.	Ключко		V.89

1.134.1-13.2-00.20000 СБ

Блок арматурный (БА 11...БА 20). Сборочный чертеж.

Стадия	Масса	Масштаб
Р	см. табл.	1:20. 1:5

Лист | Листов 1

Госгражданстрой КиевЗНИИЭП

24113 87

Формат	Зона	Поз.	Обозначение	Наименование	Кол.	Примечание
				Документация		
А4			1.134.1-13.2-09.10000СБ	Сборочный чертеж		
А3			-00.00000ТО	Техническое описание		
			Переменные	Данные для исполнений		
				1.134.1-13.2-09.10000		
				Сборочные единицы		
А4		1	1.134.1-13.2-00.00200	Каркас плоский КР5	2	
				Детали		
А4		2	1.134.1-13.2-00.05200-01	Стержень отдельный	6	
				1.134.1-13.2-09.10000-01		
				Сборочные единицы		
А4		1	1.134.1-13.2-00.00200-01	Каркас плоский КР6	2	
				Детали		
А4		2	1.134.1-13.2-00.05200-01	Стержень отдельный	8	
				1.134.1-13.2-09.10000-02		
				Сборочные единицы		
А4		1	1.134.1-13.2-00.00200-02	Каркас плоский КР7	2	
				Детали		
А4		2	1.134.1-13.2-00.05200-01	Стержень отдельный	10	
				1.134.1-13.2-09.10000-03		
				Сборочные единицы		
А4		1	1.134.1-13.2-00.00200-03	Каркас плоский КР8	2	
				Детали		
А4		2	1.134.1-13.2-00.05200-01	Стержень отдельный	12	

Формат	Зона	Поз.	Обозначение	Наименование	Кол.	Примечание
				1.134.1-13.2-09.10000-04		
				Сборочные единицы		
А4		1	1.134.1-13.2-00.00200-04	Каркас плоский КР9	2	
				Детали		
А4		2	1.134.1-13.2-13.2-00.05200-01	Стержень отдельный	14	
				1.134.1-13.2-09.10000-05		
				Сборочные единицы		
А4		1	1.134.1-13.2-00.00200-05	Каркас плоский КР10	2	
				Детали		
А4		2	1.134.1-13.2-00.05200-01	Стержень отдельный	18	
				1.134.1-13.2-09.10000-06		
				Сборочные единицы		
А4		1	1.134.1-13.2-00.00200-06	Каркас плоский КР11	2	
				Детали		
А4		2	1.134.1-13.2-00.05200-01	Стержень отдельный	20	

Взам. инв. № | Подпись и дата | Инв. № подл.

Нач. АПМ 2	Авдеенко		VI.89	1.134.1-13.2-09.10000		
Н. контр.	Козлов		V.89	Каркас пространственный / КП1 ... КП7 /	Стадия: Р	Лист: 1 / Листов: 2
Гл. спец.	Киршнер		V.89		ГОСГРАЖДАНСТРОЙ КиевЗНИИЭП	
Провер.	Козлов		V.89			
Разраб.	Ключко		IV.89			

24113 88

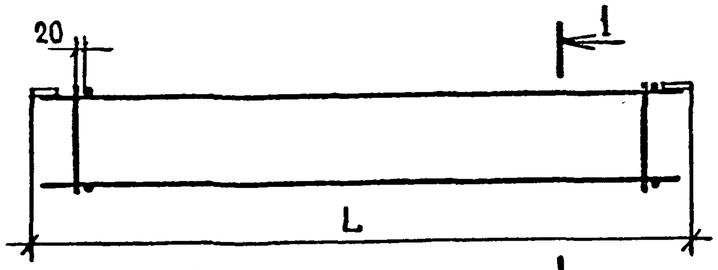

1-1

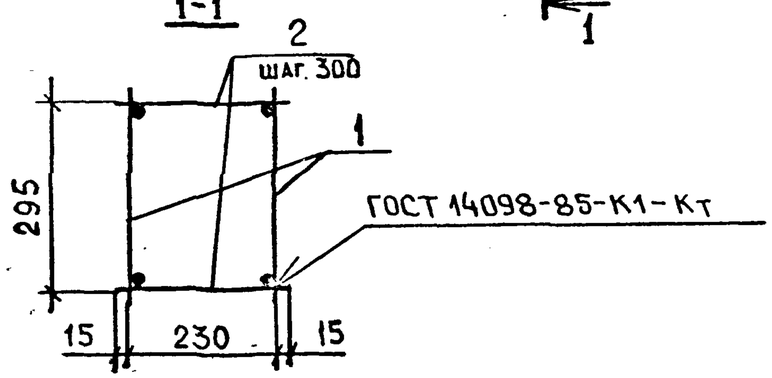

Обозначение	Марка	L, мм	Масса, кг
1.1342-13.1-09.10000	КП1	880	2,18
-01	КП2	1180	2,56
-02	КП3	1480	2,98
-03	КП4	1780	3,38
-04	КП5	2080	3,80
-05	КП6	2680	4,62
-06	КП7	2980	5,04

1.134.1-13.1-09.10000 СБ

Каркас пространственный (КП1...КП7)

Сборочный чертёж.

Стадия	Масса	Масштаб
Р	см. табл.	1:20 1:10

Лист | Листов 1

Госгражданстрой КиевЗНИИЭП

Нач АПМ 2	Авдеенко		VI.89
Н.контр.	Козлов		IV.89
Гл.спец.	Киршнер		V.89
Провер.	Козлов		V.89
Разраб.	Григорьева		IV.89

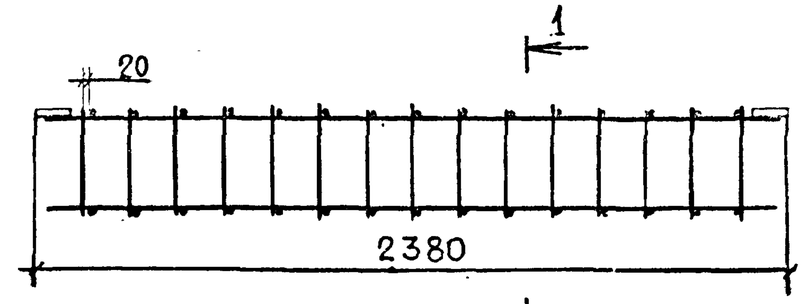

1-1

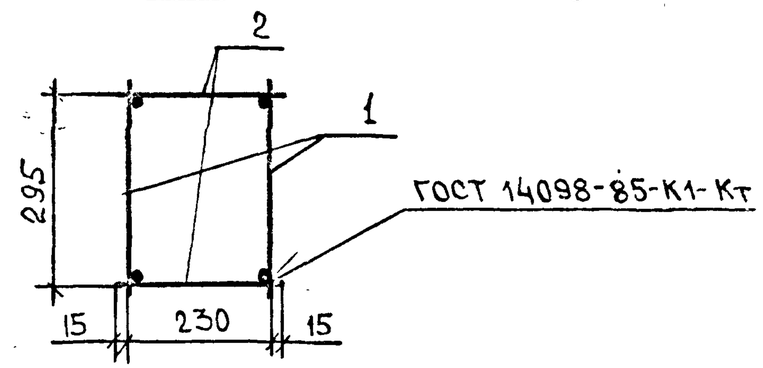

Формат	Зона	Поз.	Обозначение	Наименование	Кол.	Примечание
				Документация		
А3			1.134.1-13.2-00.000000ТО	Техническое описание		
				Сборочные единицы		
А4		1	1.134.1-13.2-00.00300	Каркас плоский КР12	2	
				Детали		
А4		2	1.134.1-13.2-00.05200-01	Стержень отдельный	30	

Взам. инв. № | Подпись и дата | Инв. № подл.

1.134.1-13.2-09.20000

Каркас пространственный КП8

Стадия	Масса	Масштаб
Р	5,28	1:20 1:10

Лист | Листов 1

Госгражданстрой КиевЗНИИЭП

Нач АПМ 2	Авдеенко		VI.89
Н.контр.	Козлов		V.89
Гл.спец.	Киршнер		V.89
Провер.	Козлов		V.89
Разраб.	Григорьева		IV.89

24113 89

Формат	Зона	Поз.	Обозначение	Наименование	Кол.	Примечание
				Документация		
А4			1.134.1-13.2-11.10000СБ	Сборочный чертеж		
А3			-00.00000ТО	Техническое описание		
			Переменные	Данные для исполнений		
				1.134.1-13.2-11.10000		
				Сборочные единицы		
А4		1	1.134.1-13.2-00.00400	Каркас плоский КР13	2	
				Детали		
А4		2	1.134.1-13.2-00.05200-01	Стержень отдельный	6	
				1.134.1-13.2-11.10000-01		
				Сборочные единицы		
А4		1	1.134.1-13.2-00.00400-01	Каркас плоский КР14	2	
				Детали		
А4		2	1.134.1-13.2-00.05200-01	Стержень отдельный	14	
				1.134.1-13.2 11.10000-02		
				Сборочные единицы		
А4		1	1.134.1-13.2-00.00400-02	Каркас плоский КР15	2	
				Детали		
А4		2	1.134.1-13.2-00.05200-01	Стержень отдельный	20	

Взам. инв. № | Подпись и дата | Инв. № подл.

Нач. АПМ 2	Авдеенко		VI.89	1.134.1-13.2-11.10000		
Н.контр.	Козлов		V.89	Каркас пространственный (КП9, КП10, КП11).	Стадия: Р	Лист	Листов: 1
Гл.спец.	Киршнер		V.89		ГОСГРАЖДАНСТРОЙ	
Провер.	Козлов		V.89		КиевЗНИИЭП	
Разраб.	Григорьева		IV.89			

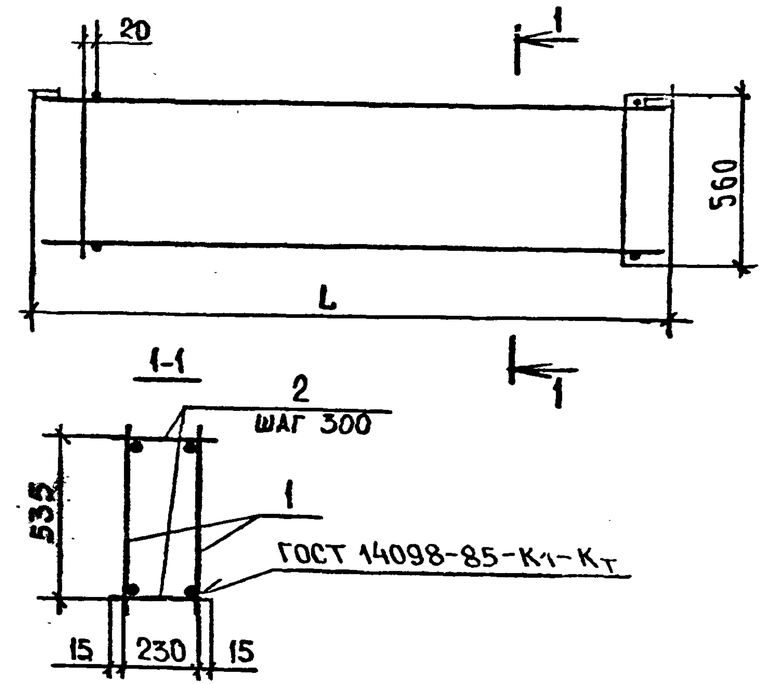

Обозначение	Марка	L, мм	Масса, кг
1.134.1-13.2-11.10000	КП9	880	2,48
-01	КП10	2080	4,52
-02	КП11	2980	6,04

Взам. инв. № | Подпись и дата | Инв. № подл.

Нач. АПМ 2	Авдеенко		VI.89	1.134.1-13.2-11.10000СБ		
Н.контр.	Козлов		V.89	Каркас пространственный (КП9, КП10, КП11). Сборочный чертеж.	Стадия: Р	Масса: см. табл.	Масштаб: 1:20
Гл.спец.	Киршнер		V.89		Лист	Листов 1
Провер.	Козлов		V.89		ГОСГРАЖДАНСТРОЙ	
Разраб.	Григорьева		IV.89		КиевЗНИИЭП	

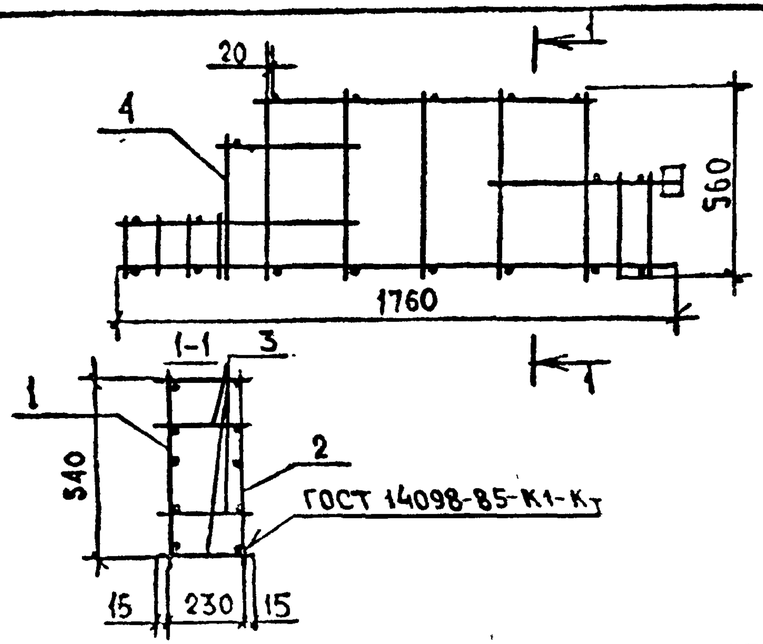

Формат	Зона	Поз.	Обозначение	Наименование	Кол.	Примечание
				Документация		
А3			1.134.1-13.2-00.00000 ТО	Техническое описание		
				Сборочные единицы		
А4		1	1.134.1-13.2-00.00500	Каркас плоский КР16	1	
А4		2	-00.00600	Каркас плоский КР17	1	
				Детали		
А4		3	1.134.1-13.2-00.05200-04	Стержень отдельный	18	
А4		4	-00.05200-13	Стержень отдельный	2	

Нач. АПМ-2	Авдеенко		VI.89
Н. контр.	Козлов		V.89
Гл. спец.	Киршнер		V.89
Проверил	Козлов		V.89
Разраб.	Григорьева		IV.89

1.134.1-13.2-12.10000

Каркас пространственный КП 12

Стадия	Масса	Масштаб
Р	5,04	1:20

Лист | Листов 1

Госгражданстрой КиевЗНИИЭП

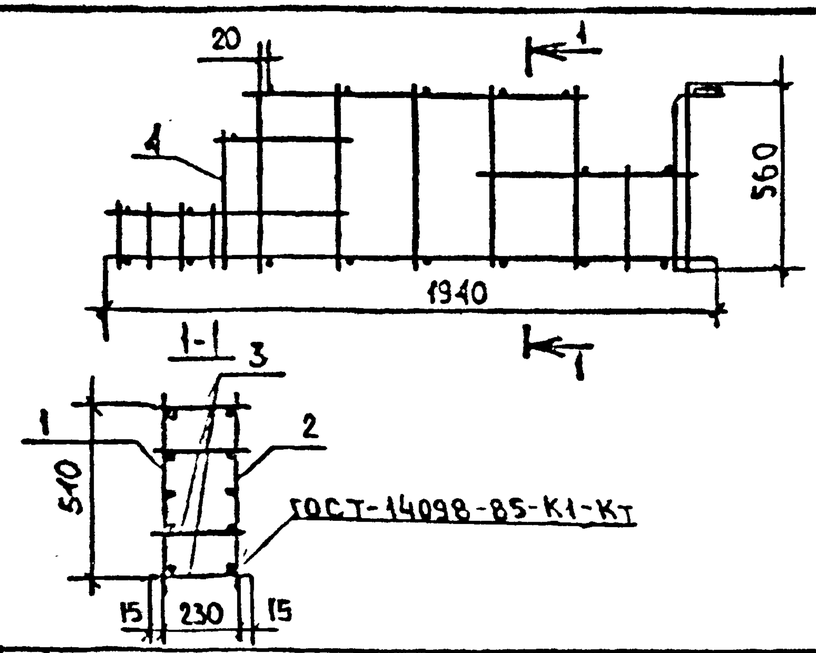

Формат	Зона	Поз.	Обозначение	Наименование	Кол.	Примечание
				Документация		
А3			1.134.1-13.2-00.00000 ТО	Техническое описание		
				Сборочные единицы		
А4		1	1.134.1-13.2-00.00700	Каркас плоский КР18	1	
А4		2	-00.00800	Каркас плоский КР19	1	
				Детали		
А4		3	1.134.1-13.2-00.05200-04	Стержень отдельный	18	
А4		4	-00.05200-13	Стержень отдельный	2	

Взам. инв. № | Подпись и дата | Инв. № подл.

Нач. АПМ-2	Авдеенко		VI.89
Н. контр.	Козлов		V.89
Гл. спец.	Киршнер		V.89
Проверил	Козлов		V.89
Разраб.	Григорьева		IV.89

1.134.1-13.2-13.10000

Каркас пространственный КП 13

Стадия	Масса	Масштаб
Р	5,44	1:20

Лист | Листов 1

Госгражданстрой КиевЗНИИЭП

24113 91

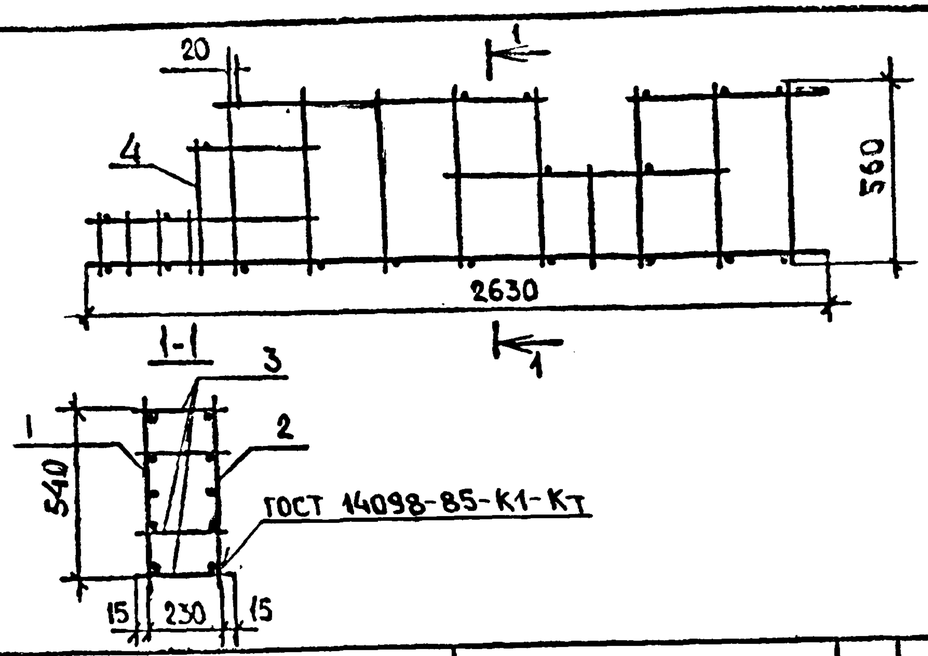

Формат	Зона	Поз.	Обозначение	Наименование	Кол.	Примеч.
				Документация		
А3			1.134.1-13.2-00.00000 ТО	Техническое описание		
				Сборочные единицы		
А4		1	1.134.1-13.2-00.00900	Каркас плоский кр 20	1	
А4		2	-00.01000	Каркас плоский кр 21	1	
				Детали		
А4		3	1.134.1-13.2-00.05200-04	Стержень отдельный	23	
А4		4	-00.05200-13	Стержень отдельный	2	

Взам. инв. № | Подпись и дата | Инв. № подл.

Нач. АПМ-2	Авдеенко		VI.89
Н. контр.	Козлов		V.89
Гл. спец.	Киршнер		V.89
Проверил	Козлов		V.89
Разраб.	Григорьева		IV.89

1.134.1-13.2-14.10000

Каркас пространственный КП 14

Стадия	Масса	Масштаб
Р	7,04	1:20

Лист | Листов 1

Госгражданстрой КиевЗНИИЭП

Формат	Зона	Поз.	Обозначение	Наименование	Кол.	Примеч.
				Документация		
			1.134.1-13.2-15.10000 СБ.	Сборочный чертеж		
			-00.00000 ТО	Техническое описание		
				Сборочные единицы		
А4		1	1.134.1-13.2-00.01100	Каркас плоский кр 22	1	
А4		6	-00.01200	Каркас плоский кр 24	1	
А4		2	-00.01300	Каркас плоский кр 23	2	
				Детали		
А4		3	1.134.1-13.2-00.05200-01	Стержень отдельный	20	
А4		5	-00.05200-14	Стержень отдельный	2	
				Переменные данные		
				для исполнения		
				1.134.1-13.2-15.10000		
				Детали		
А4		4	1.134.1-13.2-00.05200-03	Стержень отдельный	2	
				1.134.1-13.2-15.10000-01		
				Детали		
А4		4	1.134.1-13.2-00.05200-06	Стержень отдельный	2	

Взам. инв. № | Подпись и дата | Инв. № подл.

Нач. АПМ-2	Авдеенко		VI.89
Н. контр.	Козлов		V.89
Гл. спец.	Киршнер		V.89
Провер.	Козлов		V.89
Разраб.	Григорьева		IV.89

1.134.1-13.2-13.10000

Каркас пространственный (КП 15, КП 16).

Стадия	Лист	Листов
Р		1

Госгражданстрой КиевЗНИИЭП

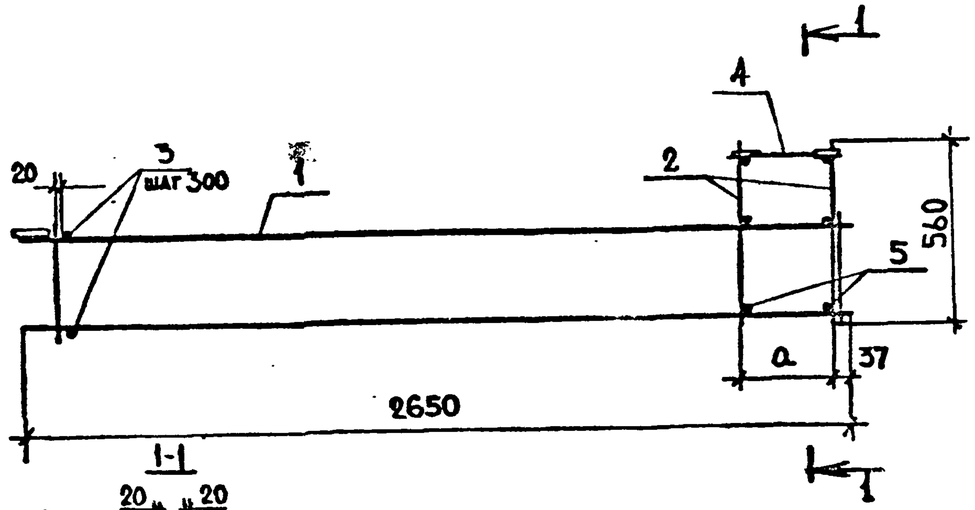

1-1

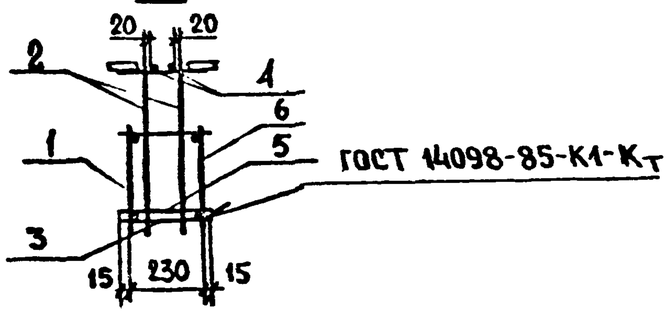

Обозначение	Марка	a, мм	Масса, кг
1.134.1-13.2-15.10000	КП15	195	7,04
-01	КП16	295	7,06

Нач. АПМ-2	Авдеенко		VI.89
Н.контр.	Козлов		V.89
Гл.спец	Киршнер		V.89
Проверил	Козлов		V.89
Разраб.	Григорьева		IV.89

1.134.1-13.2-15.10000 СБ

Каркас пространственный (КП15, КП16). Сборочный чертеж

Стадия	Масса	Масштаб
Р	см. табл.	1:20

Лист | Листов 1

Госгражданстрой КиевЗНИИЭП

Взам. инв. № | Подпись и дата | Инв. № подл.

Формат	Зона	Поз.	Обозначение	Наименование	Кол.	Примечание
				Документация		
А4			1.134.1-13.2-16.10000 СБ	Сборочный чертеж		
А3			-00.00000 ТО	Техническое описание		
				Сборочные единицы		
А4		1	1.134.1-13.2-00.01400	Каркас плоский КР25	1	
А4		4	-00.01500	Каркас плоский КР26	1	
А4		3	-00.04600	Изделие закладное МН2	2	
				Детали		
А4		2	1.134.1-13.2-00.05200-01	Стержень отдельный	18	

Нач. АПМ-2	Авдеенко		II.89
Н.контр.	Козлов		V.89
Гл.спец	Киршнер		V.89
Провер.	Козлов		V.89
Разраб.	Григорьева		IV.89

1.134.1-13.2-16.10000

Каркас пространственный (КП17, КП18).

Стадия	Лист	Листов
Р		1

Госгражданстрой КиевЗНИИЭП

Взам. инв. № | Подп. и дата | Инв. № подл.

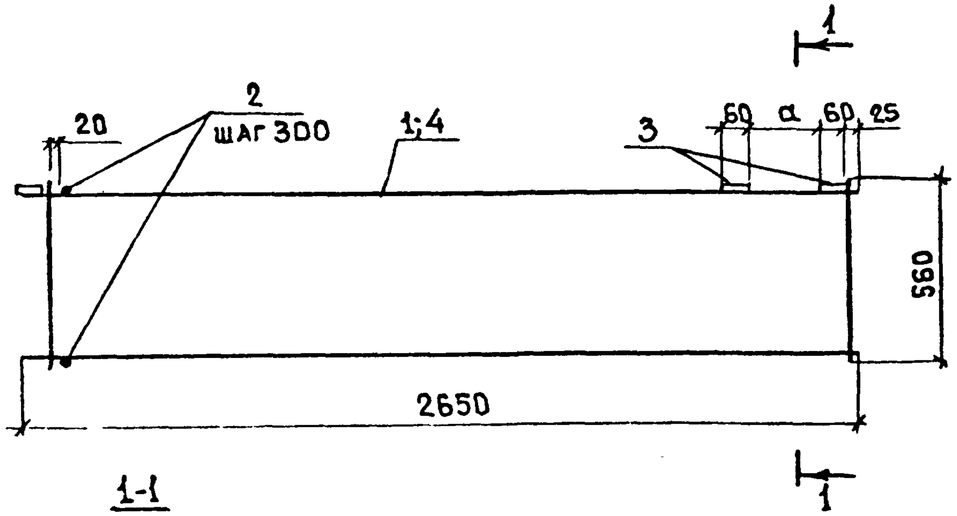

1-1

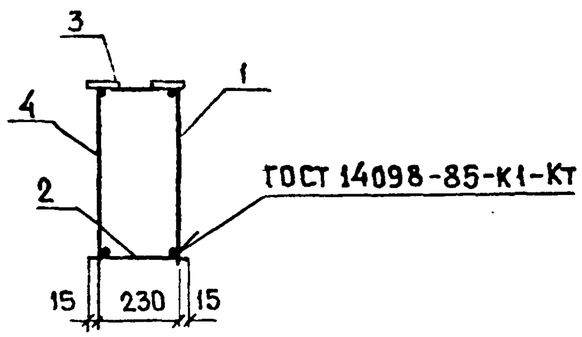

Обозначение	Марка	a, мм	Масса кг
1.134.1-13.2-16.10000	КП17	110	6,38
-01	КП18	210	6.38

Нач.АПМ-2	Авдеенко		VI.89
Н. контр	Козлов		V.89
Гл спец.	Киршнер		V.89
Проверил	Козлов		V.89
Разраб.	Григорьева		VI.89

1.134.1-13.2-16.10000СБ

Каркас пространственный (КП 17, КП 18) Сборочный чертеж.

Стадия	Масса	Масштаб
Р	см. табл.	1:20
Лист	Листов 1	

Госгражданстрой КиевЗНИИЭП

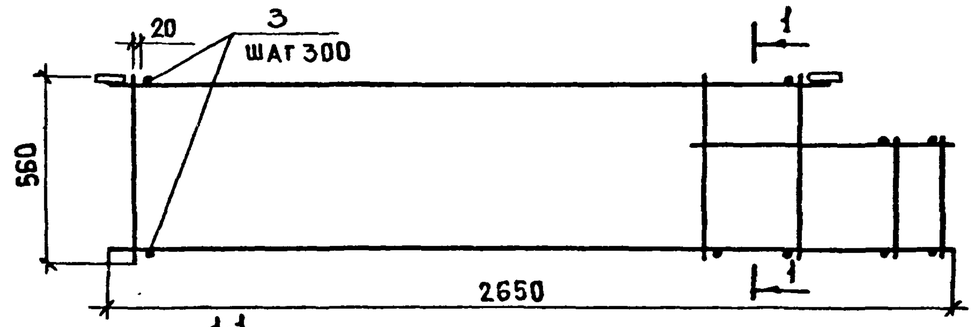

1-1

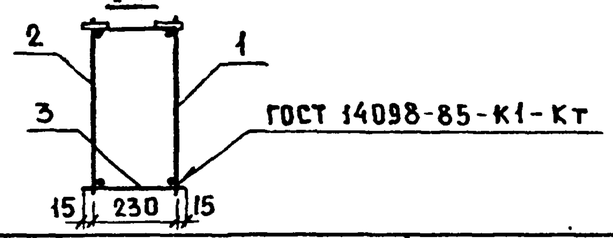

Формат	Зона	Поз	Обозначение	Наименование	Кол.	Примечание
				Документация		
А3			1.134.1-13.2-00.00000 ТО	Техническое описание		
				Сборочные единицы		
А4		1	1.134.1-13.2-00.01600	Каркас плоский КР 27	1	
А4		2	-00.01700	Каркас плоский КР 28	1	
				Детали		
А4		3	1.134.1-13.2-00.05200-01	Стержень отдельный	18	

Взам.инв.№ | Подпись и дата | Инв.№ подл.

Нач.АПМ-2	Авдеенко		VI.89
Н.контр.	Козлов		V.89
Гл.спец.	Киршнер		V.89
Проверил	Козлов		V.89
Разраб.	Григорьева		IV.89

1.134.1-13.2-17.10000

Каркас пространственный КП 19

Стадия	Масса	Масштаб
Р	6.16	1:20
Лист	Листов 1	

Госгражданстрой КиевЗНИИЭП

24113 94

Формат	Зона	Поз	Обозначение	Наименование	Кол	Примечание
				Документация		
А4			1.134.1-13.2-18.100000 СБ	Сборочный чертеж		
А3			-00.000000ТО	Техническое описание		
				Сборочные единицы		
А4		1	1.134.1-13.2-00.01800	Каркас плоский КР29	1	
А4		2	-00.01900	Каркас плоский КР30	1	
А4		3	-00.0200	Каркас плоский КР31	1	
А4		4	-00.02100	Каркас плоский КР32	1	
				Детали		
А4		5	1.134.1-13.2-00.05200-01	Стержень отдельный	22	
А4		6	-00.05200	Стержень отдельный	4	

1.134.1-13.2-18.10000

Нач.АПМ2	Авдеенко		
Н.контр.	Козлов		V.89
Гл.спец.	Киршнер		
Провер.	Козлов		V.87
Разраб.	Григорьева		IV.87

Каркас пространственный КП20

Стадия	Лист	Листов
Р		1

Госгражданстрой КиевЗНИИЭП

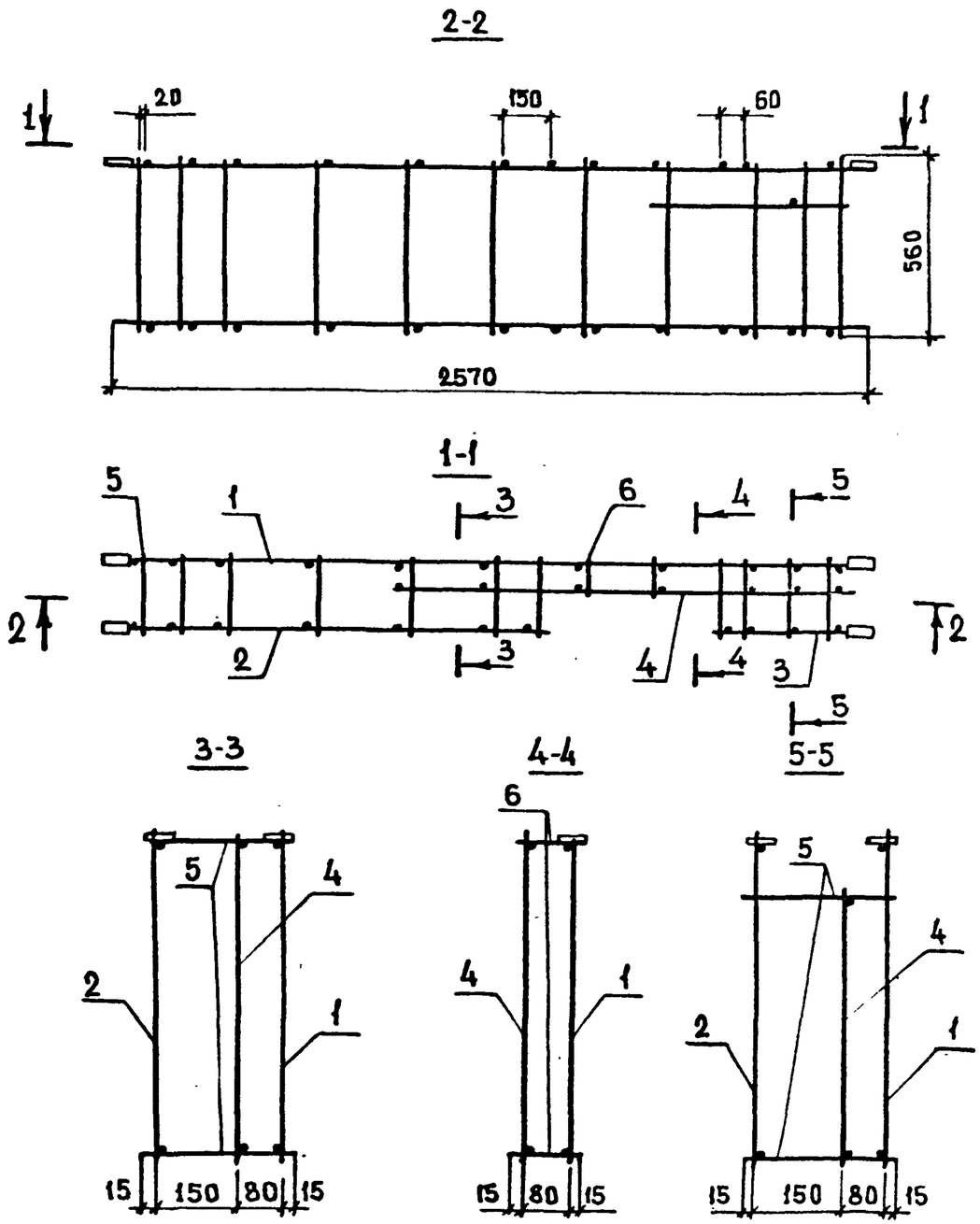

Взам. инв. №

Подпись и дата

Инв. № подл.

1.134.1-13.2-18.10000 СБ

Нач.АПМ2	Авдеенко		
Н.контр.	Козлов		V.89
Гл.спец.	Киршнер		
Провер.	Козлов		V.87
Разраб.	Григорьева		IV.87

Каркас пространственный КП20 Сборочный чертеж.

Стадия	Масса	Масштаб
Р	6.75	1:20
Лист	Листов 1	

Госгражданстрой КиевЗНИИЭП

24113 95

Формат	Зона	Поз.	Обозначение	Наименование	Кол.	Примечание
				Документация		
А4			1.134.1-132-19.10000СБ	Сборочный чертеж		
А3			-00.00000 ТО	Техническое описание		
				Сборочные единицы		
А4		3	1.134.1-13.2-00.03000	Каркас плоский КР41	1	
				Детали		
А4		4	1.134.1-13.2-00.05200-05	Стержень отдельный	34	
А4		5	-00.05200-02	Стержень отдельный	10	
			Переменные	Данные для исполнений		
				1.134.1-13.2-19.10000		
				Сборочные единицы		
А4		1	1.134.1-13.2-00.02200	Каркас плоский КР33	1	
А4		2	-00.02300	Каркас плоский КР34	1	
				1.134.1-132-19.10000-01		
				Сборочные единицы		
А4		1	1.134.1-13.2-00.03400	Каркас плоский КР45	1	
А4		2	-00.03500	Каркас плоский КР46	1	

Взам.инв.№ | Подпись и дата | Инв.№ подл

Нач.АПМ 2	Авдеенко		VI.89	1.134.1-13.2-19.10000
Н.контр.	Козлов		V.89	Каркас пространственный (КП21, КП27).
Гл.спец.	Киршнер		V.89	Стадия: Р; Лист: ; Листов: 1
Провер.	Козлов		V.89	Госгражданстрой
Разраб.	Ключко		IV.89	КиевЗНИИЭП

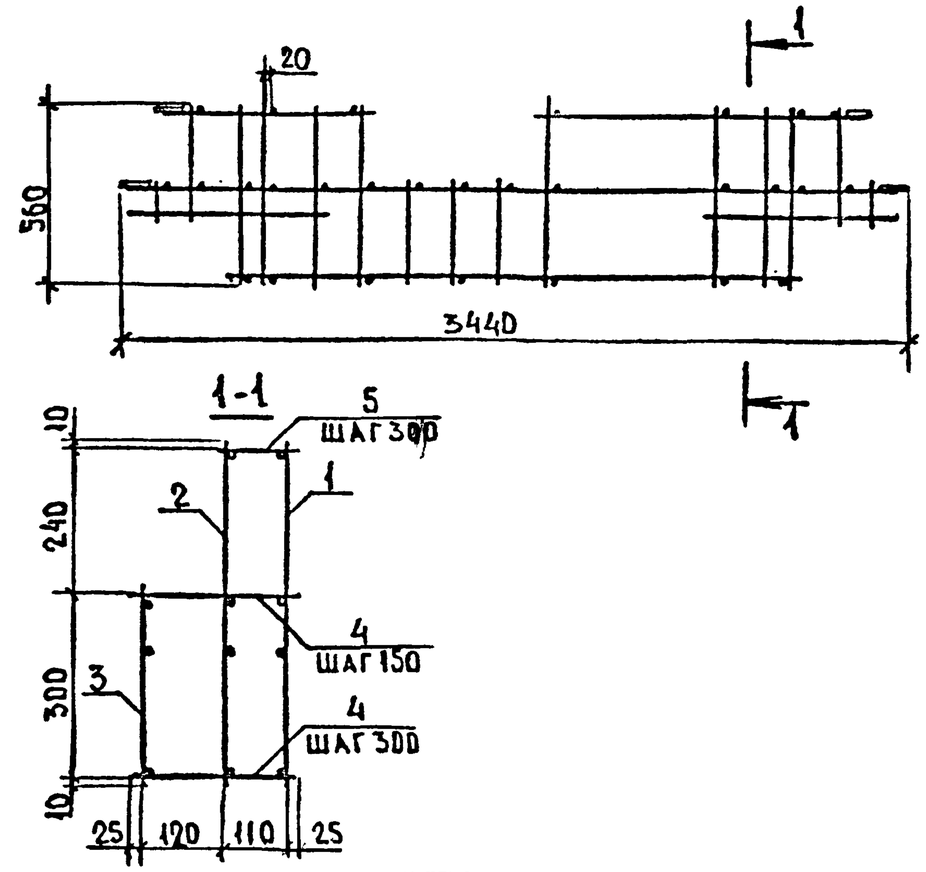

Обозначение	Марка	Масса, кг
1.134.1-13.2-19.10000	КП 21	14,59
-01	КП 27	20,88

Взам.инв.№ | Подпись и дата | Инв.№ подл

Нач.АПМ 2	Авдеенко		VI.89	1.134.1-13.2-19.10000СБ
Н.контр.	Козлов		V.89	Каркас пространственный (КП21, КП27). Сборочный чертеж.
Гл.спец	Киршнер		V.89	Стадия: Р; Масса: см. табл.; Масштаб: 1:20, 1:10
Проверил	Козлов		V.89	Лист: ; Листов: 1
Разраб.	Ключко		IV.89	Госгражданстрой КиевЗНИИЭП

Формат	Зона	Поз.	Обозначение	Наименование	Кол.	Примечание
				Документация		
А4			1.134.1-13.2-20.10000СБ	Сборочный чертеж		
А3			-00.00000 ТО	Техническое описание		
				Сборочные единицы		
А4		3	1.134.1-13.2-00.03000	Каркас плоский КР41	1	
				Детали		
А4		4	1.134.1-13.2-00.05200-05	Стержень отдельный	33	
А4		5	-00.05200-02	Стержень отдельный	12	
			Переменные	Данные для исполнений		
				1.134.1-13.2-20.10000		
				Сборочные единицы		
А4		1	1.134.1-13.2-00.02600	Каркас плоский КР37	1	
А4		2	-00.02700	Каркас плоский КР38	1	
				1.134.1-13.2-20.10000-01		
				Сборочные единицы		
А4		1	1.134.1-13.2-00.03800	Каркас плоский КР49	1	
А4		2	-00.03900	Каркас плоский КР50	1	

Взам. инв. № | Подпись и дата | Инв. № подл.

Нач. АПМ 2	Авдеенко		VI.89
Н. контр.	Козлов		V.89
Гл. спец.	Киршнер		V.89
Провер.	Козлов		V.89
Разраб.	Ключко		IV.89

1.134.1-13.2-20.10000

Каркас пространственный (КП22, КП28).

Стадия	Лист	Листов
Р		1

Госгражданстрой
КиевЗНИИЭП

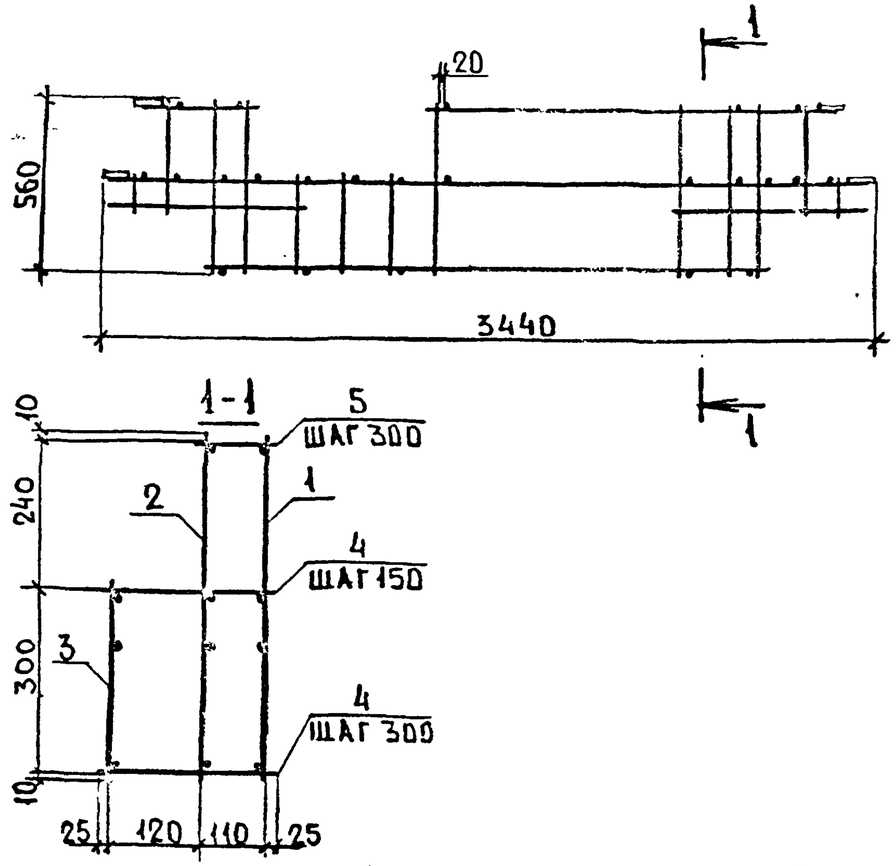

Обозначение	Марка	Масса, кг
1.134.1-13.2-20.10000	КП 22	14,57
-01	КП 28	20,86

Взам. инв. № | Подпись и дата | Инв. № подл.

Нач. АПМ 2	Авдеенко		VI.89
Н. контр.	Козлов		V.89
Гл. спец.	Киршнер		V.89
Проверил	Козлов		V.89
Разраб.	Ключко		IV.89

1.134.1-13.2-20.10000 СБ

Каркас пространственный (КП22, КП28). Сборочный чертеж.

Стадия	Масса	Масштаб
Р	см. табл.	1:2 1:10

Лист | Листов 1

Госгражданстрой
КиевЗНИИЭП

Формат	Зона	Поз.	Обозначение	Наименование	Кол.	Примечание
				Документация		
А4			1.134.1-13.2-21.10000СБ	Сборочный чертеж		
А3			-00.00000ТО	Техническое описание		
				Сборочные единицы		
А4		3	1.134.1-13.2-00.03000	Каркас плоский КР41	1	
				Детали		
А4		4	1.134.1-13.2-00.05200-05	Стержень отдельный	34	
А4		5	-00.05200-02	Стержень отдельный	10	
			Переменные	Данные для исполнений		
				1.134.1-13.2-21.10000		
				Сборочные единицы		
А4		1	1.134.1-13.2-00.02400	Каркас плоский КР35	1	
А4		2	-00.02500	Каркас плоский КР36	1	
				1.134.1-13.2-21.10000-01		
				Сборочные единицы		
А4		1	1.134.1-13.2-00.03600	Каркас плоский КР47	1	
А4		1	-00.03700	Каркас плоский КР48	1	

Взам. инв. № | Подпись и дата | Инв. № подл.

Нач. АПМ-2	Авдеенко		VI.89	1.134.1-13.2-21.10000
Н. контр.	Козлов		V.89	Каркас пространственный (КП23, КП29).
Гл. спец.	Киршнер		V.89	Стадия: Р; Лист: ; Листов: 1
Провер.	Козлов		V.89	Госгражданстрой
Разраб.	Ключко		IV.89	КиевЗНИИЭП

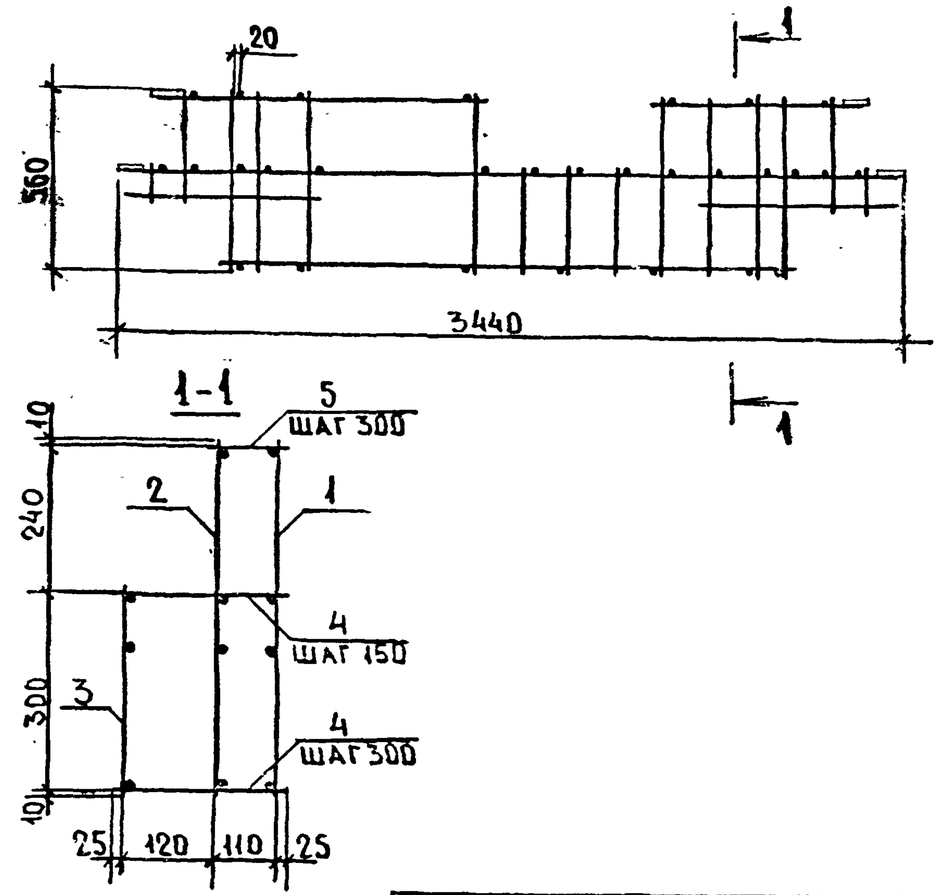

Обозначение	Марка	Масса, кг
1.134.1-13.2-21.10000	КП23	14,59
-01	КП29	20,88

Взам. инв. № | Подпись и дата | Инв. № подл.

Нач. АПМ-2	Авдеенко		VI.89	1.134.1-13.2-21.10000СБ
Н. контр.	Козлов		V.89	Каркас пространственный (КП23, КП29). Сборочный чертеж.
Гл. спец.	Киршнер		V.89	Стадия: Р; Масса: см. табл.; Масштаб: 1:20, 1:10
Провер.	Козлов		V.89	Лист: ; Листов: 1
Разраб.	Ключко		IV.89	Госгражданстрой КиевЗНИИЭП

24113 '98

ФОРМАТ	ЗОНА	ПОЗ.	ОБОЗНАЧЕНИЕ	НАИМЕНОВАНИЕ	КОЛ	ПРИМЕЧАНИЕ
				ДОКУМЕНТАЦИЯ		
А4			1.134.1-13.2-22.10000 СБ	СБОРОЧНЫЙ ЧЕРТЕЖ		
А3			-00.00000 ТО	ТЕХНИЧЕСКОЕ ОПИСАНИЕ		
				СБОРОЧНЫЕ ЕДИНИЦЫ		
А4		3	1.134.1-13.2-00.03000	КАРКАС ПЛОСКИЙ КР41	1	
				ДЕТАЛИ		
А3		4	1.134.1-13.2-00.05200-05	СТЕРЖЕНЬ ОТДЕЛЬНЫЙ	34	
А3		5	-00.05200-02	СТЕРЖЕНЬ ОТДЕЛЬНЫЙ	10	
			ПЕРЕМЕННЫЕ	ДАННЫЕ ДЛЯ ИСПОЛНЕНИЙ		
				1.134.1-13.2-22.10000		
				СБОРОЧНЫЕ ЕДИНИЦЫ		
А4		1	1.134.1-13.2-00.02800	КАРКАС ПЛОСКИЙ КР39	1	
А4		2	-00.02900	КАРКАС ПЛОСКИЙ КР40	1	
				1.134.1-13.2-22.10000-01		
				СБОРОЧНЫЕ ЕДИНИЦЫ		
А4		1	1.134.1-13.2-00.04000	КАРКАС ПЛОСКИЙ КР51	1	
А4		2	-00.04100	КАРКАС ПЛОСКИЙ КР52	1	

1.134.1-13.2-22.10000

Нач.АПМ-2	Авдеенко		VI.89
Н.контр.	Козлов		V.89
Гл.спец.	Киршнер		V.89
Провер.	Козлов		V.89
Разраб.	Ключко		IV.89

Каркас пространственный (КП24, КП30).

СТАДИЯ	ЛИСТ	ЛИСТОВ
Р		1

ГОСГРАЖДАНСТРОЙ
КиевЗНИИЭП

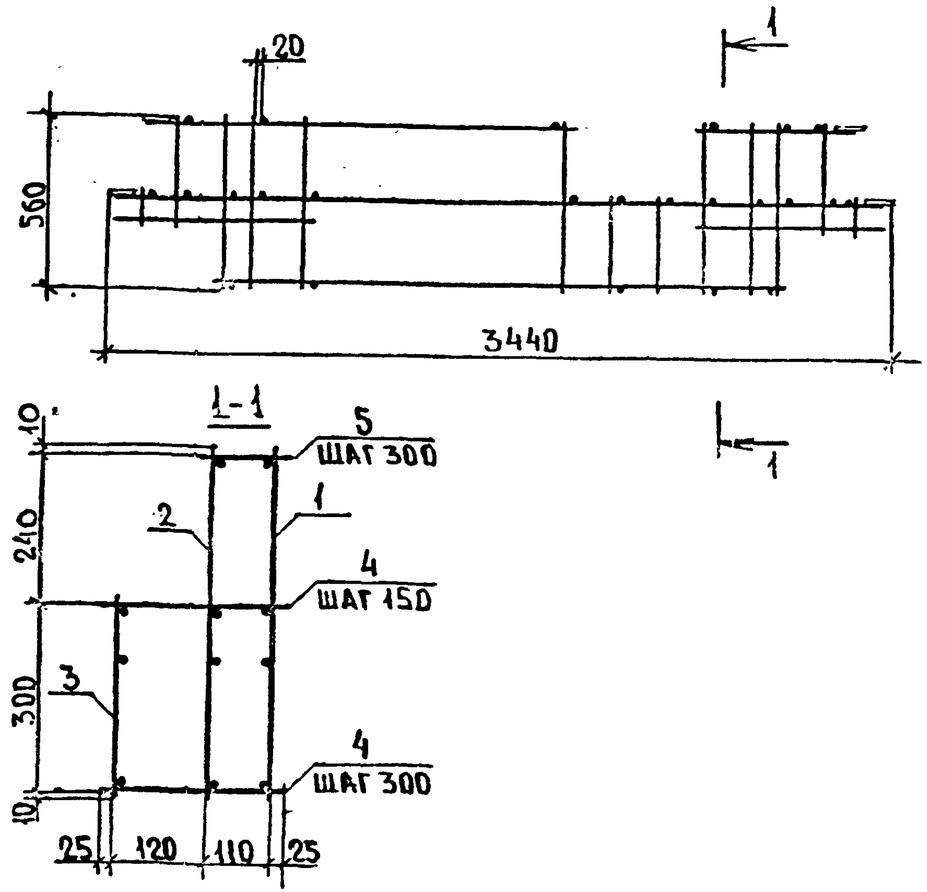

Обозначение	Марка	Масса, кг
1.134.1-13.2-22.10000	КП24	15,20
-01	КП30	21,13

ВЗАМ. ИНВ.№ | ПОДПИСЬ И ДАТА | ИНВ.№ПОДЛ

1.134.1-13.2-22.10000 СБ

Нач.АПМ-2	Авдеенко		VI.89
Н.контр.	Козлов		V.89
Гл.спец.	Киршнер		V.89
Проверил	Козлов		V.89
Разраб.	Ключко		IV.89

Каркас пространственный (КП24, КП30). Сборочный чертеж.

СТАДИЯ	МАССА	МАСШТАБ
Р	СМ ТАБЛ	1:20 1:10
ЛИСТ	ЛИСТОВ 1	

КиевЗНИИЭП

24113 99

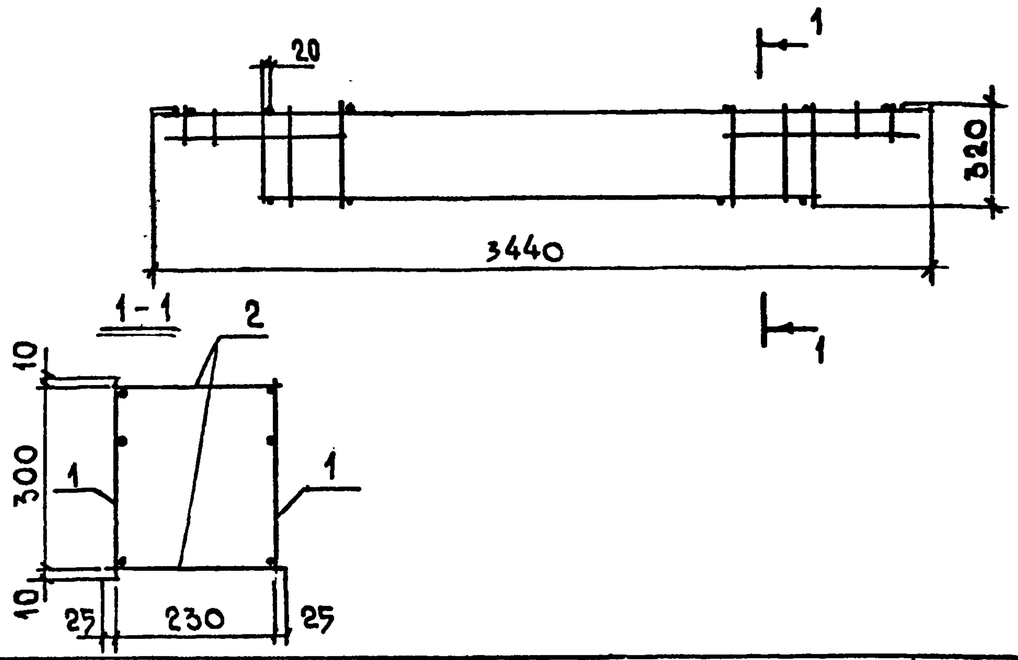

ФОРМАТ	ЗОНА	ПОЗ.	ОБОЗНАЧЕНИЕ	НАИМЕНОВАНИЕ	КОЛ	ПРИМЕЧАНИЕ
				ДОКУМЕНТАЦИЯ		
А3			1.134.1-13.2-00.00000 ТО	ТЕХНИЧЕСКОЕ ОПИСАНИЕ		
				СБОРОЧНЫЕ ЕДИНИЦЫ		
А4		1	1.134.1-13.2-00.03000	КАРКАС ПЛОСКИЙ КР 41	2	
				ДЕТАЛИ		
А4		2	1.134.1-13.2-00.05200-05	СТЕРЖЕНЬ ОТДЕЛЬНЫЙ	34	

НАЧ.АПМ	АВДЕЕНКО		VI.89
Н.КОНТР.	КОЗЛОВ		V.89
ГЛ.СПЕЦ.	КИРШНЕР		V.89
ПРОВЕР.	КОЗЛОВ		V.89
РАЗРАБ.	КЛЮЧКО		IV.89

1.134.1-13.2-23.10000

КАРКАС ПРОСТРАНСТВЕННЫЙ КП 25.

СТАДИЯ	МАССА	МАСШТАБ
Р	8,72	1:20 1:10
ЛИСТ	ЛИСТОВ 1	

ГОСГРАЖДАНСТРОЙ
КИЕВЗНИИЭП

ИНВ.N ПОДЛ. | ПОДПИСЬ И ДАТА | ВЗАМ.ИНВ.N

ЛИСТ

ФОРМАТ	ЗОНА	ПОЗ.	ОБОЗНАЧЕНИЕ	НАИМЕНОВАНИЕ	КОЛ	ПРИМЕЧАНИЕ
				Документация		
А4			1.134.1-13.2-25.10000 СБ	Сборочный чертеж		
А3			-00.00000 ТО	Техническое описание		
				Сборочные единицы		
А4		3	1.134.1-13.2-00.03200	Каркас плоский КР43	1	
				Детали		
А4		4	1.134.1-13.2-00.05200-05	Стержень отдельный	45	
А4		5	-00.05200-02	Стержень отдельный	13	
			Переменные	Данные для исполнений		
				1.134.1-13.2-25.10000		
				Сборочные единицы		
А4		1	1.134.1-13.2-00.03100	Каркас плоский КР42	1	
А4		2	-00.03300	Каркас плоский КР44	1	
				1.134.1-13.2-25.10000-01		
				Сборочные единицы		
А4		1	1.134.1-13.2-00.04200	Каркас плоский КР53	1	
А4		2	-00.04300	Каркас плоский КР54	1	

				1.134.1-13.2-25.10000			
Нач АПМ-2	Авдеенко		VI.89	Каркас пространственный (КП26, КП31).	Стадия	Лист	Листов
Н контр.	Козлов		V.89		Р		1
Гл. спец.	Киршнер		V.89		Госгражданстрой		
Проверил	Козлов		V.89		КиевЗНИИЭП		
Разраб.	Ключко		IV.89				

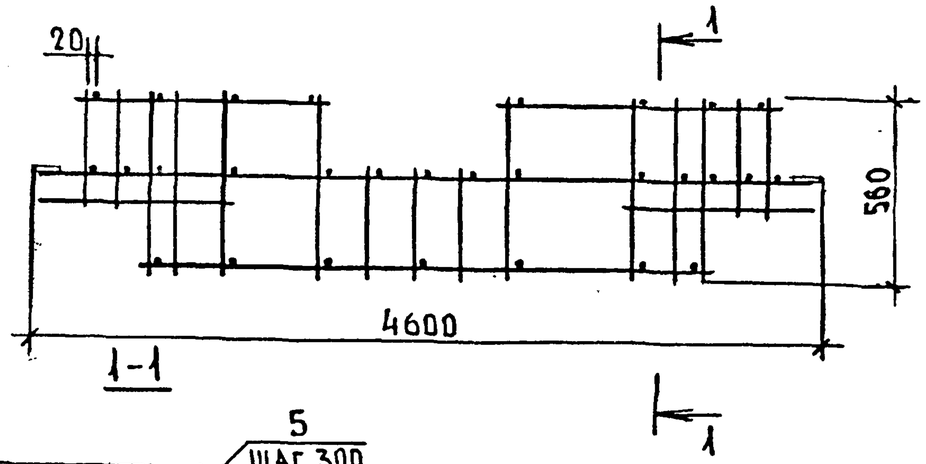

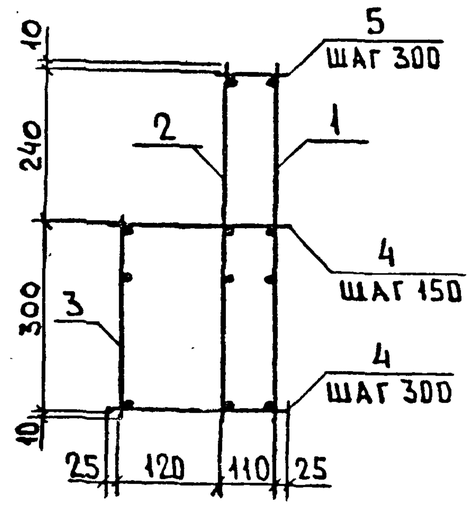

Обозначение	Марка	Масса, кг
1.134.1-13.2-25.10000	КП 26	19,07
-01	КП 31	41,41

Взам инв. № | Подпись и дата | Инв № подл

				1.134.1-13.2-25.10000 СБ			
Нач АПМ-2	Авдеенко		VI.89	Каркас пространственный (КП26, КП31). Сборочный чертеж.	Стадия	Масса	Масштаб
Н контр.	Козлов		V.89		Р	см. табл.	1:20 1:10
Гл. спец.	Киршнер		V.89		Лист	Листов 1	
Проверил	Козлов		V.89		Госгражданстрой		
Разраб.	Ключко		IV.89		КиевЗНИИЭП		

24113 101

ФОРМАТ	ЗОНА	ПОЗ.	ОБОЗНАЧЕНИЕ	НАИМЕНОВАНИЕ	КОЛ.	ПРИМЕЧАНИЕ
				ДОКУМЕНТАЦИЯ		
А4			1.134.1-13.2-33.10000 СБ	СБОРОЧНЫЙ ЧЕРТЕЖ		
А3			-00.00000 ТО	ТЕХНИЧЕСКОЕ ОПИСАНИЕ		
				СБОРОЧНЫЕ ЕДИНИЦЫ		
А3		1	1.134.1-13.2-00.04400	КАРКАС ПЛОСКИЙ КР55	4	
				ДЕТАЛИ		
А4		2	1.134.1-13.2-00.05200-10	СТЕРЖЕНЬ ОТДЕЛЬНЫЙ	4	
А4		3	-00.05200-09	СТЕРЖЕНЬ ОТДЕЛЬНЫЙ	11	
А4		4	-00.05200-08	СТЕРЖЕНЬ ОТДЕЛЬНЫЙ	5	
А4		5	-00.05200-07	СТЕРЖЕНЬ ОТДЕЛЬНЫЙ	5	

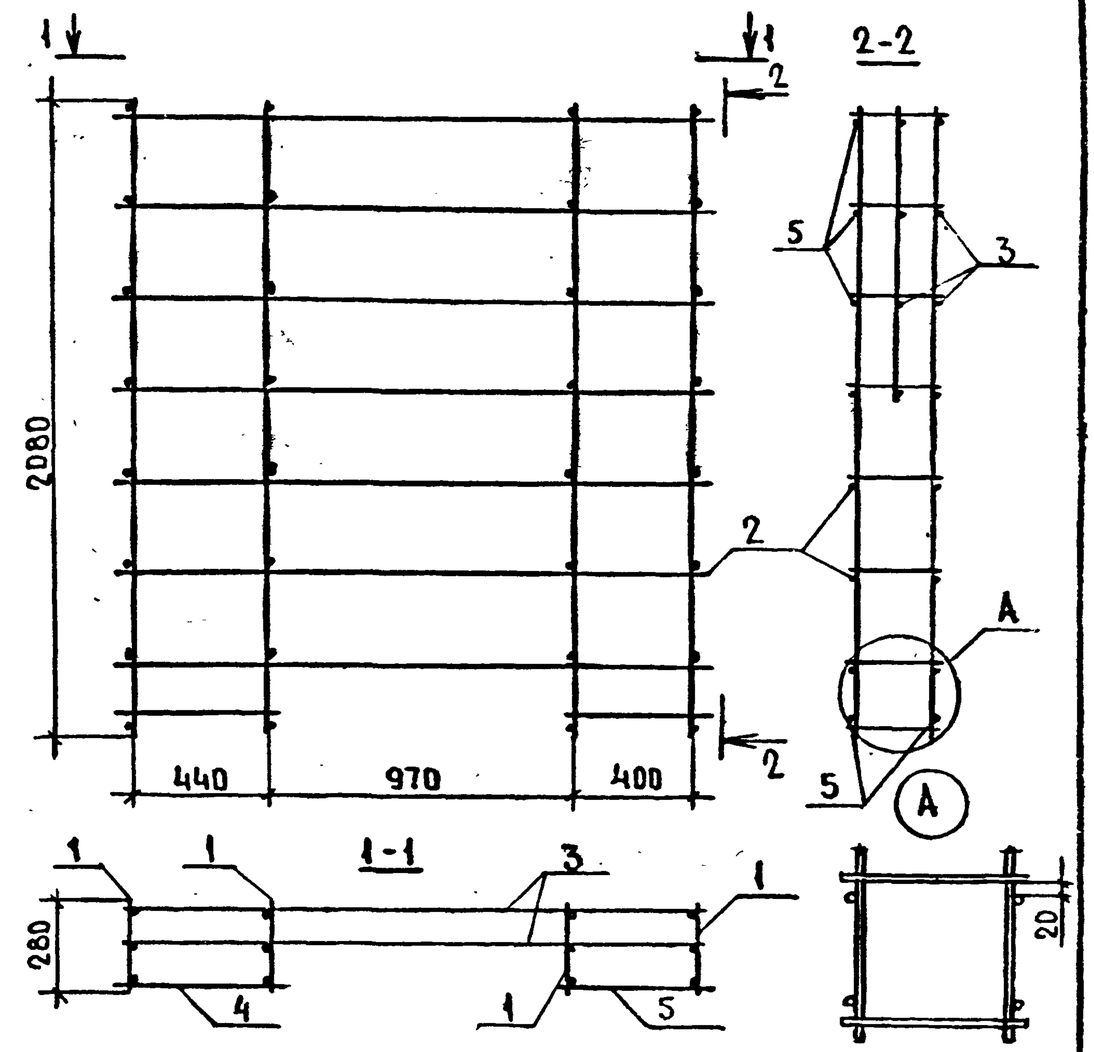

Нач. АПМ-2	Авдеенко		VI.89
Н. контр.	Козлов		V.89
Гл. спец.	Киршнер		V.89
Провер.	Козлов		V.89
Разраб.	Ключко		IV.89

1.134.1-13.2-33.10000

Каркас пространственный КП 32.

СТАДИЯ	ЛИСТ	ЛИСТОВ
Р		1

ГОСГРАЖДАНСТРОЙ
КиевЗНИИЭП

Нач. АПМ-2	Авдеенко		VI.89
Н. контр.	Козлов		V.89
Гл. спец.	Киршнер		V.89
Проверил	Козлов		V.89
Разраб.	Ключко		IV.89

1.134.1-13.2-33.10000 СБ

Каркас пространственный КП 32. Сборочный чертеж.

СТАДИЯ	МАССА	МАСШТАБ
Р	6,19	—

ЛИСТ | ЛИСТОВ 1

ГОСГРАЖДАНСТРОЙ
КиевЗНИИЭП

Подпись и дата | Инв. № подл. | Взам. инв. №

24113 102

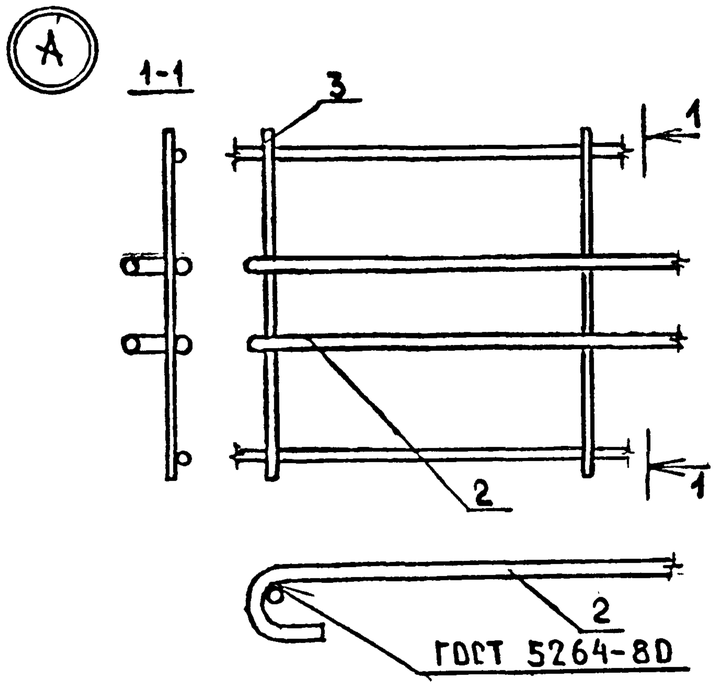

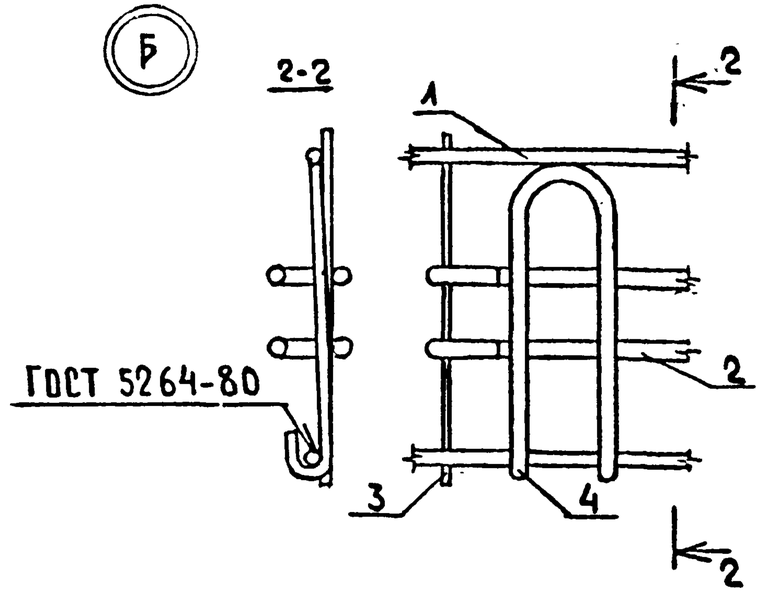

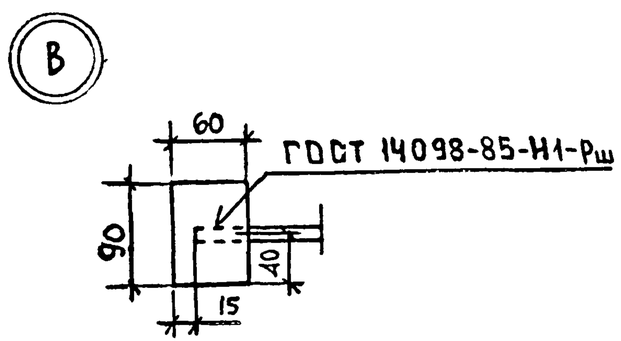

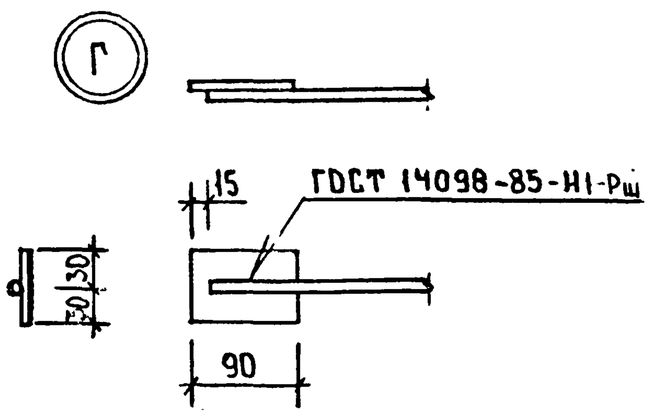

				1.134.1-13.2-00.00000 Д 2		
				Узлы А...Г.	СТАДИЯ	МАССА	МАСШТАБ
					Р	см. табл.	1:20
Нач. АПМ-2	Авдеенко		VI.89		ЛИСТ	ЛИСТОВ 1
Н контр.	Козлов		V.89			
Гл спец.	Киршнер		V.89		ГОСГРАЖДАНСТРОЙ	
Проверил	Козлов		V.89		КиевЗНИИЭП	
Разраб.	Ключко		IV.89			

ВЗАМ. ИНВ №

ПОДПИСЬ И ДАТА

ИНВ № ПОДЛ.

24113 103

ФОРМАТ А1

Формат	Зона	Поз.	Обозначение	Наименование	Кол.	Примечание
				Документация		
А4			1.134.1-13.2-00.00100 СБ	Сборочный чертеж		
А3			-00.00000 ТО	Техническое описание		
				Детали		
Б4		1	1.134.1-13.2-00.00101	Ф4Вр1 ГОСТ 6727-80*, ℓ=280	6	0,03кг
				Переменные данные		
				Для исполнений		
А4				1.134.1-13.2-00.00100		
Б4		2	1.134.1-13.2-00.00102	Ф4Вр1 ГОСТ 6727-80*, ℓ=2040	2	0,18кг
А4				1.134.1-13.2-00.00100-01		
Б4		2	1.134.1-13.2-00.00103	Ф4,5Врп-I ТУ14-4-1322-85, ℓ=2040	2	0,24кг
А4				1.134.1-13.2-00.00100-02		
Б4		2	1.134.1-13.2-00.00104	Ф5Врп-I ТУ14-4-1322-85, ℓ=2040	2	0,31кг
А4				1.134.1-13.2-00.00100-03		
Б4		2	1.134.1-13.2-00.00105	Ф8А-III ГОСТ 5781-82*, ℓ=2040	2	0,81кг

Взам. инв. №

Подпись и дата

Инв. № подл.

Нач. АПМ-2	Авдеенко		VI.89
Н. контр.	Козлов		V.89
Гл. спец.	Киршнер		V.89
Проверил	Козлов		V.89
Разработ.	Ключко		IV.89

1.134.1-13.2-00.00100

Каркас плоский (КР1...КР4).

Стадия	Лист	Листов
Р		1

ГОСГРАЖДАНСТРОЙ
КиевЗНИИЭП

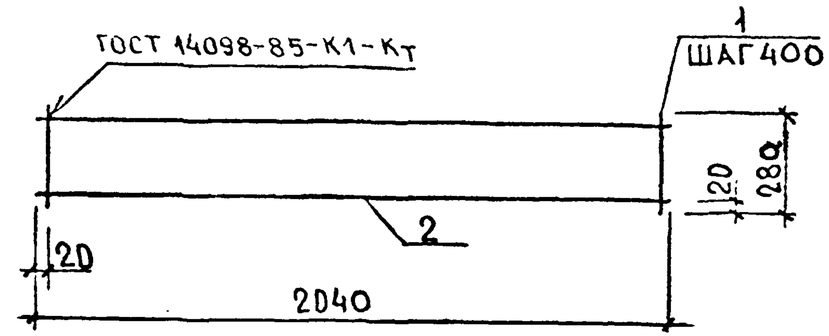

Обозначение	Марка	Масса, кг
1.134.1-13.2-00.00100	КР1	0,54
-01	КР2	0,66
-02	КР3	0,80
-03	КР4	1,80

Взам. инв.

Подпись и дата

Инв. № подл.

Нач. АПМ-2	Авдеенко		VI.89
Н. контр.	Козлов		V.89
Гл. спец.	Киршнер		V.89
Проверил	Козлов		V.89
Разработ.	Ключко		IV.89

1.134.1-13.2-00.00100 СБ

Каркас плоский (КР1...КР4).
Сборочный чертеж.

Стадия	Масса	Масшт.
Р	см. табл.	1:20
Лист	Листов 1	

ГОСГРАЖДАНСТРОЙ
КиевЗНИИЭП

24113 104

Формат	Зона	Поз.	Обозначение	Наименование	Кол.	Примечание
				Документация		
А4			1.134.1-13.2-00.00200 СБ	Сборочный чертеж		
А3			-00.00000 Д2	Узлы А...Г		
			-00.00000 ТО	Техническое описание		
				Детали		
Б4		4	1.134.1-13.2-00.00201	Полоса 6×60-В-1 ГОСТ 103-76* ℓ=90	2	0,25 кг
				Переменные данные		
				для исполнений		
				1.134.1-13.2-00.00200		
Б4		1	1.134.1-13.2-00.00202	ф8А-III ГОСТ 5781-82*, ℓ=850	1	0,34 кг
Б4		2	-00.00203	ф4,5Врп-I ТУ14-4-1322-85, ℓ=850	1	0,10 кг
Б4		3	-00.00204	ф4Вр1 ГОСТ 6727-80*, ℓ=320	3	0,03 кг
				1.134.1-13.2-00.200-01		
Б4		1	1.134.1-13.2-00.00205	ф8А-III ГОСТ 5781-82*, ℓ=1150	1	0,45 кг
Б4		2	-00.00206	ф4,5Врп-I ТУ14-4-1322-85, ℓ=1150	1	0,13 кг
Б4		3	-00.00204	ф4Вр1 ГОСТ 6727-80*, ℓ=320	4	0,03 кг
				1.134.1-13.2-00.200-02		
Б4		1	1.134.1-13.2-00.00207	ф8А-III ГОСТ 5781-82*, ℓ=1450	1	0,57 кг
Б4		2	-00.00208	ф4,5Врп-I ТУ14-4-1322-85, ℓ=1450	1	0,17 кг
Б4		3	-00.00204	ф4Вр1 ГОСТ 6727-80*, ℓ=320	5	0,03 кг

Взам. инв. № | Подпись и дата | Инв. № подл.

Нач. АПМ	Авдеенко		VI.89
Н. контр.	Козлов		V.89
Гл. спец.	Киршнер		V.89
Провер.	Козлов		V.89
Разраб.	Ключко		IV.89

1.134.1-13.2-00.00200

Каркас плоский (КР5...КР11)

Стадия	Лист	Листов
Р	1	2

Госгражданстрой КиевЗНИИЭП

Формат	Зона	Поз.	Обозначение	Наименование	Кол.	Примечание
А4				1.134.1-13.2-00.00200-03		
Б4		1	1.134.1-13.2-00.00209	ф8А-III ГОСТ 5781-82*, ℓ=1750	1	0,69 кг
Б4		2	-00.00210	ф4,5Врп-I ТУ14-4-1322-85, ℓ=1750	1	0,20 кг
Б4		3	-00.00204	ф4Вр1 ГОСТ 6727-80*, ℓ=320	6	0,03 кг
А4		1		1.134.1-132-00.00200-04		
Б4		1	1.134.1-13.2-00.00211	ф8А-III ГОСТ 5781-82*, ℓ=2050	1	0,81 кг
Б4		2	-00.00212	ф4,5Врп-I ТУ14-4-1322-85, ℓ=2050	1	0,24 кг
Б4		3	-00.00204	ф4Вр1 ГОСТ 6727-80*, ℓ=320	7	0,03 кг
А4				1.134.1-13.2-00.00200-05		
Б4		1	1.134.1-13.2-00.00213	ф8А-III ГОСТ 5781-82*, ℓ=2650	1	1,05 кг
Б4		2	-00.00214	ф4,5Врп-I ТУ14-4-1322-85, ℓ=2650	1	0,31 кг
Б4		3	-00.00204	ф4Вр1 ГОСТ 6727-80*, ℓ=320	9	0,03 кг
А4				1.134.1-13.2-00.00200-06		
Б4		1	1.134.1-13.2-00.00215	ф8А-III ГОСТ 5781-82*, ℓ=2950	1	1,17 кг
Б4		2	-00.00216	ф4,5Врп-I ТУ14-4-1322-85, ℓ=2950	1	0,35 кг
Б4		3	-00.00204	ф4Вр1 ГОСТ 6727-80*, ℓ=320	10	0,03 кг

Взам. инв. № | Подпись и дата | Инв. № подл.

1.134.1-13.2-00.00200 | Лист 2

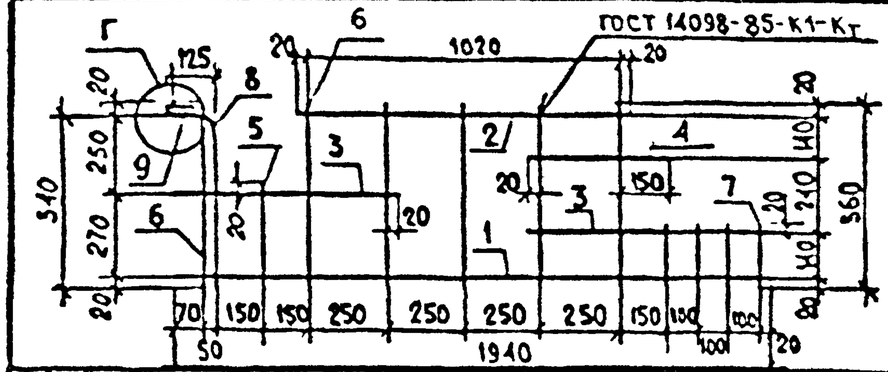

ФОРМАТ	ЗОНА	ПОЗ.	ОБОЗНАЧЕНИЕ	НАИМЕНОВАНИЕ	КОЛ	ПРИМЕЧАНИЕ
				Документация		
А3			1.134.1-13.2-00.00000 Д2	Узлы А..Г.		
А3			-00.00000 ТО	Техническое описание		
				Детали		
Б4		1	1.134.1-13.2-00.00701	Ø8 А-II ГОСТ 5781-82*, ℓ=1940	1	0,77кг
Б4		2	-00.00702	Ø6 Врп-I ТУ 14-4-1322-85, ℓ=1060	1	0,24кг
Б4		3	-00.00703	Ø6 Врп-I ТУ 14-4-1322-85, ℓ=740	2	0,16кг
Б4		4	-00.00704	Ø6 Врп-I ТУ 14-4-1322-85, ℓ=420	1	0,09кг
Б4		5	-00.00705	Ø4 Вр1 ГОСТ 6727-80*, ℓ=310	1	0,06кг
Б4		6	-00.00706	Ø4 Вр1 ГОСТ 6727-80*, ℓ=560	6	0,05кг
Б4		7	-00.00707	Ø6 А-III ГОСТ 5781-82*, ℓ=180	4	0,04кг
Б4		8	-00.00708	Ø8 А-III ГОСТ 5781-82*, ℓ=670	1	0,26кг
Б4		9	-00.00709	Полоса 6×60-В-1 ГОСТ 103-76*, ℓ=90	1	0,25кг

После изготовления каркаса на автоматической линии приварить дополнительно позиции 4,5,8,9.

1.134.1-13.2-00.00700

Каркас плоский КР 18.

Стадия	Масса	Масштаб
Р	2,45	1:20

Лист | Листов 1

Нач. отд. 2	Авасенко		11.89
Н. контр.	Козлов		V.89
Гл. спец.	Киршнер		V.89
Проверил	Козлов		V.89
Разраб.	Григорьева		IV.89

ГОСГРАЖДАНСТРОЙ
КиевЗНИИЭП

Взам. инв. № | Подпись и дата | Инв. № подл.

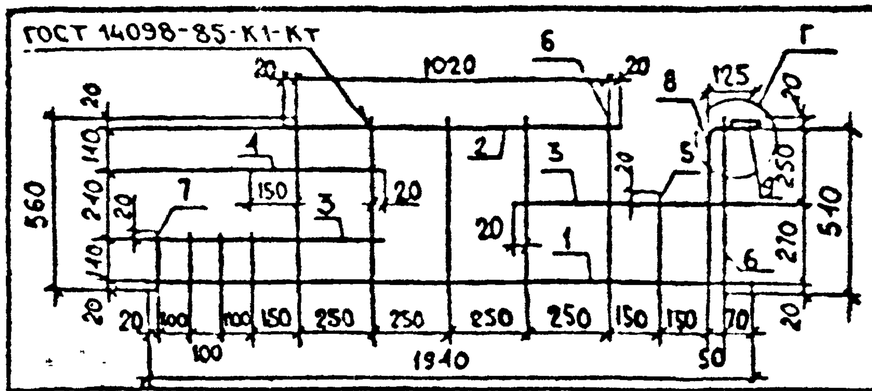

ФОРМАТ	ЗОНА	ПОЗ.	ОБОЗНАЧЕНИЕ	НАИМЕНОВАНИЕ	КОЛ	ПРИМЕЧАНИЕ
				Документация		
А3			1.134.1-13.2-00.00000 Д2	Узлы А...Г		
А3			-00.00000 ТО	Техническое описание		
				Детали		
Б4		1	1.134.1-13.2-00.00801	Ø8 А-II ГОСТ 5781-82*, ℓ=1940	1	0,77кг
Б4		2	-00.00802	Ø6 Врп-I ТУ 14-4-1322-85, ℓ=1060	1	0,24кг
Б4		3	-00.00803	Ø6 Врп-I ТУ 14-4-1322-85, ℓ=740	2	0,16кг
Б4		4	-00.00804	Ø6 Врп-I ТУ 14-4-1322-85, ℓ=420	1	0,09кг
Б4		5	-00.00805	Ø4 Вр1 ГОСТ 6727-80*, ℓ=310	1	0,06кг
Б4		6	-00.00806	Ø4 Вр1 ГОСТ 6727-80*, ℓ=560	6	0,05кг
Б4		7	-00.00807	Ø6 А-III ГОСТ 5781-82*, ℓ=180	4	0,04кг
Б4		8	-00.00808	Ø8 А-III ГОСТ 5781-82*, ℓ=670	1	0,26кг
Б4		9	-00.00809	Полоса 6×60-В-1 ГОСТ 103-76*, ℓ=90	1	0,25кг

После изготовления каркаса на автоматической линии приварить дополнительно позиции 4,5,8,9.

1.134.1-13.2-00.00800

Каркас плоский КР 19.

Стадия	Масса	Масштаб
Р	2,45	1:20

Лист | Листов 1

Нач. отд. 2	Авасенко		11.89
Н. контр.	Козлов		V.89
Гл. спец.	Киршнер		V.89
Проверил	Козлов		V.89
Разраб.	Григорьева		IV.89

ГОСГРАЖДАНСТРОЙ
КиевЗНИИЭП

Взам. инв. № | Подпись и дата | Инв. № подл.

Формат	Зона	Поз.	Обозначение	Наименование	Кол.	Примечание
				Документация		
А4			1.134.1-13.2-00.00 ОСБ	Сборочный чертеж		
А3			-00.00000Д2	Узлы А..Г.		
А3			-00.00000ТО	Техническое описание		
				Детали		
Б4		4	1.134.1-13.2-00.00401	Полоса 6×60-В-1 ГОСТ 10376*, ℓ=90	2	0,25кг
				Переменные данные		
				для исполнений		
				1.134-13.2-00.00400		
Б4		1	1.134.1-13.2-00.00402	Ø8А-III ГОСТ 5781-82*, ℓ=850	1	0,34кг
Б4		2	-00.00403	Ø6Вр-II-ТУ14-4-1322-85, ℓ=850	1	0,19кг
Б4		3	-00.00404	Ø4Вр1 ГОСТ 6727-80*, ℓ=560	3	0,05кг
				1.134-13.2-00.00400-01		
Б4		1	1.134.1-13.2-00.00405	Ø8А-III ГОСТ 5781-82*, ℓ=2050	1	0,81
Б4		2	-00.00406	Ø6Вр-II-ТУ14-4-1322-85, ℓ=2050	1	0,46
Б4		3	-00.00404	Ø4Вр1 ГОСТ 6727-80*, ℓ=560	7	0,05кг
				1.134-13.2-00.00400-02		
Б4		1	1.134.1-13.2-00.00407	Ø8А-III ГОСТ 5781-82*, ℓ=2950	1	1,17
Б4		2	-00.00408	Ø6Вр-II-ТУ14-4-1322-85, ℓ=2950	1	0,65
Б4		3	-00.00404	Ø4Вр1 ГОСТ 6727-80*, ℓ=560	10	0,05кг

Нач АПМ-8	Авдеенко		VI.89	1.134.1-13.2-00.00400		
Н контр.	Козлов		V.89	Каркас плоский (КР13...КР15)	Стадия: Р	Лист:	Листов: 1
Гл. спец.	Киршнер		V.89		ГОСГРАЖДАНСТРОЙ	
Провер.	Козлов		V.89		КиевЗНИИЭП	
Разраб.	Григорьева		IV.89			

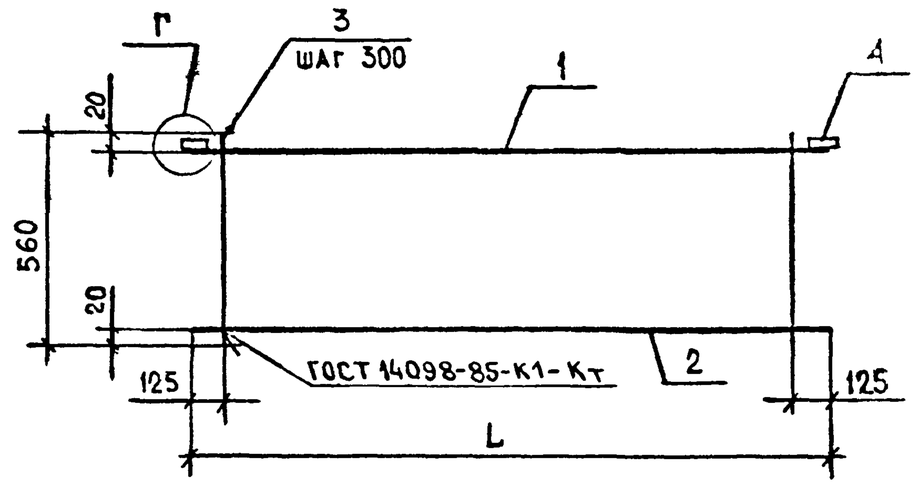

Обозначение	Марка	L, мм	Масса, кг
1.134.1-13.2-00.00400	КР13	850	1,18
-01	КР14	2050	2,12
-02	КР15	2950	2,82

После изготовления каркасов на автоматической линии приварить дополнительно позиции 4.

Взам. инв. № | Подпись и дата | Инв. № подл.

				1.134.1-13.2-00.00400ОСБ			
Нач АПМ-2	Авдеенко		VI.89	Каркас плоский (КР13...КР15). Сборочный чертеж.	Стадия: Р	Масса: см. табл.	Масштаб: 1:20, 1:5
Н контр.	Козлов		V.89		Лист:	Листов: 1	
Гл спец.	Киршнер		V.89		ГОСГРАЖДАНСТРОЙ		
Провер.	Козлов		V.89		КиевЗНИИЭП		
Разраб	Григорьева		IV.89				

24113 107

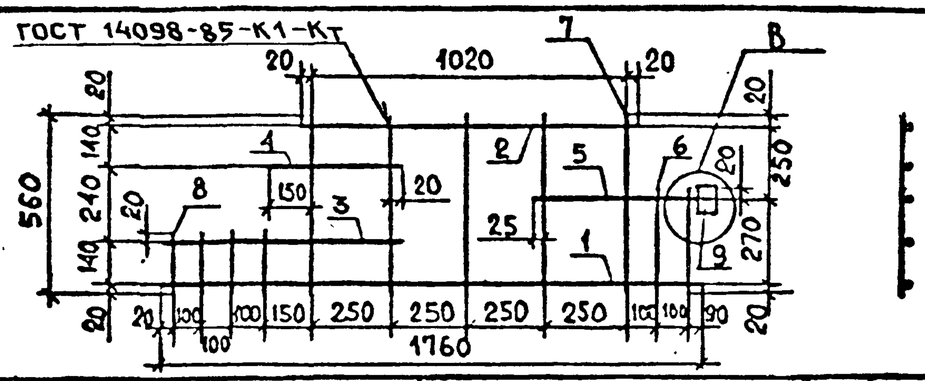

ФОРМАТ	ЗОНА	ПОЗ.	ОБОЗНАЧЕНИЕ	НАИМЕНОВАНИЕ	КОЛ.	ПРИМЕЧАНИЕ
				Документация		
А3			1.134.1-132-00.00000 Д2	Узлы А...Г		
А3			-00.00000 ТО	Техническое описание		
				Детали		
Б4		1	1.134.1-13.2-00.00501	⌀8А-III ГОСТ 5781-82*, ℓ=1760	1	0,69 кг
Б4		2	-00.00502	⌀6Врп-I ТУ14-4-1322-85, ℓ=1060	1	0,24 кг
Б4		3	-00.00503	⌀8А-II ГОСТ 5781-82*, ℓ=740	1	0,29 кг
Б4		4	-00.00504	⌀6Врп-I ТУ14-4-1322-85, ℓ=420	1	0,09 кг
Б4		5	-00.00505	⌀8А-III ГОСТ 5781-82*, ℓ=560	1	0,22 кг
Б4		6	-00.00506	⌀4Вр1 ГОСТ 6727-80*, ℓ=310	2	0,03 кг
Б4		7	-00.00507	⌀4Вр1 ГОСТ 6727-80*, ℓ=560	5	0,05 кг
Б4		8	-00.00508	⌀6А-III ГОСТ 5781-82*, ℓ=180	4	0,04 кг
Б4		9	-00.00509	Полоса 6×60-В-1 ГОСТ 103-76*, ℓ=90	1	0,25 кг

После изготовления каркаса на автоматической линии приварить дополнительно позиции 4,8,9.

Взам. инв. № | Подпись и дата | Инв. № подл.

Нач. АПМ 2	Авдеенко		VI.89
Н. контр.	Козлов		V.89
Гл. спец.	Киршнер		V.89
Провер.	Козлов		V.89
Разраб.	Григорьева		IV.89

1.134.1-13.2-00.00500

Каркас плоский КР 16.

Стадия	Масса	Масштаб
Р	2,25	1:20

Лист | Листов 1

ГОСГРАЖДАНСТРОЙ КиевЗНИИЭП

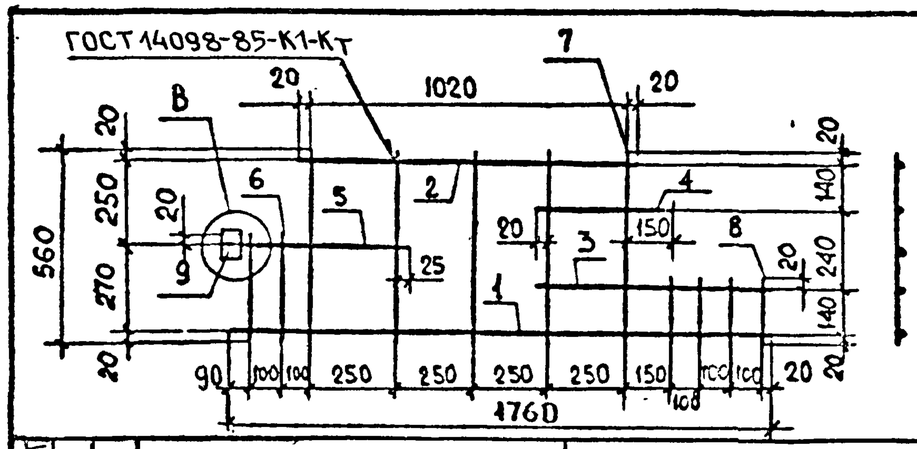

ФОРМАТ	ЗОНА	ПОЗ.	ОБОЗНАЧЕНИЕ	НАИМЕНОВАНИЕ	КОЛ.	ПРИМЕЧАНИЕ
				Документация		
А3			1.134.1-13.2-00.00000 Д2	Узлы А...Г.		
А3			-00.00000 ТО	Техническое описание		
				Детали		
Б4		1	1.134.1-13.2-00.00601	⌀8А-III ГОСТ 5781-82*, ℓ=1760	1	0,69 кг
Б4		2	-00.00602	⌀6Врп-I ТУ14-4-1322-85, ℓ=1060	1	0,24 кг
Б4		3	-00.00603	⌀8А-III ГОСТ 5781-82*, ℓ=740	1	0,29 кг
Б4		4	-00.00604	⌀6Врп-I ТУ14-4-1322-85, ℓ=420	1	0,09 кг
Б4		5	-00.00605	⌀8А-III ГОСТ 5781-82*, ℓ=560	1	0,22 кг
Б4		6	-00.00606	⌀4Вр1 ГОСТ 6727-80*, ℓ=310	2	0,03 кг
Б4		7	-00.00607	⌀4Вр1 ГОСТ 6727-80*, ℓ=560	5	0,05 кг
Б4		8	-00.00608	⌀6А-II ГОСТ 5781-82*, ℓ=180	4	0,04 кг
Б4		9	-00.00609	Полоса 6×60-В-1 ГОСТ 103-76*, ℓ=90	1	0,25 кг

После изготовления каркаса на автоматической линии приварить дополнительно позиции 4,8,9.

Взам. инв. № | Подпись и дата | Инв. № подл.

Нач. АПМ 2	Авдеенко		VI.89
Н. контр.	Козлов		V.89
Гл. спец.	Киршнер		V.89
Проверил	Козлов		V.89
Разраб.	Григорьева		IV.89

1.134.1-13.2-00.00600

Каркас плоский КР 17.

Стадия	Масса	Масштаб
Р	2,25	1:20

Лист | Листов 1

ГОСГРАЖДАНСТРОЙ КиевЗНИИЭП

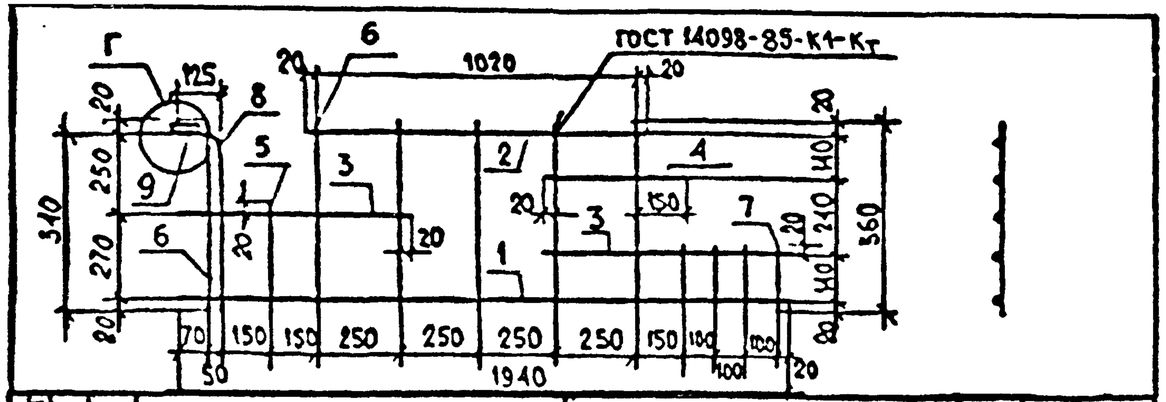

ФОРМАТ	ЗОНА	ПОЗ.	ОБОЗНАЧЕНИЕ	НАИМЕНОВАНИЕ	КОЛ.	ПРИМЕЧАНИЕ
				Документация		
А3			1.134.1-13.2-00.00000ДА2	Узлы А..Г.		
А3			-00.00000ТО	Техническое описание		
				Детали		
Б4		1	1.134.1-13.2-00.00701	Ø8А-III ГОСТ5781-82*, ℓ=1940	1	0,77кг
Б4		2	-00.00702	Ø6Врп-I ТУ14-4-1322-85, ℓ=1060	1	0,24кг
Б4		3	-00.00703	Ø6Врп-I ТУ14-4-1322-85, ℓ=740	2	0,16кг
Б4		4	-00.00704	Ø6Врп-I ТУ14-4-1322-85, ℓ=420	1	0,09кг
Б4		5	-00.00705	Ø4Вр1 ГОСТ6727-80*, ℓ=310	1	0,06кг
Б4		6	-00.00706	Ø4Вр1 ГОСТ6727-80*, ℓ=560	6	0,05кг
Б4		7	-00.00707	Ø6А-II ГОСТ5781-82*, ℓ=180	4	0,04кг
Б4		8	-00.00708	Ø8А-III ГОСТ5781-82*, ℓ=670	1	0,26кг
Б4		9	-00.00709	Полоса 6×60-В-1 ГОСТ103-76*, ℓ=90	1	0,25кг

После изготовления каркаса на автоматической линии приварить дополнительно позиции 4,5,8,9.

1.134.1-13.2-00.00700

Нач.АПМ-2	Авдеенко		VI.89
Н.контр.	Козлов		V.89
Гл.спец.	Киршнер		V.89
Проверил	Козлов		V.89
Разраб.	Григорьева		IV.89

Каркас плоский КР 18.

СТАДИЯ	МАССА	МАСШТАБ
Р	2,45	1:20
Лист	Листов 1	

ГОСГРАЖДАНСТРОЙ КиевЗНИИЭП

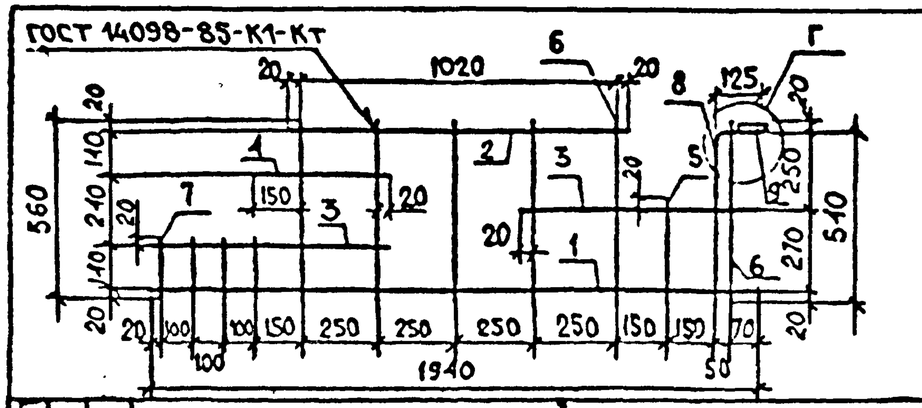

ФОРМАТ	ЗОНА	ПОЗ.	ОБОЗНАЧЕНИЕ	НАИМЕНОВАНИЕ	КОЛ.	ПРИМЕЧАНИЕ
				Документация		
А3			1.134.1-13.2-00.00000ДА2	Узлы А...Г		
А3			-00.00000ТО	Техническое описание		
				Детали		
Б4		1	1.134.1-13.2-00.00801	Ø8А-III ГОСТ5781-82*, ℓ=1940	1	0,77кг
Б4		2	-00.00802	Ø6Врп-I ТУ14-4-1322-85, ℓ=1060	1	0,24кг
Б4		3	-00.00803	Ø6Врп-I ТУ14-4-1322-85, ℓ=740	2	0,16кг
Б4		4	-00.00804	Ø6Врп-I ТУ14-4-1322-85, ℓ=420	1	0,09кг
Б4		5	-00.00805	Ø4Вр1 ГОСТ6727-80*, ℓ=310	1	0,06кг
Б4		6	-00.00806	Ø4Вр1 ГОСТ6727-80*, ℓ=560	6	0,05кг
Б4		7	-00.00807	Ø6А-II ГОСТ5781-82*, ℓ=180	4	0,04кг
Б4		8	-00.00808	Ø8А-III ГОСТ5781-82*, ℓ=670	1	0,26кг
Б4		9	-00.00809	Полоса 6×60-В-1 ГОСТ103-76*, ℓ=90	1	0,25кг

После изготовления каркаса на автоматической линии приварить дополнительно позиции 4,5,8,9.

1.134.1-13.2-00.00800

Нач.АПМ-2	Авдеенко		VI.89
Н.контр.	Козлов		V.89
Гл.спец.	Киршнер		V.89
Проверил	Козлов		V.89
Разраб.	Григорьева		IV.89

Каркас плоский КР 19.

СТАДИЯ	МАССА	МАСШТАБ
Р	2,45	1:20
Лист	Листов 1	

ГОСГРАЖДАНСТРОЙ КиевЗНИИЭП

Взам. инв. № | Подпись и дата | Инв. № подл.

24113 109

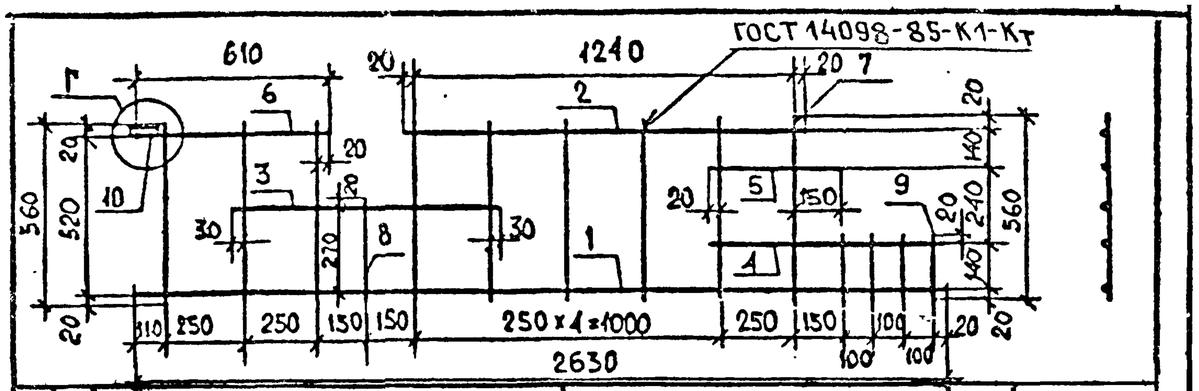

ФОРМАТ	ЗОНА	ПОЗ.	ОБОЗНАЧЕНИЕ	НАИМЕНОВАНИЕ	КОЛ.	ПРИМЕЧАНИЕ
				Документация		
А3			1.134.1-13.2-00.00000 ДА2	Узлы А...Г.		
А3			-00.00000ТО	Техническое описание		
				Детали		
Б4		1	1.134.1-13.2-00.00901	⌀8А-Ⅲ ГОСТ 5781-82*, ℓ=2630	1	1,04кг
Б4		2	-00.00902	⌀6Врп-I ТУ14-4-1322-85, ℓ=1280	1	0,28кг
Б4		3	-00.00903	⌀8А-Ⅲ ГОСТ 5781-82*, ℓ=860	1	0,34кг
Б4		4	-00.00904	⌀8А-Ⅲ ГОСТ 5781-82*, ℓ=730	1	0,29кг
Б4		5	-00.00905	⌀6Врп-I ТУ14-4-1322-85, ℓ=410	1	0,09кг
Б4		6	-00.00906	⌀8А-Ⅲ ГОСТ 5781-82*, ℓ=610	1	0,24кг
Б4		7	-00.00907	⌀4Вр1 ГОСТ 6727-80*, ℓ=560	9	0,05кг
Б4		8	-00.00908	⌀4Вр1 ГОСТ 6727-80*, ℓ=310	1	0,06кг
Б4		9	-00.00909	⌀6А-Ⅲ ГОСТ 5781-82*, ℓ=180	4	0,04кг
Б4		10	-00.00910	Полоса 6×60-В-1 ГОСТ 103-76*, ℓ=90	1	0,25кг

После изготовления каркаса на автоматической линии приварить дополнительно позиции 4,5,8,9.

Взам. инв. № | Подпись и дата | Инв. № подл.

1.134.1-13.2-00.00900

Нач. АПМ-2	Авдеенко		VI.89
Н. контр.	Козлов		V.89
Гл. спец.	Киршнер		V.89
Проверил	Козлов		V.89
Разраб.	Григорьева		V.89

Каркас плоский КР 20.

Стадия	Масса	Масштаб
Р	3,20	1:20
Лист	Листов 1	

КиевЗНИИЭП

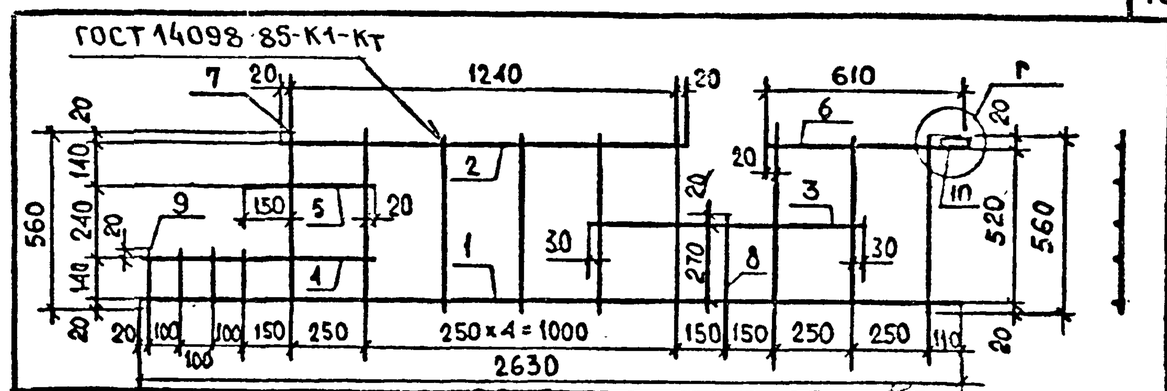

ФОРМАТ	ЗОНА	ПОЗ.	ОБОЗНАЧЕНИЕ	НАИМЕНОВАНИЕ	КОЛ.	ПРИМЕЧАНИЕ
				Документация		
А3			1.134.1-13.2-00.00000 ДА2	Узлы А...Г.		
А3			-00.00000ТО	Техническое описание		
				Детали		
Б4		1	1.134.1-13.2-00.01001	⌀8А-Ⅲ ГОСТ 5781-82*, ℓ=2630	1	1,04кг
Б4		2	-00.01002	⌀6Врп-I ТУ14-4-1322-85, ℓ=1280	1	0,28кг
Б4		3	-00.01003	⌀8А-Ⅲ ГОСТ 5781-82*, ℓ=860	1	0,34кг
Б4		4	-00.01004	⌀8А-Ⅲ ГОСТ 5781-82*, ℓ=730	1	0,29кг
Б4		5	-00.01005	⌀6Врп-I ТУ14-4-1322-85, ℓ=410	1	0,09кг
Б4		6	-00.01006	⌀8А-Ⅲ ГОСТ 5781-82*, ℓ=610	1	0,24кг
Б4		7	-00.01007	⌀4Вр1 ГОСТ 6727-80*, ℓ=560	9	0,05кг
Б4		8	-00.01008	⌀4Вр1 ГОСТ 6727-80*, ℓ=310	1	0,06кг
Б4		9	-00.01009	⌀6А-Ⅲ ГОСТ 5781-82*, ℓ=180	4	0,04кг
Б4		10	-00.01010	Полоса 6×60-В-1 ГОСТ 103-76*, ℓ=90	1	0,25кг

После изготовления каркаса на автоматической линии приварить дополнительно позиции 4,5,8,9.

Взам. инв. № | Подпись и дата | Инв. № подл.

1.134.1-13.2-00.01000

Нач. АПМ-2	Авдеенко		VI.89
Н. контр.	Козлов		V.89
Гл. спец.	Киршнер		V.89
Проверил	Козлов		V.89
Разраб.	Григорьева		V.89

Каркас плоский КР 21.

Стадия	Масса	Масштаб
Р	3,20	1:20
Лист	Листов 1	

КиевЗНИИЭП

24113 110

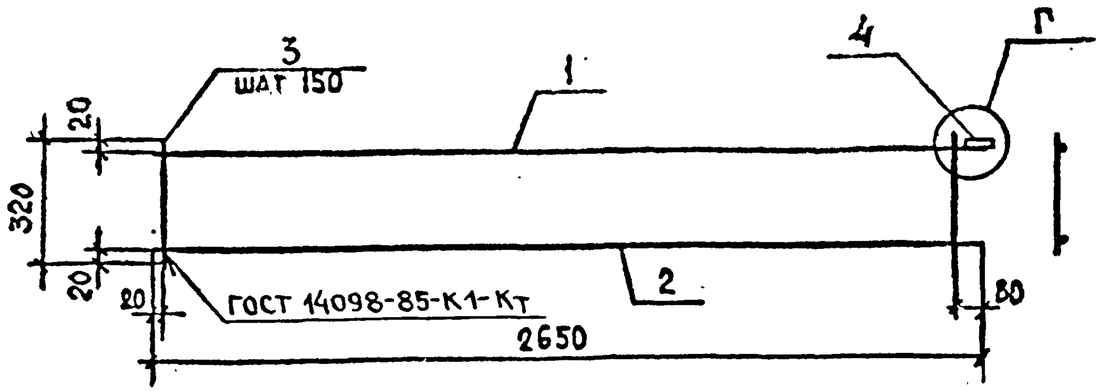

ФОРМАТ	ЗОНА	ПОЗ.	ОБОЗНАЧЕНИЕ	НАИМЕНОВАНИЕ	КОЛ.	ПРИМЕЧАНИЕ
				Документация		
А3			1.134.1-13.2-00.00000 Д2	Узлы А...Г.		
А3			-00.00000ТО	Техническое описание		
				Детали		
Б4		1	1.134.1-13.2-00.01101	⌀8А-III ГОСТ 5781-82*, ℓ=2650	1	1,05кг
Б4		2	-00.01102	⌀6Врп-I ТУ14-4-1322-85, ℓ=2650	1	0,59кг
Б4		3	-00.01103	⌀4Вр1 ГОСТ 6727-80*, ℓ=320	18	0,03кг
Б4		4	-00.01104	полоса 6×60-В-1 ГОСТ 103-76*, ℓ=90	1	0,25кг

После изготовления каркаса на автоматической линии приварить дополнительно позиции 4.

Нач. АПМ-9	Авдеенко		11.89
Н. контр.	Козлов		V.89
Гл. спец.	Киршнер		V.89
Проверил	Козлов		V.89
Разраб.	Григорьева		IV.89

1.134.1-13.2-00.01100

Каркас плоский КР 22.

Стадия	Масса	Масштаб
Р	2,43	1:20
Лист	Листов 1	

ГОСГРАЖДАНСТРОЙ
КиевЗНИИЭП

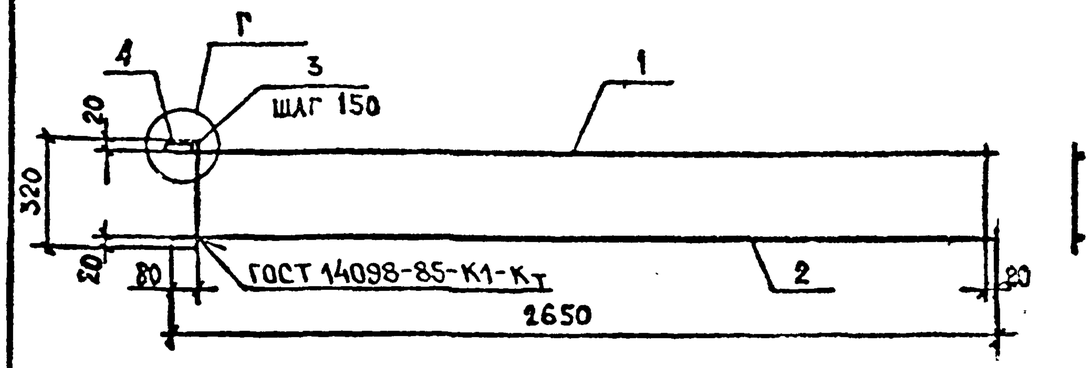

ФОРМАТ	ЗОНА	ПОЗ.	ОБОЗНАЧЕНИЕ	НАИМЕНОВАНИЕ	КОЛ.	ПРИМЕЧАНИЕ
				Документация		
А3			1.134.1-13.2-00.00000 Д2	Узлы А...Г.		
А3			-00.00000ТО	Техническое описание		
				Детали		
Б4		1	1.134.1-13.2-00.01201	⌀8А-III ГОСТ 5781-82*, ℓ=2650	1	1,05кг
Б4		2	-00.01202	⌀6Врп-I ТУ14-4-1322-85, ℓ=2650	1	0,59кг
Б4		3	-00.01203	⌀4Вр1 ГОСТ 6727-80*, ℓ=320	18	0,03кг
Б4		4	-00.01204	полоса 6×60-В-1 ГОСТ 103-76*, ℓ=90	1	0,25кг

После изготовления каркаса на автоматической линии приварить дополнительно позиции 4.

Нач. АПМ-9	Авдеенко		11.89
Н. контр.	Козлов		V.89
Гл. спец.	Киршнер		V.89
Проверил	Козлов		V.89
Разраб.	Григорьева		IV.89

1.134.1-13.2-00.01200

Каркас плоский КР 24.

Стадия	Масса	Масштаб
Р	2,43	1:20
Лист	Листов 1	

КиевЗНИИЭП

Взам. инв. № | Подпись и дата | Инв. № подл.

24113 111

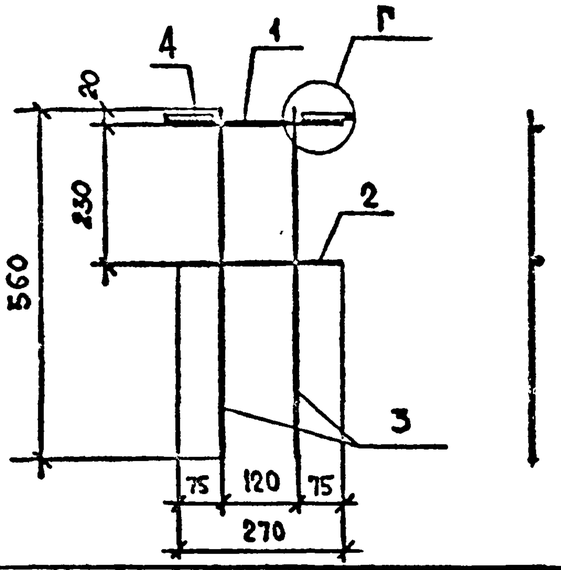

Формат	Зона	Поз.	Обозначение	Наименование	Кол.	Примечание
				Документация		
А3			1.134.1-13.2-00.00000 Д2	Узлы А...Г.		
А3			-00.00000 ТО	Техническое описание		
				Детали		
Б4		1	1.134.1-13.2-00.01301	Ø8А-III ГОСТ 5781-82*, ℓ=270	1	0,11кг
Б4		2	-00.01302	Ø6Врп-I ТУ14-4-1322-85, ℓ=270	1	0,06кг
Б4		3	-00.01303	Ø8А-III ГОСТ 5781-82, ℓ=560	2	0,05кг
Б4		4	-00.01304	Полоса 6×60-В-1 ГОСТ 103-76*, ℓ=90	2	0,25кг

Взам. инв. № | Подпись и дата | Инв. № подл.

1.134.1-13.2-00.01300

Каркас плоский КР 23.

Стадия	Масса	Масштаб
Р	0,77	1:10
Лист	Листов 1	

Нач. АПМ-2	Авдеенко		VI.89
Н. контр.	Козлов		V.89
Гл. спец.	Киршнер		V.89
Проверил	Козлов		V.89
Разраб.	Григорьева		IV.89

КиевЗНИИЭП

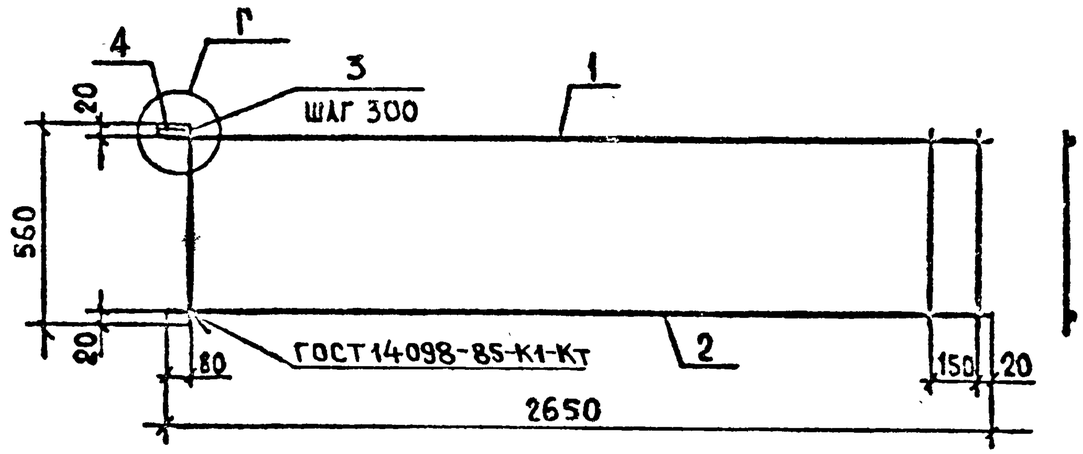

Формат	Зона	Поз.	Обозначение	Наименование	Кол.	Примечание
				Документация		
А3			1.134.1-13.2-00.00000 Д2	Узлы А...Г.		
А3			-00.00000 ТО	Техническое описание		
				Детали		
Б4		1	1.134.1-13.2-00.01401	Ø8А-III ГОСТ 5781-82, ℓ=2650	1	1,05кг
Б4		2	-00.01402	Ø6Врп-I ТУ14-4-1322-85, ℓ=2650	1	0,59кг
Б4		3	-00.01403	Ø4Вр1 ГОСТ 6727-80, ℓ=560	10	0,05кг
Б4		4	-00.01404	Полоса 6×60-В-1 ГОСТ 103-76*, ℓ=90	1	0,25кг

После изготовления каркаса на автоматической линии приварить дополнительно позиции 4.

Взам. инв. № | Подпись и дата | Инв. № подл.

1.134.1-13.2-00.01400

Каркас плоский КР25.

Стадия	Масса	Масштаб
Р	2,39	1:20
Лист	Листов 1	

Нач. АПМ-2	Авдеенко		VI.89
Н. контр.	Козлов		V.89
Гл. спец.	Киршнер		V.89
Проверил	Козлов		V.89
Разраб.	Григорьева		IV.89

ГОСГРАЖДАНСТРОЙ
КиевЗНИИЭП

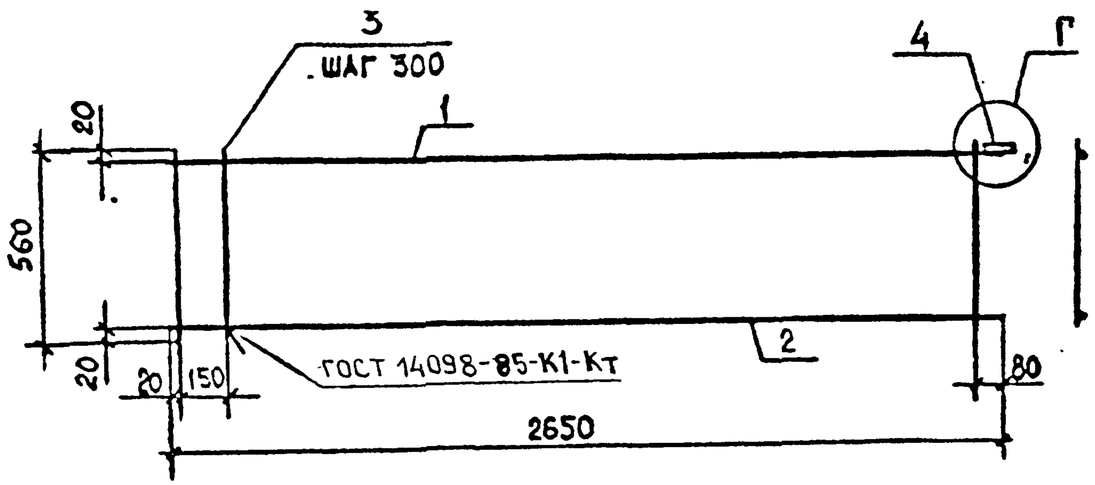

ФОРМАТ	ЗОНА	ПОЗ.	ОБОЗНАЧЕНИЕ	НАИМЕНОВАНИЕ	КОЛ.	ПРИМЕЧАНИЕ
				Документация		
А3			1.134.1-13.2-00.00000Д2	Узлы А...Г.		
А3			-00.00000ТО	Техническое описание		
				Детали		
Б4		1	1.134.1-13.2-00.01501	⌀8А-III ГОСТ5781-82*, ℓ=2650	1	1,05кг
Б4		2	-00.01502	⌀6Врп-I ТУ14-4-1322-85, ℓ=2650	1	0,59кг
Б4		3	-00.01503	⌀4Вр1 ГОСТ6727-80*, ℓ=560	10	0,05кг
Б4		4	-00.01504	полоса 6х60-В-1 ГОСТ103-76*, ℓ=90	1	0,25кг

После изготовления каркаса на автоматической линии приварить дополнительно позиции 4.

1.134.1-13.2-00.01500

Нач АПМ 2	Авдеенко		VI.89
Н контр	Козлов		V.89
Гл спец	Киршнер		V.89
Проверил	Козлов		V.89
Разраб	Григорьева		IV.89

Каркас плоский КР26.

Стадия	Масса	Масштаб
Р	2,39	1:20
Лист	Листов 1	

ГОСГРАЖДАНСТРОЙ КиевЗНИИЭП

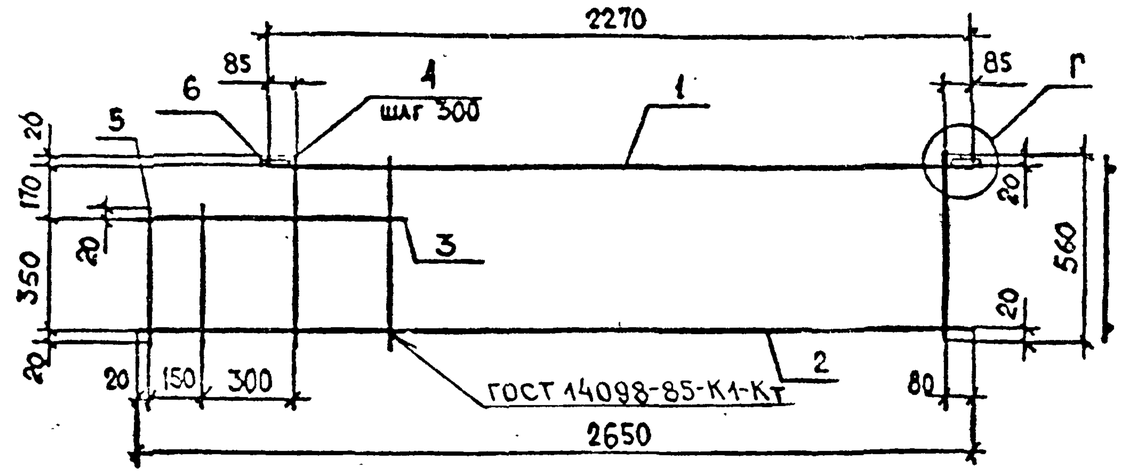

ФОРМАТ	ЗОНА	ПОЗ.	ОБОЗНАЧЕНИЕ	НАИМЕНОВАНИЕ	КОЛ.	ПРИМЕЧАНИЕ
				Документация		
А3			1.134.1-13.2-00.00000Д2	Узлы А...Г.		
А3			-00.00000ТО	Техническое описание		
				Детали		
Б4		1	1.134.1-13.2-00.01601	⌀8А-III ГОСТ5781-82*, ℓ=2270	1	0,90кг
Б4		2	-00.01602	⌀6Врп-I ТУ14-4-1322-85, ℓ=2650	1	0,59кг
Б4		3	-00.01603	⌀8А-III ГОСТ5781-82* ℓ=790	1	0,31кг
Б4		4	-00.01604	⌀4Вр1 ГОСТ 6727-80*, ℓ=560	8	0,05кг
Б4		5	-00.01605	⌀4Вр1 ГОСТ 6727-80*, ℓ=390	2	0,04кг
Б4		6	-00.01606	полоса 6х60-В-1 ГОСТ103-76*, ℓ=90	2	0,25кг

После изготовления каркаса на автоматической линии приварить дополнительно позиции 4.

1.134.1-13.2-00.01600

Нач АПМ-2	Авдеенко		VI.89
Н контр	Козлов		V.89
Гл спец	Киршнер		V.89
Проверил	Козлов		V.89
Разраб	Григорьева		IV.89

Каркас плоский КР27.

Стадия	Масса	Масштаб
Р	2,78	1:20
Лист	Листов 1	

ГОСГРАЖДАНСТРОЙ КиевЗНИИЭП

Взам. инв. № | Подпись и дата | Инв. № подл.

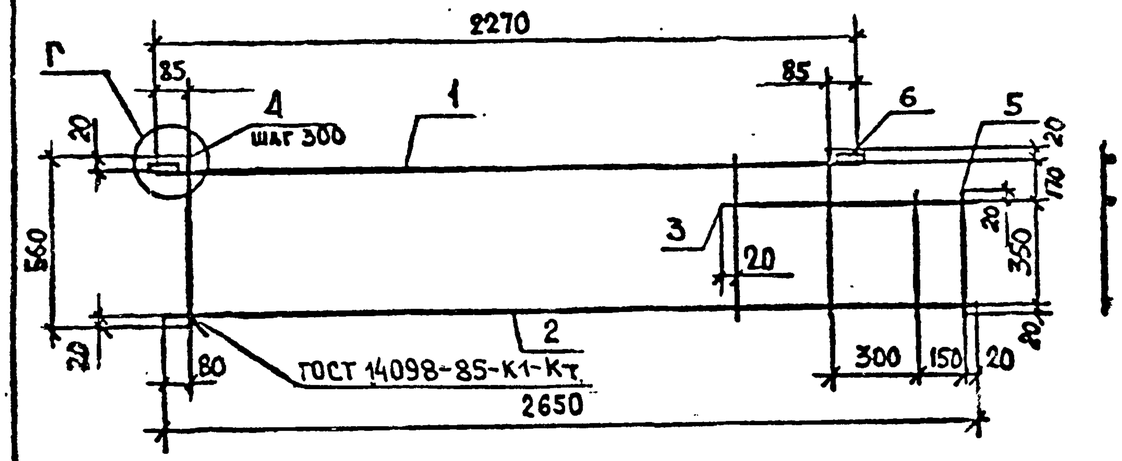

Формат	Зона	Поз.	Обозначение	Наименование	Кол.	Примечание
				Документация		
А3			1.134.1-13.2-00.00000ДА2	Узлы А...Г.		
А3			-00.00000ТО	Техническое описание		
				Детали		
Б4		1	1.134.1-13.2-00.01701	⌀8 А-III ГОСТ 5781-82*, ℓ = 2270	1	0,90кг
Б4		2	-00.01702	⌀6 Вр-I ТУ14-4-1322-85, ℓ=2650	1	0,59кг
Б4		3	-00.01703	⌀8 А-III ГОСТ 5781-82*, ℓ= 790	1	0,31кг
Б4		4	-00.01704	⌀4 Вр1 ГОСТ 6727-80*, ℓ = 560	8	0,08кг
Б4		5	-00.01705	⌀4 Вр1. ГОСТ 6727-80*, ℓ = 390	2	0,04кг
Б4		6	-00.01706	полоса 6×60-В-1 ГОСТ 103-76*, ℓ=90	2	0,25кг

После изготовления каркаса на автоматической линии приварить дополнительно позиции 6.

Взам. инв.№ | Подпись и дата | Инв.№ подл.

Нач АПМ-2	Авдеенко		VI.89
Н.контр.	Козлов		V.89
Гл.спец.	Киршнер		V.89
Проверил	Козлов		V.89
Разраб.	Григорьева		IV.89

1.134.1-13.2-00.01700

Каркас плоский КР28.

Стадия	Масса	Масштаб
Р	3,02	1:20

Лист | Листов 1

ГОСГРАЖДАНСТРОЙ КиевЗНИИЭП

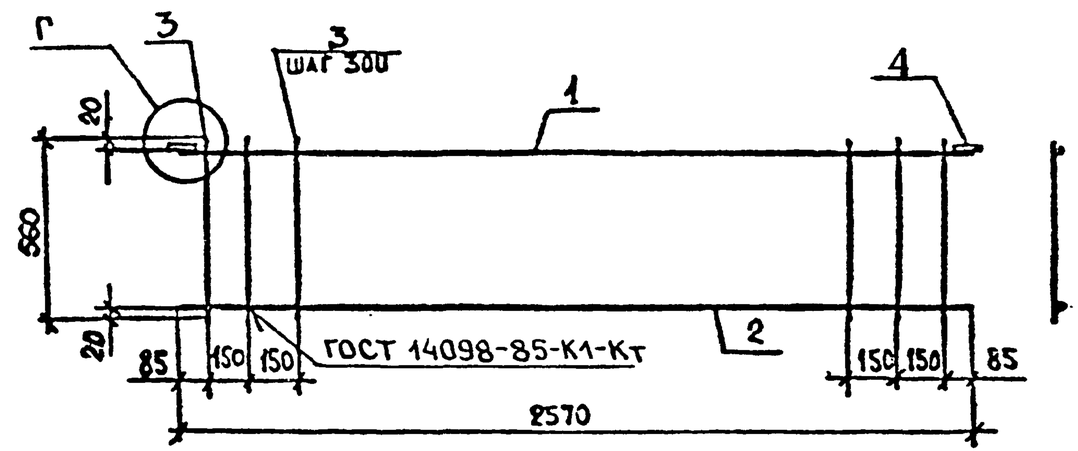

Формат	Зона	Поз.	Обозначение	Наименование	Кол.	Примечание
				Документация		
А3			1.134.1-13.2-00.00000ДА2	Узлы А...Г.		
А3			-00.00000ТО	Техническое описание		
				Детали		
Б4		1	1.134.1-13.2-00.01801	⌀8 А-III ГОСТ 5781-82*, ℓ=2570	1	1,02кг
Б4		2	-00.01802	⌀6 Вр-I ТУ14-4-1322-85, ℓ=2570	1	0,57кг
Б4		3	-00.01803	⌀4 Вр1 ГОСТ 6727-80*, ℓ=560	11	0,05кг
Б4		4	-00.01804	полоса 6×60-В-1 ГОСТ 103-76*, ℓ=90	2	0,25кг

После изготовления каркаса на автоматической линии приварить дополнительно позиции 4.

Взам. инв.№ | Подпись и дата | Инв.№ подл.

Нач АПМ-2	Авдеенко		VI.89
Н.контр.	Козлов		V.89
Гл.спец.	Киршнер		V.89
Проверил	Козлов		V.89
Разраб.	Григорьева		IV.89

1.134.1-13.2-00.01800

Каркас плоский КР29.

Стадия	Масса	Масштаб
Р	2,64	1:20

Лист | Листов 1

ГОСГРАЖДАНСТРОЙ КиевЗНИИЭП

24113 114

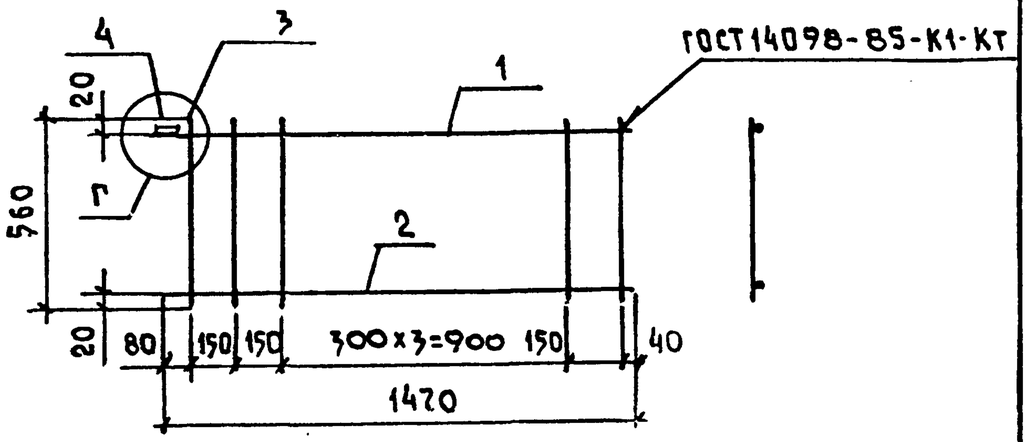

ФОРМАТ	ЗОНА	ПОЗ.	ОБОЗНАЧЕНИЕ	НАИМЕНОВАНИЕ	КОЛ.	ПРИМЕЧАНИЕ
				ДОКУМЕНТАЦИЯ		
А3			1.134.1-13.2-00.00000 Д2	Узлы А...Г		
			-00.00000 ТО	Техническое описание		
				ДЕТАЛИ		
Б4		1	1.134.1-13.2-00.01901	ф8А-III ГОСТ 5781-82*, ℓ=1470	1	0,58 кг
Б4		2	-00.01902	ф6Вр п-I ТУ-14-4-1322-85, ℓ=1470	1	0,33 кг
Б4		3	-00.01903	ф4 Вр1 ГОСТ 6727-80*, ℓ=560	7	0,05 кг
Б4		4	-00.01904	Полоса 6×60-В-1 ГОСТ 103-76* ℓ=90	1	0,25 кг

После изготовления каркаса на автоматической линии приварить дополнительно позиции 4.

Нач. АПМ	Авдеенко		VI.89
Н. контр.	Козлов		V.89
Гл. спец.	Киршнер		V.89
Провер.	Козлов		V.89
Разраб.	Григорьева		IV.89

1.134.1-13.2-00.01900

Каркас плоский КР30

Стадия	Масса	Масштаб
Р	1,51	1:20

Лист | Листов 1

Госгражданстрой Киев ЗНИИЭП

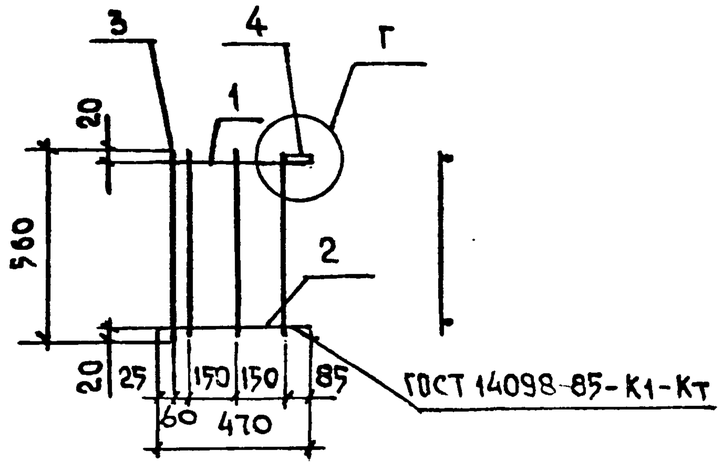

ФОРМАТ	ЗОНА	ПОЗ.	ОБОЗНАЧЕНИЕ	НАИМЕНОВАНИЕ	КОЛ.	ПРИМЕЧАНИЕ
				ДОКУМЕНТАЦИЯ		
А3			1.134.1-13.2-00.00000 Д2	Узлы А...Г		
А3			-00.00000 ТО	Техническое описание		
				ДЕТАЛИ		
Б4		1	1.134.1-13.2-00.02001	ф8А-III ГОСТ 5781-82*, ℓ=470	1	0,19 кг
Б4		2	-00.02002	ф6Вр п-I ТУ 14-4-1322-85, ℓ=470	1	0,10 кг
Б4		3	-00.02003	ф4Вр1 ГОСТ 6727-80*, ℓ=560	4	0,05 кг
Б4		4	-00.02004	Полоса 6×60-В-1 ГОСТ 103-76*, ℓ=90	1	0,25 кг

После изготовления каркаса на автоматической линии приварить дополнительно позиции 4.

Нач. АПМ	Авдеенко		VI.89
Н. контр.	Козлов		V.89
Гл. спец.	Киршнер		V.89
Провер.	Козлов		V.89
Разраб.	Григорьева		IV.89

1.134.1-13.2-00.02000

Каркас плоский КР31

Стадия	Масса	Масштаб
Р	0,74	1:20

Лист | Листов 1

Госгражданстрой Киев ЗНИИЭП

Инв. № подл. | Подпись и дата | Взам. инв. №

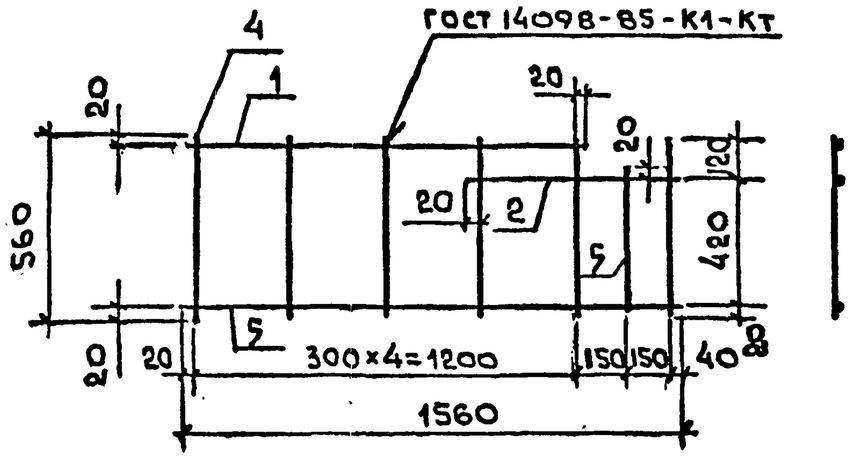

ФОРМАТ	ЗОНА	ПОЗ.	ОБОЗНАЧЕНИЕ	НАИМЕНОВАНИЕ	КОЛ	ПРИМЕЧАНИЕ
				ДОКУМЕНТАЦИЯ		
А3			1.134.1-13.2-00.00000 ТО	Техническое описание		
				ДЕТАЛИ		
Б4		1	1.134.1-13.2-00.02101	ф8А-III ГОСТ 5781-82*, ℓ=1240	1	0,45 кг
Б4		2	-00.02102	ф8А-III ГОСТ 5781-82*, ℓ=660	1	0,26 кг
Б4		3	-00.02103	ф6Врп-I ТУ14-4-1322-85, ℓ=1560	1	0,34 кг
Б4		4	-00.02104	ф4Вр1 ГОСТ 6727-80*, ℓ=560	6	0,05 кг
Б4		5	-00.02105	ф4Вр1 ГОСТ 6727-80*, ℓ=460	1	0,04 кг

Нач.АПМ	Авдеенко		VI.89	1.134.1-13.2-00.02100		
Н.контр	Козлов		V.89	Каркас плоский КР32	Стадия: Р	Масса: 1,39	Масштаб: 1:20
Гл.спец.	Киршнер		V.89		Лист	Листов 1	
Провер	Козлов		V.89		Госгражданстрой Киев ЗНИИЭП	
Разраб.	Григорьева		IV.89			

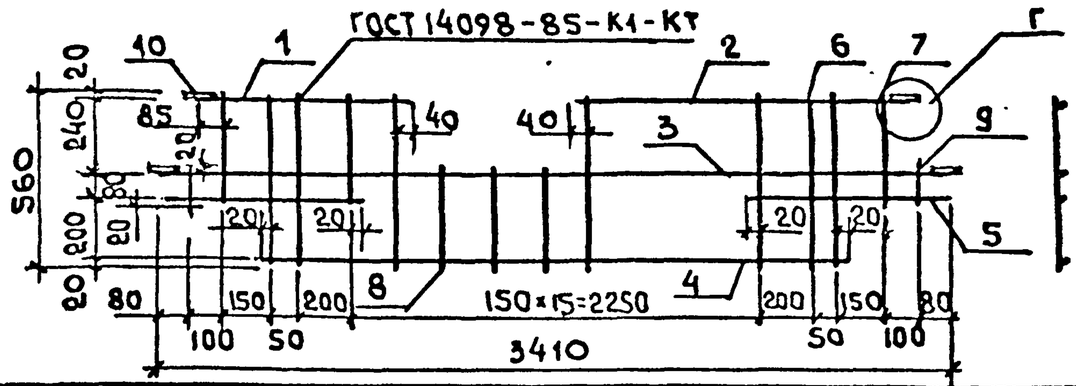

ФОРМАТ	ЗОНА	ПОЗ.	ОБОЗНАЧЕНИЕ	НАИМЕНОВАНИЕ	КОЛ	ПРИМЕЧАНИЕ
				ДОКУМЕНТАЦИЯ		
А3			1.134.1-13.2-00.00000 ДС	Узлы А...Г		
А3			-00.00000 ТО	Техническое описание		
				ДЕТАЛИ		
Б4		1	1.134.1-13.2-00.02201	ф8А-III ГОСТ 5781-82*, ℓ=670	1	0,26 кг
Б4		2	-00.02202	ф8А-III ГОСТ 5781-82*, ℓ=2020	1	0,80 кг
Б4		3	-00.02203	ф8А-III ГОСТ 5781-82*, ℓ=3410	1	1,35 кг
Б4		4	-00.02204	ф6Врп-I ТУ14-4-1322-85, ℓ=2790	1	0,62 кг
Б4		5	-00.02205	ф6Врп-I ТУ14-4-1322-85, ℓ=600	2	0,13 кг
Б4		6	-00.02206	ф4Вр1 ГОСТ 6727-80*, ℓ=560	17	0,05 кг
Б4		7	-00.02207	ф4Вр1 ГОСТ 6727-80*, ℓ=360	2	0,03 кг
Б4		8	-00.02208	ф4Вр1 ГОСТ 6727-80*, ℓ=320	3	0,03 кг
Б4		9	-00.02209	ф4Вр1 ГОСТ 6727-80*, ℓ=120	2	0,01 кг
Б4		10	-00.02210	Полоса 6×60-В-1 ГОСТ 103-76*, ℓ=90	4	0,25 кг

После изготовления каркаса на автоматической линии приварить дополнительно позиции 5, 9, 10, 1, 2.

Взам.инв.№ | Подпись и дата | Инв.№ подл.

Нач.АПМ	Авдеенко		VI.89	1.134.1-13.2-00.02200		
Н.контр	Козлов		V.89	Каркас плоский КР33	Стадия: Р	Масса: 5,31	Масштаб: 1:20
Гл.спец.	Киршнер		V.89		Лист	Листов 1	
Провер	Козлов		V.89		Госгражданстрой Киев ЗНИИЭП	
Разраб.	Ключко		IV.89			

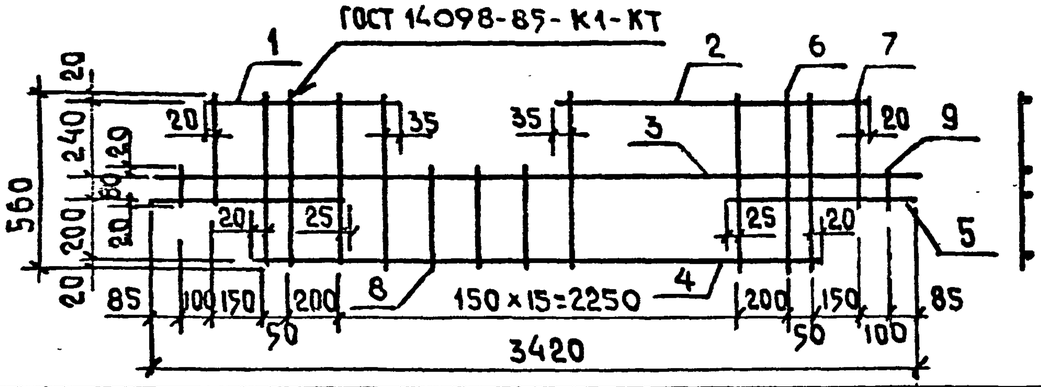

ФОРМАТ	ЗОНА	ПОЗ.	ОБОЗНАЧЕНИЕ	НАИМЕНОВАНИЕ	КОЛ	ПРИМЕЧАНИЕ
				ДОКУМЕНТАЦИЯ		
А3			1.134.1-13.2-00.00000 ТО	ТЕХНИЧЕСКОЕ ОПИСАНИЕ		
				ДЕТАЛИ		
Б4		1	1.134.1-13.2-00.02301	ф6Врп-I ТУ14-4-1322-85, ℓ=600	1	0,13 кг
Б4		2	-00.02302	ф6Врп-I ТУ14-4-1322-85, ℓ=1950	1	0,43 кг
Б4		3	-00.02303	ф8А-III ГОСТ 5781-82*, ℓ=3420	1	1,35 кг
Б4		4	-00.02304	ф8А-III ГОСТ 5781-82*, ℓ=2790	1	1,10 кг
Б4		5	-00.02305	ф6Врп-I ТУ14-4-1322-85, ℓ=610	2	0,14 кг
Б4		6	-00.02306	ф4Вр1 ГОСТ 6727-80*, ℓ=560	17	0,05 кг
Б4		7	-00.02307	ф4Вр1 ГОСТ 6727-80*, ℓ=360	2	0,03 кг
Б4		8	-00.02308	ф4Вр1 ГОСТ 6727-80*, ℓ=320	3	0,03 кг
Б4		9	-00.02309	ф4Вр1 ГОСТ 6727-80*, ℓ=120	2	0,01 кг

После изготовления каркаса на автоматической линии приварить дополнительно позиции 5,9.

НАЧ.АПМ	АВДЕЕНКО		VI.89
Н.КОНТР	КОЗЛОВ		V.89
ГА.СПЕЦ	КИРШНЕР		V.89
ПРОВЕР	КОЗЛОВ		V.89
РАЗРАБ	КЛЮЧКО		IV.89

1.134.1-13.2-00.02300

КАРКАС ПЛОСКИЙ КР34.

СТАДИЯ	МАССА	МАСШТАБ
Р	4,31	1:20
ЛИСТ	ЛИСТОВ 1	

ГОСГРАЖДАНСТРОЙ КИЕВ ЗНИИЭП

ИНВ.№ ПОДЛ. | ПОДПИСЬ И ДАТА | ВЗАМ.ИНВ.№

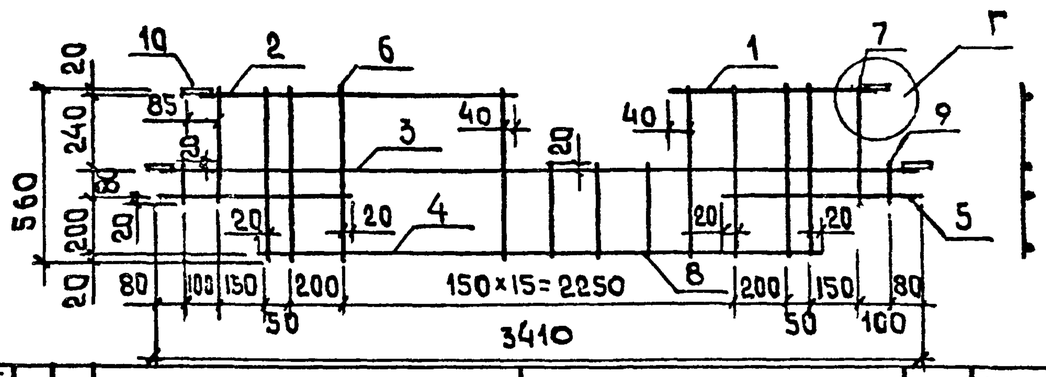

ФОРМАТ	ЗОНА	ПОЗ.	ОБОЗНАЧЕНИЕ	НАИМЕНОВАНИЕ	КОЛ	ПРИМЕЧАНИЕ
				ДОКУМЕНТАЦИЯ		
А3			1.134.1-13.2.-00.00000 Д2	УЗЛЫ А...Г		
А3			-00.00000 ТО	ТЕХНИЧЕСКОЕ ОПИСАНИЕ		
				ДЕТАЛИ		
Б4		1	1.134.1-13.2-00.02401	ф8А-III ГОСТ 5781-82*, ℓ=670	1	0,26 кг
Б4		2	-00.02402	ф8А-III ГОСТ 5781-82*, ℓ=2020	1	0,80 кг
Б4		3	-00.02403	ф8А-III ГОСТ 5781-82*, ℓ=3410	1	1,35 кг
Б4		4	-00.02404	ф6Врп-I ТУ14-4-1322-85, ℓ=2770	1	0,62 кг
Б4		5	-00.02405	ф6Врп-I ТУ14-4-1322-85, ℓ=600	2	0,13 кг
Б4		6	-00.02406	ф4В1 ГОСТ 6727-80*, ℓ=560	17	0,05 кг
Б4		7	-00.02407	ф4В1 ГОСТ 6727-80*, ℓ=360	2	0,03 кг
Б4		8	-00.02408	ф4Вр1 ГОСТ 6727-80*, ℓ=320	3	0,03 кг
Б4		9	-00.02409	ф4Вр1 ГОСТ 6727-80*, ℓ=120	2	0,01 кг
Б4		10	-00.02410	ПОЛОСА 6×60-8-1 ГОСТ 103-76*, ℓ=90	4	0,25 кг

После изготовления каркаса на автоматической линии приварить дополнительно позиции 5,9,10

НАЧ.АПМ	АВДЕЕНКО		VI.89
Н.КОНТР	КОЗЛОВ		V.89
ГА.СПЕЦ	КИРШНЕР		V.89
ПРОВЕР	КОЗЛОВ		V.89
РАЗРАБ	КЛЮЧКО		IV.89

1.134.1-13.2-00.02400

КАРКАС ПЛОСКИЙ КР35

СТАДИЯ	МАССА	МАСШТАБ
Р	5,31	1:20
ЛИСТ	ЛИСТОВ 1	

ГОСГРАЖДАНСТРОЙ КИЕВ ЗНИИЭП

ИНВ.№ ПОДЛ. | ПОДПИСЬ И ДАТА | ВЗАМ.ИНВ.№

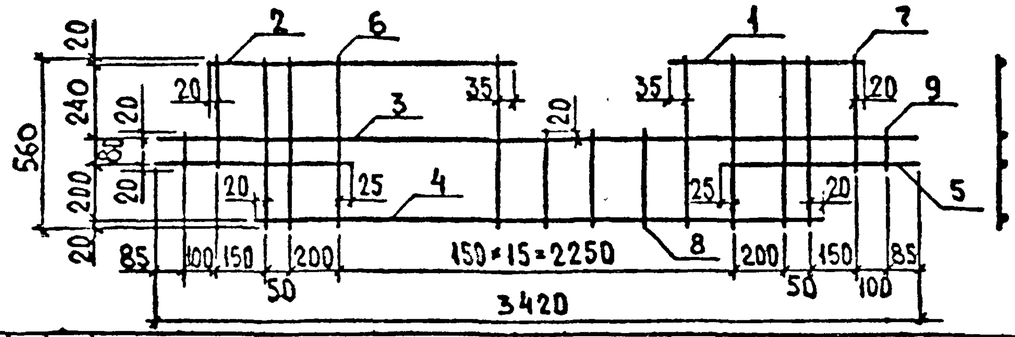

Формат	Зона	Поз.	Обозначение	Наименование	Кол.	Примечание
				Документация		
А3			1.134.1-13.2-00.00000 ТО	Техническое описание		
				Детали		
Б4		1	1.134.1-13.2-00.02501	Ø6Врп-I ТУ14-4-1322-85, ℓ=600	1	0,13кг
Б4		2	-00.02502	Ø6Врп-I ТУ14-4-1322-85, ℓ=1950	1	0,43кг
Б4		3	-00.02503	Ф8А-III ГОСТ 5781-82* ℓ=3420	1	1,35кг
Б4		4	-00.02504	Ф8А-III ГОСТ 5781-82* ℓ=2790	1	1,10кг
Б4		5	-00.02505	Ø6Врп-I ТУ14-4-1322-85* ℓ=610	2	0,14кг
Б4		6	-00.02506	Ф4Вр1 ГОСТ6727-80* ℓ=560	17	0,05кг
Б4		7	-00.02507	Ф4Вр1 ГОСТ6727-80* ℓ=360	2	0,03кг
Б4		8	-00.02508	Ф4Вр1 ГОСТ6727-80* ℓ=320	3	0,03кг
Б4		9	-00.02509	Ф4Вр1 ГОСТ6727-80* ℓ=120	2	0,01кг

После изготовления каркаса на автоматической линии приварить дополнительно позиции 5,9.

Нач АПМ 2	Авдеенко		VI.89
Н контр	Козлов		V.89
Гл спец	Киршнер		V.89
Проверил	Козлов		V.89
Разработ	Ключко		IV.89

1.134.1-13.2-00.02500

Каркас плоский КР36

Стадия	Масса	Масштаб
Р	4,31	1:20

Лист | Листов 1

ГОСГРАЖДАНСТРОЙ КиевЗНИИЭП

Инв.№ подл. | Подпись и дата | Взам.инв.№

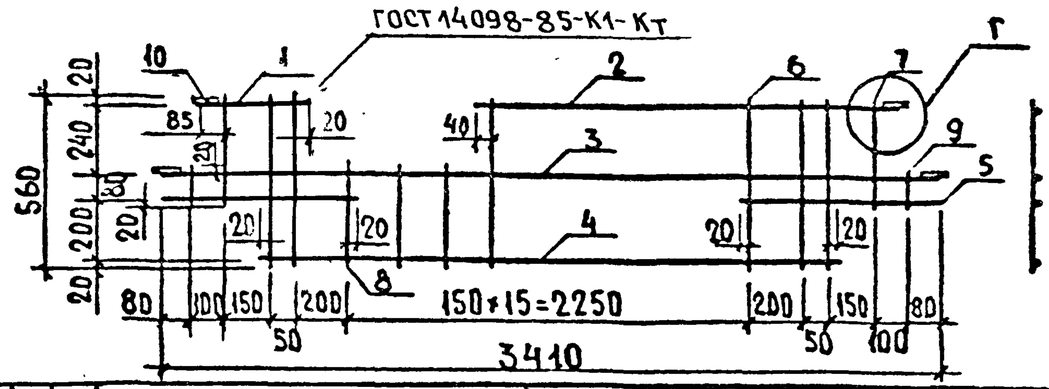

Формат	Зона	Поз.	Обозначение	Наименование	Кол.	Примечание
				Документация		
А3			1.134.1-13.2-00.00000 А2	Узлы А...Г.		
А3			-00.00000ТО	Техническое описание		
				Детали		
Б4		1	1.134.1-13.2-00.02601	Ф8А-III ГОСТ 5781-82* ℓ=340	1	0,13кг
Б4		2	-00.02602	Ф8А-III ГОСТ 5781-82* ℓ=2320	1	0,92кг
Б4		3	-00.02603	Ф8А-III ГОСТ 5781-82* ℓ=3410	1	1,35кг
Б4		4	-00.02604	Ø8Врп-I ТУ14-4-1322-85, ℓ=2790	1	0,62кг
Б4		5	-00.02605	Ø6Врп-I ТУ14-4-1322-85, ℓ=600	2	0,13кг
Б4			-00.02606	Ф4Вр1 ГОСТ6727-80* ℓ=560	17	0,05кг
Б4		7	-00.02607	Ф4Вр1 ГОСТ6727-80* ℓ=360	2	0,03кг
Б4		8	-00.02608	Ф4Вр1 ГОСТ6727-80* ℓ=320	3	0,03кг
Б4		9	-00.02609	Ф4Вр1 ГОСТ6727-80* ℓ=120	2	0,01кг
Б4		10	-00.02610	Полоса 6×60-В-1 ГОСТ 103-76* ℓ=90	4	0,25кг

После изготовления каркаса на автоматической линии приварить дополнительно позиции 1,5,7,9,10.

Нач АПМ 2	Авдеенко		VI.89
Н контр.	Козлов		V.89
Гл спец	Киршнер		V.89
Проверил	Козлов		V.89
Разработ.	Ключко		IV.89

1.134.1-13.2-00.02600

Каркас плоский КР37.

Стадия	Масса	Масштаб
Р	5,30	1:20

Лист | Листов 1

ГОСГРАЖДАНСТРОЙ КиевЗНИИЭП

Инв.№ подл | Подпись и дата | Взам.инв.№

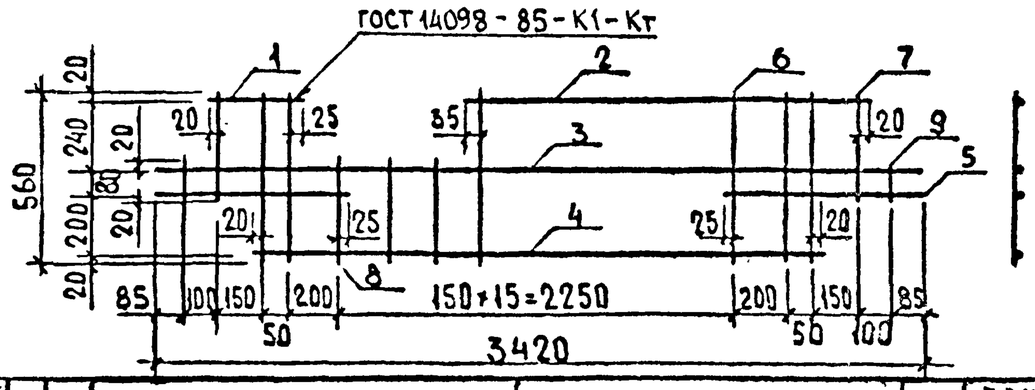

Формат	Зона	Поз.	Обозначение	Наименование	Кол.	Примечание
				Документация		
А3			1.134.1-13.2-00.000ДОТО	Техническое описание		
				Детали		
Б4		1	1.134.1-13.2-00.02701	⌀6Врп-I ТУ14-4-1322-85; ℓ=280	1	0,06кг
Б4		2	-00.02702	⌀6Врп-I ТУ14-4-1322-85; ℓ=2250	1	0,50кг
Б4		3	-00.02703	⌀8А-III ГОСТ5781-82* ℓ=3420	1	1,35кг
Б4		4	-00.02704	⌀8А-III ГОСТ5781-82* ℓ=2790	1	1,10кг
Б4		5	-00.02705	⌀6Врп-I ТУ14-4-1322-85, ℓ=610	2	0,14кг
Б4		6	-00.02706	⌀4Вр1 ГОСТ6727-80* ℓ=560	17	0,05кг
Б4		7	-00.02707	⌀4Вр1 ГОСТ6727-80* ℓ=360	2	0,03кг
Б4		8	-00.02708	⌀4Вр1 ГОСТ6727-80* ℓ=320	3	0,03кг
Б4		9	-00.02709	⌀4Вр1 ГОСТ6727-80* ℓ=120	2	0,01кг

После изготовления каркаса на автоматической линии приварить дополнительно позиции 5,9.

Нач АПМ-2	Авдеенко		VI.89
Н контр.	Козлов		V.89
Гл спец.	Киршнер		V.89
Проверил	Козлов		V.89
Разработ	Ключко		IV.89

1.134.1-13.2-00.02700

Каркас плоский КР 38.

Стадия	Масса	Масштаб
Р	4,31	1:20

Лист | Листов 1

Госгражданстрой КиевЗНИИЭП

Взам. инв. № | Подпись и дата | Инв. № подл.

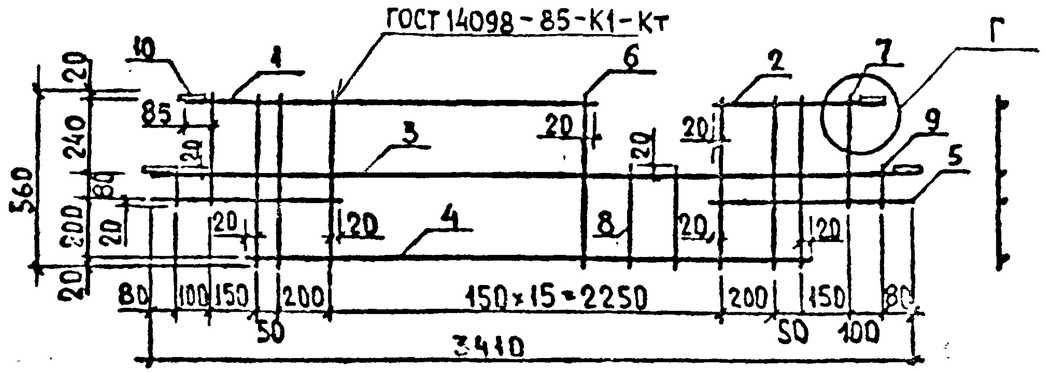

Формат	Зона	Поз.	Обозначение	Наименование	Кол.	Примечание
				Документация		
А3			1.134.1-13.2-00.00000Д2	Узлы А...Г.		
А3			-00.000ДОТО	Техническое описание		
				Детали		
Б4		1	1.134.1-13.2-00.02801	⌀8А-III ГОСТ5781-82* ℓ=2300	1	0,91кг
Б4		2	-00.02802	⌀8А-III ГОСТ5781-82* ℓ=500	1	0,20кг
Б4		3	-00.02803	⌀8А-III ГОСТ5781-82* ℓ=3410	1	1,35кг
Б4		4	-00.02804	⌀8А-III ГОСТ5781-82* ℓ=2790	1	1,10кг
Б4		5	-00.02805	⌀6Врп-I ТУ14-4-1322-85; ℓ=600	2	0,13кг
Б4		6	-00.02806	⌀4Вр1 ГОСТ6727-80* ℓ=560	13	0,05кг
Б4		7	-00.02807	⌀4Вр1 ГОСТ6727-80* ℓ=360	2	0,03кг
Б4		8	-00.02808	⌀4Вр1 ГОСТ6727-80* ℓ=320	2	0,03кг
Б4		9	-00.02809	⌀4Вр1 ГОСТ6727-80* ℓ=120	2	0,01кг
Б4		10	-00.02810	Полоса 6×60-В-1 ГОСТ103-76* ℓ=90	4	0,25кг

После изготовления каркаса на автоматической линии приварить дополнительно позиции 5,7,9,10.

Нач АПМ-2	Авдеенко		VI.89
Н контр.	Козлов		V.89
Гл спец.	Киршнер		V.89
Проверил	Козлов		V.89
Разработ	Ключко		IV.89

1.134.1-13.2-00.02800

Каркас плоский КР 39.

Стадия	Масса	Масштаб
Р	5,86	1:20

Лист | Листов 1

Госгражданстрой КиевЗНИИЭП

Взам. инв. № | Подпись и дата | Инв. № подл.

24113 119

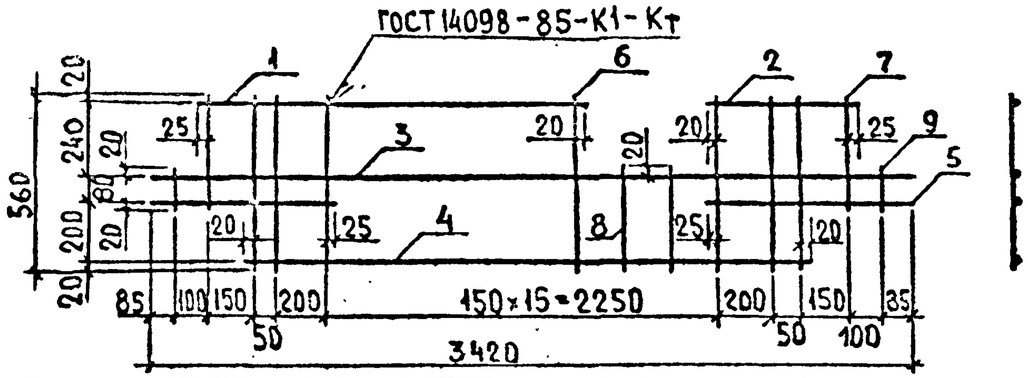

ФОРМАТ	ЗОНА	ПОЗ.	ОБОЗНАЧЕНИЕ	НАИМЕНОВАНИЕ	КОЛ.	ПРИМЕЧАНИЕ
				Документация		
А3			1.134.1-13.2-00.000ДОТО	Техническое описание		
				Детали		
Б4		1	1.134.1-13.2-00.02901	ф6Врп-I ТУ14-4-1322-85; ℓ=2240	1	0,50кг
Б4		2	-00.02902	ф6Врп-I ТУ14-4-1322-85; ℓ=440	1	0,10 кг
Б4		3	-00.02903	ф8А-III ГОСТ 5781-82* ℓ=3420	1	1,35 кг
Б4		4	-00.02904	ф8А-III ГОСТ 5781-82* ℓ=2790	1	1,10 кг
Б4		5	-00.02905	ф6Врп-I ТУ14-4-1322-85 ℓ=610	2	0,14 кг
Б4		6	-00.02906	ф4Вр1 ГОСТ 6727-80* ℓ=560	18	0,05кг
Б4		7	-00.02907	ф4Вр1 ГОСТ 6727-80* ℓ=360	2	0,03кг
Б4		8	-00.02908	ф4Вр1 ГОСТ 6727-80* ℓ=320	2	0,03кг
Б4		9	-00.02909	ф4Вр1 ГОСТ 6727-80* ℓ=120	2	0,01кг

После изготовления каркаса на автоматической линии приварить дополнительно позиции 5,9.

Взам.инв.№ | Подпись и дата | Инв.№ подл

Нач.АПМ-3	Авдеенко		VI.89
Н.контр.	Козлов		V.89
Гл.спец.	Киршнер		V.89
Проверил	Козлов		V.89
Разработ.	Ключко		IV.89

1.134.1-13.2-00.02900

Каркас плоский КР 40.

Стадия	Масса	Масштаб
Р	4,37	1:20
Лист	Листов 1	

Госгражданстрой КиевЗНИИЭП

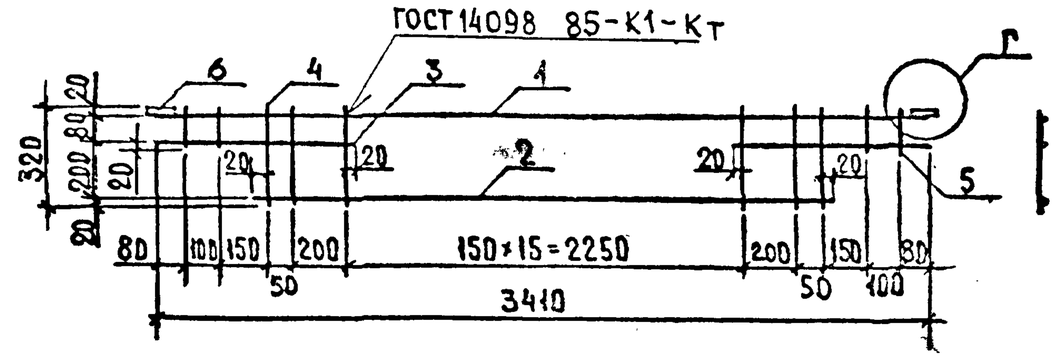

ФОРМАТ	ЗОНА	ПОЗ	ОБОЗНАЧЕНИЕ	НАИМЕНОВАНИЕ	КОЛ	ПРИМЕЧАНИЕ
				Документация		
А3			1.134.1-13.2-00.00000Д2	Узлы А...Г.		
А3			-00.000ОТО	Техническое описание		
				Детали		
Б4		1	1.134.1-13.2-00.03001	ф8А-III ГОСТ 5781-82* ℓ=3410	1	1,35 кг
Б4		2	-00.03002	ф8А-III ГОСТ 5781-82* ℓ=2790	1	1,10 кг
Б4		3	-00.03003	ф6Врп-I ТУ14-4-1322-85 ℓ=600	2	0,13 кг
Б4		4	-00.03004	ф4Вр1 ГОСТ 6727-80* ℓ=320	20	0,03кг
Б4		5	-00.03005	ф4Вр1 ГОСТ 6727-80* ℓ=120	4	0,01 кг
Б4		6	-00.03006	полоса 6×60-В-I ГОСТ 103-76 ℓ=90	2	0,25 кг

После изготовления каркаса на автоматической линии приварить дополнительно позиции 5,6.

Взам.инв.№ | Подпись и дата | Инв.№ подл

Нач.АПМ-3	Авдеенко		VI.89
Н.контр.	Козлов		V.89
Гл.спец.	Киршнер		V.89
Проверил	Козлов		V.89
Разработ.	Ключко		IV.89

1.134.1-13.2-00.03000

Каркас плоский КР 41.

Стадия	Масса	Масштаб
Р	3,85	1:20
Лист	Листов 1	

Госгражданстрой КиевЗНИИЭП

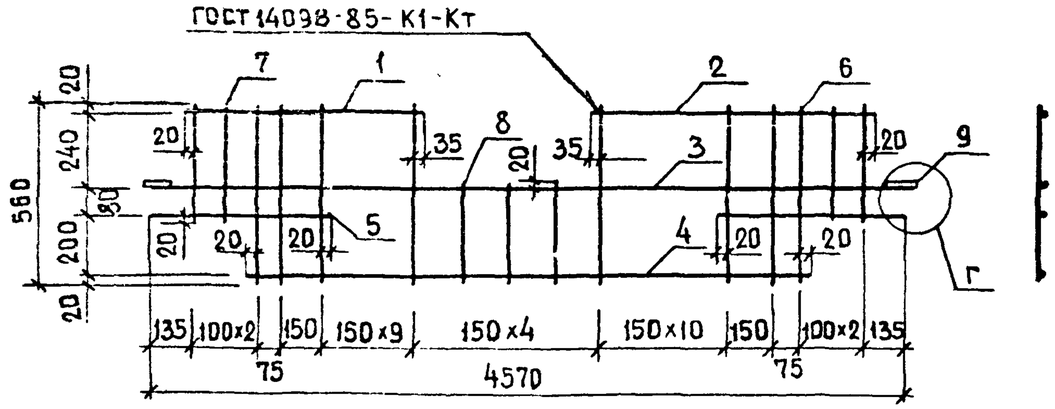

Формат	Зона	Поз.	Обозначение	Наименование	Кол.	Примечание
				Документация		
А3			1.134.1-13.2-00.00000 Д2	Узлы А...Г		
А3			-00.00000 ТО	Техническое описание		
				Детали		
Б4		1	1.134.1-13.2-00.03101	ф6 Врп-I ТУ 14-4-1322-85, ℓ=1830	1	0.41 кг
Б4		2	-00.03102	ф6 Врп-I ТУ 14-4-1322-85, ℓ=1980	1	0,44 кг
Б4		3	-00.03103	ф8А-III ГОСТ 5781-82*, ℓ=4570	1	1.81 кг
Б4		4	-00.03104	ф8А-III ГОСТ 5781-82*, ℓ=3940	1	1.56 кг
Б4		5	-00.03105	ф8А-III ГОСТ 5781-82*, ℓ=580	2	0.22 кг
Б4		6	-00.03106	ф4Вр1 ГОСТ 6727-80*, ℓ=560	25	0.05 кг
Б4		7	-00.03107	ф4Вр1 ГОСТ 6727-80*, ℓ=360	4	0.03 кг
Б4		8	-00.03108	ф4Вр1 ГОСТ 6727-80*, ℓ=320	3	0.03 кг
Б4		9	-00.03109	Полоса 6×60-В-1 ГОСТ 103-76*, ℓ=90	2	0.25 кг

После изготовления каркаса на автоматической линии приварить дополнительно позиции 5,7,9

Взам. инв. № | Подпись и дата | Инв. № подл.

Нач. АПМ-2	Авдеенко		VI.89
Н. контр.	Козлов		V.89
Гл. спец.	Киршнер		V.89
Проверил	Козлов		V.89
Разраб.	Ключко		IV.89

1.134.1-13.2-00.03100

Каркас плоский КР42

Стадия	Масса	Масштаб
Р	6.62	1:20

Лист | Листов 1

Госгражданстрой КиевЗНИИЭП

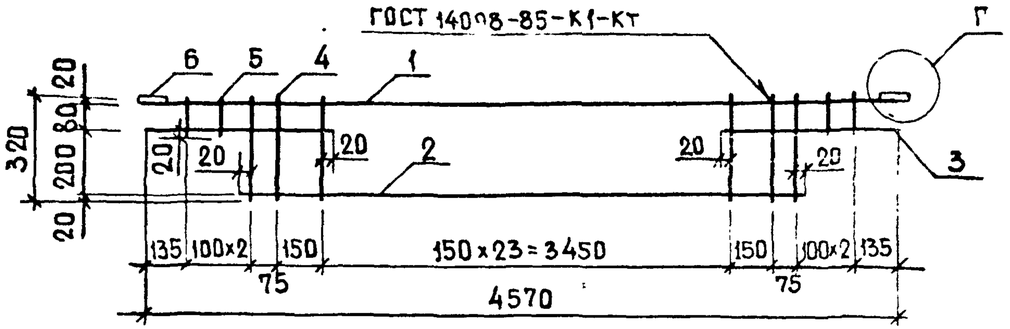

Формат	Зона	Поз.	Обозначение	Наименование	Кол.	Примечание
				Документация		
А3			1.134.1-13.2-00.00000 Д2	Узлы А...Г		
А3			-000.00000 ТО	Техническое описание		
				Детали		
Б4		1	1.134.1-13.2-00.03201	ф8А-III ГОСТ 5781-82*, ℓ=4570	1	1.81 кг
Б4		2	-00.03202	ф8А-III ГОСТ 5781-82*, ℓ=3940	1	1.58 кг
Б4		3	-00.03203	ф6 Врп-I ТУ 14-4-1322-85, ℓ=580	2	0.13 кг
Б4		4	-00.03204	ф4Вр1 ГОСТ 6727-80*, ℓ=320	28	0.03 кг
Б4		5	-00.03205	ф4Вр1 ГОСТ 6727-80*, ℓ=120	4	0.01 кг
Б4		6	-00.03206	Полоса 6×60-В-1 ГОСТ 103-76*, ℓ=90	2	0.25 кг

После изготовления каркаса на автоматической линии приварить дополнительно позиции 5,6

Взам. инв. № | Подпись и дата | Инв. № подл.

Нач. АПМ-2	Авдеенко		VI.89
Н. контр.	Козлов		V.89
Гл. спец.	Киршнер		V.89
Проверил	Козлов		V.89
Разработ.	Ключко		VI.89

1.134.1-13.2-00.03200

Каркас плоский КР43

Стадия	Масса	Масштаб
Р	5,03	1:20

Лист | Листов 1

Госгражданстрой КиевЗНИИЭП

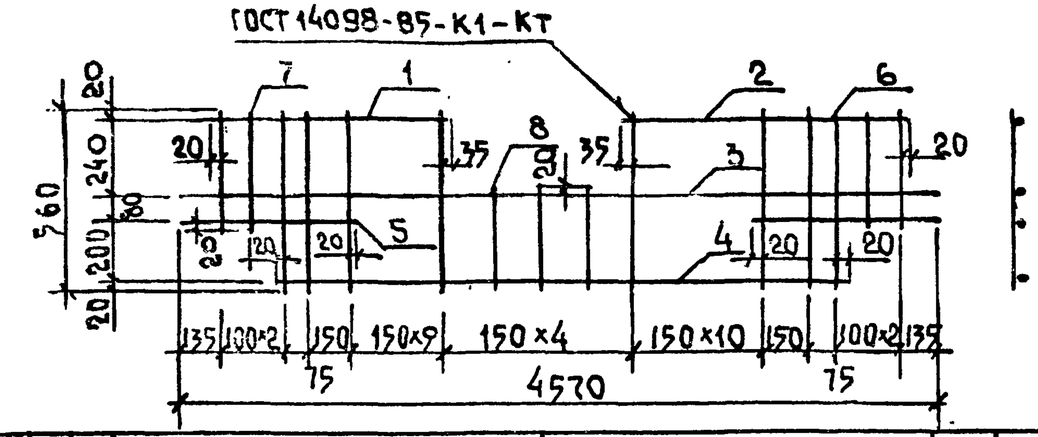

ФОРМАТ	ЗОНА	ПОЗ.	ОБОЗНАЧЕНИЕ	НАИМЕНОВАНИЕ	КОЛ	ПРИМЕЧАНИЕ
				ДОКУМЕНТАЦИЯ		
А3			1.134.1-13.2-00.00000 ТО	ТЕХНИЧЕСКОЕ ОПИСАНИЕ		
				ДЕТАЛИ		
Б4		1	1.134.1-13.2-00.03301	ф6Врп-I ТУ14-4-1322-85; ℓ=1830	1	0,41кг
Б4		2	-00.03302	ф6Врп-I ТУ14-4-1322-85; ℓ=1980	1	0,44кг
Б4		3	-00.03303	ф8А-III ГОСТ5781-82*; ℓ=4570	1	1,81кг
Б4		4	-00.03304	ф8А-III ГОСТ5781-82*; ℓ=3940	1	1,56кг
Б4		5	-00.03305	ф6Врп-I ТУ14-4-1322-85; ℓ=580	2	0,13кг
Б4		6	-00.03306	ф4Вр1 ГОСТ6727-80*; ℓ=560	25	0,05кг
Б4		7	-00.03307	ф4Вр1 ГОСТ6727-80*; ℓ=360	4	0,03кг
Б4		8	-00.03308	ф4Вр1 ГОСТ6727-80* ℓ=320	3	0,03кг

После изготовления каркаса на автоматической линии приварить дополнительно позиции 5,7,1,2.

Взам. инв№ | Подпись и дата | Инв. № подл.

Нач.АПМ	Авдеенко		VI.89
Н.контр.	Козлов		V.89
Гл.спец.	Киршнер		V.89
Провер.	Козлов		V.89
Разраб.	Ключко		IV.89

1.134.1-13.2-00.03300

Каркас плоский КР44

Стадия	Масса	Масштаб
Р	5,94	1:20

Лист | Листов 1

Госгражданстрой Киев ЗНИИЭП

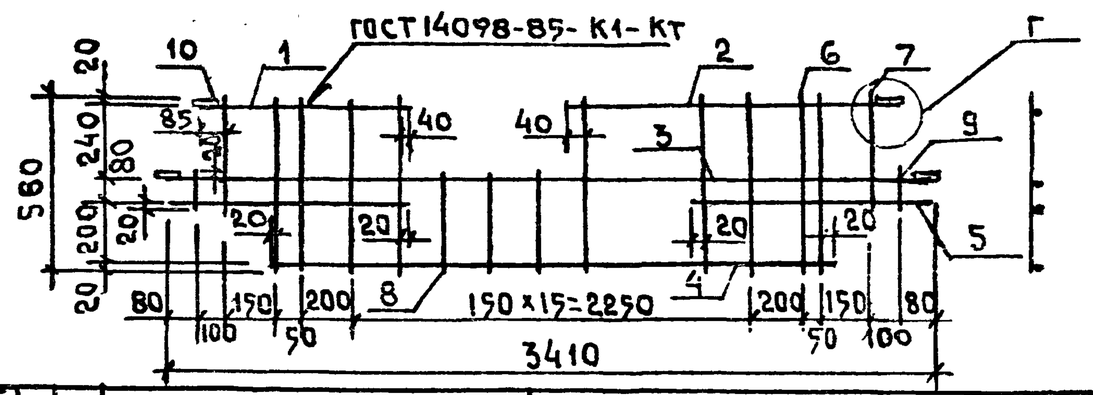

ФОРМАТ	ЗОНА	ПОЗ.	ОБОЗНАЧЕНИЕ	НАИМЕНОВАНИЕ	КОЛ	ПРИМЕЧАНИЕ
				ДОКУМЕНТАЦИЯ		
А3			1.134.1-13.2-00.00000Д2	УЗЛЫ А...Г		
А3			-00.00000 ТО	ТЕХНИЧЕСКОЕ ОПИСАНИЕ		
				ДЕТАЛИ		
Б4		1	1.134.1-13.2-00.03401	ф10А-III ГОСТ5781-82*; ℓ=610	1	0,41кг
Б4		2	-00.03402	ф10А-III ГОСТ5781-82*; ℓ=2020	1	1,25кг
Б4		3	-00.03403	ф8А-III ГОСТ5781-82*; ℓ=3410	1	1,35кг
Б4		4	-00.03404	ф10А-III ГОСТ5781-82*; ℓ=2790	1	1,72кг
Б4		5	-00.03405	ф10А-III ГОСТ5781-82*; ℓ=750	2	0,46кг
Б4		6	-00.03406	ф5Врп-I ТУ14-4-1322-85; ℓ=560	17	0,09кг
Б4		7	-00.03407	ф5Врп-I ТУ14-4-1322-85; ℓ=360	2	0,06кг
Б4		8	-00.03408	ф5Врп-I ТУ14-4-1322-85; ℓ=320	3	0,05кг
Б4		9	-00.03409	ф5Зрп-I ТУ14-4-1322-85; ℓ=120	2	0,02кг
Б4		10	-00.03410	Полоса 5×60-В-1 ГОСТ103-76* ℓ=90	4	0,25кг

После изготовления каркаса на автоматической линии приварить дополнительно позиции 5,7,9,10,1,2.

Взам. инв№ | Подпись и дата | Инв. № подл.

Нач.АПМ	Авдеенко		VI.89
Н.контр.	Козлов		V.89
Гл.спец.	Киршнер		V.89
Разраб.	Козлов		V.89
Провер.	Ключко		IV.89

1.134.1-13.2-00.03400

Каркас плоский КР45

Стадия	Масса	Масштаб
Р	8,49	1:20

Лист | Листов 1

Госгражданстрой Киев ЗНИИЭП

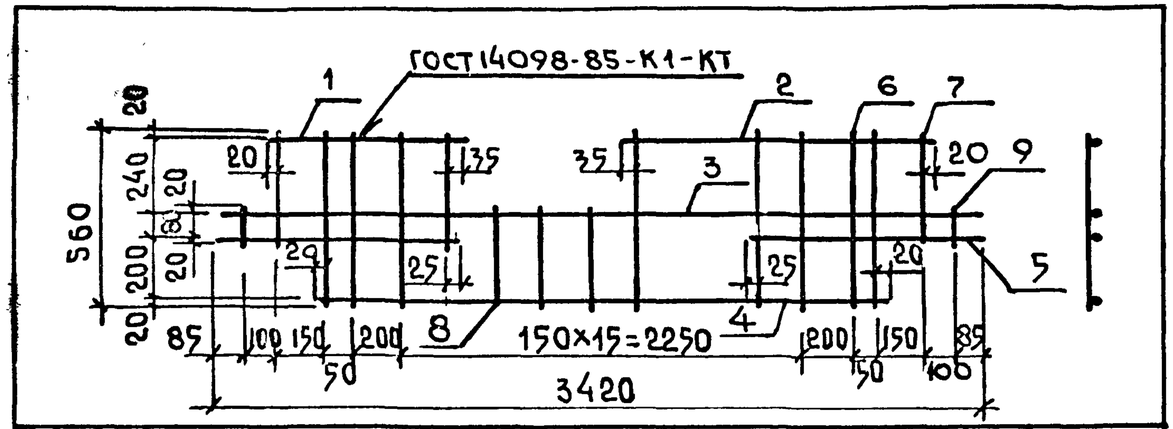

ФОРМАТ	ЗОНА	ПОЗ.	ОБОЗНАЧЕНИЕ	НАИМЕНОВАНИЕ	КОЛ	ПРИМЕЧАНИЕ
				ДОКУМЕНТАЦИЯ		
А3			1.134.1-13.2-00.00000ТО	ТЕХНИЧЕСКОЕ ОПИСАНИЕ		
				ДЕТАЛИ		
Б4		1	1.134.1-13.2-00.03501	ф10А-III ГОСТ 5781-82*, ℓ=600	1	0,37кг
Б4		2	-00.03502	ф10А-III ГОСТ 5781-82* ℓ=1950	1	1,20кг
Б4		3	-00.03503	ф8А-III ГОСТ 5781-82* ℓ=3420	1	1,35кг
Б4		4	-00.03504	ф10А-III ГОСТ 5781-82* ℓ=2790	1	1,72кг
Б4		5	-00.03505	ф10А-III ГОСТ 5781-82* ℓ=760	2	0,47кг
Б4		6	-00.03506	ф5Врп-I ТУ14-4-1322-85, ℓ=560	17	0,09кг
Б4		7	-00.03507	ф5Врп-I ТУ14-4-1322-85, ℓ=360	2	0,06кг
Б4		8	-00.03508	ф5Врп-I ТУ14-4-1322-85, ℓ=320	3	0,05кг
Б4		9	-00.03509	ф5Врп-I ТУ14-4-1322-85, ℓ=120	2	0,02кг

После изготовления каркаса на автоматической линии приварить дополнительно позиции 5,7,9.

НАЧ.АПМ	АВДЕЕНКО		VI.89
Н.КОНТР.	КОЗЛОВ		V.89
ГЛ.СПЕЦ.	КИРШНЕР		V.89
ПРОВЕР.	КОЗЛОВ		V.89
РАЗРАБ.	КЛЮЧКО		IV.89

1.134.1-13.2-00.03500

КАРКАС ПЛОСКИЙ КР46

СТАДИЯ	МАССА	МАСШТАБ
Р	7,42	1:20
ЛИСТ	ЛИСТОВ 1	

ГОСГРАЖДАНСТРОЙ КИЕВ ЗНИИЭП

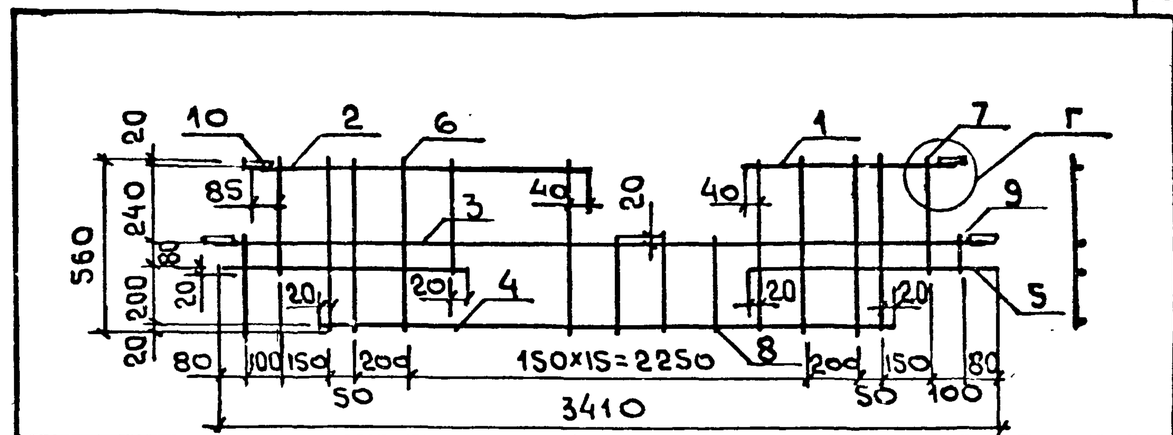

ФОРМАТ	ЗОНА	ПОЗ.	ОБОЗНАЧЕНИЕ	НАИМЕНОВАНИЕ	КОЛ	ПРИМЕЧАНИЕ
				ДОКУМЕНТАЦИЯ		
А3			1.134.1-13.2-00.00000Д2	УЗЛЫ А...Г		
А3			-00.00000ТО	ТЕХНИЧЕСКОЕ ОПИСАНИЕ		
				ДЕТАЛИ		
Б4		1	1.134.1-13.2-00.03601	ф10А-III ГОСТ 5781-82*, ℓ=670	1	0,41кг
Б4		2	-00.03602	ф10А-III ГОСТ 5781-82*, ℓ=2020	1	1,25кг
Б4		3	-00.03603	ф8А-III ГОСТ 5781-82*, ℓ=3410	1	1,35кг
Б4		4	-00.03604	ф10А-III ГОСТ 5781-82*, ℓ=2790	1	1,72кг
Б4		5	-00.03605	ф10А-III ГОСТ 5781-82*, ℓ=750	2	0,47кг
Б4		6	-00.03606	ф5Врп-I ТУ14-4-1322-85, ℓ=560	17	0,09кг
Б4		7	-00.03607	ф5Врп-I ТУ14-4-1322-85, ℓ=360	2	0,06кг
Г4		8	-00.03608	ф5Врп-I ТУ14-4-1322-85, ℓ=320	3	0,05кг
Б4		9	-00.03609	ф5Врп-I ТУ14-4-1322-85, ℓ=120	2	0,02кг
Б4		10	-00.03610	ПОЛОСА 6×60-В-1 ГОСТ 103-76*, ℓ=90	4	0,25кг

После изготовления каркаса на автоматической линии приварить дополнительно позиции 5,7,9,10

НАЧ.АПМ	АВДЕЕНКО		VI.89
Н.КОНТР.	КОЗЛОВ		V.89
ГЛ.СПЕЦ.	КИРШНЕР		V.89
ПРОВЕР.	КОЗЛОВ		V.89
РАЗРАБ.	КЛЮЧКО		IV.89

1.134.1-13.2-00.03600

КАРКАС ПЛОСКИЙ КР47

СТАДИЯ	МАССА	МАСШТАБ
Р	8,49	1:20
ЛИСТ	ЛИСТОВ 1	

ГОСГРАЖДАНСТРОЙ КИЕВ ЗНИИЭП

ВЗАМ. ИНВ. | ПОДПИСЬ И ДАТА | ИНВ. № ПОДЛ.

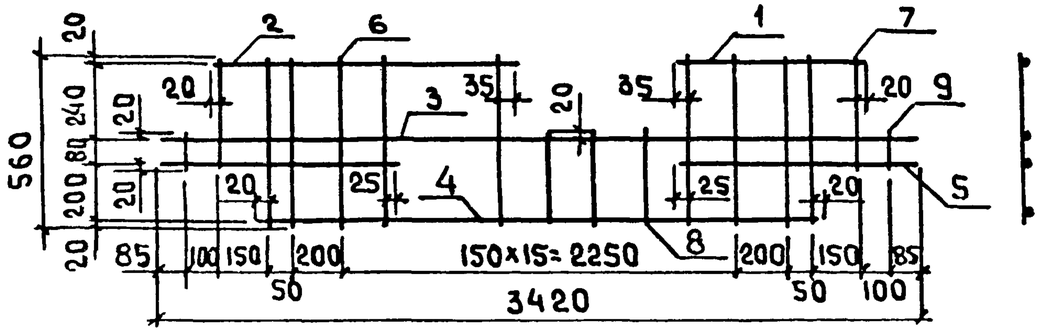

ФОРМАТ	ЗОНА	ПОЗ.	ОБОЗНАЧЕНИЕ	НАИМЕНОВАНИЕ	КОЛ	ПРИМЕЧАНИЕ
				ДОКУМЕНТАЦИЯ		
А3			1.134.1-13.2-00.00000 ТО	ТЕХНИЧЕСКОЕ ОПИСАНИЕ		
				ДЕТАЛИ		
Б4		1	1.134.1-13.2-00.03701	ф10А-III ГОСТ5781-82*, ℓ=600	1	0,37кг
Б4		2	-00.03702	ф10А-III ГОСТ5781-82*, ℓ=1950	1	1,20кг
Б4		3	-00.03703	ф8А-III ГОСТ5781-82*, ℓ=3420	1	1,35кг
Б4		4	-00.03704	ф10А-III ГОСТ5781-82*, ℓ=2790	1	1,71кг
Б4		5	-00.03705	ф10А-III ГОСТ5781-82*, ℓ=760	2	0,47кг
Б4		6	-00.03706	ф5Врп-I ТУ14-4-1322-85, ℓ=560	17	0,09кг
Б4		7	-00.03707	ф5Врп-I ТУ14-4-1322-85, ℓ=360	2	0,06кг
Б4		8	-00.03708	ф5Врп-I ТУ14-4-1322-85, ℓ=320	3	0,05кг
Б4		9	-00.03709	ф5Врп-I ТУ14-4-1322-85, ℓ=120	2	0,02кг

После изготовления каркаса на автоматической линии приварить дополнительно позиции 5,7,9

Нач.АПМ	Авдеенко		VI.89
Н.контр.	Козлов		V.89
Гл.спец.	Киршнер		V.89
Провер.	Козлов		V.89
Разраб.	Ключко		IV.89

1.134.1-13.2-00.03700

Каркас плоский КР48

СТАДИЯ	МАССА	МАСШТАБ
Р	7,42	1:20
ЛИСТ	ЛИСТОВ 1	

ГОСГРАЖДАНСТРОЙ КИЕВ ЗНИИЭП

Инв.№ подл. | Подпись и дата | Взам.инв.№

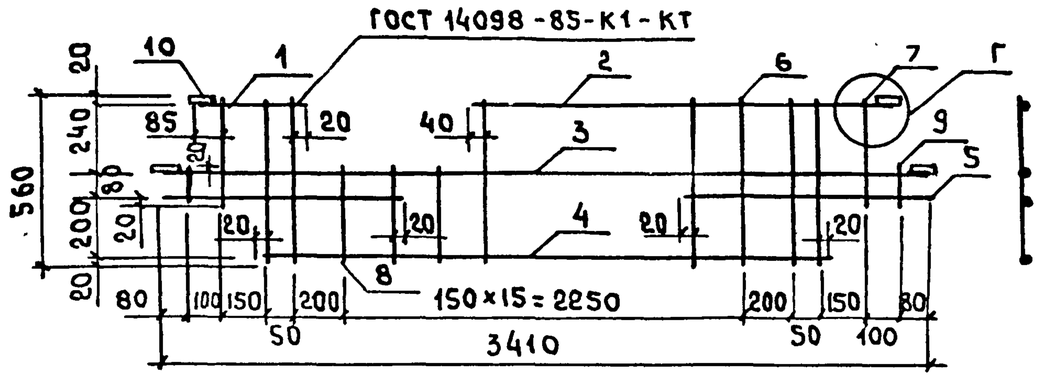

ФОРМАТ	ЗОНА	ПОЗ.	ОБОЗНАЧЕНИЕ	НАИМЕНОВАНИЕ	КОЛ	ПРИМЕЧАНИЕ
				ДОКУМЕНТАЦИЯ		
А3			1.134.1-13.2-00.00000 Д2	УЗЛЫ А...Г		
А3			-00.00000 ТО	ТЕХНИЧЕСКОЕ ОПИСАНИЕ		
				ДЕТАЛИ		
Б4		1	1.134.1-13.2-00.03801	ф10А-III ГОСТ5781-82*, ℓ=340	1	0,21кг
Б4		2	-00.03802	ф10А-III ГОСТ5781-82*, ℓ=2320	1	1,43кг
Б4		3	-00.03803	ф8А-III ГОСТ5781-82*, ℓ=3410	1	1,35кг
Б4		4	-00.03804	ф10А-III ГОСТ5781-82*, ℓ=2970	1	1,72кг
Б4		5	-00.03805	ф10А-III ГОСТ5781-82*, ℓ=750	2	0,47кг
Б4		6	-00.03806	ф5Врп-I ТУ14-4-1322-85, ℓ=560	17	0,09кг
Б4		7	-00.03807	ф5Врп-I ТУ14-4-1322-85, ℓ=360	2	0,06кг
Б4		8	-00.03808	ф5Врп-I ТУ14-4-1322-85, ℓ=320	3	0,05кг
Б4		9	-00.03809	ф5Врп-I ТУ14-4-1322-85, ℓ=120	2	0,02кг
Б4		10	-00.03810	Полоса 6×60-В-1, ГОСТ103-76*, ℓ=90	4	0,25кг

После изготовления каркаса на автоматической линии приварить дополнительно позиции 5,7,9,10.

Нач.АПМ	Авдеенко		VI.89
Н.контр.	Козлов		V.89
Гл.спец.	Киршнер		V.89
Провер.	Козлов		V.89
Разраб.	Ключко		IV.89

1.134.1-13.2-00.03800

Каркас плоский КР49

СТАДИЯ	МАССА	МАСШТАБ
Р	8,49	1:20
ЛИСТ	ЛИСТОВ 1	

ГОСГРАЖДАНСТРОЙ КИЕВ ЗНИИЭП

Инв.№ подл. | Подпись и дата | Взам.инв.№

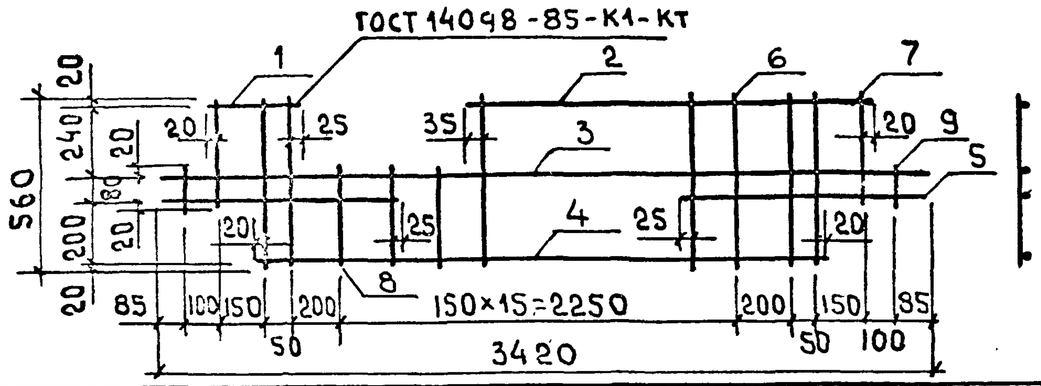

ФОРМАТ	ЗОНА	ПОЗ.	ОБОЗНАЧЕНИЕ	НАИМЕНОВАНИЕ	КОЛ	ПРИМЕЧАНИЕ
				ДОКУМЕНТАЦИЯ		
А3			1.134.1-13.2-00.00000ТО	ТЕХНИЧЕСКОЕ ОПИСАНИЕ		
				ДЕТАЛИ		
Б4		1	1.134.1-13.2-00.03901	ф10А-III ГОСТ 5781-82*, ℓ=280	1	0,17кг
Б4		2	-00.03902	ф10А-III ГОСТ 5781-82*, ℓ=2250	1	1,39кг
Б4		3	-00.03903	ф8А-III ГОСТ 5781-82*, ℓ=3420	1	1,35кг
Б4		4	-00.03904	ф10А-III ГОСТ 5781-82*, ℓ=2750	1	1,72кг
Б4		5	-00.03905	ф10А-III ГОСТ 5781-82*, ℓ=760	2	0,47кг
Б4		6	-00.03906	ф5Врп-I ТУ14-4-1322-85, ℓ=560	17	0,09кг
Б4		7	-00.03907	ф5Врп-I ТУ14-4-1322-85, ℓ=360	2	0,06кг
Б4		8	-00.03908	ф5Врп-I ТУ14-4-1322-85, ℓ=320	3	0,05кг
Б4		9	-00.03909	ф5Врп-I ТУ14-4-1322-85, ℓ=120	2	0,02кг

После изготовления каркаса на автоматической линии приварить дополнительно позиции 5,7,9.

1.134.1-13.2-00.03900

Нач.АПМ	Авдеенко		VI.89
Н.контр.	Козлов		V.89
Гл.спец.	Киршнер		V.89
Провер.	Козлов		V.89
Разраб.	Ключко		IV.89

Каркас плоский КР50

СТАДИЯ	МАССА	МАСШТАБ
Р	7,41	1:20

ЛИСТ | ЛИСТОВ 1

ГОСГРАЖДАНСТРОЙ Киев ЗНИИЭП

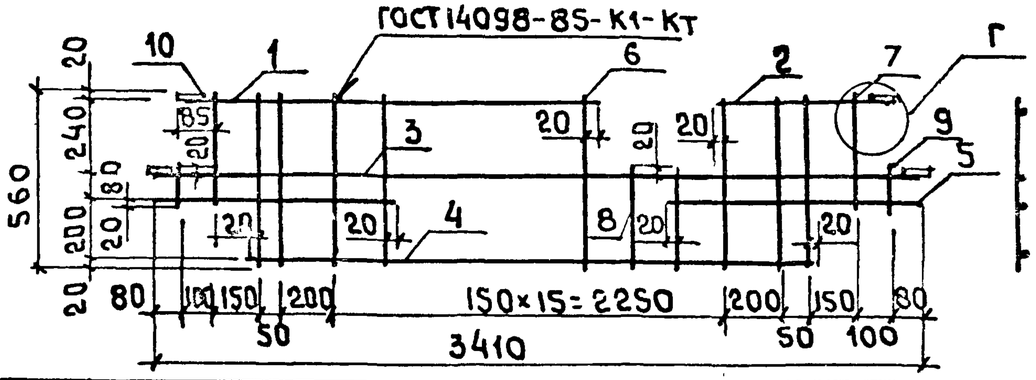

ФОРМАТ	ЗОНА	ПОЗ.	ОБОЗНАЧЕНИЕ	НАИМЕНОВАНИЕ	КОЛ	ПРИМЕЧАНИЕ
				ДОКУМЕНТАЦИЯ		
А3			1.134.1-13.2-00.00000 Д2	Узлы А...Г		
А3			-00.00000 ТО	ТЕХНИЧЕСКОЕ ОПИСАНИЕ		
				ДЕТАЛИ		
Б4		1	1.134.1-13.2-00.04001	ф10А-III ГОСТ 5781-82*, ℓ=2300	1	1,42кг
Б4		2	-00.04002	ф10А-III ГОСТ 5781-82*, ℓ=500	1	0,31кг
Б4		3	-00.04003	ф8А-III ГОСТ 5781-82*, ℓ=3410	1	1,35кг
Б4		4	-00.04004	ф10А-III ГОСТ 5781-82*, ℓ=2790	1	1,72кг
Б4		5	-00.04005	ф10А-III ГОСТ 5781-82*, ℓ=750	2	0,47кг
Б4		6	-00.04006	ф5Врп-I ТУ14-4-1322-85, ℓ=560	18	0,09кг
Б4		7	-00.04007	ф5Врп-I ТУ-14-4-1322-85, ℓ=360	2	0,06кг
Б4		8	-00.04008	ф5Врп-I ТУ14-4-1322-85, ℓ=320	2	0,05кг
Б4		9	-00.04009	ф5Врп-I ТУ14-4-1322-85, ℓ=120	2	0,02кг
Б4		10	-00.04010	полоса 6×60-В-1 ГОСТ 103-76* ℓ=90	4	0,25кг

После изготовления каркаса на автоматической линии приварить дополнительно позиции 5,7,9,10.

1.134.1-13.2-00.04000

Нач.АПМ	Авдеенко		VI.89
Н.контр.	Козлов		V.89
Гл.спец.	Киршнер		V.89
Провер.	Козлов		V.89
Разраб.	Ключко		IV.89

Каркас плоский КР51

СТАДИЯ	МАССА	МАСШТАБ
Р	8,62	1:20

ЛИСТ | ЛИСТОВ 1

ГОСГРАЖДАНСТРОЙ Киев ЗНИИЭП

Инв.№ подл. | Подпись и дата | Взам.инв.№

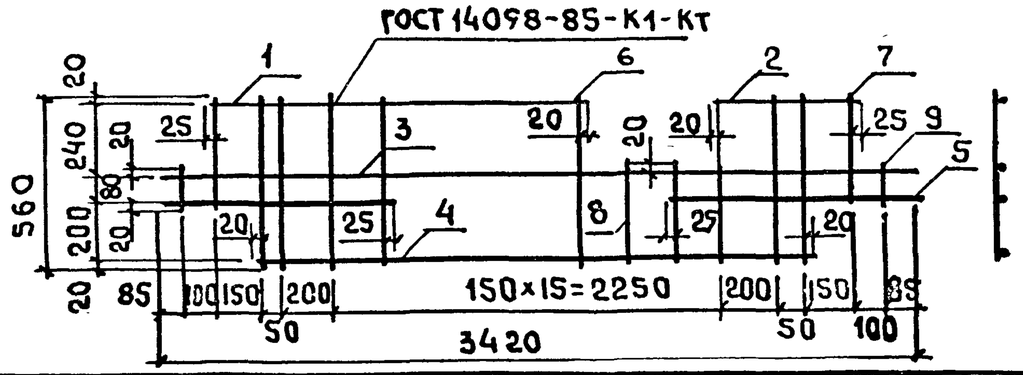

Формат	Зона	Поз.	Обозначение	Наименование	Кол	Примечание
				Документация		
А3			1.134.1-13.2-00.00000 ТО	Техническое описание		
				Детали		
Б4		1	1.134.1-13.2-00.04101	ф10А-III ГОСТ5781-82* ℓ=2240	1	1,38 кг
Б4		2	-00.04102	ф10А-III ГОСТ5781-82*, ℓ=440	1	0,27 кг
Б4		3	-00.04103	ф8А-III ГОСТ5781-82*, ℓ=3420	1	1,35 кг
Б4		4	-00.04104	ф10А-III ГОСТ5781-82*, ℓ=2790	1	1,72 кг
Б4		5	-00.04105	ф10А-III ГОСТ5781-82*, ℓ=760	2	0,47 кг
Б4		6	-00.04106	ф5Врп-I ТУ-14-4-1322-85, ℓ=560	18	0,09 кг
Б4		7	-00.04107	ф5Врп-I ТУ-14-4-1322-85, ℓ=360	2	0,06 кг
Б4		8	-00.04108	ф5Врп-I ТУ-14-4-1322-85, ℓ=320	2	0,05 кг
Б4		9	-00.04109	ф5Врп-I ТУ-14-4-1322-85, ℓ=120	2	0,02 кг

После изготовления каркаса на автоматической линии приварить дополнительно позиции 5,7,9.

Взам. инв. № | Подпись и дата

Нач. АПМ	Авдеенко		VI.89
Н. контр.	Козлов		V.89
Гл. спец.	Киршнер		V.89
Провер.	Козлов		V.89
Разраб.	Ключко		IV.89

Инв. № подл.

1.134.1-13.2-00.04100

Каркас плоский КР52

Стадия	Масса	Масштаб
Р	7,54	1:20

Лист | Листов 1

Госгражданстрой Киевзниизп

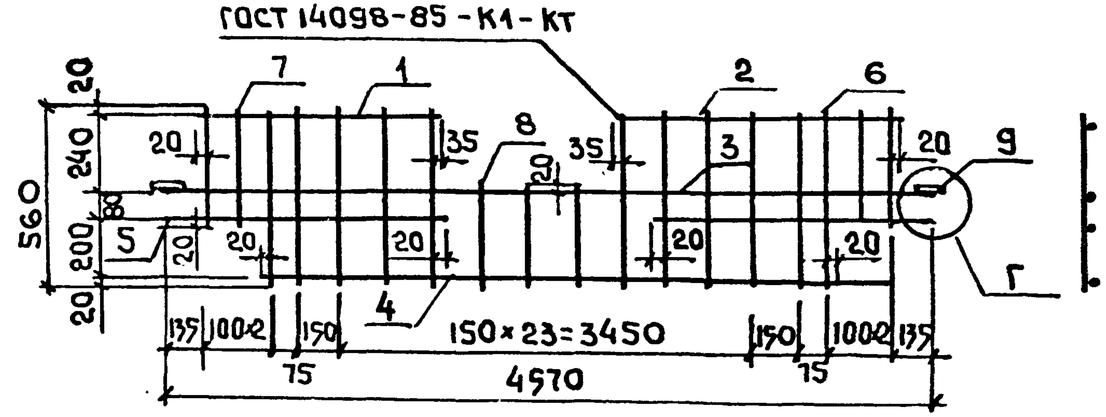

Формат	Зона	Поз.	Обозначение	Наименование	Кол	Примечание
				Документация		
А3			1.134.1-13.2-00.00000 Д2	Узлы А...Г		
			-00.00000 ТО	Техническое описание		
				Детали		
Б4		1	1.134.1-13.2-00.04201	ф12Ат-IVс ГОСТ10884-81*, ℓ=1830	1	1,63 кг
Б4		2	-00.04202	ф12Ат-IVс ГОСТ10884-81*, ℓ=1980	1	1,76 кг
Б4		3	-00.04203	ф8А-III ГОСТ5781-82*, ℓ=4570	1	1,81 кг
Б4		4	-00.04204	ф12Ат-IVс ГОСТ10884-81*, ℓ=3940	1	3,50 кг
Б4		5	-00.04205	ф12Ат-IVс ГОСТ10884-81*, ℓ=880	2	0,78 кг
Б4		6	-00.04206	ф8А-III ГОСТ5781-82*, ℓ=560	28	0,21 кг
Б4		7	-00.04207	ф8А-III ГОСТ5781-82*, ℓ=360	4	0,14 кг
Б4		8	-00.04208	ф8А-III ГОСТ5781-82*, ℓ=320	3	0,12 кг
Б4		9	-00.04209	Полоса 6×60-В-1 ГОСТ103-76*, ℓ=90	2	0,25 кг

После изготовления каркаса на автоматической линии приварить дополнительно позиции 5,9.

Взам. инв. № | Подпись и дата

Нач. АПМ	Авдеенко		VI.89
Н. контр.	Козлов		V.89
Гл. спец.	Киршнер		V.89
Провер.	Козлов		V.89
Разраб.	Ключко		IV.89

Инв. № подл.

1.134.1-13.2-00.04200

Каркас плоский КР53

Стадия	Масса	Масштаб
Р	17,56	1:20

Лист | Листов 1

Госгражданстрой Киевзниизп

24113 126

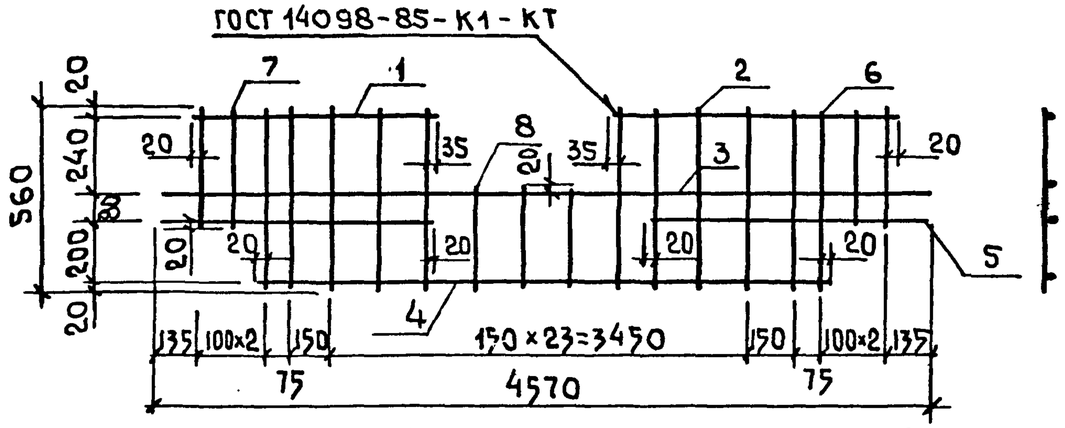

ФОРМАТ	ЗОНА	ПОЗ.	ОБОЗНАЧЕНИЕ	НАИМЕНОВАНИЕ	КОЛ	ПРИМЕЧАНИЕ
				ДОКУМЕНТАЦИЯ		
			1.134.1-13.2-00.00000 ТО	ТЕХНИЧЕСКОЕ ОПИСАНИЕ		
				ДЕТАЛИ		
Б4		1	1.134.1-13.2-00.04301	ф12АТ-IV с ГОСТ 10884-81*, ℓ=1830	1	1,63 кг
Б4		2	-00.04302	ф12АТ-IV с ГОСТ 10884-81*, ℓ=1980	1	1,76 кг
Б4		3	-00.04303	ф8А-III ГОСТ 5781-82*, ℓ=4570	1	1,81 кг
Б4		4	-00.04304	ф12АТ-IV с ГОСТ 10884-81*, ℓ=3940	1	3,50 кг
Б4		5	-00.04305	ф12АТ-IV с ГОСТ 10884-81*, ℓ=880	2	0,78 кг
Б4		6	-00.04306	ф8А-III ГОСТ 5781-82*, ℓ=560	28	0,22 кг
Б4		7	-00.04307	ф8А-III ГОСТ 5781-82*, ℓ=360	4	0,14 кг
Б4		8	-00.04308	ф8А-III ГОСТ 5781-82*, ℓ=320	3	0,12 кг

После изготовления каркаса на автоматической линии приварить дополнительно позиции 5,1,2,7.

Нач.АПМ	Авдеенко		VI.89
Н.контр.	Козлов		V.89
Гл.спец.	Киршнер		V.89
Провер.	Козлов		V.89
Разраб.	Ключко		IV.89

134.1-13.2-00.04300

Каркас плоский КР54

Стадия	Масса	Масштаб
Р	17,34	1:20
Лист	Листов 1	

Госгражданстрой Киев ЗНИИЭП

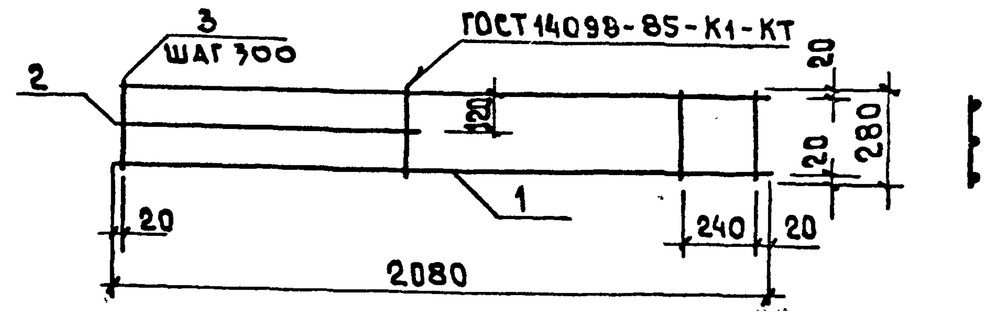

ФОРМАТ	ЗОНА	ПОЗ.	ОБОЗНАЧЕНИЕ	НАИМЕНОВАНИЕ	КОЛ	ПРИМЕЧАНИЕ
				ДОКУМЕНТАЦИЯ		
			1.134.1-13.2-00.00000 ТО	ТЕХНИЧЕСКОЕ ОПИСАНИЕ		
				ДЕТАЛИ		
Б4		1	1.134.1-13.2-00.04401	ф5Вр п-I ТУ 14-4-1322-85, ℓ=2080	2	0,32 кг
Б4		2	-00.04402	ф4Вр1 ГОСТ 6727-80*, ℓ=940	1	0,08 кг
Б4		3	-00.04403	ф4Вр1 ГОСТ 6727-80*, ℓ=280	8	0,03 кг

Инв.№ подл. | Подпись и дата | Взам.инв.№

Нач.АПМ	Авдеенко		VI.89
Н.контр.	Козлов		V.89
Гл.спец.	Киршнер		V.89
Провер.	Козлов		V.89
Разраб.	Ключко		IV.89

1.134.1-13.2-00.04400

Каркас плоский КР55

Стадия	Масса	Масштаб
Р	0,96	1:20
Лист	Листов 1	

Госгражданстрой Киев ЗНИИЭП

24113 127

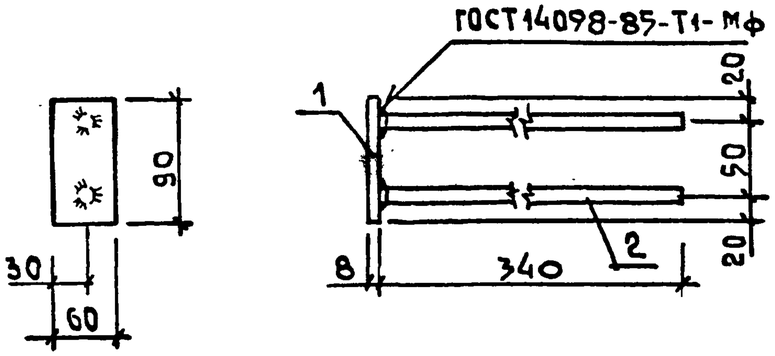

ФОРМАТ	ЗОНА	ПОЗ.	ОБОЗНАЧЕНИЕ	НАИМЕНОВАНИЕ	КОЛ.	ПРИМЕЧАНИЕ
				ДОКУМЕНТАЦИЯ		
А3			1.134.1-13.2-00.00000 ТО	ТЕХНИЧЕСКОЕ ОПИСАНИЕ		
				ДЕТАЛИ		
Б4		1	1.134.1-13.2-00.04501	ПОЛОСА 6×60-В-1 ГОСТ103-76*, ℓ=90	1	0,25 кг
Б4		2	-00.04502	Ф10А-III ГОСТ5781-82*, ℓ=340	2	0,21 кг

ВЗАМ.ИНВ.№ | ПОДПИСЬ И ДАТА | ИНВ.№ ПОДЛ.

НАЧ.АПМ	АВДЕЕНКО		VI.89
Н.КОНТР.	КОЗЛОВ		V.89
ГА СПЕЦ.	КИРШНЕР		V.89
ПРОВЕР.	КОЗЛОВ		V.89
РАЗРАБ.	КЛЮЧКО		IV.89

1.134.1-13.2-00.04500

ИЗДЕЛИЕ ЗАКЛАДНОЕ МН 1.

СТАДИЯ	МАССА	МАСШТАБ
Р	0,67	1:5
ЛИСТ	ЛИСТОВ 1	

КИЕВ ЗНИИЭП

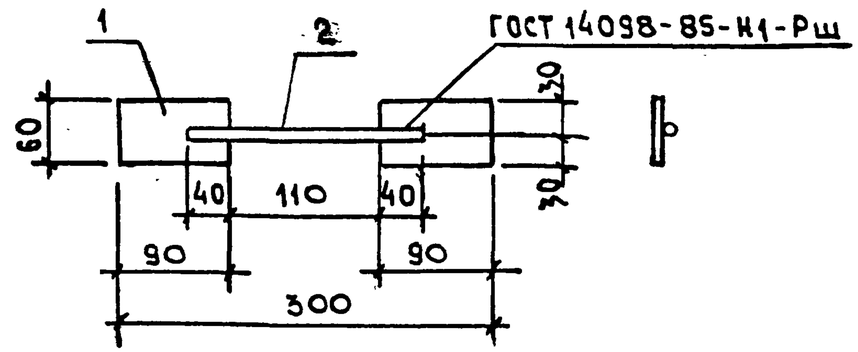

ФОРМАТ	ЗОНА	ПОЗ.	ОБОЗНАЧЕНИЕ	НАИМЕНОВАНИЕ	КОЛ	ПРИМЕЧАНИЕ
				ДОКУМЕНТАЦИЯ		
А3			1.134.1-13.2-00.00000 ТО	ТЕХНИЧЕСКОЕ ОПИСАНИЕ		
				ДЕТАЛИ		
Б4		1	1.134.1-13.2-00.04601	ПОЛОСА 6×60-В-1 ГОСТ103-76*, ℓ=90	2	0,25 кг
Б4		2	-00.04602	Ф10А-III ГОСТ5781-82*, ℓ=190	1	0,12 кг

ВЗАМ.ИНВ.№ | ПОДПИСЬ И ДАТА | ИНВ.№ ПОДЛ.

НАЧ.АПМ	АВДЕЕНКО		VI.89
Н.КОНТР	КОЗЛОВ		V.89
ГА.СПЕЦ.	КИРШНЕР		V.89
ПРОВЕР.	КОЗЛОВ		V.89
РАЗРАБ.	ГРИГОРЬЕВА		IV.89

1.134.1-13.2-00.04600

ИЗДЕЛИЕ ЗАКЛАДНОЕ МН 2.

СТАДИЯ	МАССА	МАСШТАБ
Р	0,62	1:5
ЛИСТ	ЛИСТОВ 1	

КИЕВ ЗНИИЭП

Формат	Зона	Поз.	Обозначение	Наименование	Кол.	Примечание
				Документация		
А4			1.134.1-13.2-00.04700 СБ	Сборочный чертеж		
А3			-00.00000 ТО	Техническое описание		
				Детали		
Б4		2	1.134.1-13.2-00.04701	ф5Вр1 ГОСТ 6727-80*, ℓ=260	1	0,04 кг
			Переменные данные для исполнений			
				1.134.1-13.2-00.04700		
				Детали		
Б4		1	1.134.1-13.2-00.04702	ф8А-I ГОСТ 5781-82*, ℓ=950	1	0,38 кг
				1.134.1-13.2-00.04700-01		
				Детали		
Б4		1	1.134.1-13.2-00.04703	ф10А-I ГОСТ 5781-82*, ℓ=1110	1	0,68 кг

Инв.№ подл. | Подпись и дата | Взам. инв.№

Нач.АПМ	Авдеенко		VI.89
Н.контр.	Козлов		V.89
Гл.спец.	Киршнер		V.89
Провер.	Козлов		V.89
Разраб.	Григорьева		IV.89

1.134.1-13.2-00.04700

Петля строповочная (П12, П13)

Стадия	Лист	Листов
Р		1

Госгражданстрой Киев ЗНИИЭП

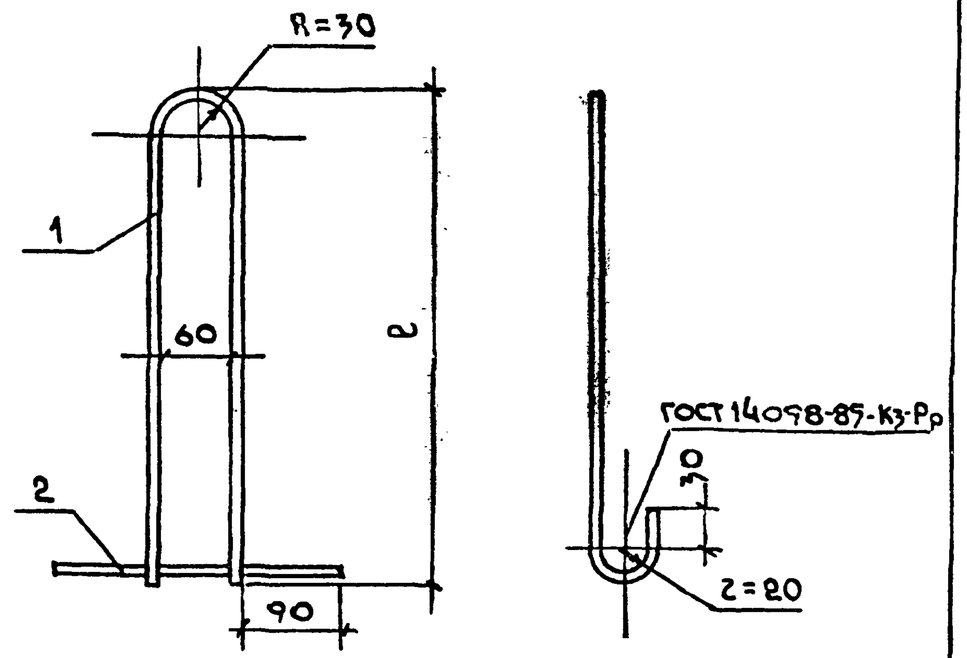

Обозначение	Марка	ℓ, мм	Масса, кг
1.134.1-13.2-00.04700	П12	400	0,42
-01	П13	480	0,72

Инв.№ подл. | Подпись и дата | Взам. инв.№

Нач.АПМ	Авдеенко		VI.89
Н.контр.	Козлов		V.89
Гл.спец.	Киршнер		V.89
Провер.	Козлов		V.89
Разраб.	Григорьева		IV.89

1.134.1-13.2-00.04700 СБ

Петля строповочная (П12, П13) Сборочный чертеж.

Арматурная сталь ГОСТ 5781-82 класса А-I марок Вст3пс2 и Вст3сп2

Стадия	Масса	Масштаб
Р	см. табл.	1:5

Лист | Листов 1

Госгражданстрой Киев ЗНИИЭП

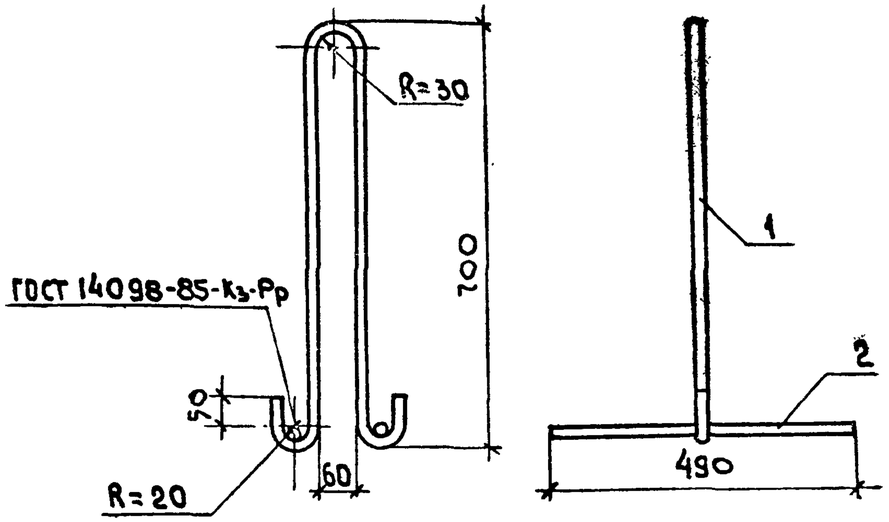

Формат	Зона	Поз.	Обозначение	Наименование	Кол.	Примечание
				Документация		
А3			1.134.1-13.2-00.00000 ТО	Техническое описание		
				Детали		
Б4		1	1.134.1-13.2-00.04801	ф12Ас-II ГОСТ 5781-82*, ℓ=1670	1	1,39 кг
Б4		2	-00.04802	ф6А-I ГОСТ 5781-82*, ℓ=490	2	0,11 кг

Инв. № подл. | Подпись и дата | Взам. инв. №

Нач. АПМ	Авдеенко		VI.89
Н. контр.	Козлов		V.89
Гл. спец.	Киршнер		V.89
Провер.	Козлов		V.89
Разраб.	Ключко		IV.89

1.134.1-13.2-00.04800

Петля строповочная П16

Стадия	Масса	Масштаб
Р	1,61	1:10
Лист	Листов 1	

Киев ЗНИИЭП

Рис. 1

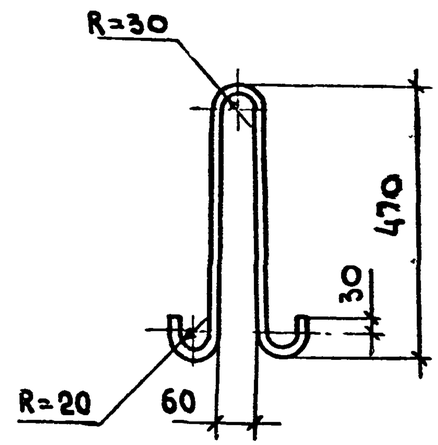

Рис. 2

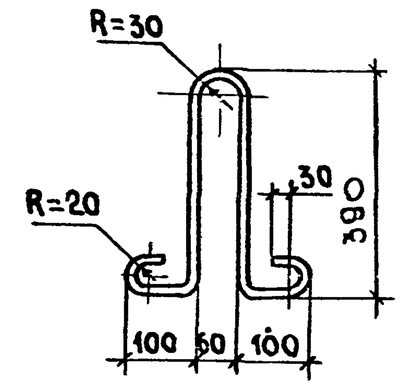

Обозначение	Марка	Рис.	Диаметр, класс стали	Развернутая длина, мм	Масса кг
1.134.1-13.2-00.04900	П14	1	ф10А-I	1100	0,68
-01	П15	2	ф10А-I	1150	0,71

Инв. № подл. | Подпись и дата | Взам. инв. №

Нач. АПМ	Авдеенко		VI.89
Н. контр.	Козлов		V.89
Гл. спец.	Киршнер		V.89
Провер.	Козлов		V.89
Разраб.	Ключко		IV.89

1.134.1-13.2-00.04900

Петля строповочная (П14, П15)

Стадия	Масса	Масштаб
Р	см табл.	1:10
Лист	Листов 1	

Арматурная сталь ГОСТ 5781-82*

Киев ЗНИИЭП

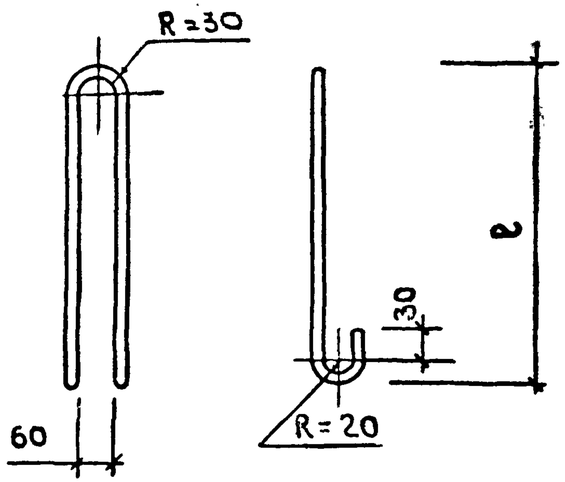

ОБОЗНАЧЕНИЕ	МАРКА	ДИАМЕТР, КЛАСС СТАЛИ	ℓ, мм	РАЗВЕРНУТАЯ ДЛИНА, мм	МАССА, кг
1.134.1-13.2-00.05000	П1	ф 10 А-I	465	1150	0,69
-01	П2	ф10Ас-II	465	1150	0,69
-02	П3	ф12 А-I	545	1310	1,16
-03	П4	ф12Ас-II	545	1310	1,16
-04	П5	ф10А-I	415	1050	0,65
-05	П6	ф10Ас-II	415	1050	0,65
-06	П7	ф12А-I	485	1190	1,06
-07	П8	ф12Ас-II	485	1190	1,06
-08	П9	ф8А-I	245	680	0,28

ВЗАМ. ИНВ.Н | ПОДПИСЬ И ДАТА | ИНВ.Н ПОДЛ.

НАЧ.АПМ	АВДЕЕНКО		VI.89
Н.КОНТР	КОЗЛОВ		V.89
ГЛ.СПЕЦ	КИРШНЕР		V.89
ПРОВЕР.	КОЗЛОВ		V.89
РАЗРАБ	КЛЮЧКО		IV.89

1.134.1-13.2-00.05000

ПЕТЛЯ СТРОПОВОЧНАЯ (П1...П9)

АРМАТУРНАЯ СТАЛЬ ГОСТ 5781-82*

СТАДИЯ	МАССА	МАСШТАБ
Р	см. табл.	1:10
ЛИСТОВ	ЛИСТОВ 1	

ГОСГРАЖДАНСТРОЙ КИЕВ ЗНИИЭП

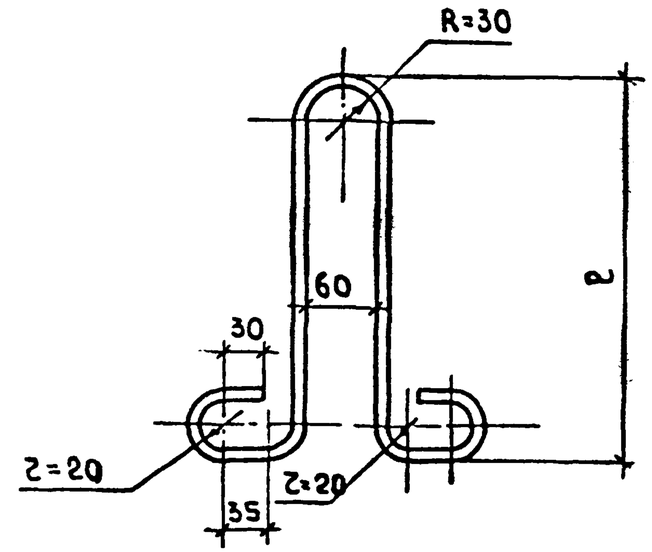

ОБОЗНАЧЕНИЕ	МАРКА	ДИАМЕТР, КЛАСС СТАЛИ	ℓ, мм	РАЗВЕРНУТАЯ ДЛИНА, мм	МАССА, кг
1.134.1-13.2-00.05100	П10	ф6А-I	310	920	0,20
-01	П11	ф8А-I	310	920	0,36

ВЗАМ. ИНВ.Н | ПОДПИСЬ И ДАТА | ИНВ.Н ПОДЛ.

НАЧ.АПМ	АВДЕЕНКО		VI.89
Н.КОНТР	КОЗЛОВ		V.89
ГЛ.СПЕЦ	КИРШНЕР		V.89
ПРОВЕР	КОЗЛОВ		V.89
РАЗРАБ	ГРИГОРЬЕВА		IV.89

1.134.1-13.2-00.05100

ПЕТЛЯ СТРОПОВОЧНАЯ (П10, П11)

АРМАТУРНАЯ СТАЛЬ ГОСТ 5781-82* КЛАССА А-I МАРОК ВСТ3 пс2 (ВСТ3СП2)

СТАДИЯ	МАССА	МАСШТАБ
Р	см. табл.	1:5
ЛИСТ	ЛИСТОВ 1	

ГОСГРАЖДАНСТРОЙ КИЕВ ЗНИИЭП

24113 131

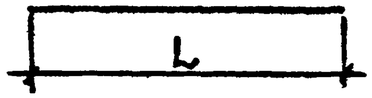

Обозначение	Диаметр, класс стали	L, мм	ГОСТ	Масса, кг
1.134.1-13.2-00.05200	⌀4 Вр-I	110	ГОСТ 6727-80*	0,01
-01	⌀4 Вр-I	260	ГОСТ 6727-80*	0,02
-02	⌀4 Вр-I	140	ГОСТ 6727-80*	0,01
-03	⌀4 Вр-I	210	ГОСТ 6727-80*	0,02
-04	⌀4 Вр-I	260	ГОСТ 6727-80*	0,02
-05	⌀4 Вр-I	280	ГОСТ 6727-80*	0,03
-06	⌀4 Вр-I	310	ГОСТ 6727-80*	0,03
-07	⌀4 Вр-I	450	ГОСТ 6727-80*	0,04
-08	⌀4 Вр-I	490	ГОСТ 6727-80*	0,04
-09	⌀4 Вр-I	1850	ГОСТ 6727-80*	0,17
-10	⌀4 Вр-I	1970	ГОСТ 6727-80*	0,18
-11	⌀4,5 Врп-I	280	ТУ14-4-1322-85	0,03
-12	⌀4,5 Врп-I	280	ТУ14-4-1322-85	0,03
-13	⌀6 А-III	420	ГОСТ 5781-82*	0,09
-14	⌀8 А-III	260	ГОСТ 5781-82*	0,10

Взам. инв. № | Подп. и дата | Инв. № подл.

Нач. отд.	Авдеенко		11.89
Н. контр.	Козлов		V.89
Гл. спец.	Киршнер		V.89
Проверил	Козлов		V.89
Разработ.	Ключко		IV.89

1.134.1-13.2-00.05200

Стержень отдельный

Стадия	Масса	Масштаб
Р	см. табл.	—
Лист	Листов 1	

Госгражданстрой
КиевЗНИИЭП

Взам. инв. № | Подп. и дата | Инв. № подл.

Лист

Марка элемента	Изделия арматурные, кг										Изделия закладные, кг														Общий расход кг
	Арматура класса									Всего	Арматура класса											Прокат марки			Всего	
	Вр 1			Врп-I				А-III			А-I				Ас-II				А-III			ВСТ3 кп2				
	ГОСТ 6727-80*			ТУ14-4-1322-85				ГОСТ 5781-82*			ГОСТ 5781-82*											ГОСТ 103-76*				
	⌀4		Итого	⌀4,5	⌀5		Итого	⌀6		Итого	⌀10	⌀12		Итого	⌀10	⌀12		Итого	⌀8		Итого	-6×90	-6×60	Итого		
БВ 7.22.30-5А	1,08		1,08	0,06	–		0,06	–		–	1,14	1,38	–		1,38	–	–		–	–		–	–	–	–	1,38	2,50
БВ 9.22.30-5А	1,08		1,08	0,06	–		0,06	–		–	1,14	1,38	–		1,38	–	–		–	–		–	–	–	–	1,38	2,50
БВ 12.22.30-5А	1,08		1,08	0,06	–		0,06	–		–	1,14	1,38	–		1,38	–	–		–	–		–	–	–	–	1,38	2,50
БВ 15.22.30-5А	0,36		0,36	1,02	–		1,02	–		–	1,38	–	–		–	1,38	–		1,38	–		–	–	–	–	1,38	2,76
БВ 18.22.30-5А	0,36		0,36	1,02	–		1,02	–		–	1,38	–	2,32		2,32	–	–		–	–		–	–	–	–	2,32	3,70
БВ 21.22.30-5А	0,36		0,36	0,06	1,24		1,30	–		–	1,66	–	–		–	–	2,32		2,32	–		–	–	–	–	2,32	3,98
БВ 24.22.30-5А	0,36		0,36	0,06	1,24		1,30	–		–	1,66	–	–		–	–	2,32		2,32	–		–	–	–	–	2,32	3,98
БВ 7.22.30-5А-1	1,08		1,08	0,06	–		0,06	–		–	1,14	1,38	–		–	–	–		–	0,64		0,64	–	0,50	0,50	2,52	3,64
БВ 9.22.30-5А-1	1,08		1,08	0,06	–		0,06	–		–	1,14	1,38	–		–	–	–		–	0,64		0,64	0,76	–	0,76	2,78	3,90
БВ 15.22.30-5А-1	0,36		0,36	1,02	–		1,02	–		–	1,38	–	–		–	1,38	–		1,38	0,64		0,64	–	0,50	0,50	2,52	3,90
БВ 18.22.30-5А-1	0,36		0,36	1,02	–		1,02	–		–	1,38	–	2,32		2,32	–	–		–	0,64		0,64	0,76	–	0,76	3,72	5,10
БВ 15.22.30-5А-2	0,36		0,36	1,02	–		1,02	–		–	1,38	–	–		–	1,38	–		1,38	–		–	–	–	–	1,38	2,76
БВ 18.22.30-5А-2	0,36		0,36	1,02	–		1,02	–		–	1,38	–	2,32		2,32	–	–		2,32	–		–	–	–	–	2,32	3,70
БВ 7.22.30-7,5А	1,08		1,08	0,06	–		0,06	–		–	1,14	1,30	–		–	–	–		–	–		–	–	–	–	1,30	2,40
БВ 9.22.30-7,5А	1,08		1,08	0,06	–		0,06	–		–	1,14	1,30	–		–	–	–		–	–		–	–	–	–	1,30	2,40
БВ 12.22.30-7,5А	0,36		0,36	1,02	–		1,02	–		–	1,38	–	–		–	1,30	–		1,30	–		–	–	–	–	1,30	2,68
БВ 15.22.30-7,5А	0,36		0,36	1,02	–		1,02	–		–	1,38	–	2,12		2,12	–	–		–	–		–	–	–	–	2,12	3,50
БВ 18.22.30-7,5А	0,36		0,36	0,06	1,24		1,30	–		–	1,66	–	2,12		2,12	–	–		–	–		–	–	–	–	2,12	3,78
БВ 21.22.30-7,5А	0,36		0,36	0,06	1,24		1,30	–		–	1,66	–	–		–	–	2,12		2,12	–		–	–	–	–	2,12	3,78
БВ 24.22.30-7,5А	0,36		0,36	0,06	–		0,06	3,24		3,24	3,66	–	–		–	–	2,12		2,12	–		–	–	–	–	2,12	5,76

Инв. № подл. | Подпись и дата | Взам. инв. №

Нач.АПМ2	АВДЕЕНКО		
Н.контр.	КОЗЛОВ		V.89
Гл.спец.	КИРШНЕР		V.89
Провер.	КОЗЛОВ		V.89
Разраб.	ХОРОШЕВА		04.89

1.134.1-13.2-00.00000РС

Ведомость расхода стали

Стадия	Лист	Листов
Р	1	6

ГОСГРАЖДАНСТРОЙ
КиевЗНИИЭП

Формат А 3

Марка элемента	Изделия арматурные, кг							Всего	Изделия закладные, кг															Общий расход кг
	Арматура класса								Арматура класса											Прокат марки			Всего	
	Вр 1			Врп-I					А-I					Ас-II				А-III			ВСТ3 КП 2				
	ГОСТ 6727-80*			ТУ 14-4-1322-85					ГОСТ 5781-82*											ГОСТ 103-76*				
	⌀4		Итого	⌀4,5	⌀5		Итого		⌀8	⌀10	⌀12		Итого	⌀10	⌀12		Итого	⌀8		Итого	-6×90	-6×60	Итого		
БВ 15.22.30-7,5А-2	0,36		0,36	1,02	—		1,02	1,38	—	—	2,12		2,12	—	—		—	—		—	—	—	—	2,12	3,50
БВ 18.22.30-7,5А-2	0,36		0,36	0,06	1,24		1,30	1,66	—	—	2,12		2,12	—	—		—	—		—	—	—	—	2,12	3,78
БВ 7.22.30-7,5А-1	1,08		1,08	0,06	—		0,06	1,14	—	1,30	—		1,30	—	—		—	0,64		0,64	—	0,50	0,50	2,40	3,56
БВ 9.22.30-7,5А-1	1,08		1,08	0,06	—		0,06	1,14	—	1,30	—		1,30	—	—		—	0,64		0,64	0,76	—	0,76	2,70	3,80
БВ 15.22.30-7,5А-1	0,36		0,36	1,02	—		1,02	1,38	—	—	2,12		2,12	—	—		—	0,64		0,64	—	0,50	0,50	3,26	4,64
БВ 18.22.30-7,5А-1	0,36		0,36	0,06	1,24		1,30	1,66	—	—	2,12		2,12	—	—		—	0,64		0,64	0,76	—	0,76	3,52	5,18
БВ 7.22.30-5А-а	1,08		1,08	0,06	—		0,06	1,14	0,56	1,38	—		1,94	—	—		—	—		—	—	—	—	1,94	3,08
БВ 9.22.30-5А-а	1,08		1,08	0,06	—		0,06	1,14	0,56	1,38	—		1,94	—	—		—	—		—	—	—	—	1,94	3,08
БВ 12.22.30-5А-а	1,08		1,08	0,06	—		0,06	1,14	0,56	1,38	—		1,94	—	—		—	—		—	—	—	—	1,94	3,08
БВ 15.22.30-5А-а	0,36		0,36	1,02	—		1,02	1,38	0,56	—	—		0,56	1,38	—		1,38	—		—	—	—	—	1,94	3,32
БВ 18.22.30-5А-а	0,36		0,36	1,02	—		1,02	1,38	0,56	—	2,32		2,88	—	—		—	—		—	—	—	—	2,88	4,26
БВ 21.22.30-5А-а	0,36		0,36	0,06	1,24		1,30	1,66	0,56	—	—		0,56	—	2,32		2,32	—		—	—	—	—	2,88	4,54
БВ 24.22.30-5А-а	0,36		0,36	0,06	1,24		1,30	1,66	0,56	—	—		0,56	—	2,32		2,32	—		—	—	—	—	2,88	4,54
БВ 7.22.30-5А-1а	1,08		1,08	0,06	—		0,06	1,14	0,56	1,38	—		1,94	—	—		—	0,64		0,64	—	0,50	0,50	3,08	4,22
БВ 9.22.30-5А-1а	1,08		1,08	0,06	—		0,06	1,14	0,56	1,38	—		1,94	—	—		—	0,64		0,64	0,76	—	0,76	3,34	4,48
БВ 15.22.30-5А-1а	0,36		0,36	1,02	—		1,02	1,38	0,56	—	—		0,56	1,38			1,38	0,64		0,64	—	0,50	0,50	3,08	4,46
БВ 18.22.30-5А-1а	0,36		0,36	1,02	—		1,02	1,38	0,56	—	2,32		2,88	—	—		—	0,64		0,64	0,76	—	0,76	4,28	5,66
БВ 15.22.30-5А-2а	0,36		0,36	1,02	—		1,02	1,38	0,56	—	—		0,56	1,38	—		1,38	—		—	—	—	—	1,94	3,32
БВ 18.22.30-5А-2а	0,36		0,36	1,02	—		1,02	1,38	0,56	—	2,32		2,88	—	—		—	—		—	—	—	—	2,88	4,26
БВ 7.22.30-7,5А-а	1,08		1,08	0,06	—		0,06	1,14	0,56	1,30	—		1,86	—	—		—	—		—	—	—	—	1,86	3,00
БВ 9.22.30-7,5А-а	1,08		1,08	0,06	—		0,06	1,14	0,56	1,30	—		1,86	—	—		—	—		—	—	—	—	1,86	3,00
БВ 12.22.30-7,5А-а	0,36		0,36	1,02	—		1,02	1,38	0,56	—	—		0,56	1,30	—		1,30	—		—	—	—	—	1,86	3,24
БВ 15.22.30-7,5А-а	0,36		0,36	1,02	—		1,02	1,38	0,56	—	2,12		2,68	—	—		—	—		—	—	—	—	2,68	4,06

Марка элемента	Изделия арматурные, кг												Всего	Изделия закладные, кг														Общий расход кг
	Арматура класса													Арматура класса										Прокат марки				
	Вр 1			Врп-I					А-III					А-I					Ас-II		А-III		ВСТ3 КП2				
	ГОСТ 6727-80*			ТУ 14-4-1322-85					ГОСТ 5781-82*					ГОСТ 5781-82*									ГОСТ 103-76*				
	⌀4		Итого	⌀4,5	⌀5	⌀6		Итого	⌀6	⌀8		Итого		⌀6	⌀8	⌀10	⌀12		Итого	⌀12	Итого	⌀8	Итого	-6×90	-6×60	Итого		
БВ 18.22.30-7,5А-а	0,36		0,36	0,06	1,24	–		1,30	–	–		–	1,66	–	0,56	–	2,12		2,68	–	–	–	–	–	–	–	2,68	4,34
БВ 21.22.30-7,5А-а	0,36		0,36	0,06	1,24	–		1,30	–	–		–	1,66	–	0,56	–	–		0,56	2,12	2,12	–	–	–	–	–	2,68	4,34
БВ 24.22.30-7,5А-а	0,36		0,36	0,06	–	–		0,06	3,24	–		3,24	3,66	–	0,56	–	–		0,56	2,12	2,12	–	–	–	–	–	2,68	6,34
БВ 7.22.30-7,5А-1а	1,08		1,08	0,06	–	–		0,06	–	–		–	1,14	–	0,56	1,30	–		1,86	–	–	0,64	0,64	–	0,50	0,50	3,00	4,14
БВ 9.22.30-7,5А-1а	1,08		1,08	0,06	–	–		0,06	–	–		–	1,14	–	0,56	1,30	–		1,86	–	–	0,64	0,64	0,76	–	0,76	3,26	4,40
БВ 15.22.30-7,5А-1а	0,36		0,36	1,02	–	–		1,02	–	–		–	1,38	–	0,56	–	2,12		2,68	–	–	0,64	0,64	–	0,50	0,50	3,82	5,20
БВ 18.22.30-7,5А-1а	0,36		0,36	0,06	1,24	–		1,30	–	–		–	1,66	–	0,56	–	2,12		2,68	–	–	0,64	0,64	0,76	–	0,76	4,08	5,74
БВ 15.22.30-7,5А-2а	0,36		0,36	1,02	–	–		1,02	–	–		–	1,38	–	0,56	–	2,12		2,68	–	–	–	–	–	–	–	2,68	4,06
БВ 18.22.30-7,5А-2а	0,36		0,36	0,06	1,24	–		1,30	–	–		–	1,66	–	0,56	–	2,12		2,68	–	–	–	–	–	–	–	2,68	4,34
БВП 9.3.30-7,5А	0,30		0,30	0,20	–	–		0,20	–	0,68		0,68	1,18	0,40	–	–	–		0,40	–	–	–	–	–	1,00	–	1,40	2,58
БВП 12.3.30-7,5А	0,40		0,40	0,26	–	–		0,26	–	0,90		0,90	1,56	–	0,72	–	–		0,72	–	–	–	–	–	1,00	–	1,72	3,28
БВП 15.3.30-7,5А	0,50		0,50	0,34	–	–		0,34	–	1,14		1,14	1,98	–	0,72	–	–		0,72	–	–	–	–	–	1,00	–	1,72	3,70
БВП 18.3.30-7,5А	0,60		0,60	0,40	–	–		0,40	–	1,38		1,38	2,38	–	0,72	–	–		0,72	–	–	–	–	–	1,00	–	1,72	4,16
БВП 21.3.30-7,5А	0,70		0,70	0,48	–	–		0,48	–	1,62		1,62	2,80	–	0,72	–	–		0,72	–	–	–	–	–	1,00	–	1,72	4,52
БВП 24.3.30-7,5А	1,38		1,38	–	–	1,04		1,04	–	1,86		1,86	4,28	–	0,72	–	–		0,72	–	–	–	–	–	1,00	–	1,72	6,00
БВП 27.3.30-7,5А	0,90		0,90	0,62	–	–		0,62	–	2,10		2,10	3,62	–	0,72	–	–		0,72	–	–	–	–	–	1,00	–	1,72	5,34
БВП 30.3.30-7,5А	1,00		1,00	0,70	–	–		0,70	–	2,34		2,34	4,04	–	0,72	–	–		0,72	–	–	–	–	–	1,00	–	1,72	5,76
БВП 9.3.30-5А	0,30		0,30	0,20	–	–		0,20	–	0,68		0,68	1,18	0,40	–	–	–		0,40	–	–	–	–	–	1,00	–	1,40	2,58
БВП 12.3.30-5А	0,40		0,40	0,26	–	–		0,26	–	0,90		0,90	1,56	0,40	–	–	–		0,40	–	–	–	–	–	1,00	–	1,40	2,96
БВП 15.3.30-5А	0,50		0,50	0,34	–	–		0,34	–	1,14		1,14	1,98	–	0,72	–	–		0,72	–	–	–	–	–	1,00	–	1,72	3,70
БВП 18.3.30-5А	0,60		0,60	0,40	–	–		0,40	–	1,38		1,38	2,38	–	0,72	–	–		0,72	–	–	–	–	–	1,00	–	1,72	4,16
БВП 21.3.30-5А	0,70		0,70	0,48	–	–		0,48	–	1,62		1,62	2,80	–	0,72	–	–		0,72	–	–	–	–	–	1,00	–	1,72	4,52
БВП 24.3.30-5А	1,38		1,38	–	–	1,04		1,04	–	1,86		1,86	4,28	–	0,72	–	–		0,72	–	–	–	–	–	1,00	–	1,72	6,00
БВП 27.3.30-5А	0,90		0,90	0,62	–	–		0,62	–	2,10		2,10	3,62	–	0,72	–	–		0,72	–	–	–	–	–	1,00	–	1,72	5,34
БВП 30.3.30-5А	1,00		1,00	0,70	–	–		0,70	–	2,34		2,34	4,04	–	0,72	–	–		0,72	–	–	–	–	–	1,00	–	1,72	5,76

Инв. № подл. | Подпись и дата | Взам. инв. №

Марка элемента	Изделия арматурные, кг										Всего	Изделия закладные, кг														Всего	Общий расход кг
	Арматура класса											Арматура класса											Прокат марки				
	Вр 1			Врп-I			А-III					Вр 1			А-I			А-III					ВСТ3 КП2				
	ГОСТ 6727-80*			ТУ14-4-1322-85			ГОСТ 5781-82*					ГОСТ 6727-80*			ГОСТ 5781-82*								ГОСТ 103-76*				
	⌀4		Итого	⌀6		Итого	⌀6	⌀8		Итого		⌀5		Итого	⌀8	⌀10		Итого	⌀8	⌀10		Итого	-6×60		Итого		
БВП 9.6.30-7,5А	0,42		0,42	0,38		0,38	—	0,68		0,68	1,48	0,08		0,08	0,76	—		0,76	—	—		—	1,00		1,00	1,84	3,32
БВП 21.6.30-7,5А	0,98		0,98	0,92		0,92	—	1,62		1,62	3,52	0,08		0,08	—	1,36		1,36	—	—		—	1,00		1,00	2,44	5,96
БВП 30.6.30-7,5А	1,40		1,40	1,30		1,30	—	2,34		2,34	5,04	0,08		0,08	—	1,36		1,36	—	—		—	1,00		1,00	2,44	7,48
БВП 18.6.30-7,5А	0,98		0,98	0,66		0,66	0,50	2,40		2,90	4,54	0,08		0,08	0,76	—		0,76	0,32			0,32	0,75		0,75	1,91	6,45
БВП 20.6.30-7,5А	1,08		1,08	1,30		1,30	0,50	2,06		2,56	4,94	0,08		0,08	0,76	—		0,76	0,32			0,32	0,75		0,75	1,91	6,85
БВП 27.6.30-7,5А	1,48		1,48	0,74		0,74	0,50	3,82		4,32	6,54	0,08		0,08	—	1,36		1,36	0,64			0,64	1,00		1,00	3,08	9,62
БВП 27.6.30-7,5А-1	1,52		1,52	1,30		1,30	—	2,72		2,72	5,54	—		—	0,72	—		0,72	—	—		—	1,50		1,50	2,22	7,76
БВП 27.6.30-7,5А-1а	1,54		1,54	1,30		1,30	—	2,72		2,72	5,56	—		—	0,72	—		0,72	—	—		—	1,50		1,50	2,22	7,78
БВП 27.6.30-7,5А-2	1,36		1,36	1,18		1,18	—	2,10		2,10	4,64	0,08		0,08	—	1,36		1,36	—	0,24		0,24	1,50		1,50	3,18	7,82
БВП 27.6.30-7,5А-2а	1,36		1,36	1,18		1,18	—	2,10		2,10	4,64	0,08		0,08	—	1,36		1,36	—	0,24		0,24	1,50		1,50	3,18	7,82
БВП 27.6.30-7,5А-3	1,56		1,56	1,18		1,18	—	2,42		2,42	5,16	0,08		0,08	—	1,36		1,36	—	—		—	1,00		1,00	2,44	7,60
БВП 26.6.30-7,5А	1,92		1,92	1,34		1,34	—	2,50		2,50	5,76	0,08		0,08	—	1,36		1,36	—	—		—	1,00		1,00	2,44	8,20
БВП 9.6.30-5А	0,42		0,42	0,38		0,38	—	0,68		0,68	1,48	0,08		0,08	0,76	—		0,76	—	—		—	1,00		1,00	1,84	3,32
БВП 21.6.30-5А	0,98		0,98	0,92		0,92	—	1,62		1,62	3,52	0,08		0,08	—	1,36		1,36	—	—		—	1,00		1,00	2,44	5,96
БВП 30.6.30-5А	1,40		1,40	1,30		1,30	—	2,34		2,34	5,04	0,08		0,08	—	1,36		1,36	—	—		—	1,00		1,00	2,44	7,48
БВП 18.6.30-5А	0,98		0,98	0,66		0,66	0,50	2,40		2,90	4,54	0,08		0,08	0,76	—		0,76	0,32	—		0,32	0,75		0,75	1,91	6,45
БВП 20.6.30-5А	1,08		1,08	1,30		1,30	0,50	2,06		2,56	4,94	0,08		0,08	0,76	—		0,76	0,32	—		0,32	0,75		0,75	1,91	6,85
БВП 27.6.30-5А	1,48		1,48	0,74		0,74	0,50	3,82		4,32	6,54	0,08		0,08	—	1,36		1,36	0,64	—		0,64	1,00		1,00	3,08	9,62
БВП 27.6.30-5А-1	1,52		1,52	1,30		1,30	—	2,72		2,72	5,54	—		—	0,72	—		0,72	—	—		—	1,50		1,50	2,22	7,76
БВП 27.6.30-5А-1а	1,54		1,54	1,30		1,30	—	2,72		2,72	5,56	—		—	0,72	—		0,72	—	—		—	1,50		1,50	2,22	7,78
БВП 27.6.30-5А-2	1,36		1,36	1,18		1,18	—	2,10		2,10	4,64	0,08		0,08	—	1,36		1,36	—	0,24		0,24	1,50		1,50	3,18	7,82
БВП 27.6.30-5А-2а	1,36		1,36	1,18		1,18	—	2,10		2,10	4,64	0,08		0,08	—	1,36		1,36	—	0,24		0,24	1,50		1,50	3,18	7,82
БВП 27.6.30-5А-3	1,56		1,56	1,18		1,18	—	2,42		2,42	5,16	0,08		0,08	—	1,36		1,36	—	—		—	1,00		1,00	2,44	7,60
БВП 26.6.30-5А	1,92		1,92	1,34		1,34	—	2,50		2,50	5,76	0,08		0,08	—	1,36		1,36	—	—		—	1,00		1,00	2,44	8,[illegible]

Марка элемента	Изделия арматурные, кг									Всего	Изделия закладные, кг									Всего	Общий расход, кг
	Арматура класса										Арматура класса						Прокат марки				
	Вр 1			Врп-I			А-III				А-I			А-III			ВСТ3 кп 2				
	ГОСТ 6727-80*			ТУ14-4-1322-85			ГОСТ 5781-82*				ГОСТ 5781-82*						ГОСТ 103-76*				
	⌀4		Итого	⌀6		Итого	⌀8		Итого		⌀10		Итого	⌀10		Итого	-6×60		Итого		
БВП 34.6.30-5А	3,80		3,80	1,98		1,98	7,31		7,31	13,09	1,36		1,36	0,42		0,42	1,75		1,75	3,53	16,62
БВП 34.6.30-7,5А	3,80		3,80	1,98		1,98	7,31		7,31	13,09	1,36		1,36	0,42		0,42	1,75		1,75	3,53	16,62
БВП 34.6.30-12,5	3,80		3,80	1,98		1,98	7,31		7,31	13,09	1,36		1,36	0,42		0,42	1,75		1,75	3,53	16,62
БВП 34.6.30-5А-1	3,79		3,79	1,98		1,98	7,30		7,30	13,07	1,36		1,36	0,42		0,42	1,75		1,75	3,53	16,60
БВП 34.6.30-7,5А-1	3,79		3,79	1,98		1,98	7,30		7,30	13,07	1,36		1,36	0,42		0,42	1,75		1,75	3,53	16,60
БВП 34.6.30-12,5-1	3,79		3,79	1,98		1,98	7,30		7,30	13,07	1,36		1,36	0,42		0,42	1,75		1,75	3,53	16,60
БВП 34.6.30-5А-2	3,80		3,80	1,98		1,98	7,31		7,31	13,09	1,36		1,36	0,42		0,42	1,75		1,75	3,53	16,62
БВП 34.6.30-7,5А-2	3,80		3,80	1,98		1,98	7,31		7,31	13,09	1,36		1,36	0,42		0,42	1,75		1,75	3,53	16,62
БВП 34.6.30-12,5-2	3,80		3,80	1,98		1,98	7,31		7,31	13,09	1,36		1,36	0,42		0,42	1,75		1,75	3,53	16,62
БВП 34.6.30-5А-3	3,84		3,84	1,40		1,40	8,46		8,46	13,70	1,36		1,36	0,42		0,42	1,75		1,75	3,53	17,23
БВП 34.6.30-7,5А-3	3,84		3,84	1,40		1,40	8,46		8,46	13,70	1,36		1,36	0,42		0,42	1,75		1,75	3,53	17,23
БВП 34.6.30-12,5-3	3,84		3,84	1,40		1,40	8,46		8,46	13,70	1,36		1,36	0,42		0,42	1,75		1,75	3,53	17,23
БВП 34.3.30-5А	2,30		2,30	0,52		0,52	4,90		4,90	7,72	1,42		1,42	—		—	1,00		1,00	2,42	10,14
БВП 34.3.30-7,5А	2,30		2,30	0,52		0,52	4,90		4,90	7,72	1,42		1,42	—		—	1,00		1,00	2,42	10,14
БВП 34.3.30-12,5	2,30		2,30	0,52		0,52	4,90		4,90	7,72	1,42		1,42	—		—	1,00		1,00	2,42	10,14
БВП 34.3.30-5А-1	2,30		2,30	0,52		0,52	4,90		4,90	7,72	1,42		1,42	—		—	1,00		1,00	2,42	10,14
БВП 34.3.30-7,5А-1	2,30		2,30	0,52		0,52	4,90		4,90	7,72	1,42		1,42	—		—	1,00		1,00	2,42	10,14
БВП 34.3.30-12,5-1	2,30		2,30	0,52		0,52	4,90		4,90	7,72	1,42		1,42	—		—	1,00		1,00	2,42	10,14
БВП 46.6.30-5А	5,28		5,28	2,22		2,22	10,57		10,57	18,07	1,36		1,36	0,84		0,84	1,50		1,50	3,70	21,77
БВП 46.6.30-7,5А	5,28		5,28	2,22		2,22	10,57		10,57	18,07	1,36		1,36	0,84		0,84	1,50		1,50	3,70	21,77

Инв. № подл. | Подпись и дата | Взам. инв. №

Марка элемента	Изделия арматурные, кг														Всего	Изделия закладные, кг										Всего	Общий расход кг
	Арматура класса															Арматура класса							Прокат марки				
	Вр 1			Врп-I				А-III				Ат-IVС				А-I			Ас-II		А-III		ВСТ3 КП2				
	ГОСТ 6727-80*			ТУ 14-4-1322-85				ГОСТ 5781-82*				ГОСТ 10884-85				ГОСТ 5781-82*							ГОСТ 103-76*				
	⌀4		Итого	⌀5	⌀6		Итого	⌀8	⌀10		Итого	⌀12		Итого		⌀6	⌀10	Итого	⌀12	Итого	⌀10	Итого	-6×60		Итого		
БВП 46.6.30-12,5	5,28		5,28	—	2,22		2,22	10,57	—		10,57	—		—	18,07	—	1,36	1,36	—	—	0,84	0,84	1,50		1,50	3,70	21,77
БВП 46.6.30-5Л-1	5,28		5,28	—	2,22		2,22	10,57	—		10,57	—		—	18,07	—	1,36	1,36	—	—	0,84	0,84	1,50		1,50	3,70	21,77
БВП 46.6.30-7,5Л-1	5,28		5,28	—	2,22		2,22	10,57	—		10,57	—		—	18,07	—	1,36	1,36	—	—	0,84	0,84	1,50		1,50	3,70	21,77
БВП 46.6.30-12,5-1	5,28		5,28	—	2,22		2,22	10,57	—		10,57	—		—	18,07	—	1,36	1,36	—	—	0,84	0,84	1,50		1,50	3,70	21,77
БВП 34.6.30-12,5-а	1,76		1,76	3,68	0,26		3,94	5,15	8,53		13,68	—		—	19,38	—	1,36	1,36	—	—	0,84	0,84	1,75		1,75	3,53	22,91
БВП 34.6.30-12,5-1а	1,75		1,75	3,68	0,26		3,94	5,15	8,52		13,67	—		—	19,36	—	1,36	1,36	—	—	0,84	0,84	1,75		1,75	3,53	22,89
БВП 34.6.30-12,5-2а	1,76		1,76	3,68	0,26		3,94	5,15	8,53		13,68	—		—	19,38	—	1,36	1,36	—	—	0,84	0,84	1,75		1,75	3,53	22,91
БВП 34.6.30-12,5-3а	1,76		1,76	3,76	0,26		4,08	5,15	8,70		13,85	—		—	19,63	—	1,36	1,36	—	—	0,84	0,84	1,75		1,75	3,53	23,16
БВП 46.6.30-12,5-а	2,36		2,36	—	0,26		0,26	20,89	—		20,89	16,90		16,90	40,41	—	1,36	1,36	—	—	0,84	0,84	1,50		1,50	3,70	44,11
БВП 46.6.30-12,5-1а	2,36		2,36	—	0,26		0,26	20,89	—		20,89	16,90		16,90	40,41	—	1,36	1,36	—	—	0,84	0,84	1,50		1,50	3,70	44,11
БВ 20.22.30-5Л	4,27		4,27	2,56	—		2,56	—	—		—	—		—	6,83	0,44	—	0,44	2,78	2,78	—	—	—		—	3,22	10,05
БВ 20.22.30-7,5Л	4,27		4,27	2,56	—		2,56	—	—		—	—		—	6,83	0,44	—	0,44	2,78	2,78	—	—	—		—	3,22	10,05
БВ 20.22.30-12,5	4,27		4,27	2,56	—		2,56	—	—		—	—		—	6,83	0,44	—	0,44	2,78	2,78	—	—	—		—	3,22	10,05