ТИПОВЫЕ СТРОИТЕЛЬНЫЕ КОНСТРУКЦИИ , ИЗДЕЛИЯ И УЗЛЫ ЗДАНИЙ И СООРУЖЕНИЙ

СЕРИЯ 1.832.1 – 18.93

СТЕНОВЫЕ ДВУХСЛОЙНЫЕ ПАНЕЛИ ИЗ ЛЕГКИХ БЕТОНОВ ДЛЯ СЕЛЬСКОХОЗЯЙСТВЕННЫХ ЗДАНИЙ

ВЫПУСК 4

АРМАТУРНЫЕ И ЗАКЛАДНЫЕ ИЗДЕЛИЯ ДЛЯ ФРОНТОННЫХ ПАНЕЛЕЙ .

РАБОЧИЕ ЧЕРТЕЖИ

Ц 00133-05

ТИПОВЫЕ СТРОИТЕЛЬНЫЕ КОНСТРУКЦИИ , ИЗДЕЛИЯ И УЗЛЫ ЗДАНИЙ И СООРУЖЕНИЙ

СЕРИЯ 1.832.1 – 18.93

СТЕНОВЫЕ ДВУХСЛОЙНЫЕ ПАНЕЛИ ИЗ ЛЕГКИХ БЕТОНОВ ДЛЯ СЕЛЬСКОХОЗЯЙСТВЕННЫХ ЗДАНИЙ

ВЫПУСК 4

АРМАТУРНЫЕ И ЗАКЛАДНЫЕ ИЗДЕЛИЯ ДЛЯ ФРОНТОННЫХ ПАНЕЛЕЙ . РАБОЧИЕ ЧЕРТЕЖИ

РАЗРАБОТАНЫ :

АП ГИПРОНИСЕЛЬХОЗ
Главный инженер В.А.Чернояров
Начальник отд. И.Н.Котов

НИИЖБ
Зам. директора Т.И.Мамедов
Зав. сектором И.Е.Путляев

ЦНИИЭПсельстрой
Зам. директора В.А.Заренин
Зав. лабораторией В.А.Бенц

УТВЕРЖДЕНЫ :

Главным управлением проектирования и инженерных изысканий Госстроя России, письмо от 07.12.93 N 9-3-2/263.

Введены в действие с 01.01.94, приказ АП ГИПРОНИСЕЛЬХОЗ N 173-n от 14.12.93

Обозначение документа	Наименование	Стр.
1.832.1-18.93.4 -ТТ	Технические требования	3
-1	Каркас КП 1 ... КП 8	4
-2	Каркас КП 9 ... КП 11	5
-3	Каркас КП 12 ... КП 26	6
-4	Каркас КП 27 ... КП 34	7
-5	Каркас КП 35 ... КП 40	8
-6	Каркас КП 41 ... КП 43	9
-7	Каркас КП 44 ... КП 55	10
-8	Каркас КП 56 ... КП 61	11
-9	Сетка С 1 , С 2	12
-10	Сетка С 3	12
-11	Сетка С 4 ... С 7	13
-12	Сетка С 8 , С9	14
-13	Сетка С 10 , С 11	15
-14	Сетка С 12 , С 13	16
-15	Сетка С 14 ... С 19	17
-16	Сетка С 20 ... С 22	18
-17	Сетка С 4.1 ... С 19.1	19
-18	Сетка С 20.1 ... С 22.1	20
-19	Сетка С 9.1П ... С 22.1 Л	21
-20	Петля для подъема ПМ 10-1 ... ПМ 25-1	22
-21	Стержень арматурный А 1 ... А 3	22
-22	Изделие закладное МН 1	23
-23	Брусок деревянный Б 1 ... Б 4	23
-24	Узел 1 ... 4	24

Инв. N подл. | Подпись и дата | Взам. инв. N

			1993г
Нач.отд	Котов		
Н.контр	Орлова		
Зав.гр	Гриднова		
Техн.	Божко		

1.832.1-18.93.4

Содержание

Стадия	Лист	Листов
Р		1

АП ГИПРОНИСЕЛЬХОЗ

Ц00133-05 3

Формат А3

1. Настоящие технические ТРЕБОВАНИЯ распространяются на арматурные и закладные изделия трапецеидальных стеновых двухслойных панелей из легких бетонов для сельскохозяйственных производственных зданий.

2. Рабочие чертежи панелей приведены в выпуске 3 настоящей серии .

3. Арматурные и закладные изделия должны отвечать требованиям ГОСТ 10922-90 " Арматурные и закладные изделия сварные, соединения сварные арматуры и закладных изделий железобетонных конструкций . Общие технические условия ."

4. Арматурные стержни должны быть выправлены, очищены от ржавчины , масляных и других загрязнений .

5. Арматурные сетки и каркасы должны изготавливаться при помощи контактной точечной сварки К 1 -Кт в соответствии с требованиями ГОСТ 14098-91 " Соединения сварные арматуры и закладных изделий железобетонных конструкций .Типы , конструкции и размеры ". Сварку изделий производить во всех точках пересечения стержней . Каждое изделие должно иметь бирку с указанием его марки . Результаты приемочного контроля должны быть занесены в журнал ОТК .

6. На чертежах размеры сеток и каркасов даны по осям и торцам стержней .

7. Замкнутые монтажные петли должны изготовляться на станках - - автоматах , позволяющих механизировать процесс их производства . Замкнутость петель обеспечивается контактной точечной или стыковой сваркой концов стержней .

8. Объединение сеток и монтажных петель в пространственный каркас следует производить в следующем порядке :

- об'единить нижнюю часть сеток во всех точках пересечения стержней ;
- установить петли между сетками и повернуть их в пределах сеток и зафиксировать их положение точечной сваркой или вязальной проволокой с продольной арматурой при помощи отдельных стержней ;
- об'единить верхнюю часть сеток во всех точках пересечения стержней .

Объединение сеток в пространственный каркас производить с помощью электросварочных клещей .

9. Сварку закладных изделий следует производить в соответствии с ГОСТ 14098-91 и СНиП 3.03.01-87 .

10. Монтажные петли должны изготовляться из горячекатаной арматурной стали класса А-I по ГОСТ 5781-82* марок Ст 3пс или Ст 3сп по ГОСТ 380-88 .

Сталь марки Ст 3пс не допускается применять для изготовления петель , предназначенных для под'ема и монтажа панелей при температуре ниже минус 40 °С .

11. В зависимости от расчетной температуры наружного воздуха наиболее холодной пятидневки марку стали закладных изделий принимать по таблице

Расчетная температура наружного воздуха, °С	Марка стали	ГОСТ
до минус 40	Ст 3 кп 3 - 1	535 - 88
от минус 40 до минус 50	Ст 3 сп 5 - 1	
В рабочей документации на панели марки стали указаны для расчетной температуры до минус 40 °С		

12. Арматурные изделия изготовляются из арматурной стали А-III по ГОСТ 5781-82*, обыкновенной арматурной проволоки периодического профиля класса Вр-I по ГОСТ 6727-80*.

13. Открытые поверхности закладных изделий должны быть защищены антикоррозионным покрытием согласно требованиям главы СНиП 2.03.11-85 , и указаниям , приведенным в составе проекта здания .

			1993г	1.832.1 - 18.93.4 - ТТ
Нач.отд	Котов			Технические ТРЕБОВАНИЯ
Зав.гр	Гриднева			

Стадия	Лист	Листов
Р		1

АП ГИПРОНИСЕЛЬХОЗ

Ц 00133-05 4

Формат А3

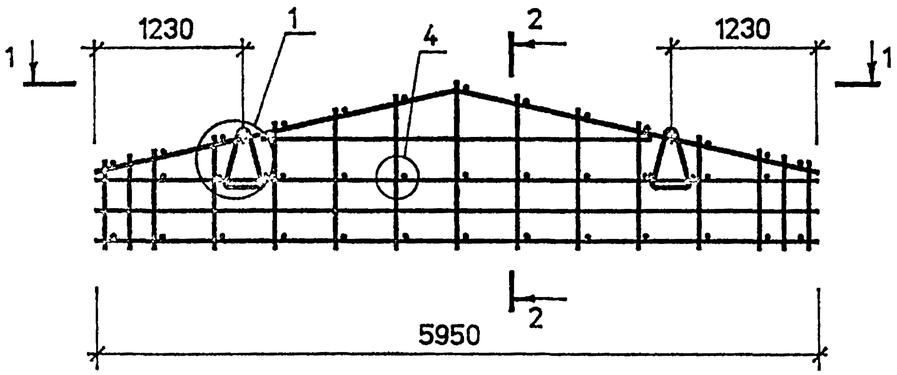

2 - 2

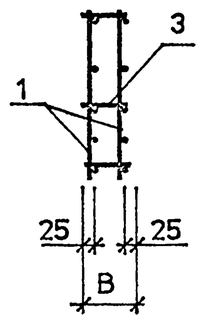

1 - 1

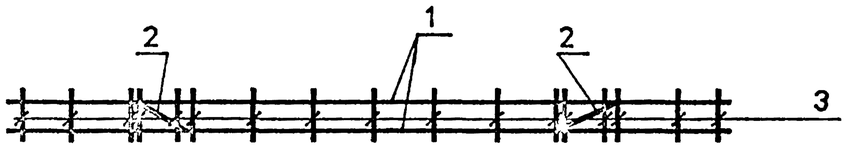

Поз	Наименование	Кол. на каркас КП								Обозначение документа
		1	2	3	4	5	6	7	8	
1	Сетка С1	2	2	2	2					1.832.1 - 18.93.4 - 9
	Сетка С2					2	2	2	2	
2	Петля для подъема ПМ12-1	2								1.832.1 - 18.93.4 - 20
	ПМ14-1		2	2						
	ПМ16-1				2					
	ПМ16-2					2				
	ПМ18-2						2	2		
	ПМ20-2								2	
3	ø4 Вр I , L= 180 ; 0,02 кг	41								без черт.
	L= 230; 0,02 кг		41							
	L=280; 0,03 кг			41	41					
	L=380; 0,04 кг					41	41			
	L=480; 0,04 кг							41	41	

1. Арматура : класса Вр-I по ГОСТ 6727-80*
2. Узлы 1 и 4 см. докум. -24

Марка каркаса	В, мм	Масса каркаса, кг
КП 1	180	17,8
КП 2	230	18,6
КП 3	280	19,0
КП 4		20,0
КП 5	380	30,8
КП 6		32,2
КП 7	480	32,2
КП 8		33,8

Инв. N подл. | Подпись и дата | Взам. инв. N

			1993г	1.832.1 - 18.93.4 - 1			
Нач.отд	Котов			Каркас КП1 ... КП8	Стадия	Лист	Листов
Н.конт	Епанешникова				Р		1
Зав.гр	Гриднева				АП ГИПРОНИСЕЛЬХОЗ		
Техн.	Божко						

Ц.00133-05 5

Формат А3

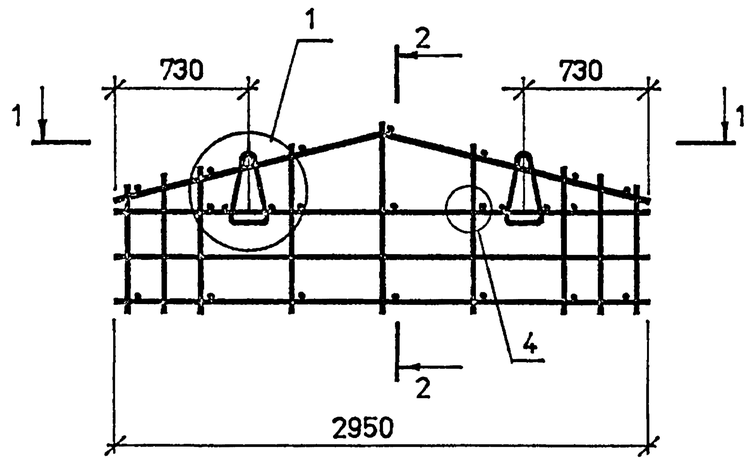

2 - 2

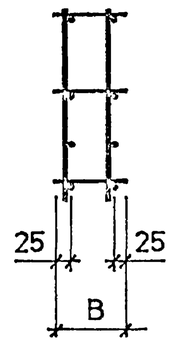

1 - 1

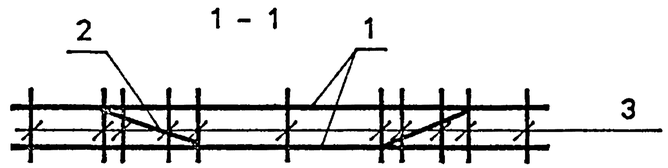

Поз	Наименование	Кол. на КП			Обозначение документа
		9	10	11	
1	Сетка С 3	2	2	2	1.832.1-18.93.4-10
2	Петля ПМ 10-1	2	2	2	1.832.1-18.93.4-20
3	ø4 Вр I, L= 180; 0,02 кг	23			без черт.
	L= 230; 0,02 кг		23		
	L= 280; 0,03 кг			23	

1. Арматура : класса Вр-I по ГОСТ 6727-80 *
2. Узлы 1 и 4 см. докум. -24

Марка каркаса	В, мм	Масса каркаса, кг
КП 9	180	8,7
КП 10	230	8,7
КП 11	280	8,9

Инв. N подл. | Подпись и дата | Взам. инв. N

			1993г	1.832.1 - 18.93.4 - 2			
Нач.отд	Котов			Каркас КП9 ... КП11	Стадия	Лист	Листов
Н.конт	Епанешникова				Р		1
Зав.гр	Гриднова				АП ГИПРОНИСЕЛЬХОЗ		
Техн.	Божко						

Ц.00135-05 6

Формат А3

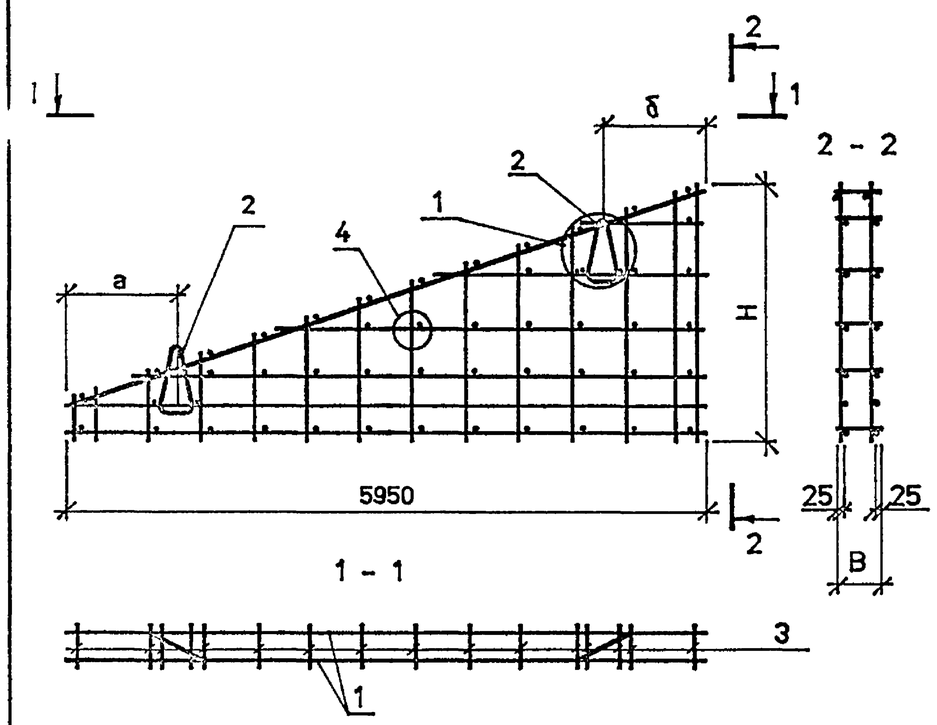

Марка каркаса	Размеры, мм H	B	a	б	Масса каркаса, кг
КП12	1780	180	980	980	20,2
КП13	2080		1980	1380	23,3
КП14	1780	230	980	980	21,2
КП15	2080		1980	1380	24,5
КП16	1780	280	980	980	21,7
КП17					22,9
КП18	2080		1980	1380	25,1
КП19					26,5
КП20	1780	380	980	980	36,8
КП21					38,6
КП22	2080		1980	1380	42,0
КП23					45,0
КП24	1780	480	980	980	38,6
КП25					41,6
КП26	2080		1980	1380	45,0

Поз	Наименование	Кол. на КП 12	13	14	15	16	17	18	19	20	21	22	23	24	25	26	Обозначение документа
1	Сетка С 4.1	2		2		2	2										1.832.1 - 18.93.4-11
	С 5.1									2	2			2	2		
	С 6.1		2		2			2	2								
	С 7.1											2	2			2	
2	Петля для подъема ПМ14-1	2															1.832.1 - 18.93.4-20
	ПМ16-1		2	2		2											
	ПМ18-1				2		2	2									
	ПМ20-1								2								
	ПМ20-2									2							
	ПМ22-1										2	2		2			
	ПМ25-1												2		2	2	
3	ø4 Вр I L=180: 0,02кг	50	56														без черт.
	L=230: 0,02кг			50	56												
	L=280: 0,03кг					50	50	56	56								
	L=380: 0,04кг									50	50	56	56				
	L=480: 0,04кг													50	50	56	

1. Арматура: класса Вр-I по ГОСТ 6727-80*
2. Узлы 1 и 4 см. докум.-24

Нач.отд	Котов		1993г.	1.832.1 - 18.93.4-3
Н.контр	Орлова			
Зав.гр	Гриднова			Каркас КП12 ... КП26
Техн.	Божко			

Стадия	Лист	Листов
Р		1

АП ГИПРОНИСЕЛЬХОЗ

Взам. инв. N | Подпись и дата | Инв. N подл.

Ц 00133-05 7

Формат А3

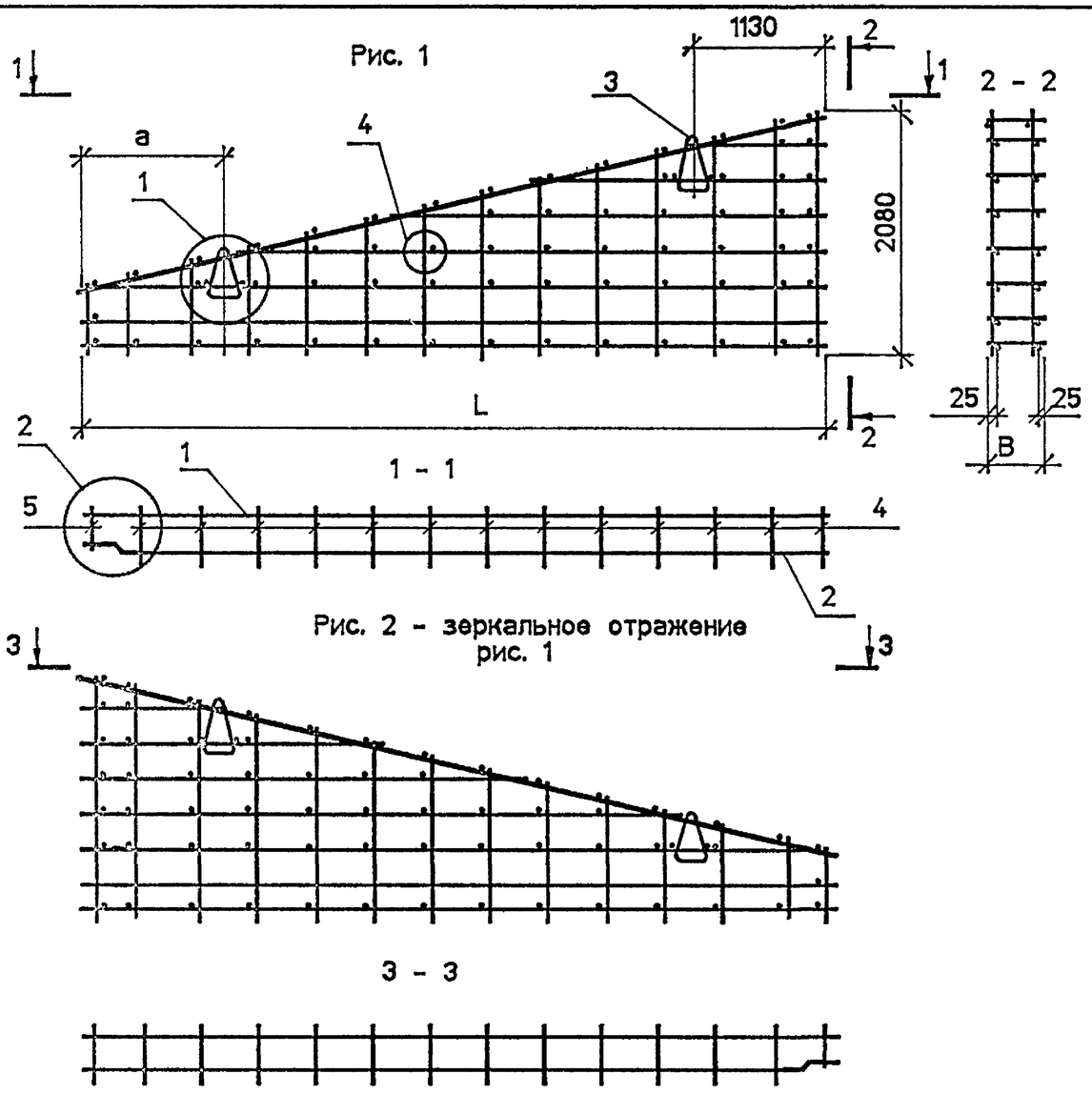

Поз.	Наименование	Кол. на КП 27	28	29	30	31	32	33	34	Обозначение документа
1	Сетка С 9.1	1	1							1.832.1 - 18.93.4 - 12
	С 10.1			1	1					1.832.1 - 18.93.4 - 13
	С 11.1					1	1	1	1	
2	Сетка С 9.1П	1								1.832.1 - 18.93.4 - 12
	С 9.1 Л		1							
	С 10.1П			1						1.832.1 - 18.93.4 - 13
	С 10.1 Л				1					
	С 11.1 П					1		1		
	С 11.1 Л						1		1	
3	Петля для подъема ПМ16-1	2	2							1.832.1 - 18.93.4 - 20
	ПМ18-1			2	2	2	2			
	ПМ20-1							2	2	
4	ø4 Вр I , L=180 , 0,02кг	66	66							без черт.
	L=230 , 0,02кг			70	70					
	L=280 , 0,03кг					70	70	70	70	
5	ø4 Вр I , L= 130 , 0,01кг	3	3							без черт.
	L=180 , 0,02кг			3	3					
	L=230 , 0,02кг					3	3	3	3	

Марка каркаса	Рис	Размеры , мм L	B	a	Масса каркаса, кг
КП27	1	6150	180	1130	25,8
КП28	2				
КП29	1	6200	230	1580	25,7
КП30	2				
КП31	1	6250	280	1630	26,4
КП32	2				
КП33	1				27,8
КП34	2				

1. Арматура: класса Вр-I по ГОСТ 6727-80*
2. Узлы 1 , 2 , 4 см. докум.-24

			1993г	1.832.1 - 18.93.4 - 4
Нач.отд	Котов			Каркас КП27 ... КП34
Н.контр	Елизаветина			Стадия: Р; Лист: ; Листов: 1
Зав.гр	Гриднева			АП ГИПРОНИСЕЛЬХОЗ
Техн.	Божко			

Инв. N подл. | Подпись и дата | Взам. инв. N

Ц00133-05 8

Формат А3

Рис. 1

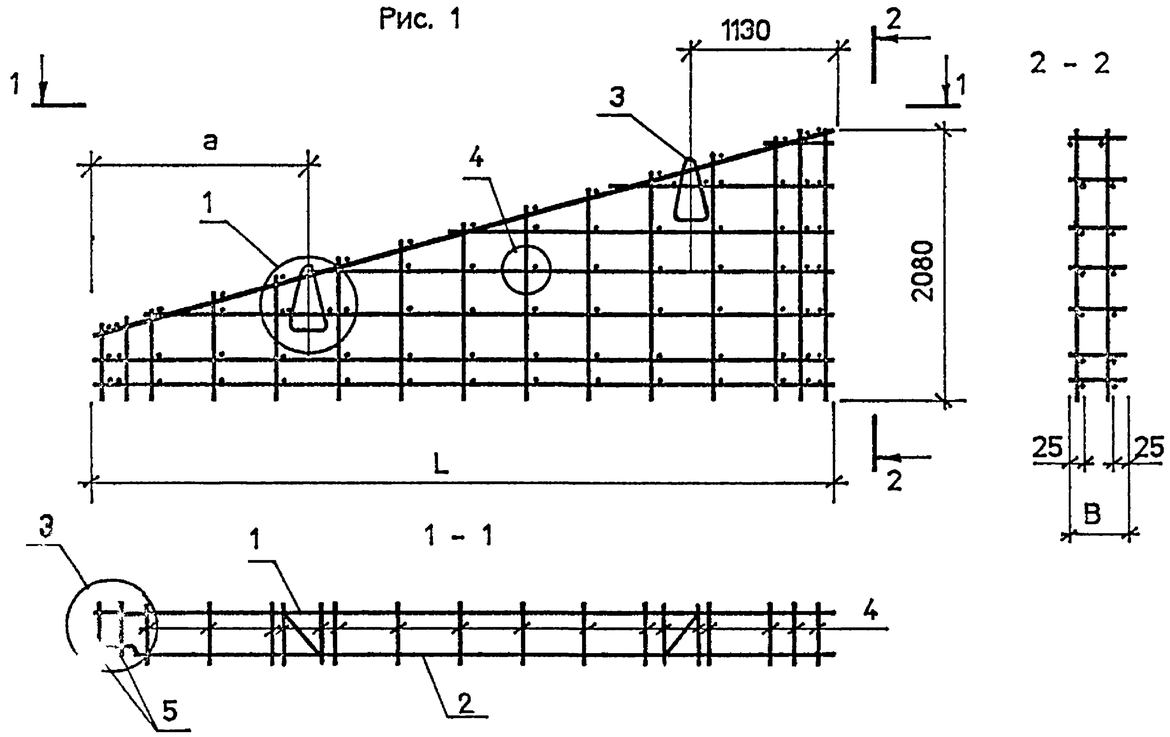

Рис. 2 - зеркальное отражение рис. 1

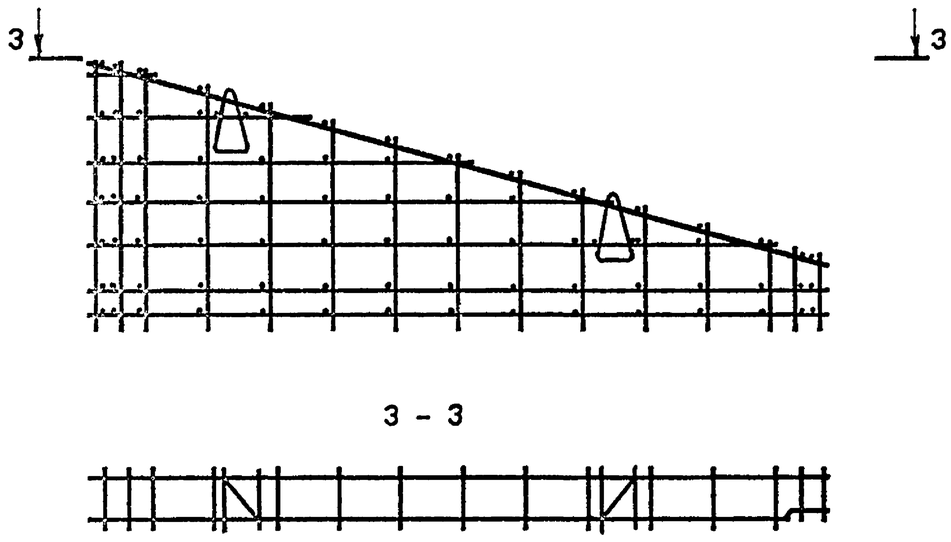

Поз.	Наименование	Кол. на КП						Обозначение документа
		35	36	37	38	39	40	
1	Сетка С 12.1	1	1	1	1			1.832.1-18.93.4-14
	С 13.1					1	1	
2	Сетка С 12.1 П	1		1				1.832.1-18.93.4-14
	С12.1 Л		1		1			
	С13.1 П					1		
	С13.1 Л						1	
3	Петля для подъема ПМ22-1	2	2					1.832.1-18.93.4-20
	ПМ25-1			2	2	2	2	
4	ø4 Вр I , L=380 ; 0,04кг	75	75	75	75			без черт.
	L=480 ; 0,04кг					70	70	
5	ø4 Вр I , L=330 ; 0,03кг	6	6	6	6			без черт.
	L=430 ; 0,04кг					6	6	

Марка каркаса	Рис.	Размеры , мм			Масса каркаса, кг
		L	B	a	
КП 35	1	6350	380	1730	44,6
КП 36	2				
КП 37	1				47,6
КП 38	2				
КП 39	1	6450	480	1780	44,9
КП 40	2				

1. Арматура: класса Вр-I по ГОСТ 6727-80*
2. Узлы 1 , 3 , 4 см. ДОКУМ.-24

			1993г	1.832.1 - 18.93.4 - 5			
Нач.отд	Котов			Каркас КП 35 ... КП 40	Стадия	Лист	Листов
Н.контр	Орлова				Р		1
Зав.гр	Гриднева				АП ГИПРОНИСЕЛЬХОЗ		
Техн.	Божко						

Инв. N подл. | Подпись и дата | Взам. инв. N

Ц00133-05 9

Формат А3

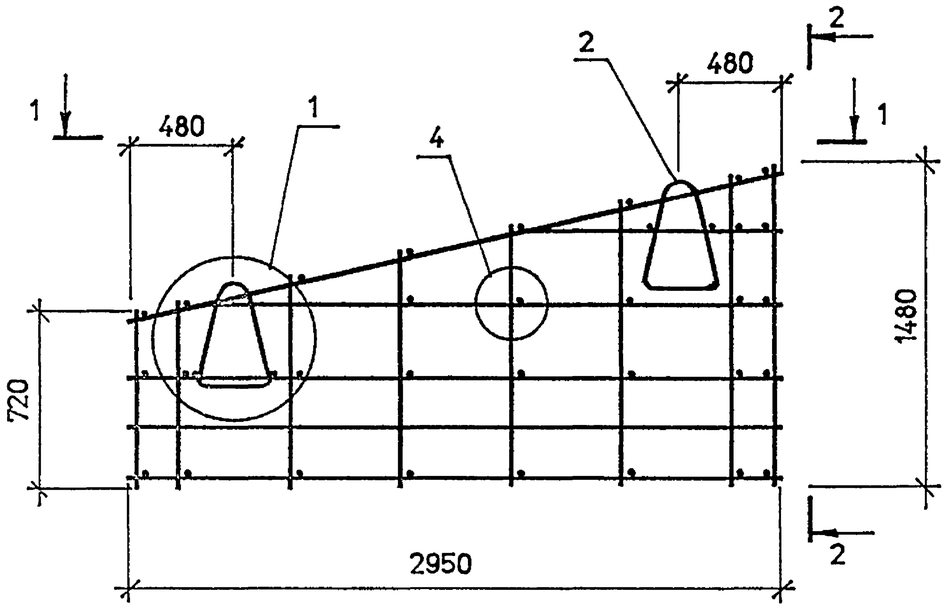

1 - 1

2 - 2

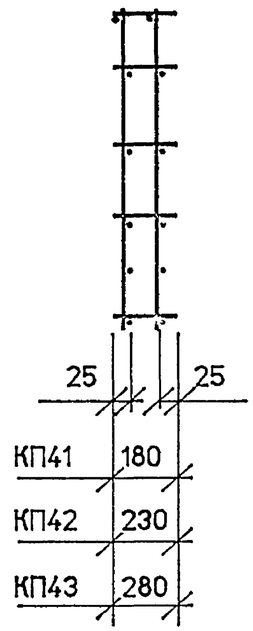

Поз.	Наименование	Кол. на КП			Обозначение документа
		41	42	43	
1	Сетка С 8.1	2	2	2	1.832.1-18.93.4-12
2	Петля для подъема ПМ10-1	2			1.832.1-18.93.4-20
	ПМ12-1		2	2	
3	ø4 Вр I , L=180 ; 0.02кг	35			без черт.
	L=230; 0.02кг		35		
	L=280; 0.03кг			35	
	Масса , кг	10.5	11.3	11.7	

1. Арматура: класса Вр-I по ГОСТ 6727-80*
2. Узлы 1 и 4 см. докум. -24

Инв. N подл. | Подпись и дата | Взам. инв. N

			1993г	1.832.1-18.93.4-6			
Нач.отд	Котов			Каркас КП41 ... КП43	Стадия	Лист	Листов
Н.контр	Орлова				Р		1
Зав.гр	Гриднова				АП ГИПРОНИСЕЛЬХОЗ		
Техн.	Божко						

Ц 00133-05 10

Формат А3

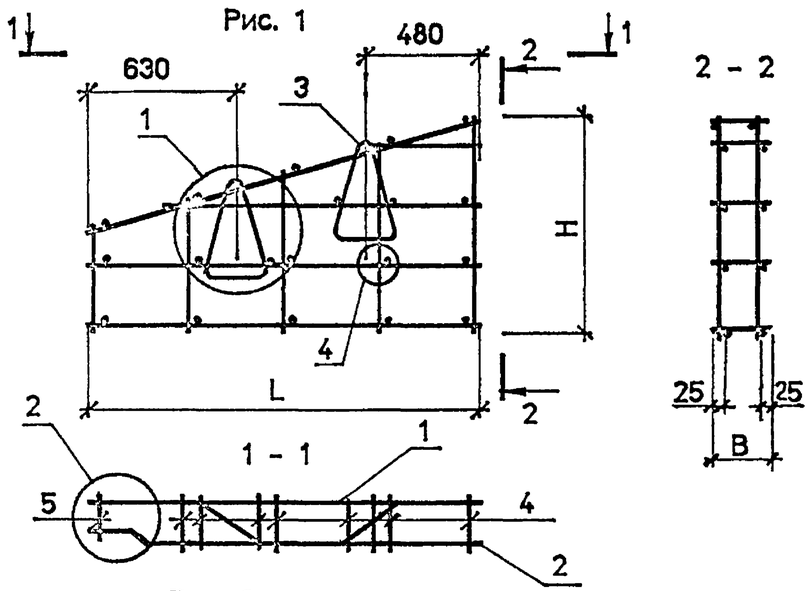

Рис. 2 - зеркальное отражение рис. 1

Марка каркаса	Рис.	Размеры, мм L	B	H	Масса каркаса, кг
КП 44	1	1650	180	880	5,6
КП 45	2				
КП 46	1			1330	6,9
КП 47	2				
КП 48	1	1700	230	880	5,8
КП 49	2				
КП 50	1			1330	6,9
КП 51	2				
КП 52	1	1750	280	880	6,0
КП 53	2				
КП 54	1			1330	7,4
КП 55	2				

Поз.	Наименование	Кол. на КП 44	45	46	47	48	49	50	51	52	53	54	55	Обозначение документа
1	Сетка С 14.1	1	1											1.832.1-18.93.4-15
	С 15.1					1	1							
	С 16.1									1	1			
	С 17.1			1	1									
	С 18.1							1	1					
	С 19.1											1	1	
2	Сетка С 14.1 П	1												1.832.1-18.93.4-15
	С14.1 Л		1											
	С 15.1 П					1								
	С 15.1 Л						1							
	С 16.1 П									1				
	С 16.1 Л										1			
	С17.1 П			1										
	С17.1 Л				1									
	С18.1 П							1						
	С18.1 Л								1					
	С19.1 П											1		
	С19.1 Л												1	
3	Петля для подъема ПМ10-1	2	2	2	2	2	2	2	2	2	2	2	2	1.832.1-18.93.4-20
4	ø4 Вр I, L=180 ; 0,02 кг	17	17	22	22									без. черт.
	L=230 ; 0,02кг					17	17	22	22					
	L=280 ; 0,03кг									17	17	22	22	
5	ø4 Вр I, L=130 ; 0,01кг	3	3	4	4									без. черт.
	L=180 ; 0,02 кг					3	3	4	4					
	L=230 ; 0,02кг									3	3	4	4	

1. Арматура: класса Вр-I по ГОСТ 6727-80 *
2. Узлы 1, 2, 4 см. докум. -24

			1993г
Нач.отд.	Котов		
Н.контр.	Елачошникова		
Зав.гр.	Гриднова		
Техн.	Божко		

1.832.1-18.93.4-7

Каркас КП44 ... КП55

Стадия	Лист	Листов
Р		1

АП ГИПРОНИСЕЛЬХОЗ

Взам. инв. N | Подпись и дата | Инв. N подл.

Ц00133-05 11

Формат А3

Рис. 1

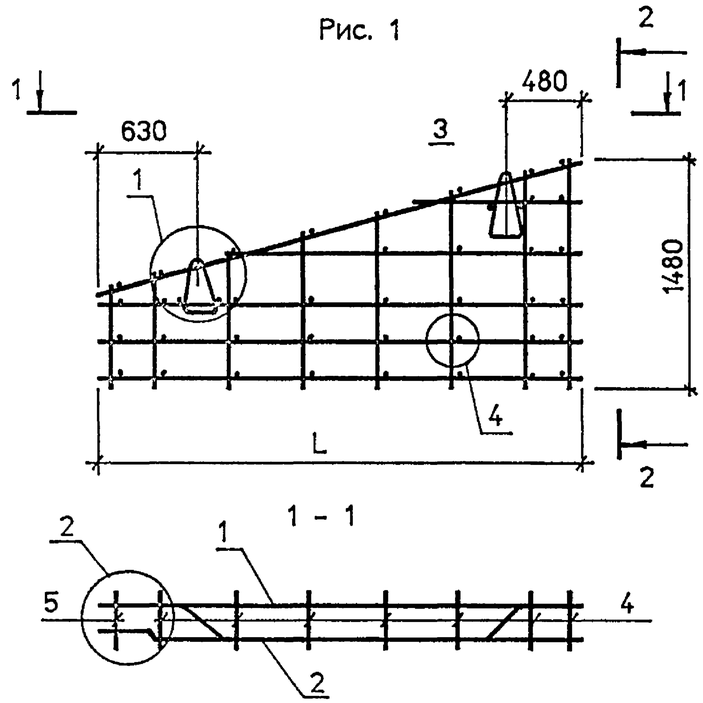

2 - 2

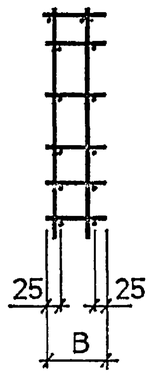

Рис. 2 - зеркальное отражение рис.1

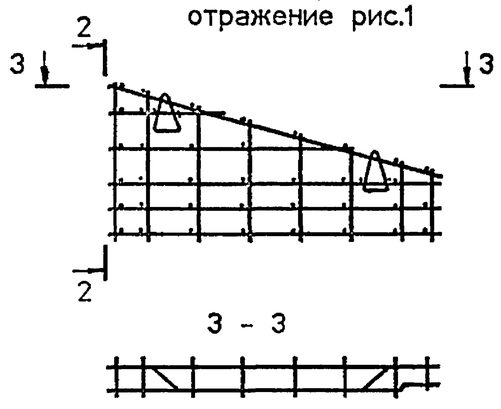

Марка каркаса	Рис	Размеры, мм L	Размеры, мм B	Масса каркаса, кг
КП 56	1	3150	180	11,8
КП 57	2			
КП 58	1	3200	230	12,0
КП 59	2			
КП 60	1	3250	280	13.4
КП 61	2			

Поз.	Наименование	Кол. на КП 56	57	58	59	60	61	Обозначение документа
1	Сетка С 20.1	1	1					1.832.1-18.93.4-16
	С 21.1			1	1			
	С 22.1					1	1	
2	Сетка С 20.1 П	1						1.832.1-18.93.4-16
	С 20.1 Л		1					
	С 21.1 П			1				
	С 21.1 Л				1			
	С 22.1 П					1		
	С 22.1 Л						1	
3	Петля для подъема ПМ 12-1	2	2	2	2			1.832.1-18.93.4-20
	ПМ 14-1					2	2	
4	ø4 Вр I, L=180 ; 0.02 кг	37	37					без черт.
	L=230 ; 0.02 кг			37	37			
	L=280 ; 0.03 кг					37	37	
5	ø4 Вр I, L=130 ; 0.01 кг	4	4					без черт.
	L=180 ; 0.02 кг			4	4			
	L=230 ; 0.02 кг					4		

1. Арматура класса Вр-I по ГОСТ 6727-80*
2. Узлы 1, 2, 4 см. докум.-24

			1993г	1.832.1 - 18.93.4 - 8		
Нач.отд	Котов			Каркас КП56 ... КП61	Стадия	Лист	Листов
Н.контр	Епанешникова				Р		1
Зав.гр	Гриднева				АП ГИПРОНИСЕЛЬХОЗ		
Техн.	Божко						

Взам. инв. N | Подпись и дата | Инв. N подл.

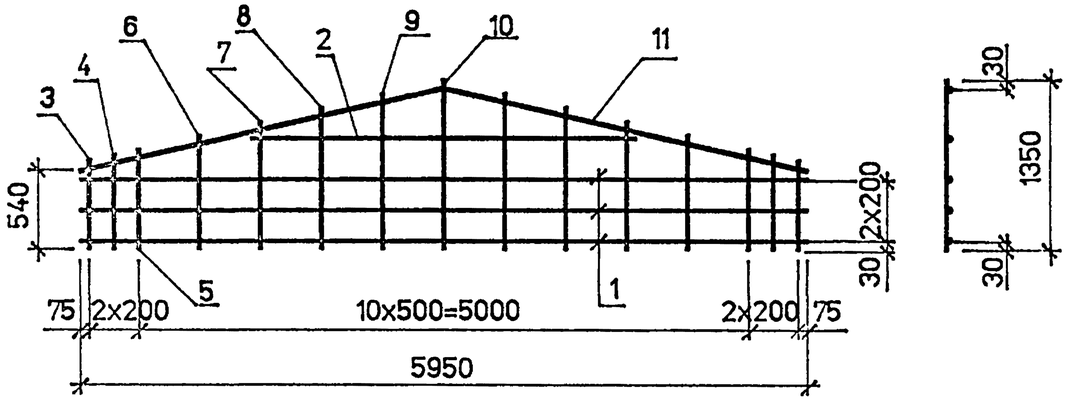

Марка сетки	Поз.	Наименование	Кол.	Обозначение документа	Масса сетки, кг
С 1	1	ø6 AIII , L=5950; 1.3 кг	3	без черт.	7.3
	2	ø6 AIII , L=3150 ; 0.70 кг	1		
	3	ø4 BpI , L=600 ; 0.06 кг	2		
	4	ø4 BpI , L=650 ; 0.06 кг	2		
	5	ø4 BpI , L=700 ; 0.07 кг	2		
	6	ø4 BpI , L=830 ; 0.08 кг	2		
	7	ø4 BpI , L=950 ; 0.09 кг	2		
	8	ø4 BpI , L=1080 ; 0.10 кг	2		
	9	ø4 BpI , L=1200 ; 0.11 кг	2		
	10	ø4 BpI , L=1350 ; 0.12 кг	1		
	11	Стержень А1	1	1.832.1 - 18.93.4 - 21	
С 2		Поз. 3 ... 10 см. С 1		без черт.	12.1
	1	ø8 AIII , L=5950 ; 2.4 кг	3		
	2	ø8 AIII , L=3150 ; 1.2 кг	1		
	11	Стержень А2	1	1.832.1 - 18.93.4 - 21	

Арматура: класса А-III по ГОСТ 5781-82*, класса Вр-I по ГОСТ 6727-80*

Взам. инв. N | Подпись и дата | Инв. N подл.

			1993г	1.832.1 - 18.93.4 - 9
Нач.отд	Котов			Сетка С 1, С 2
Н.контр	Орлова			
Зав.гр	Гриднева			
Техн.	Божко			

Стадия	Лист	Листов
Р		1

АП ГИПРОНИСЕЛЬХОЗ

Формат А4

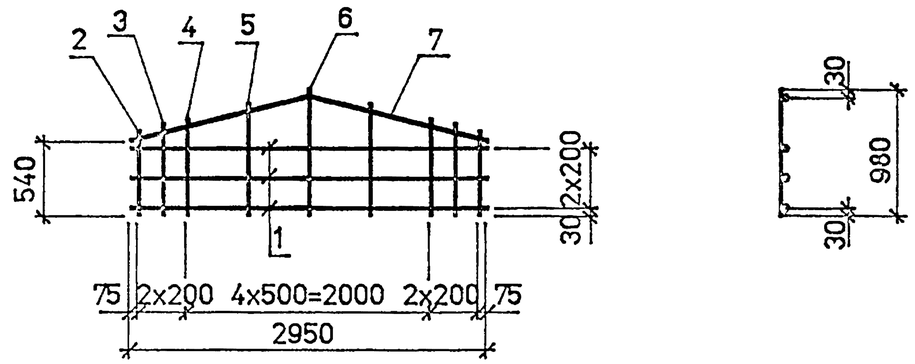

Поз.	Наименование	Кол.	Обозначение документа	Масса каркаса, кг
1	ø6 AIII , L=2950; 0.65 кг	3	без черт.	3.3
2	ø4 BpI , L=600 ; 0.06 кг	2		
3	ø4 BpI , L=650 ; 0.06 кг	2		
4	ø4 BpI , L=700 ; 0.07 кг	2		
5	ø4 BpI , L=850 ; 0.08 кг	2		
6	ø4 BpI , L=980 ; 0.09 кг	1		
7	Стержень А3	1	1.832.1 - 18.93.4 - 21	

Арматура: класса А-III по ГОСТ 5781-82*, класса Вр-I по ГОСТ 6727-80*

Взам. инв. N | Подпись и дата | Инв. N подл.

			1993г	1.832.1 - 18.93.4 - 10
Нач.отд	Котов			Сетка С 3
Н.конт	Орлова			
Зав.гр	Гриднева			
Техн.	Божко			

Стадия	Лист	Листов
Р		1

АП ГИПРОНИСЕЛЬХОЗ

Ц.00133-05 12

Формат А4

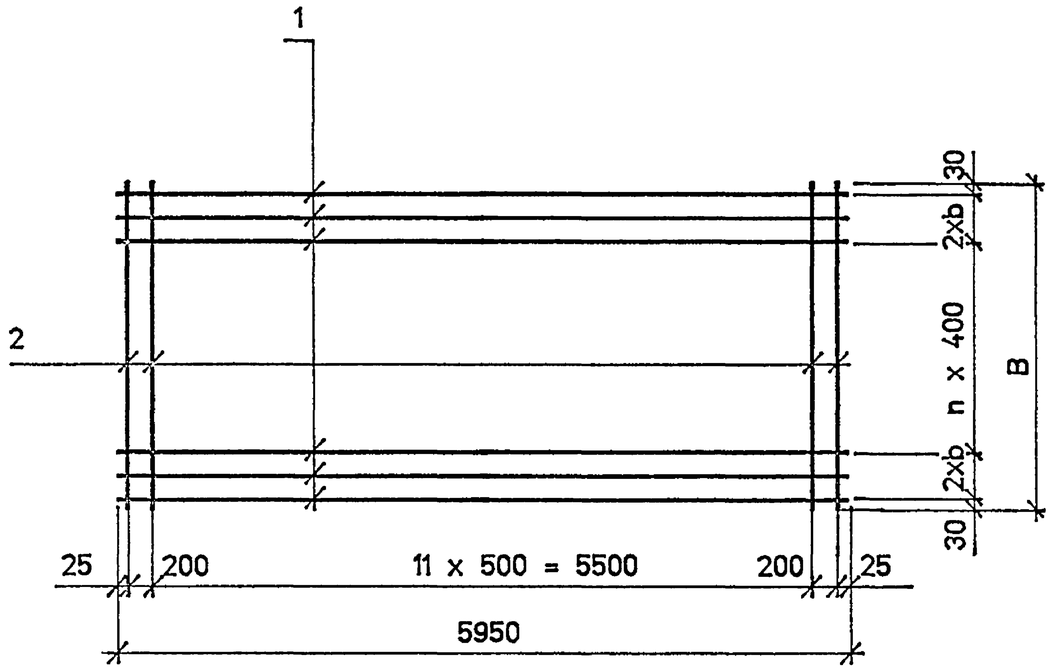

Поз	Наименование	Кол. на С			
		4	5	6	7
1	ø6 А III , L=5950 ; 1,3 кг	8		9	
	8 А III , L=5950 ; 2,4 кг		8		9
2	ø4 Вр I , L=2060 ; 0,19 кг	14	14		
	4 Вр I , L=2660 ; 0,25 кг			14	14

Марка сетки	Размеры, мм		n	Масса сетки кг
	B	b		
С 4	2060	200	3	13,1
С 5				21,9
С 6	2660	250	4	15,2
С 7				25,1

Арматура: класса А-III по ГОСТ 5781-82*, Вр-I по ГОСТ 6727-80*.

Инв. N подл. | Подпись и дата | Взам. инв. N

			1993г	1.832.1-18.93.4-11			
Нач.отд	Котов			Сетка С4 ... С7	Стадия	Лист	Листов
Н.конт	Орлова				Р		1
Зав.гр	Гриднева				АП ГИПРОНИСЕЛЬХОЗ		
Техн.	Божко						

Ц00133-05 14

Формат А3

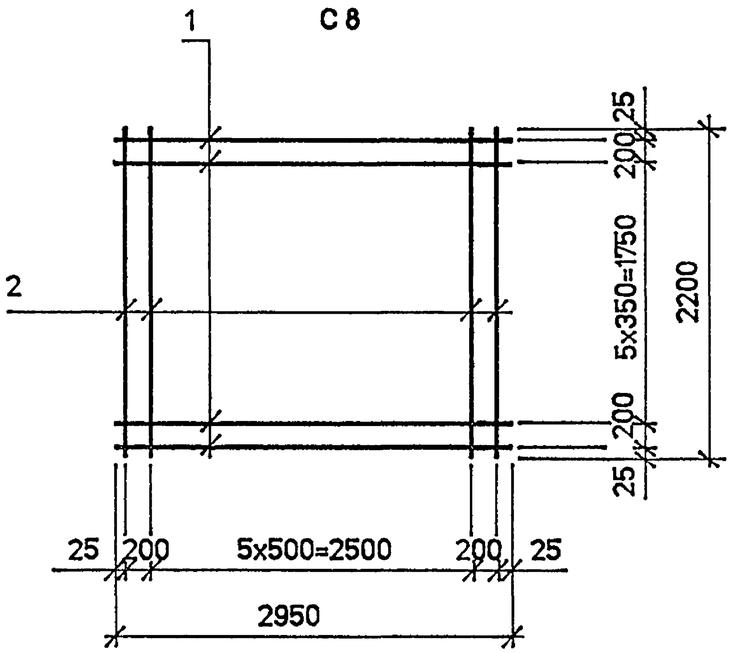

Марка сетки	Поз.	Наименование	Кол.	Масса ед. кг	Масса сетки, кг
С 8	1	ø6 AIII , L=2950	8	0,65	6,8
	2	4 BpI , L=2200	8	0,20	
С 9	1	ø6 AIII , L=6150	10	1,4	17,4
	2	4 BpI , L=2600	14	0,24	

Арматура: класса A-III по ГОСТ 5781-82*, класса Вр-I по ГОСТ 6727-80*

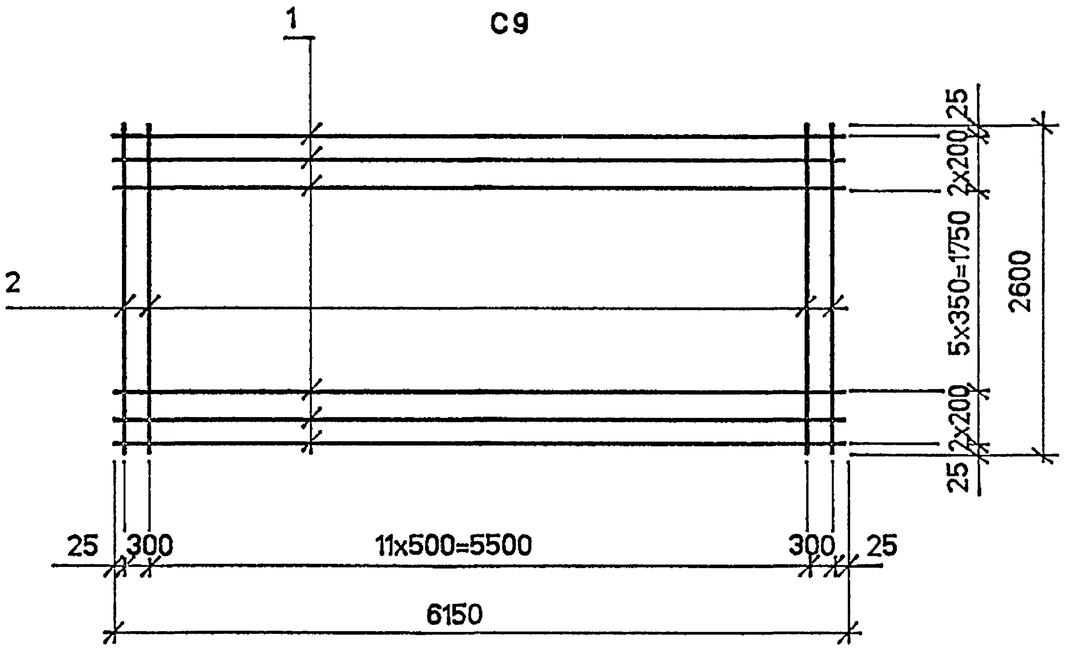

			1993г	1.832.1-18.93.4-12		
Нач.отд	Котов			Сетка С8 , С9	Стадия	Лист	Листов
Н.контр	Орлова				Р		1
Зав.гр	Гриднева				АП ГИПРОНИСЕЛЬХОЗ		
Техник	Божко						

Инв. N подл. | Подпись и дата | Взам. инв. N

Ц00133-05 15 Формат А3

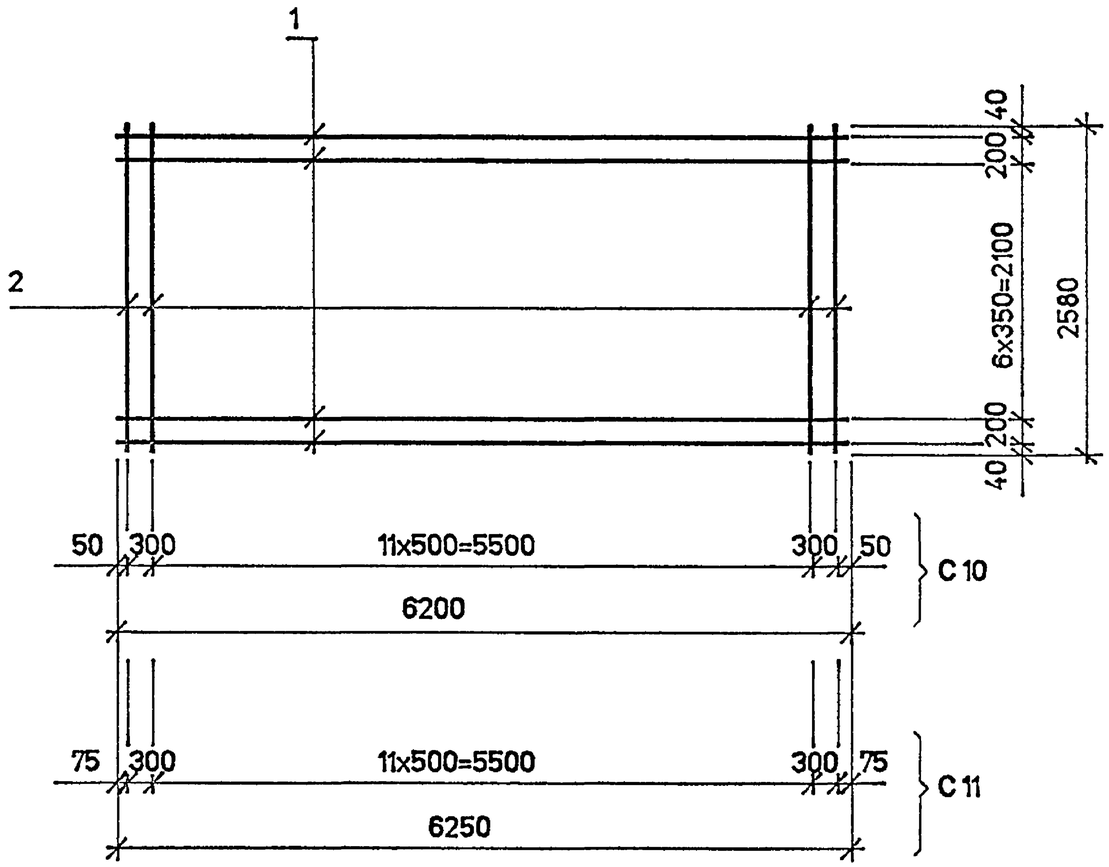

Марка сетки	Поз.	Наименование	Кол.	Масса ед., кг	Масса сетки, кг
С10	1	ø6 AIII , L=6200	9	1,4	16,0
	2	4 BpI , L=2580	14	0,24	
С11	1	ø6 AIII , L=6250	9	1,4	16,0
	2	4 BpI , L=2580	14	0,24	

Арматура: класса А-III по ГОСТ 5781-82*, класса Вр-I по ГОСТ 6727-80*

Инв. N подл. | Подпись и дата | Взам. инв. N

			1993г.	1.832.1 - 18.93.4-13		
Нач.отд	Котов			Сетка С10 , С11	Стадия	Лист	Листов
Н.контр	Орлова				Р		1
Зав.гр	Гриднева				АП ГИПРОНИСЕЛЬХОЗ		
Техник	Божко						

Формат А3

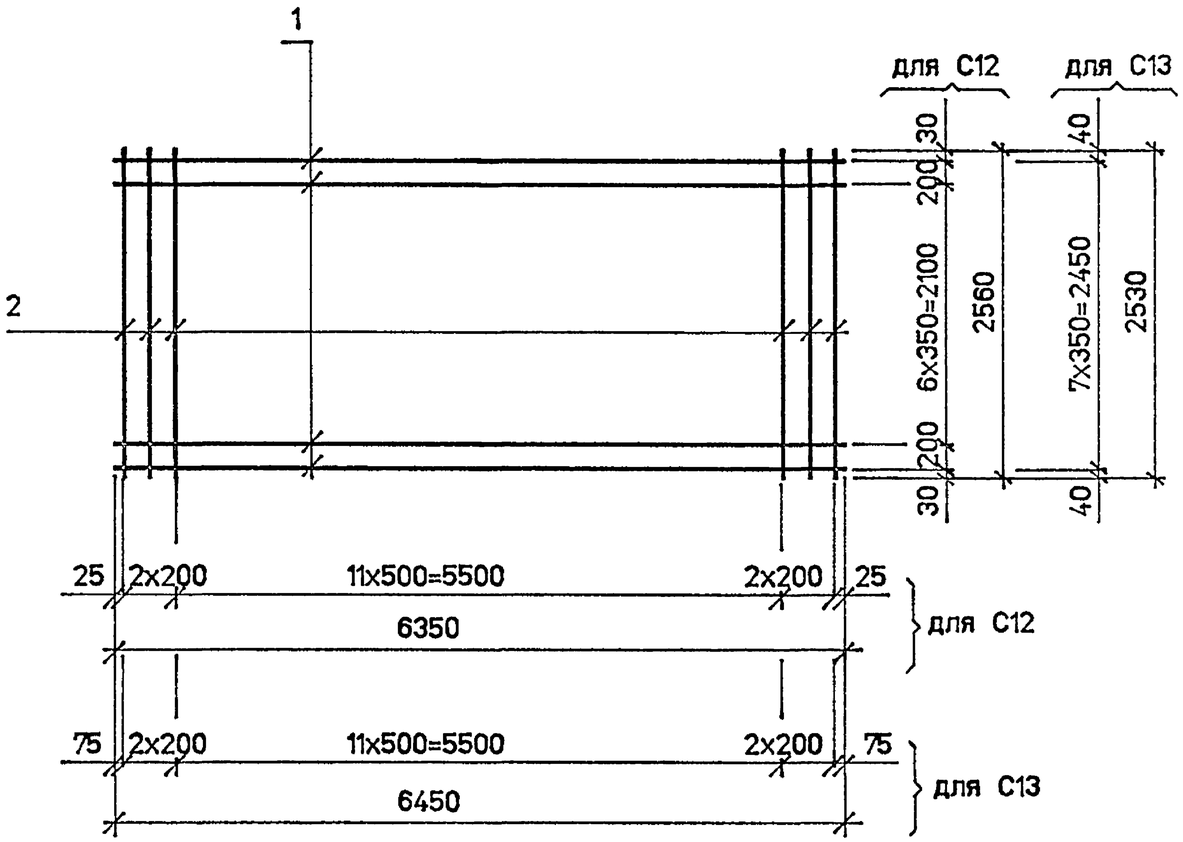

Марка сетки	Поз.	Наименование	Кол.	Масса ед., кг	Масса сетки, кг
С12	1	ø8 AIII , L=6350	9	2,5	26,3
	2	4 BpI , L=2560	16	0,24	
С13	1	ø8 AIII , L=6450	8	2,5	23,7
	2	4 BpI , L=2530	16	0,23	

Арматура: класса А-III по ГОСТ 5781-82*, класса Вр-I по ГОСТ 6727-80*

Инв. N подл. | Подпись и дата | Взам. инв. N

			1993г	1.832.1 - 18 93.4 - 14
Нач.отд	Котов			Сетка С12 , С13
Н.контр	Орлова			
Зав.гр	Гридчова			
Техн.	Божко			

Стадия	Лист	Листов
Р		1

АП ГИПРОНИСЕЛЬХОЗ

Ц 00133-05 17

Формат А3

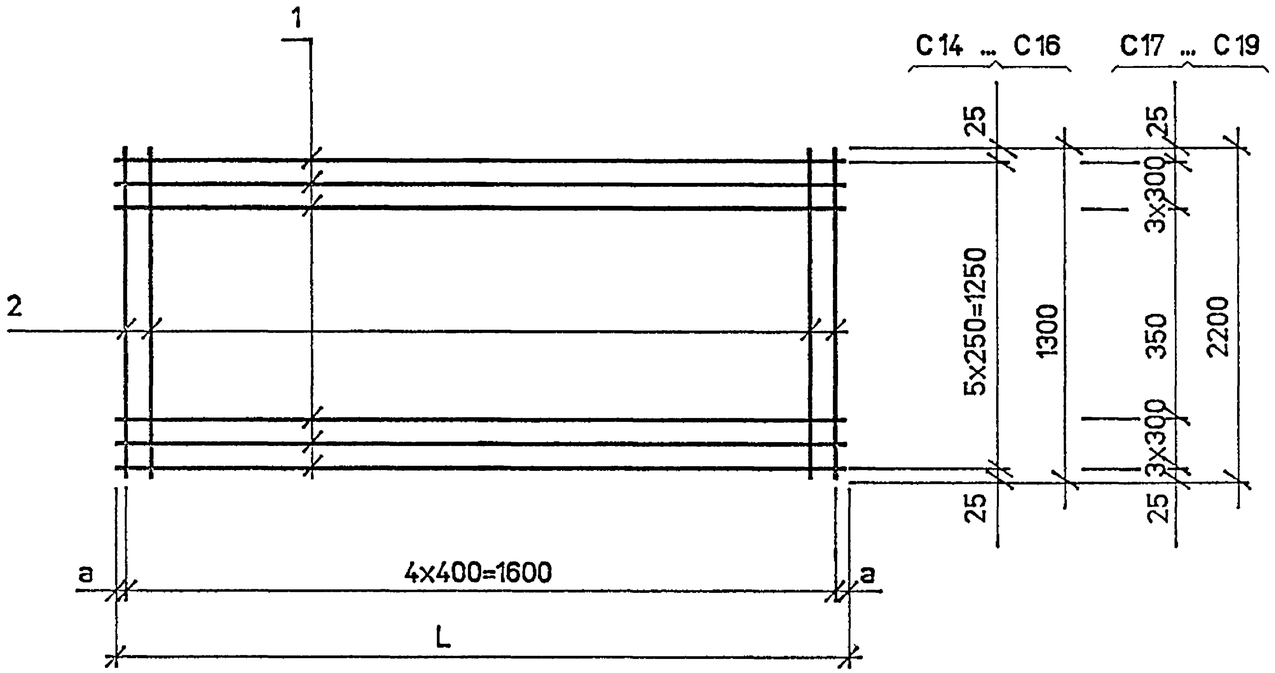

Поз	Наименование	Кол. на С					
		14	15	16	17	18	19
1	ø6 А III , L= 1650 ; 0,37 кг	6			8		
	L= 1700 ; 0,38 кг		6			8	
	L= 1750 ; 0,39 кг			6			8
2	ø4 Вр I , L= 1300 ; 0,13 кг	5	5	5			
	L= 2200 ; 0,20 кг				5	5	5

Арматура: класса А-III по ГОСТ 5781-82 * , класса Вр-I по ГОСТ 6727-80 *

Марка сетки	Размеры, мм		Масса сетки, кг
	L	a	
С 14	1650	25	2,8
С 15	1700	50	2,9
С 16	1750	75	2,9
С 17	1650	25	4,0
С 18	1700	50	4,0
С19	1750	75	4,1

Инв. N подл. | Подпись и дата | Взам. инв. N

Нач.отд	Котов		1993г.
Н.контр	Орлова		
Зав.гр	Гриднева		
Техн.	Божко		

1.832.1 – 18.93.4 – 15

Сетка С 14 ... С 19

Стадия	Лист	Листов
Р		1

АП ГИПРОНИСЕЛЬХОЗ

Ц00133-05 18

Формат А3

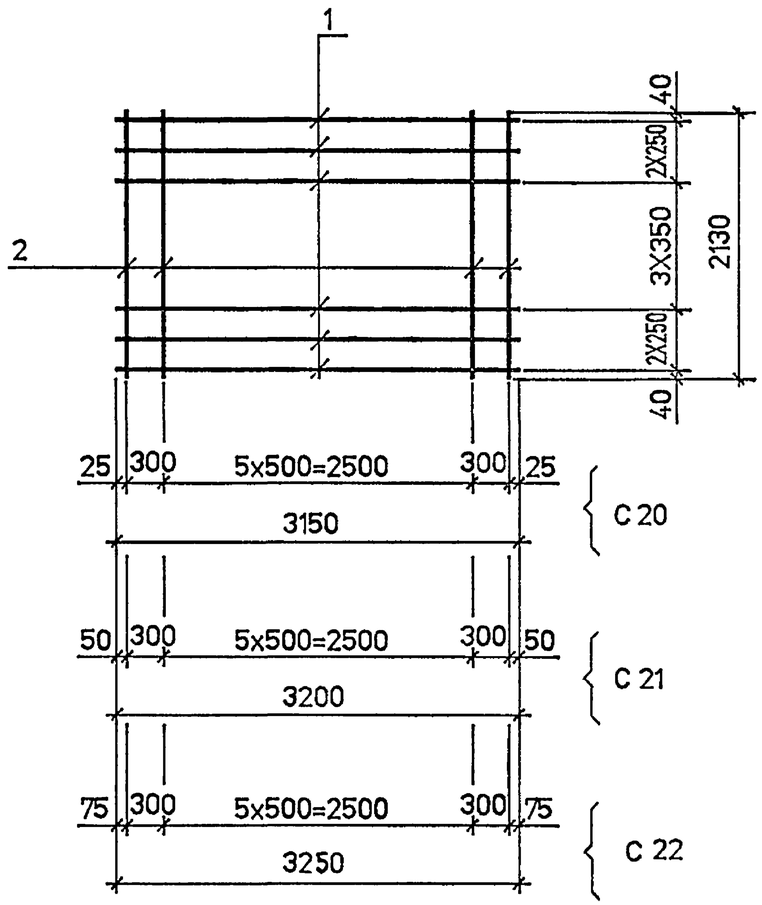

Марка сетки	Поз.	Наименование	Кол.	Масса ед., кг	Масса сетки, кг
С20	1	ø6 AIII , L=3150	8	0,70	7,2
	2	4 BpI , L=2130	8	0,20	
С21	1	ø6 AIII , L=3200	8	0,71	7,3
	2	4 BpI , L=2130	8	0,20	
С22	1	ø6 AIII , L=3250	8	0,72	7,4
	2	4 BpI , L=2130	8	0,20	

Арматура: класса А-III по ГОСТ 5781-82*, класса Вр-I по ГОСТ 6727-80*

Инв. N подл. | Подпись и дата | Взам. инв. N

			1993	1.832.1 - 18.93.4 - 16
Нач.отд	Котов			Сетка С20 ... С22
Н.контр	Орлова			
Зав.гр	Гриднова			
Техник	Божко			

Стадия	Лист	Листов
Р		1

АП ГИПРОНИСЕЛЬХОЗ

С4.1 ... С19.1
см. рис. 1

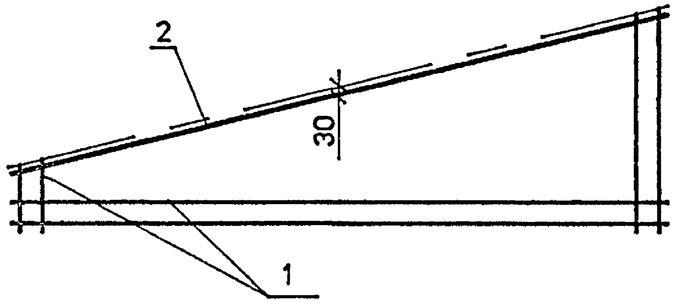

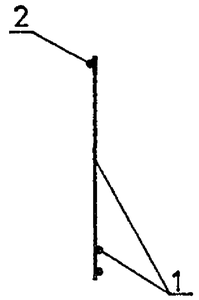

Рис. 1
(С4 ... С19)

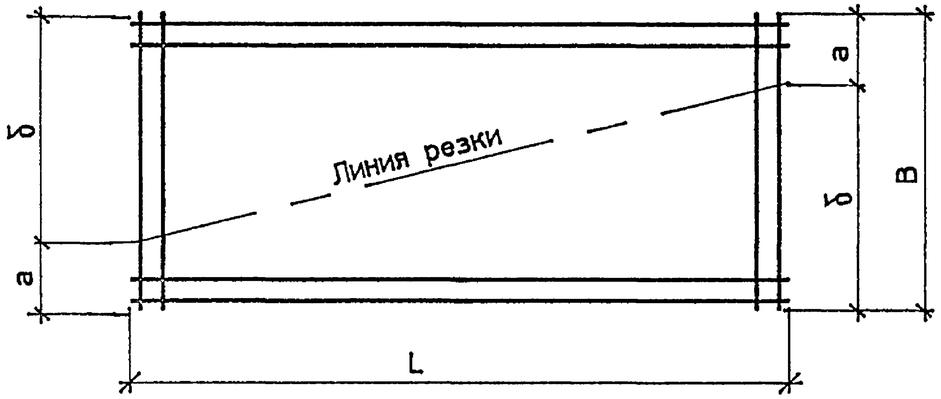

Марка сетки	Размеры, мм				Масса сетки, кг
	L	B	a	б	
С 4.1	5950	2060	280	1780	8,0
С 5.1					13,4
С 6.1		2660	580	2080	9,0
С 7.1					15,0
С 8.1	2950	2200	720	1480	4,1
С 9.1	6150	2600	520	2080	10,1
С 10.1	6200	2580	500		9,4
С 11.1	6250				9,4
С 12.1	6350	2560	480		15,8
С 13.1	6450	2530	450		14,5
С 14.1	1650	1300	420	880	1,8
С 15.1	1700				1,9
С 16.1	1750				1,9
С 17.1	1650	2200	870	1330	2,4
С 18.1	1700				2,4
С 19.1	1750				2,5

1. Арматурный стержень поз.2 приварить к сетке поз.1 электросварочными клещами. В местах стыковки трех стержней, при невозможности приварки клещами, стержень (поз.2) привязать к сетке вязальной проволокой.
2. Арматура: класса А-III по ГОСТ 5781-82*.

Марка	Поз.	Наименование	Кол	Обозначение документа
С 4.1	1	1/2 сетки С4	1	
	2	ø6 AIII, L= 6140 ; 1,4 кг	1	без черт.
С 5.1	1	1/2 сетки С5	1	
	2	ø8 AIII, L= 6140 ; 2,4 кг	1	без черт.
С 6.1	1	1/2 сетки С6	1	
	2	ø6 AIII, L= 6140 ; 1,4 кг	1	без черт.
С 7.1	1	1/2 сетки С7	1	
	2	ø8 AIII, L= 6140 ; 2,4 кг	1	без черт.
С 8.1	1	1/2 сетки С8	1	
	2	ø6 AIII, L= 3050 ; 0,68 кг	1	без черт.
С 9.1	1	1/2 сетки С9	1	
	2	ø6 AIII, L= 6350 ; 1,4 кг	1	без черт.
С 10.1	1	1/2 сетки С10	1	
	2	ø6 AIII, L= 6400 ; 1,4 кг	1	без черт.
С 11.1	1	1/2 сетки С11	1	
	2	ø6 AIII, L= 6450 ; 1,4 кг	1	без черт.
С 12.1	1	1/2 сетки С12	1	
	2	ø8 AIII, L= 6550 ; 2,6 кг	1	без черт.
С 13.1	1	1/2 сетки С13	1	
	2	ø8 AIII, L= 6650 ; 2,6 кг	1	без черт.
С 14.1	1	1/2 сетки С14	1	
	2	ø6 AIII, L= 1700 ; 0,38 кг	1	без черт.
С 15.1	1	1/2 сетки С15	1	
	2	ø6 AIII, L= 1760 ; 0,39 кг	1	без черт.
С 16.1	1	1/2 сетки С16	1	
	2	ø6 AIII, L= 1810 ; 0,40 кг	1	без черт.
С 17.1	1	1/2 сетки С17	1	
	2	ø6 AIII, L= 1700 ; 0,38 кг	1	без черт.
С 18.1	1	1/2 сетки С18	1	
	2	ø6 AIII, L= 1760 ; 0,39 кг	1	без черт.
С 19.1	1	1/2 сетки С19	1	
	2	ø6 AIII, L= 1810 ; 0,40 кг	1	без черт.

Подпись и дата | Взам. инв. N | Инв. N подл.

			1993г.	1.832.1-18.93.4-17			
Нач.отд	Котов			Сетка С4.1 ... С19.1	Стадия	Лист	Листов
Н.конт	Орлова				Р		1
Зав.гр	Гриднева				АП ГИПРОНИСЕЛЬХОЗ		
Техн.	Божко						

Ц00133-05 20
Формат А3

Марка	Поз.	Наименование	Кол.	Обозначение документа	Масса, кг
С 20.1	1	1/2 сетки С 20	1		4,3
	2	ø6 AIII , L=3260 ; 0,72 кг	1	без черт.	
С 21.1	1	1/2 сетки С 21	1		4,4
	2	ø6 AIII , L=3310 ; 0,74 кг	1	без черт.	
С 22.1	1	1/2 сетки С 22	1		4,5
	2	ø6 AIII , L=3360 ; 0,75 кг	1	без черт.	

С 20.1 ... С 22.1

см. рис. 1

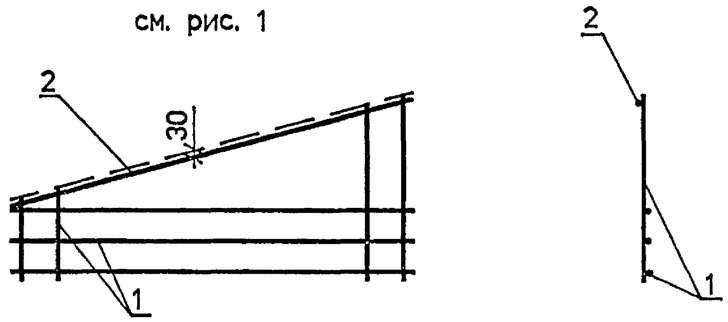

Рис. 1

(С 20 ... С 22)

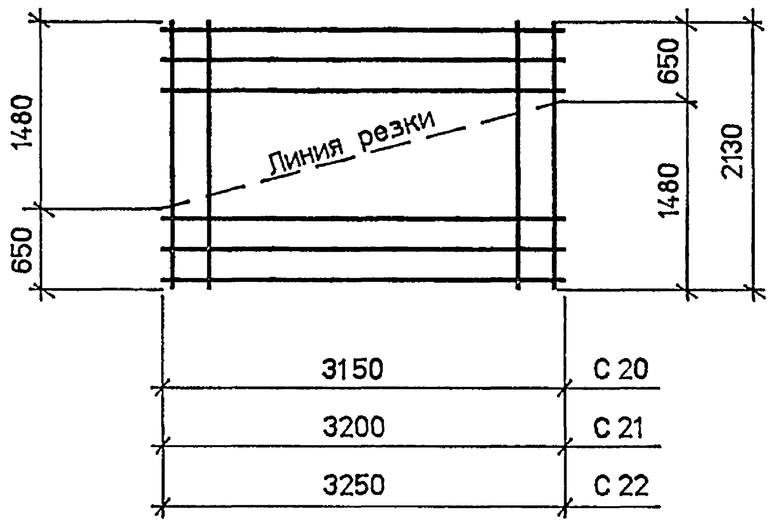

1. Арматурный стержень поз.2 приварить к сетке поз.1 электросварочными клещами. В местах стыковки трех стержней, при невозможности приварки клещами, стержень (поз.2) привязать к сетке вязальной проволокой.
2. Арматура класса А-III по ГОСТ 5781-82*

			1993г	1.832.1 - 18.93 4 - 18		
Нач.отд	Котов			Сетка С 20.1 ... С 22.1	Стадия	Лист	Листов
Н.конт	Орлова				Р		1
Зав.гр	Гриднева				АП ГИПРОНИСЕЛЬХОЗ		
Техн.	Божко						

Инв. N подл. | Подпись и дата | Взам. инв. N

Ц.00133-05 21

Формат А3

С 9.1П ... С22.1П

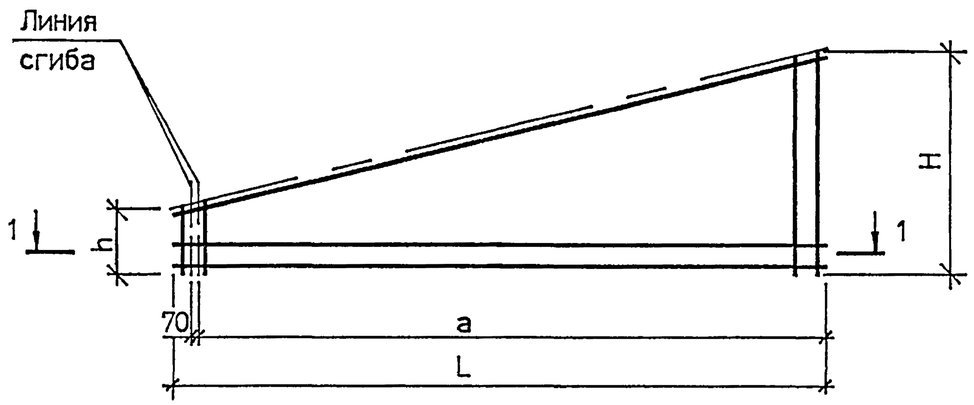

1 - 1

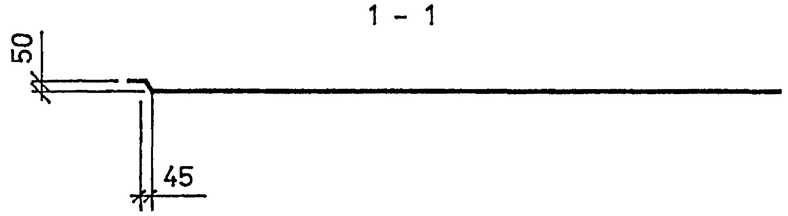

С 9.1Л ... С22.1Л - зеркальное отражение С 9.1П ... С22.1П

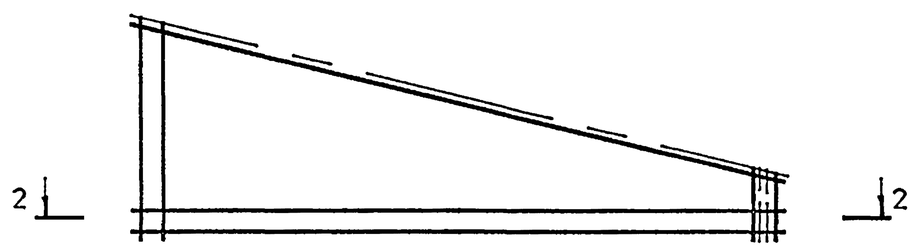

2 - 2

Марка сетки	Размеры, мм				Масса сетки, кг
	L	H	h	a	
С 9.1 П	6150	2080	520	5970	10.1
С 9.1 Л					
С 10.1 П	6200		500		9.4
С 10.1 Л					
С 11.1 П	6250				
С 11.1 Л					
С 12.1 П	6350		480		15.8
С 12.1 Л					
С 13.1 П	6450		450		14.5
С 13.1 Л					
С 14.1 П	1650	880	420	1470	1.8
С 14.1 Л					
С 15.1 П	1700				1.9
С 15.1 Л					
С 16.1 П	1750				
С 16.1 Л					
С 17.1 П	1650	1330	870		2.4
С 17.1 Л					
С 18.1 П	1700				
С 18.1 Л					
С 19.1 П	1750				2.5
С 19.1 Л					
С 20.1 П	3150	1480	650	2970	4.2
С 20.1 Л					
С 21.1 П	3200				4.3
С 21.1 Л					
С 22.1 П	3250				4.4
С 22.1 Л					

Сетки С9.1 П,Л ... С22.1П,Л с индексами " П , Л " выполняются по данному чертежу соответственно из сеток С9.1 ... С22.1 см.

			1993г	1.832.1 - 18.93.4 - 19
Нач.отд	Котов			Сетка С 9.1П ... С 22.1Л
Н.контр	Еланешникова			Стадия: Р; Лист: ; Листов: 1
Зав.гр	Гриднева			АП ГИПРОНИСЕЛЬХОЗ
Техн.	Божко			

Ц 00133-05 22

Формат А3

Взам. инв. N | Подпись и дата | Инв. N подл.

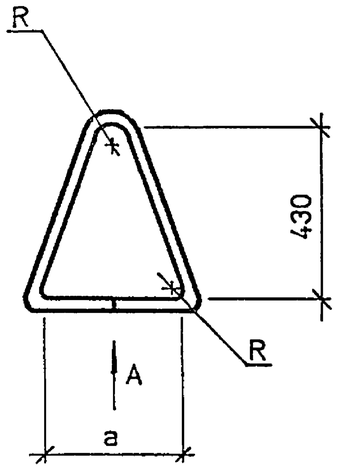

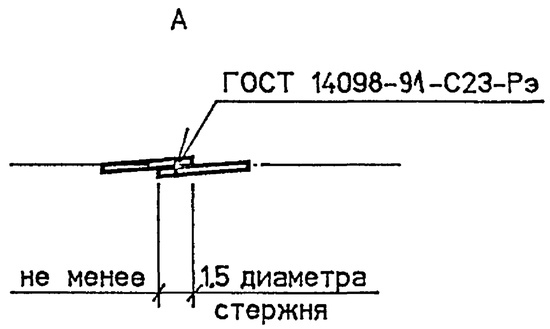

Марка петли	Размеры, мм				Масса петли, кг
	ø	a	R	Длинна заготовки	
ПМ 10-1	10	330	30	1320	0,81
ПМ 12-1	12			1320	1,2
ПМ 14-1	14			1330	1,6
ПМ 16-1	16			1340	2,1
ПМ 16-2		500		1600	2,5
ПМ 18-1	18	330		1360	2,7
ПМ 18-2		500		1610	3,2
ПМ 20-1	20	330	40	1380	3,4
ПМ 20-2		500		1630	4,0
ПМ 22-1	22	500		1640	4,9
ПМ 25-1	25			1670	6,4

Взам. инв. N | Подпись и дата | Инв. N подл.

1993г

1.832.1 - 18.93.4 - 20

Нач.отд	Котов		
Н.контр	Орлова		
Зав.гр	Гриднева		
Техн.	Божко		

Петля для подъема ПМ10-1 ... ПМ25-1

Стадия	Масса	Масштаб
р	см.табл	-

Лист | Листов 1

Класс А-I ГОСТ 5781-82*

АП ГИПРОНИСЕЛЬХОЗ

Формат А4

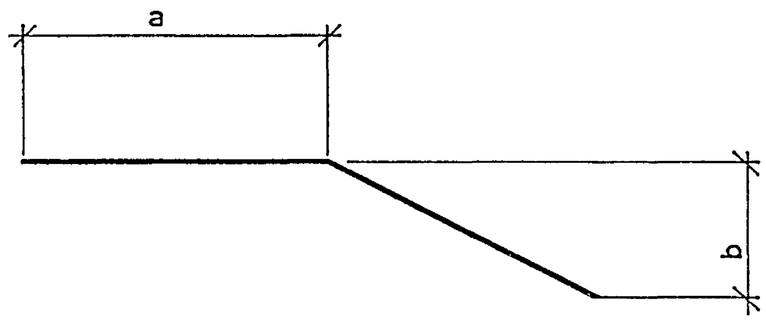

Марка изделия	Наименование	Размеры, мм		Масса изделия кг
		a	b	
А1	ø6 AIII, L=6120	3060	1460	1,4
А2	ø8 AIII, L=6120	3060	1460	2,4
А3	ø6 AIII, L=3060	1530	760	0,68

Взам. инв. N | Подпись и дата | Инв. N подл.

1993г

1.832.1 - 18.93.4 - 21

Нач.отд	Котов		
Н.контр	Орлова		
Зав.гр	Гриднева		
Техн.	Божко		

Стержень арматурный А1 ... А3

Стадия	Масса	Масштаб
р	см.табл	-

Лист | Листов 1

Класс А-III, ГОСТ 5781-82*

АП ГИПРОНИСЕЛЬХОЗ

Ц.00133-05 23

Формат А4

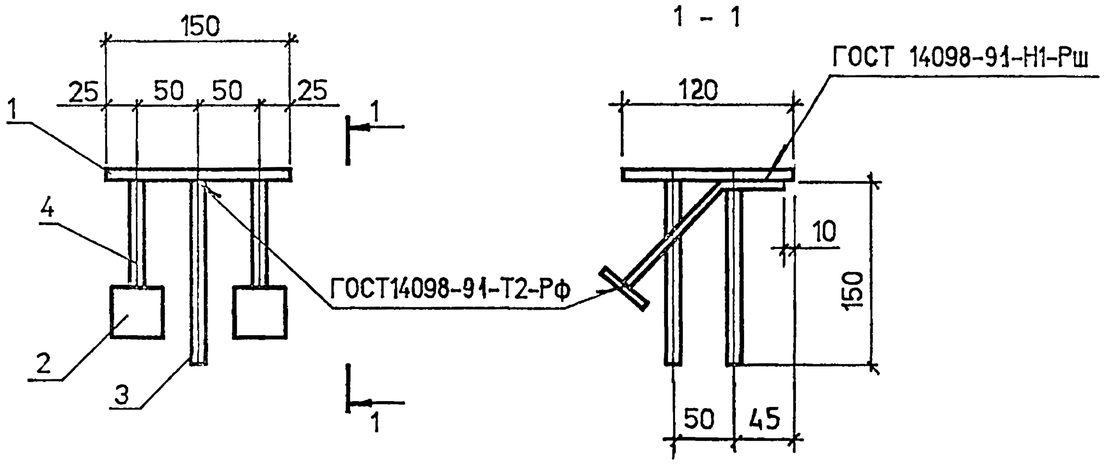

Поз.4

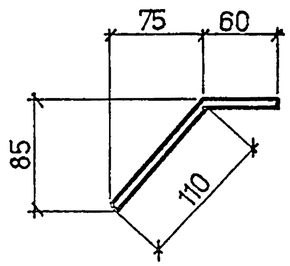

Поз.	Наименование	Кол.	Масса, ед.,кг	Масса изделия, кг
1	Полоса 8х150х120 ГОСТ103-76*	1	1,1	1,7
2	Полоса 8х40х40 ГОСТ103-76*	2	0,10	
3	ø10 AIII ГОСТ5781-82*, L=150	2	0,09	
4	ø10 AIII ГОСТ5781-82*, L=170	2	0,10	

Полоса из стали Ст3кп 3-1 по ГОСТ 535-88 .

			1993г	1.832.1 - 18.93.4 - 22
Нач.отд	Котов			Изделие закладное МН 1
Н.контр	Орлова			Стадия: р; Лист: ; Листов: 1
Зав.гр	Гриднева			АП ГИПРОНИСЕЛЬХОЗ
Техн.	Божко			

Инв. N подл. | Подпись и дата | Взам. инв. N

Формат А4

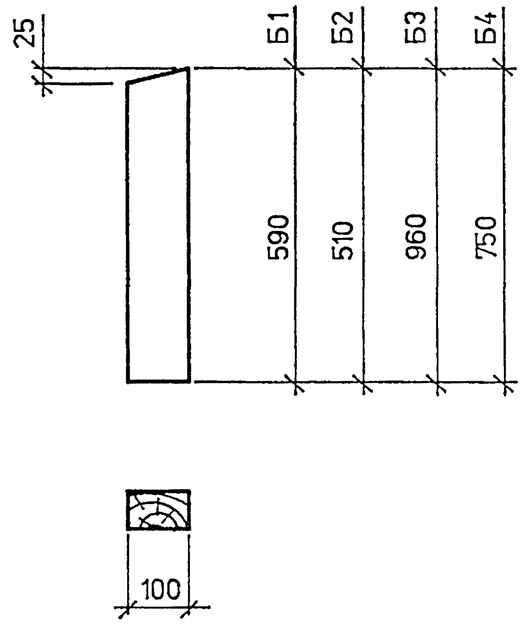

Марка изделия	Наименование	Объем изделия м³	Масса изделия кг
Б1	Брусок 60х100 , L=590	0,0036	1,8
Б2	Брусок 60х100 , L=510	0,0031	1,6
Б3	Брусок 60х100 , L=960	0,0058	2,9
Б4	Брусок 60х100 , L=750	0,0045	2,3

			1993г	1.832.1 - 18.93.4 - 23
Нач.отд	Котов			Брусок деревянный Б1 ... Б4
Н.контр	Орлова			Стадия: р; Масса: см.табл; Масштаб: -
Зав.гр	Гриднева			Лист: ; Листов: 1
Техн.	Божко			Пиломатериалы ГОСТ 8486-86*Е / сосна или ель $\varphi \leq 20$
				АП ГИПРОНИСЕЛЬХОЗ

Инв. N подл. | Подпись и дата | Взам. инв. N

Ц 00133-05 24

Формат А4

1

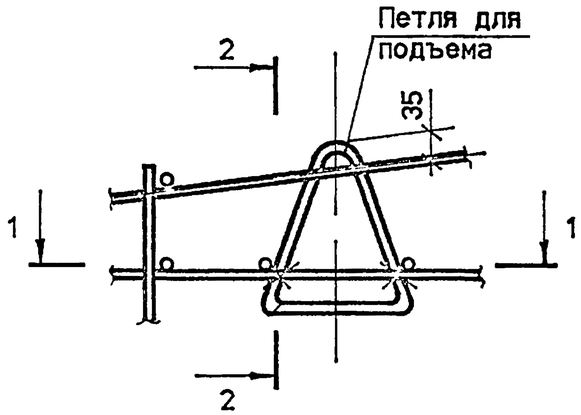

2 - 2

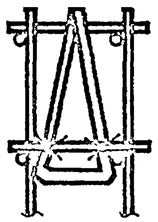

1 - 1

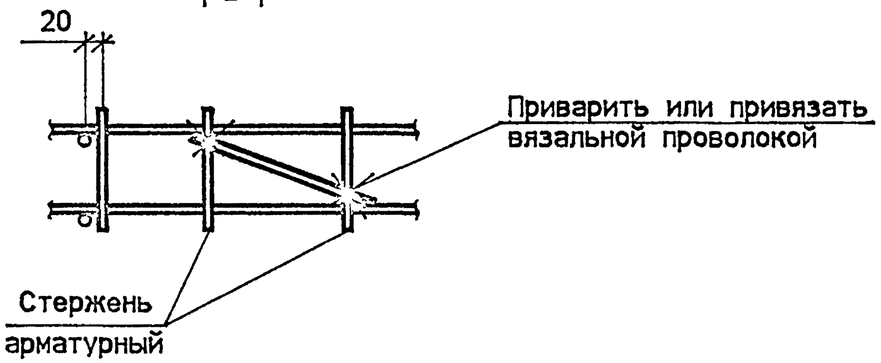

2

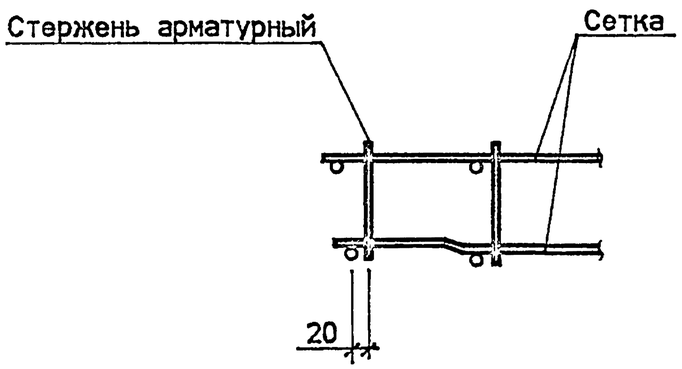

3

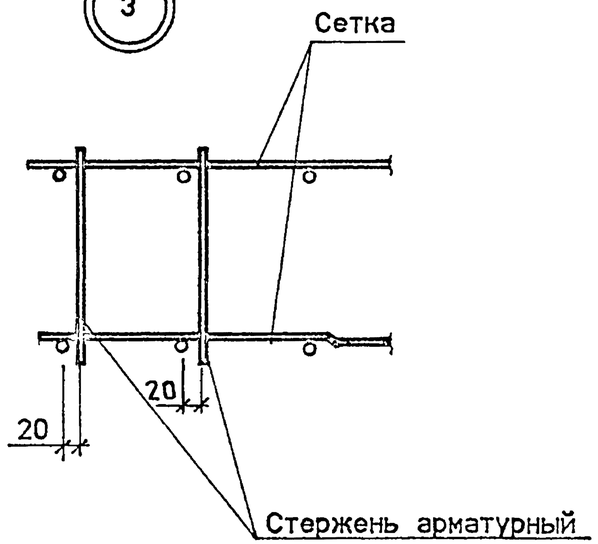

4

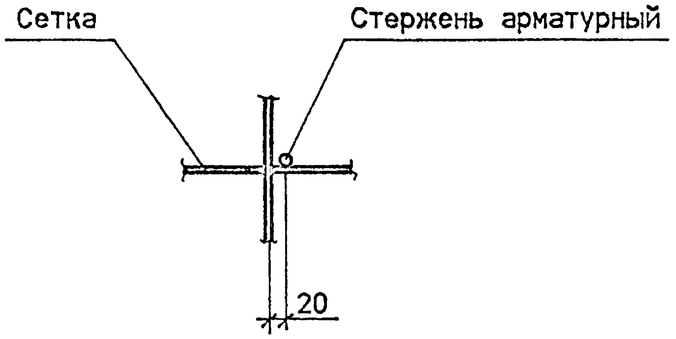

			1993г.	1.832.1 - 18.93.4 - 24		
Нач.отд	Котов			Узел 1 ... 4	Стадия	Лист	Листов
Н.контр	Орлова				Р		1
Зав.гр	Гриднова				АП ГИПРОНИСЕЛЬХОЗ		
Техн.	Божко						

Инв. N подл. | Подпись и дата | Взам. инв. N