ТИПОВЫЕ СТРОИТЕЛЬНЫЕ КОНСТРУКЦИИ , ИЗДЕЛИЯ И УЗЛЫ ЗДАНИЙ И СООРУЖЕНИЙ

# СЕРИЯ 1.832.1 – 18.93

# СТЕНОВЫЕ ДВУХСЛОЙНЫЕ ПАНЕЛИ ИЗ ЛЕГКИХ БЕТОНОВ ДЛЯ СЕЛЬСКОХОЗЯЙСТВЕННЫХ ЗДАНИЙ

## ВЫПУСК 2

АРМАТУРНЫЕ И ЗАКЛАДНЫЕ ИЗДЕЛИЯ . ДЛЯ ПАНЕЛЕЙ ГОРИЗОНТАЛЬНОЙ РАЗРЕЗКИ .
РАБОЧИЕ ЧЕРТЕЖИ

Ц 00133-03

ТИПОВЫЕ СТРОИТЕЛЬНЫЕ КОНСТРУКЦИИ , ИЗДЕЛИЯ И УЗЛЫ ЗДАНИЙ И СООРУЖЕНИЙ

# СЕРИЯ 1.832.1 – 18.93

# СТЕНОВЫЕ ДВУХСЛОЙНЫЕ ПАНЕЛИ ИЗ ЛЕГКИХ БЕТОНОВ ДЛЯ СЕЛЬСКОХОЗЯЙСТВЕННЫХ ЗДАНИЙ

## ВЫПУСК 2

АРМАТУРНЫЕ И ЗАКЛАДНЫЕ ИЗДЕЛИЯ ДЛЯ ПАНЕЛЕЙ ГОРИЗОНТАЛЬНОЙ РАЗРЕЗКИ .

РАБОЧИЕ ЧЕРТЕЖИ


РАЗРАБОТАНЫ :

АП ГИПРОНИСЕЛЬХОЗ
Главный инженер — В.А.Чернояров
Начальник отд. — И.Н.Котов

НИИЖБ
Зам. директора — Т.И.Мамедов
Зав. сектором — И.Е.Путляев

ЦНИИЭПсельстрой
Зам. директора — В.А.Заренин
Зав. лабораторией — В.А.Бенц



УТВЕРЖДЕНЫ :

Главным управлением проектирования и инженерных изысканий Госстроя России, письмо от 07.12.93 N 9–3–2/263.

Введены в действие с 01.01.94, приказ АП ГИПРОНИСЕЛЬХОЗ N 173–n от 14.12.93

| Обозначение документа | Наименование | Стр. |
|---|---|---|
| 1.832.1-18.93.2 -ТТ | Технические требования | 3 |
| - 1 | Каркас пространственный КП1 ... КП4 | 4 |
| - 2 | Каркас пространственный КП5 ... КП9 | 5 |
| - 3 | Каркас пространственный КП10 ... КП14 | 6 |
| - 4 | Каркас пространственный КП15 ... КП21 | 7 |
| - 5 | Каркас пространственный КП22 ... КП28 | 8 |
| - 6 | Каркас пространственный КП29 ... КП34 | 9 |
| - 7 | Каркас пространственный КП35 ... КП38 | 10 |
| - 8 | Каркас пространственный КП39 ... КП44 | 11 |
| - 9 | Каркас пространственный КП45 ... КП48 | 12 |
| - 10 | Каркас пространственный КП49 ... КП54 | 13 |
| - 11 | Каркас пространственный КП55 ... КП58 | 14 |
| - 12 | Каркас пространственный КП59 ... КП64 | 15 |
| - 13 | Каркас пространственный КП65 ... КП68 | 16 |
| - 14 | Каркас пространственный КП69 ... КП72 | 17 |
| - 15 | Каркас пространственный КП73 ... КП76 | 18 |
| - 16 | Каркас пространственный КП77 ... КП80 | 19 |
| - 17 | Каркас пространственный КП81 ... КП84 | 20 |
| - 18 | Каркас пространственный КП85 ... КП88 | 21 |
| - 19 | Каркас пространственный КП89 ... КП92 | 22 |
| - 20 | Каркас пространственный КП93 ... КП96 | 23 |
| - 21 | Каркас пространственный КП97 ... КП100 | 24 |
| - 22 | Каркас пространственный КП101 ... КП104 | 25 |
| - 23 | Каркас пространственный КП105 , КП106 | 26 |
| - 24 | Каркас пространственный КП107 , КП108 | 27 |
| - 25 | Каркас пространственный КП109 , КП110 | 28 |
| - 26 | Каркас пространственный КП111 ... КП115 | 29 |
| - 27 | Каркас пространственный КП116 , КП117 | 30 |
| - 28 | Каркас пространственный КП118 ... КП122 | 31 |
| - 29 | Каркас пространственный КП123 ... КП124 | 32 |
| - 30 | Каркас пространственный КП125 , КП126 | 33 |
| - 31 | Каркас пространственный КП127 ... КП131 | 34 |
| - 32 | Каркас пространственный КП132 ... КП137 | 35 |
| - 33 | Каркас пространственный КП138 ... КП141 | 36 |
| - 34 | Каркас пространственный КП142 ... КП145 | 37 |
| - 35 | Каркас пространственный КП146 ... КП149 | 38 |
| - 36 | Каркас пространственный КП150 ... КП153 | 39 |
| - 37 | Каркас пространственный КП154 ... КП157 | 40 |
| - 38 | Каркас пространственный КП158 ... КП161 | 41 |
| - 39 | Каркас Кр 1 ... Кр 14 | 42 |
| - 40 | Каркас Кр 15 ... Кр 23 | 43 |
| - 41 | Каркас Кр 24 ... Кр 28 | 44 |
| - 42 | Каркас Кр 29 ... Кр 35 | 45 |
| - 43 | Каркас Кр 36 ... Кр 41 | 46 |
| - 44 | Каркас Кр 42 ... Кр 44 | 47 |
| - 45 | Каркас Кр 45 ... Кр 50 | 48 |
| - 46 | Каркас Кр 51 ... Кр 54 | 49 |
| - 47 | Петля для подъема ПМ | 50 |
| - 48 | Изделие закладное МН1 | 51 |
| - 49 | Стержень арматурный А1 , А2 | 51 |
| - 50 | Узел 1 ... 3 | 52 |


Взам. инв. N | Подпись и дата | Инв. N подл.

| | | | 1993г. |
|---|---|---|---|
| Нач.отд | Котов | | |
| Н.контр | Орлова | | |
| Зав.гр | Гриднева | | |
| Техн. | Божко | | |

1.832.1-18.93.2

Содержание

| Стадия | Лист | Листов |
|---|---|---|
| Р | | 1 |

АП ГИПРОНИСЕЛЬХОЗ

Ц00133-03 3

Формат А3

1. Настоящие технические требованиях распространяются на арматурные и закладные изделия стеновых двухслойных панелей из легких бетонов для сельскохозяйственных производственных зданий .

2. Рабочие чертежи панелей приведены в выпуске 1 настоящей серии .

3. Арматурные и закладные изделия должны отвечать требованиям ГОСТ 10922-90 " Арматурные и закладные изделия сварные, соединения сварные арматуры и закладных изделий железобетонных конструкций . Общие технические условия ."

4. Арматурные стержни должны быть выправлены, очищены от ржавчины , масляных и других загрязнений .

5. Арматурные сетки и каркасы должны изготавливаться при помощи контактной точечной сварки К 1 -Кт в соответствии с требованиями ГОСТ 14098-91 " Соединения сварные арматуры и закладных изделий железобетонных конструкций .Типы , конструкции и размеры ". Сварку изделий производить во всех точках пересечения стержней . Каждое изделие должно иметь бирку с указанием его марки . Результаты приемочного контроля должны быть занесены в журнал ОТК .

6. На чертежах размеры сеток и каркасов даны по осям и торцам стержней .

7. Замкнутые монтажные петли должны изготовляться на станках - - автоматах , позволяющих механизировать процесс их производства . Замкнутость петель обеспечивается контактной точечной или стыковой сваркой концов стержней .

8. Объединение плоских каркасов и монтажных петель в пространственный следует производить в следующем порядке :

- установить на один из плоских каркасов пространственного каркаса панели замкнутые монтажные петли ( рис. 1 ) ;
- повернуть петли в плоскости каркаса до полного соприкосновения с продольной арматурой каркаса и зафиксировать ее положение точечной сваркой или вязальной проволокой ( рис. 2 ) ;
- собрать пространственный каркас из плоских каркасов .

Причем , плоский каркас с двумя замкнутыми монтажными петлями расположить вторым от верха панели с привязкой , указанной на рабочих чертежах .

Объединение плоских каркасов в пространственные производить с помощью электросварочных клещей .

9. Сварку закладных изделий следует производить в соответствии с ГОСТ 14098-91 и СНиП 3.03.01-87 .

10. Монтажные петли должны изготовляться из горячекатаной арматурной стали класса А-I по ГОСТ 5781-82* марок Ст 3пс или Ст 3сп по ГОСТ 380-88 .

Сталь марки Ст 3 пс не допускается применять для изготовления петель, предназначеных для подъема и монтажа панелей при температуре ниже минус 40°С

11. В зависимости от расчетной температуры наружного воздуха наиболее холодной пятидневки марку стали закладных изделий принимать по таблице

| Расчетная температура наружного воздуха, °С | Марка стали | ГОСТ |
|---|---|---|
| до минус 40 | Ст 3 кп 3 - 1 | 535 - 88 |
| от минус 40 до минус 50 | Ст 3 сп 5 - 1 | |
| В рабочей документации на панели марки стали указаны для расчетной температуры до минус 40 °С | | |

12. Арматурные изделия изготовляются из арматурной стали А-III по ГОСТ 5781-82*, обыкновенной арматурной проволоки периодического профиля класса Вр-I по ГОСТ 6727-80*.

13. Открытые поверхности закладных изделий должны быть защищены антикоррозионным покрытием согласно требованиям главы СНиП 2.03.11-85, и указаниям , приведенным в составе проекта здания .

Рис. 1

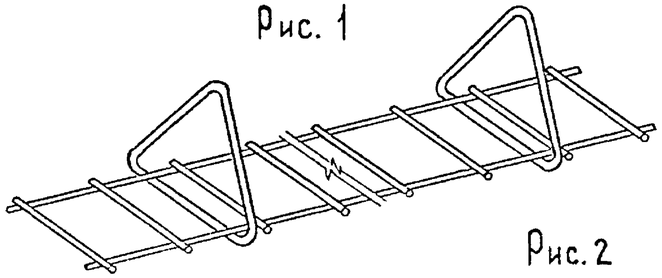

Рис. 2

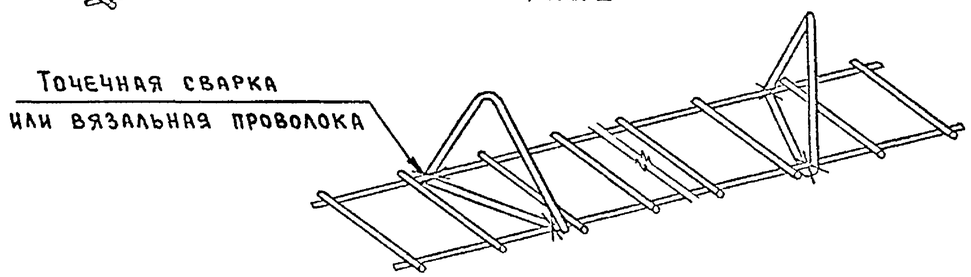


| | | | | | | |
|---|---|---|---|---|---|---|
| | | | 1993г. | 1.832.1 - 18.93.2-ТТ | | |
| Нач.отд | Котов | | | Технические требования | Стадия | Лист | Листов |
| Зав.гр | Гриднева | | | | Р | | 1 |
| | | | | | АП ГИПРОНИСЕЛЬХОЗ | | |

Инв. N подл. | Подпись и дата | Взам. инв. N

Ц00155-03 4

Формат А3

КП 1 , КП 2

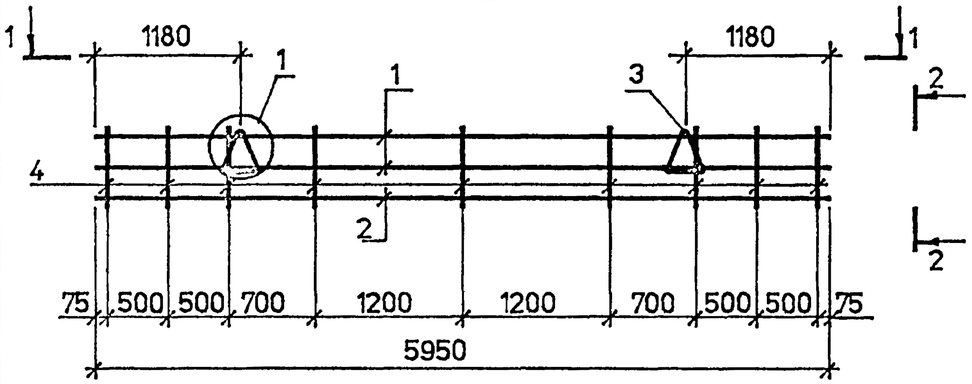


2 - 2

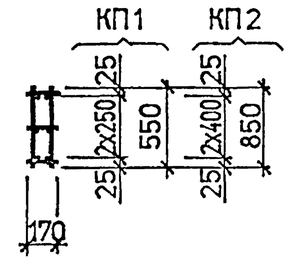


1 - 1

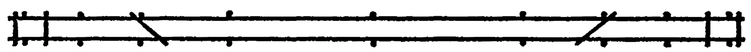

КП 3 остальное см. КП 1 , КП2

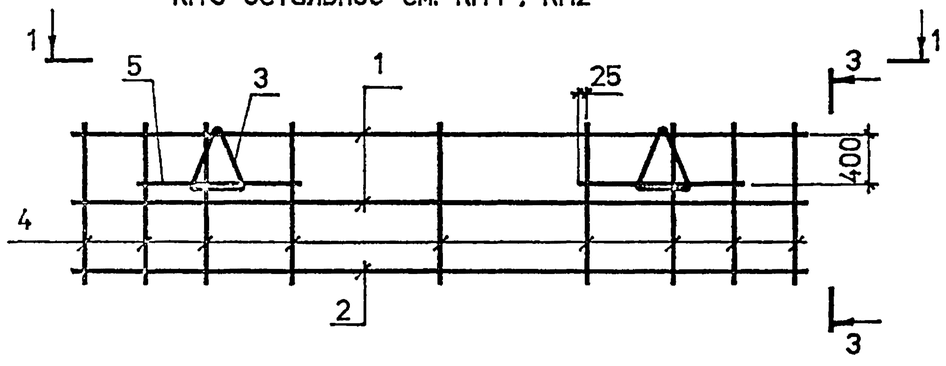


3 - 3

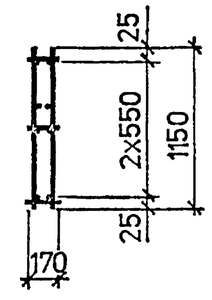


КП 4 остальное см. КП 1 , КП2

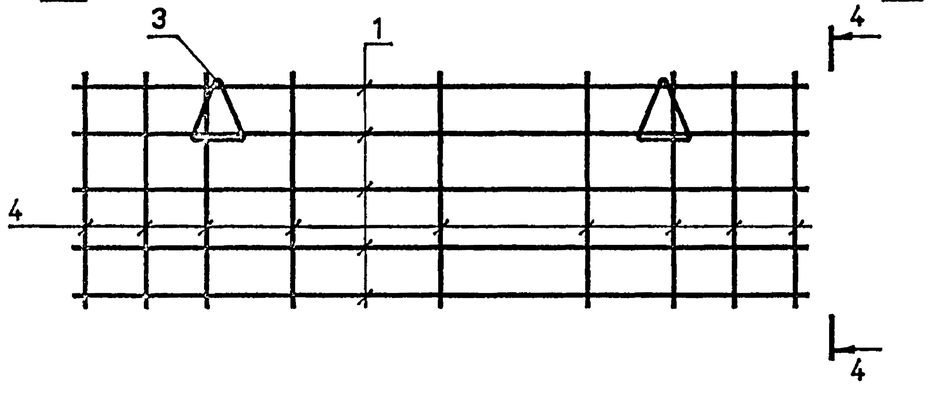


4 - 4

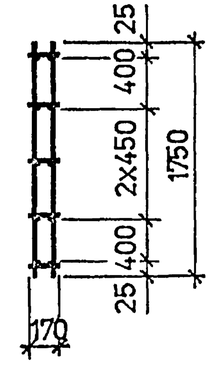


| Поз. | Наименование | Кол. на КП | | | | Обозначение документа |
|---|---|---|---|---|---|---|
| | | 1 | 2 | 3 | 4 | |
| 1 | Каркас Кр 1 | 2 | 2 | 2 | 5 | 1.832.1 - 18.93.2 - 39 |
| 2 | Каркас Кр 2 | | 1 | 1 | | |
| | Каркас Кр 3 | 1 | | | | |
| 3 | Петля для подъема ПМ 10-1 | 2 | | | | 1.832.1 - 18.93.2 - 47 |
| | ПМ 12-3 | | 2 | | | |
| | ПМ 14-2 | | | 2 | | |
| | ПМ 16-2 | | | | 2 | |
| 4 | ø4 BpI , L = 550 ; 0,05 кг | 18 | | | | без черт. |
| | L = 850 ; 0,08 кг | | 18 | | | |
| | L = 1150 ; 0,11 кг | | | 18 | | |
| | L = 1750; 0,16 кг | | | | 18 | |
| 5 | ø4 BpI , L = 1250; 0,12 кг | | | 4 | | |
| | Масса, кг | 15,3 | 14,4 | 16,3 | 21,1 | |

1. Арматура: класса Вр - I по ГОСТ 6727-80*.
2. Узел 1 см. докум. - 50

| | | | | |
|---|---|---|---|---|
| Нач. отд. | Котов | | 1993г | 1.832.1 - 18.93.2-1 |
| Н.контр. | Елешникова | | | Каркас пространственный КП 1 ... КП 4 |
| Зав.гр. | Гриднева | | | Стадия: Р; Лист: ; Листов: 1 |
| Техн. | Божко | | | АП ГИПРОНИСЕЛЬХОЗ |

Инв. N подл. | Подпись и дата | Взам. инв. N



Формат А3

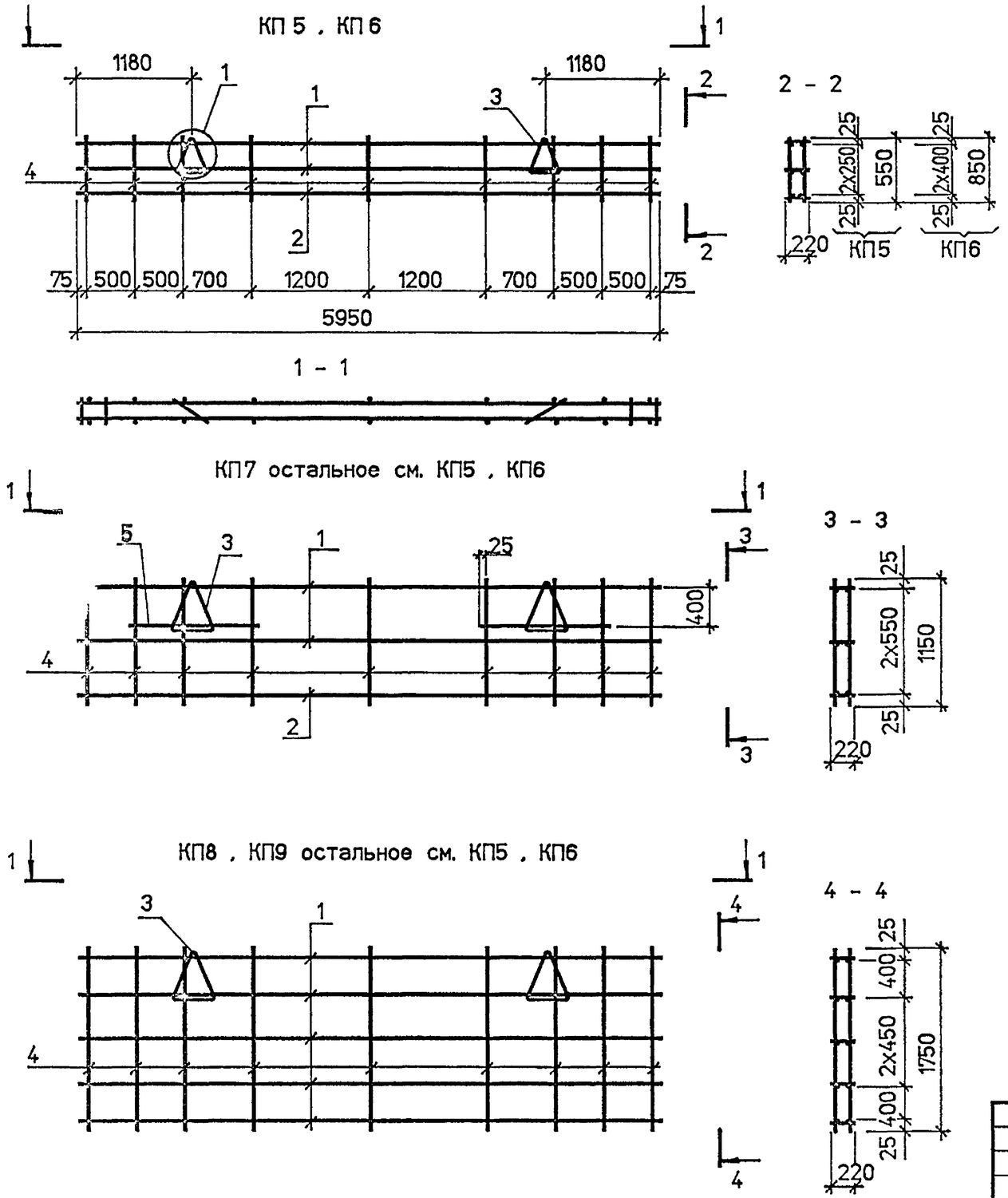


| Поз. | Наименование | Кол. на КП | | | | | Обозначение документа |
|---|---|---|---|---|---|---|---|
| | | 5 | 6 | 7 | 8 | 9 | |
| 1 | Каркас Кр4 | 2 | 2 | 2 | 5 | 5 | 1.832.1-18.93.2-39 |
| 2 | Кр5 | | 1 | 1 | | | |
| | Кр6 | 1 | | | | | |
| 3 | Петля для подъема ПМ10-1 | 2 | | | | | 1.832.1-18.93.2-47 |
| | ПМ12-3 | | 2 | | | | |
| | ПМ14-2 | | | 2 | | | |
| | ПМ16-2 | | | | 2 | | |
| | ПМ18-1 | | | | | 2 | |
| 4 | ø4 Вр$\overline{I}$ , L=550 , 0,05 кг | 18 | | | | | без черт. |
| | L=850 , 0,08 кг | | 18 | | | | |
| | L=1150 , 0,11 кг | | | 18 | | | |
| | L=1750 , 0,16 кг | | | | 18 | 18 | |
| 5 | ø4 Вр$\overline{I}$ , L=1250 , 0,12 кг | | | 4 | | | |
| | Масса, кг | 15,3 | 14,4 | 16,3 | 21,1 | 22,3 | |

1. Арматура: класса Вр-$\overline{I}$ по ГОСТ 6727-80*
2. Узел 1 см. докум.-50

| | | | | |
|---|---|---|---|---|
| Нач. отд. | Котов | | 1993г | 1.832.1-18.93.2-2 |
| Н.контр | Орлова | | | Каркас пространственный КП5 ... КП9 |
| Зав.гр. | Гриднева | | | Стадия: Р; Лист: ; Листов: 1 |
| Техн. | Божко | | | АП ГИПРОНИСЕЛЬХОЗ |

Взам. инв. N | Подпись и дата | Инв. N подл.

Ц.00133-03 6

Формат А3

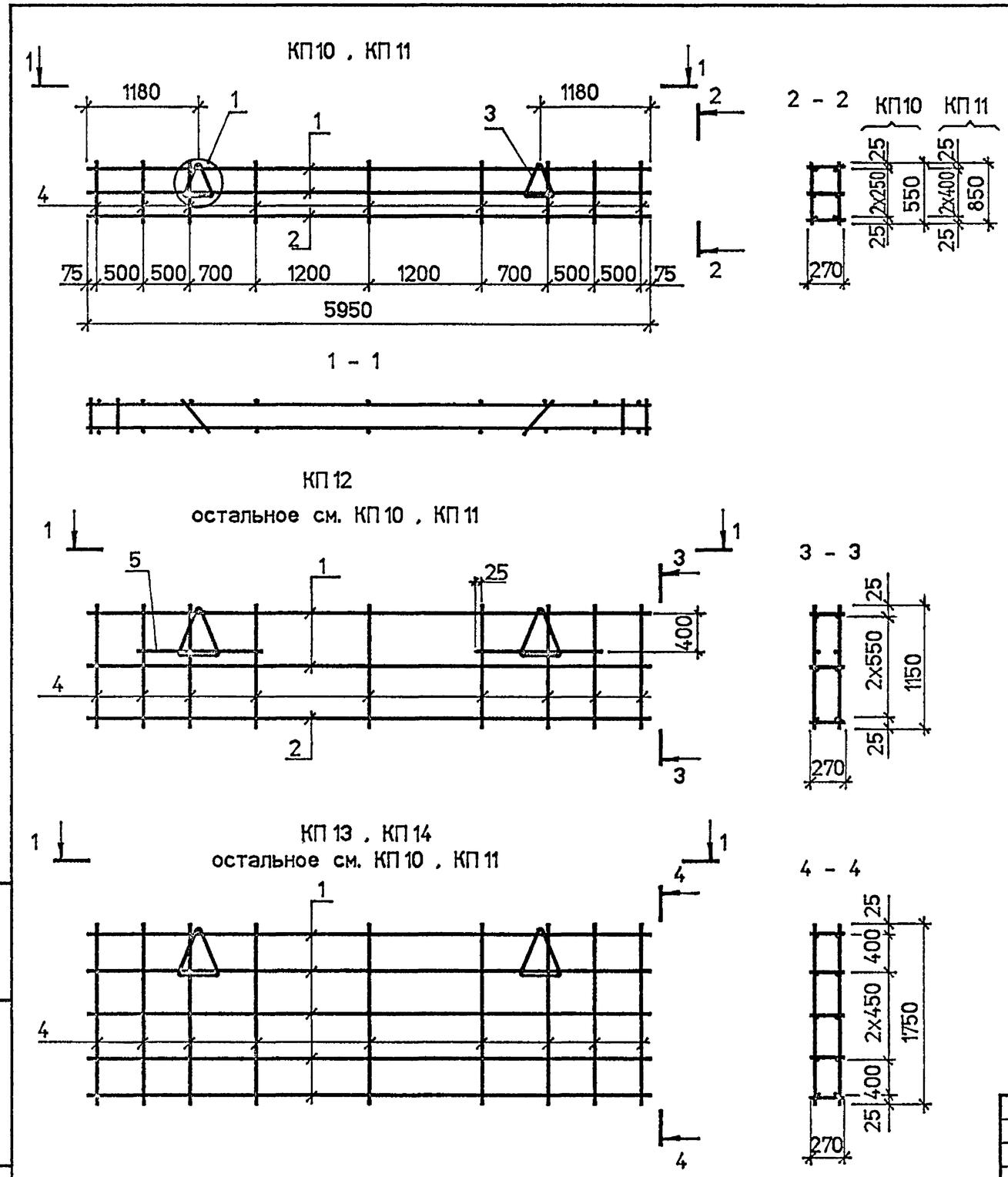


| Поз. | Наименование | Кол. на КП | | | | | Обозначение документа |
|---|---|---|---|---|---|---|---|
| | | 10 | 11 | 12 | 13 | 14 | |
| 1 | Каркас Кр7 | 2 | 2 | 2 | 5 | 5 | 1.832.1 - 18.93.2 - 39 |
| 2 | Каркас Кр8 | | 1 | 1 | | | |
| | Кр9 | 1 | | | | | |
| 3 | Петля для подъема ПМ12-1 | 2 | | | | | 1.832.1 - 18.93.2 - 47 |
| | ПМ14-2 | | 2 | | | | |
| | ПМ16-2 | | | 2 | | | |
| | ПМ18-1 | | | | 2 | | |
| | ПМ20-1 | | | | | 2 | |
| 4 | ø4 Вр I , L=550 ; 0,05 кг | 18 | | | | | без черт. |
| | L=850; 0,08 кг | | 18 | | | | |
| | L=1150; 0,11 кг | | | 18 | | | |
| | L=1750; 0,16 кг | | | | 18 | 18 | |
| 5 | ø4 Вр I , L=1250; 0,12 кг | | | 4 | | | |
| | Масса, кг | 16,2 | 15,5 | 17,6 | 22,8 | 24,0 | |

1. Арматура: класса Вр-I по ГОСТ 6727-80*
2. Узел 1 см. докум.-50

| | | | |
|---|---|---|---|
| Нач. отд. | Котов | | 1993г |
| Н.контр | Орлова | | |
| Зав.гр. | Гриднева | | |
| Техн. | Божко | | |

1.832.1 - 18.93.2 - 3

Каркас пространственный КП10 ... КП14

| Стадия | Лист | Листов |
|---|---|---|
| Р | | 1 |

АП ГИПРОНИСЕЛЬХОЗ

Взам. инв. N | Подпись и дата | Инв. N подл.

Ц00133-03 7

Формат А3

Рис. 1

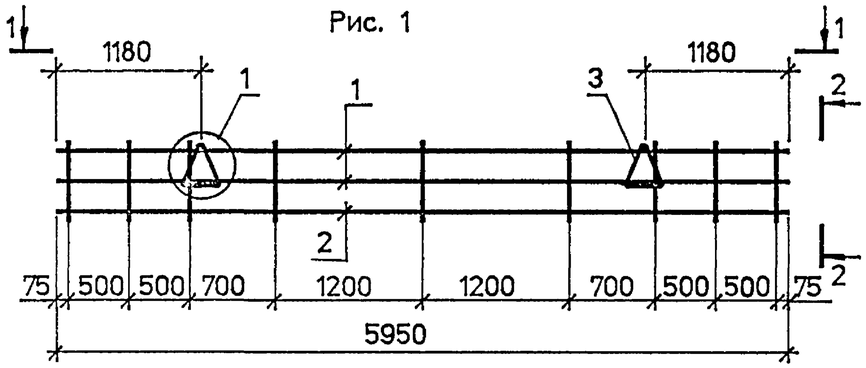


2 - 2

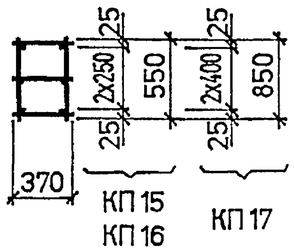


1 - 1

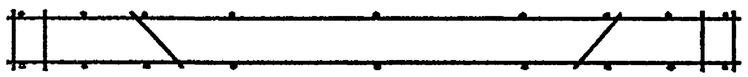

Рис. 2 остальное см. рис. 1

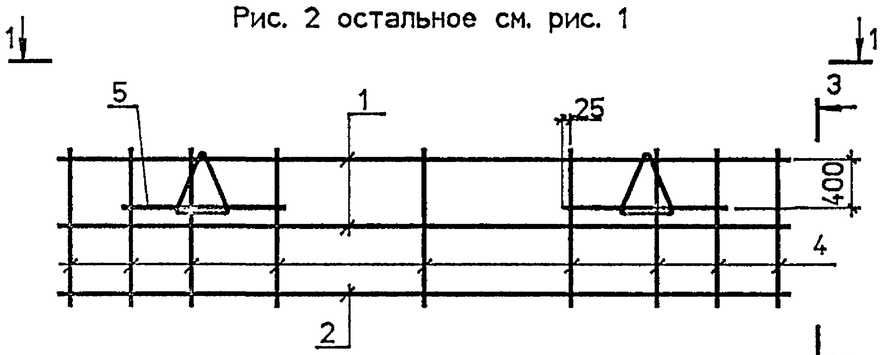


3 - 3

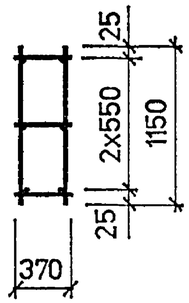


Рис. 3 остальное см. рис. 1

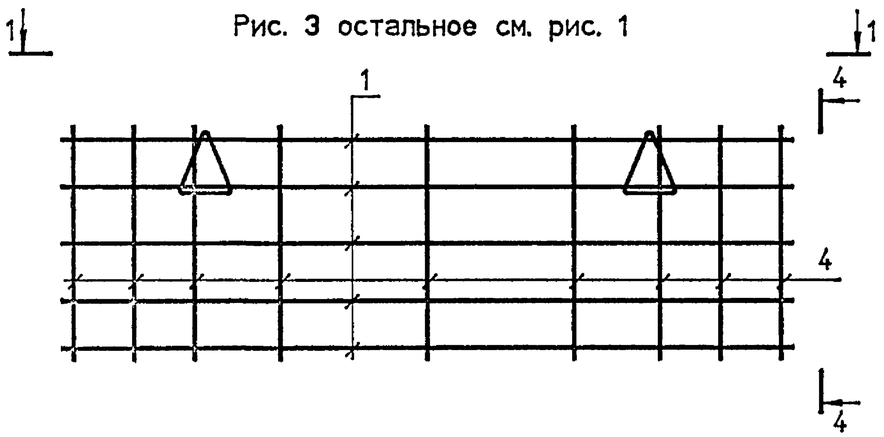


4 - 4

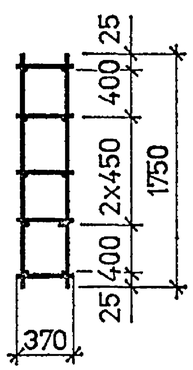


| Поз. | Наименование | Кол. на КП | | | | | | | Обозначение документа |
|---|---|---|---|---|---|---|---|---|---|
| | | 15 | 16 | 17 | 18 | 19 | 20 | 21 | |
| 1 | Каркас Кр 10 | 2 | 2 | | 2 | 2 | 5 | 5 | 1.832-18.93.2-39 |
| | Кр 11 | | | 2 | | | | | |
| 2 | Каркас Кр 11 | | | 1 | 1 | 1 | | | |
| | Кр 12 | 1 | 1 | | | | | | |
| 3 | Петля для подъема ПМ12-2 | 2 | | | | | | | 1.832-18.93.2-47 |
| | ПМ14-1 | | 2 | | | | | | |
| | ПМ16-3 | | | 2 | | | | | |
| | ПМ18-2 | | | | 2 | | | | |
| | ПМ20-2 | | | | | 2 | | | |
| | ПМ22-2 | | | | | | 2 | | |
| | ПМ25-2 | | | | | | | 2 | |
| 4 | ø4 ВрI , L = 550 , 0,05 кг | 18 | 18 | | | | | | без черт. |
| | L = 850 , 0,08 кг | | | 18 | | | | | |
| | L = 1150 , 0,11 кг | | | | 18 | 18 | | | |
| | L = 1750 , 0,16 кг | | | | | | 18 | 18 | |
| 5 | ø4 ВрI , L = 1250 0,12 кг | | | | 4 | 4 | | | |

| Марка каркаса | Рис | Масса, кг |
|---|---|---|
| КП 15 | 1 | 17,1 |
| КП 16 | | 17,9 |
| КП 17 | | 21,6 |
| КП 18 | 2 | 19,7 |
| КП 19 | | 21,1 |
| КП 20 | 3 | 27,1 |
| КП 21 | | 29,7 |

1. Арматура: класса Вр-I по ГОСТ 6727-80*.
2. Узел 1 см. докум.-50

| | | | 1993г | 1.832.1-18.93.2-4 | | | |
|---|---|---|---|---|---|---|---|
| Нач. отд. | Котов | | | Каркас пространственный КП15 ... КП21 | Стадия | Лист | Листов |
| Н.контр | Орлова | | | | Р | | 1 |
| Зав.гр. | Гриднева | | | | АП ГИПРОНИСЕЛЬХОЗ | | |
| Техн. | Божко | | | | | | |

Ц.00133-03 8

Формат А3

Взам. инв. N | Подпись и дата | Инв. N подл.

Рис. 1

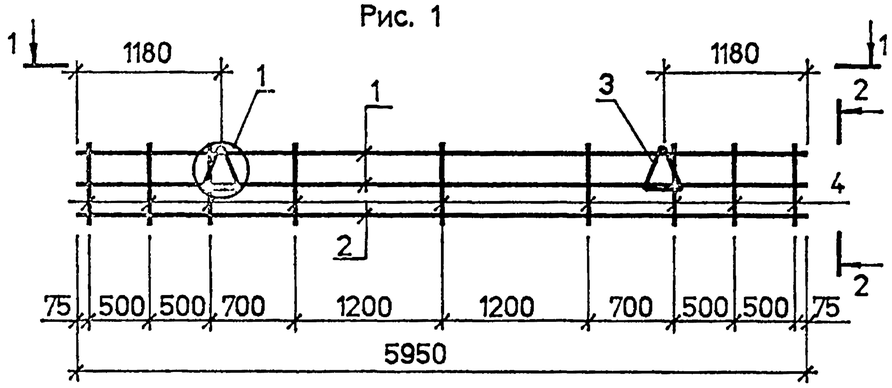


2 - 2

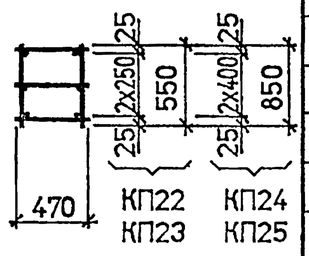


1 - 1

Рис. 2
остальное см. рис. 1

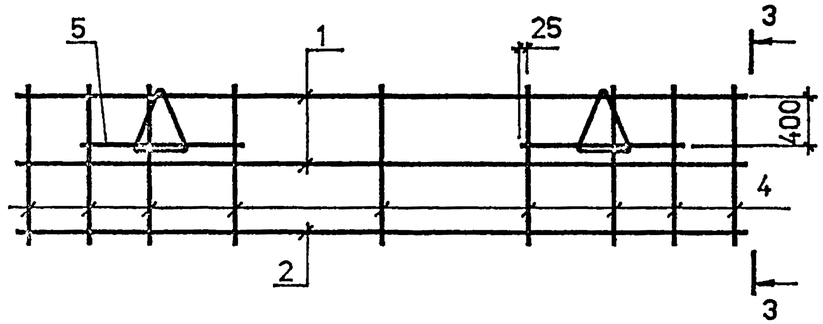


3 - 3

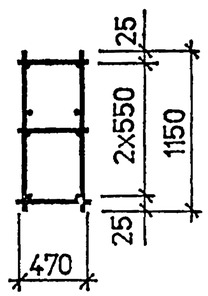


Рис. 3
остальное см. рис. 1

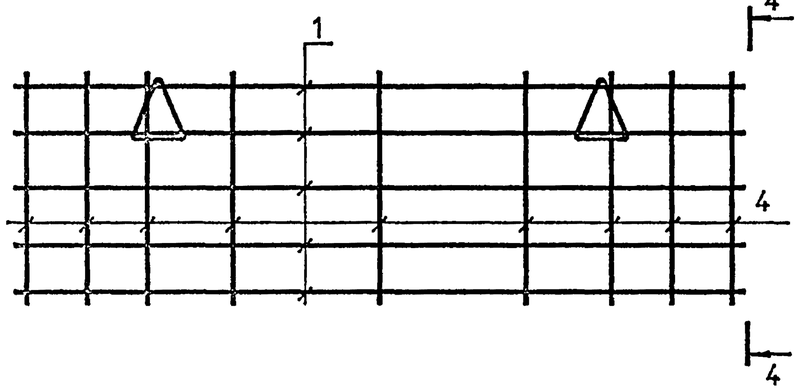


4 - 4

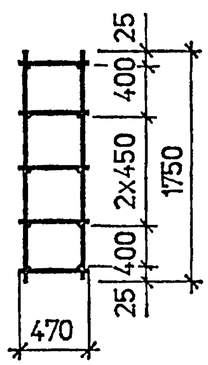


| Поз. | Наименование | Кол. на КП | | | | | | | Обозначение документа |
|---|---|---|---|---|---|---|---|---|---|
| | | 22 | 23 | 24 | 25 | 26 | 27 | 28 | |
| 1 | Каркас Кр13 | 2 | 2 | 2 | 2 | 2 | 2 | 5 | 1.832-18.93.2-39 |
| 2 | Каркас Кр14 | 1 | 1 | 1 | 1 | 1 | 1 | | |
| 3 | Петля для подъема ПМ14-1 | 2 | | | | | | | 1.832-18.93.2-47 |
| | ПМ16-1 | | 2 | | | | | | |
| | ПМ16-3 | | | 2 | | | | | |
| | ПМ18-2 | | | | 2 | | | | |
| | ПМ20-2 | | | | | 2 | | | |
| | ПМ22-2 | | | | | | 2 | | |
| | ПМ25-2 | | | | | | | 2 | |
| 4 | ø4 Вр$\underline{I}$ , L = 550 ; 0,05 кг | 18 | 18 | | | | | | без черт. |
| | L = 850 ; 0,08 кг | | | 18 | 18 | | | | |
| | L = 1150 ; 0,11 кг | | | | | 18 | 18 | | |
| | L = 1750 ; 0,16 кг | | | | | | | 18 | |
| 5 | ø4 Вр$\underline{I}$ , L = 1250; 0,12 кг | | | | | 4 | 4 | | |

1. Арматура: класса Вр-$\underline{I}$ по ГОСТ 6727-80*.
2. Узел 1 см. ДОКУМ.-50

| Марка каркаса | Рис. | Масса, кг |
|---|---|---|
| КП22 | 1 | 18,2 |
| КП23 | | 19,2 |
| КП24 | | 20,1 |
| КП25 | | 21,5 |
| КП26 | 2 | 24,0 |
| КП27 | | 25,8 |
| КП28 | 3 | 30,2 |

| | | | | |
|---|---|---|---|---|
| | | | 1993г | 1.832.1-18.93.2-5 |
| Нач. отд. | Котов | | | Каркас пространственный КП22 ... КП28 |
| Н.контр | Орлова | | | |
| Зав.гр. | Гриднева | | | |
| Техн. | Божко | | | |

| Стадия | Лист | Листов |
|---|---|---|
| Р | | 1 |

АП ГИПРОНИСЕЛЬХОЗ

Инв. N подл. | Подпись и дата | Взам. инв. N

Ц00133-03 9

Формат А3

Рис. 1

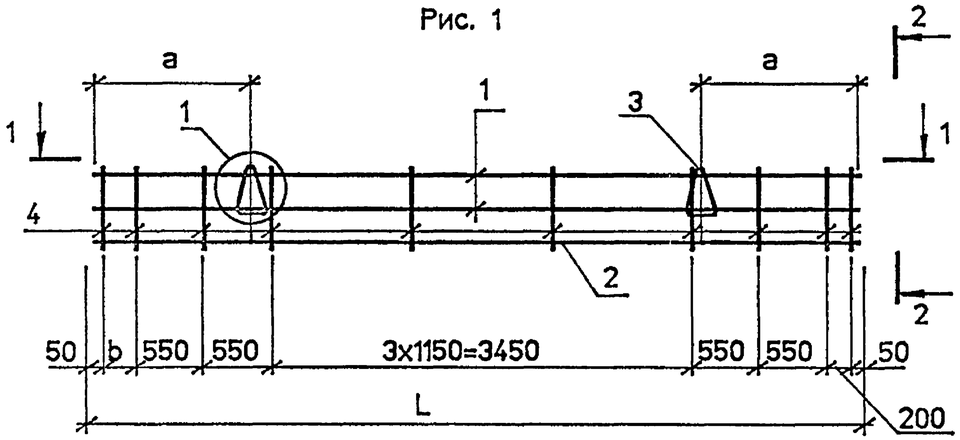


2 - 2

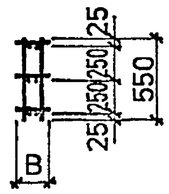


1 - 1

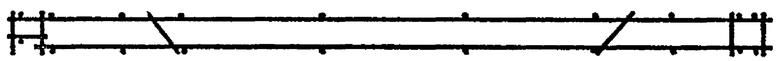

Рис. 2 остальное см. рис. 1

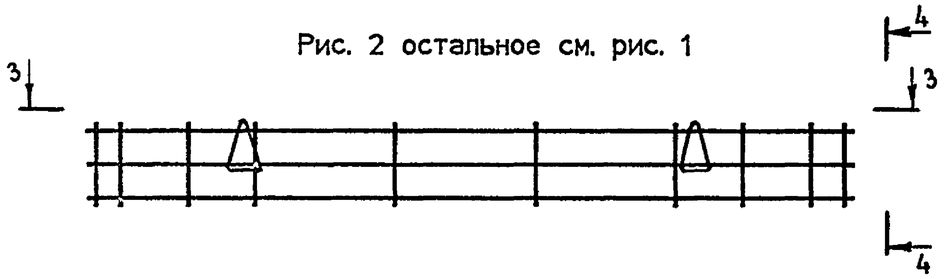


4 - 4

3 - 3

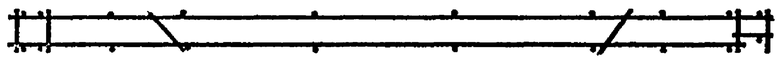

| Поз. | Наименование | Кол. на КП | | | | | | Обозначение документа |
|---|---|---|---|---|---|---|---|---|
| | | 29 | 30 | 31 | 32 | 33 | 34 | |
| 1 | Каркас Кр 15 | 2 | 2 | | | | | 1.832-18.93.2-40 |
| | Кр 18 | | | 2 | 2 | | | |
| | Кр 21 | | | | | 2 | 2 | |
| 2 | Каркас Кр17 | 1 | 1 | | | | | 1.832-18.93.2-40 |
| | Кр20 | | | 1 | 1 | | | |
| | Кр23 | | | | | 1 | 1 | |
| 3 | Петля для подъема ПМ10-1 | 2 | 2 | 2 | 2 | | | 1.832-18.93.2-47 |
| | ПМ12-1 | | | | | 2 | 2 | |
| 4 | ø4 Вр$\underline{I}$ , L=550 ; 0,05 кг | 20 | 20 | 20 | 20 | 20 | 20 | без черт. |

1. Арматура : класса Вр-$\underline{I}$ по ГОСТ 6727-80* .
2. Узел 1 см. Д,0КУМ.-50

| Марка каркаса | Рис. | Размеры , мм | | | | Масса, кг |
|---|---|---|---|---|---|---|
| | | B | L | a | b | |
| КП29 | 1 | 170 | 6150 | 1280 | 200 | 16,0 |
| КП30 | 2 | | | | | |
| КП31 | 1 | 220 | 6200 | | 250 | 16,0 |
| КП32 | 2 | | | | | |
| КП33 | 1 | 270 | 6250 | 1320 | 300 | 17,0 |
| КП34 | 2 | | | | | |

Взам. инв. N | Подпись и дата | Инв. N подл.

| | | | 1993г | 1.832.1-18.93.2-6 | | | |
|---|---|---|---|---|---|---|---|
| Нач. отд. | Котов | | | Каркас пространственный КП29 ... КП34 | Стадия | Лист | Листов |
| Н.контр | Орлова | | | | Р | | 1 |
| Зав.гр. | Гриднева | | | | АП ГИПРОНИСЕЛЬХОЗ | | |
| Техн. | Божко | | | | | | |



Формат А3

Рис. 1

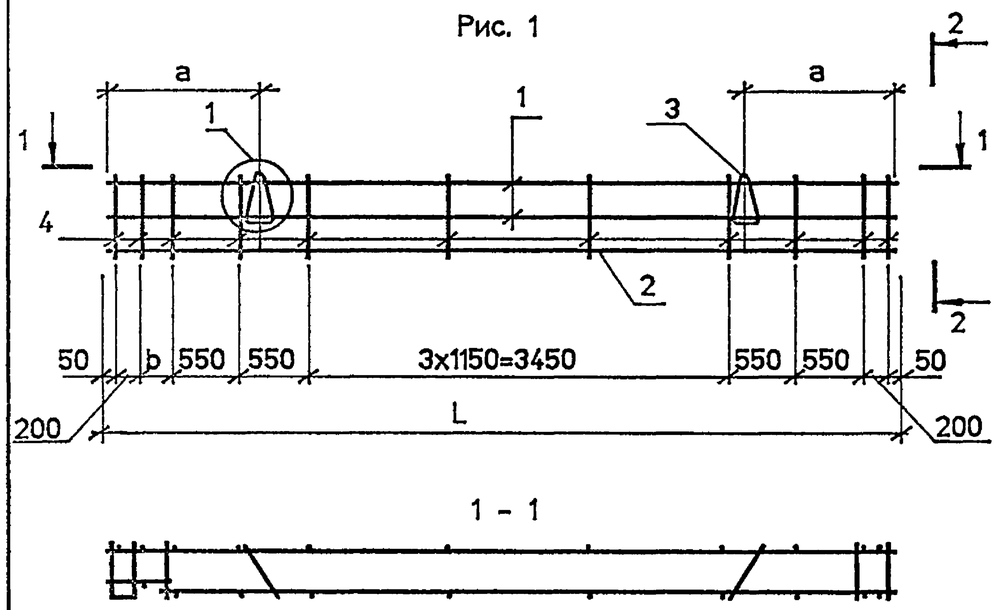


2 - 2

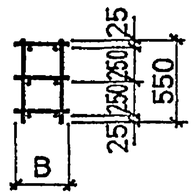


Рис. 2 остальное см. рис. 1

| Поз. | Наименование | Кол. на КП | | | | Обозначение документа |
|---|---|---|---|---|---|---|
| | | 35 | 36 | 37 | 38 | |
| 1 | Каркас Кр 24 | 2 | 2 | | | 1.832-18.93.2-41 |
| | Кр 27 | | | 2 | 2 | |
| 2 | Каркас Кр 26 | 1 | 1 | | | 1.832-18.93.2-41 |
| | Кр 28 | | | 1 | 1 | |
| 3 | Петля для подъема ПМ14-1 | 2 | 2 | | | 1.832-18.93.2-47 |
| | ПМ16-1 | | | 2 | 2 | |
| 4 | ø4 Вр$\underline{I}$ , L=550 ; 0,05 кг | 21 | 21 | 21 | 21 | без черт. |

1. Арматура : класса Вр-$\underline{I}$ по ГОСТ 6727-80* .
2. Узел 1 см. докум.-50

| Марка каркаса | Рис. | Размеры , мм | | | | Масса, кг |
|---|---|---|---|---|---|---|
| | | B | L | a | b | |
| КП35 | 1 | 370 | 6350 | 1230 | 200 | 19,1 |
| КП36 | 2 | | | | | |
| КП37 | 1 | 470 | 6450 | 1270 | 300 | 20,5 |
| КП38 | 2 | | | | | |

| | | | |
|---|---|---|---|
| Нач. отд. | Котов | | 1993г |
| Н.контр | Орлова | | |
| Зав.гр. | Гриднева | | |
| Техн. | Божко | | |

1.832.1-18.93.2-7

Каркас пространственный КП35 ... КП38

| Стадия | Лист | Листов |
|---|---|---|
| Р | | 1 |

АП ГИПРОНИСЕЛЬХОЗ

Ц 00133-03 11

Формат А3

Инв. N подл. | Подпись и дата | Взам. инв. N

Рис. 1

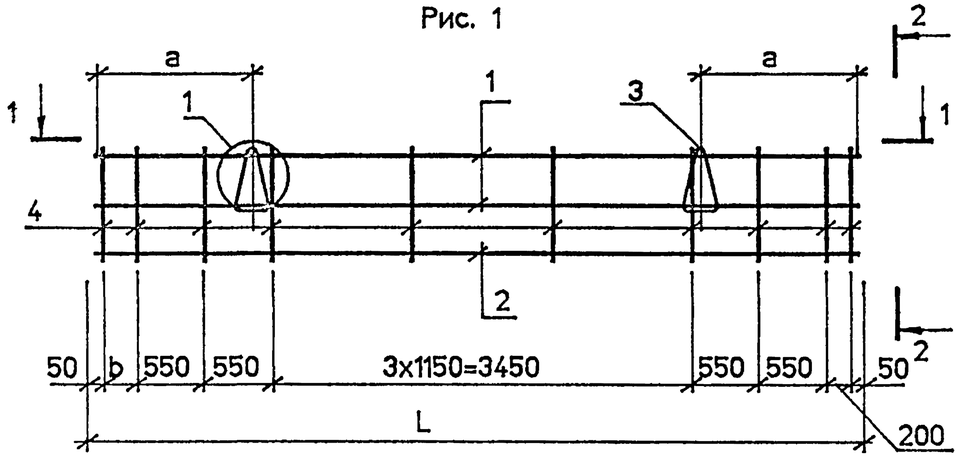


2 - 2

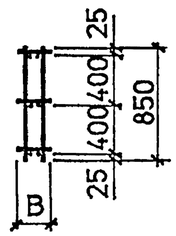


1 - 1

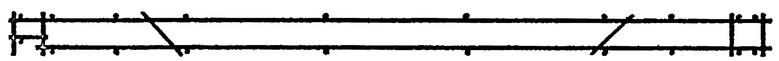

| Поз. | Наименование | Кол. на КП | | | | | | Обозначение документа |
|---|---|---|---|---|---|---|---|---|
| | | 39 | 40 | 41 | 42 | 43 | 44 | |
| 1 | Каркас Кр 15 | 2 | 2 | | | | | 1.832.1 - 18.93.2-40 |
| | Кр 18 | | | 2 | 2 | | | |
| | Кр 21 | | | | | 2 | 2 | |
| 2 | Каркас Кр 16 | 1 | 1 | | | | | 1.832.1 - 18.93.2-40 |
| | Кр 19 | | | 1 | 1 | | | |
| | Кр 22 | | | | | 1 | 1 | |
| 3 | Петля для подъема ПМ 12-3 | 2 | 2 | 2 | 2 | | | 1.832.1 - 18.93.2-47 |
| | ПМ 16-2 | | | | | 2 | 2 | |
| 4 | ø4 Вр$\underline{I}$ , L=850 ; 0,08 кг | 20 | 20 | 20 | 20 | 20 | 20 | без черт. |

Рис. 2 остальное см. рис. 1

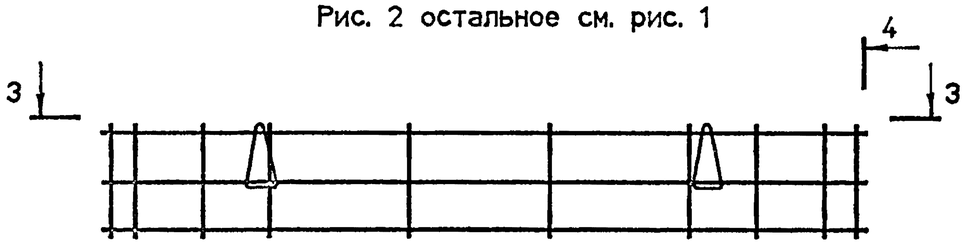


4 - 4

3 - 3

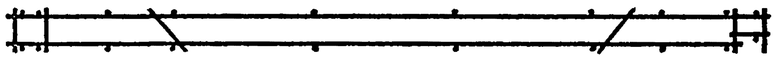

1. Арматура : класса Вр-$\underline{I}$ по ГОСТ 6727-80* .
2. Узел 1 см. докум. 50

| Марка каркаса | Рис. | Размеры , мм | | | | Масса, кг |
|---|---|---|---|---|---|---|
| | | B | L | a | b | |
| КП39 | 1 | 170 | 6150 | 1280 | 200 | 15,1 |
| КП40 | 2 | | | | | |
| КП41 | 1 | 220 | 6200 | | 250 | 15,1 |
| КП42 | 2 | | | | | |
| КП43 | 1 | 270 | 6250 | 1320 | 300 | 17,3 |
| КП44 | 2 | | | | | |

Инв. N подл. | Подпись и дата | Взам. инв.

| | | | 1993г | 1.832.1 - 8.932-8 | | | |
|---|---|---|---|---|---|---|---|
| Нач. отд. | Котов | | | Каркас пространственный КП39 ... КП44 | Стадия | Лист | Листов |
| Н.контр | Орлова | | | | Р | | 1 |
| Зав.гр. | Гриднева | | | | АП ГИПРОНИСЕЛЬХОЗ | | |
| Техн. | Божко | | | | | | |

Ц00133-03 12

Формат А3

Рис. 1

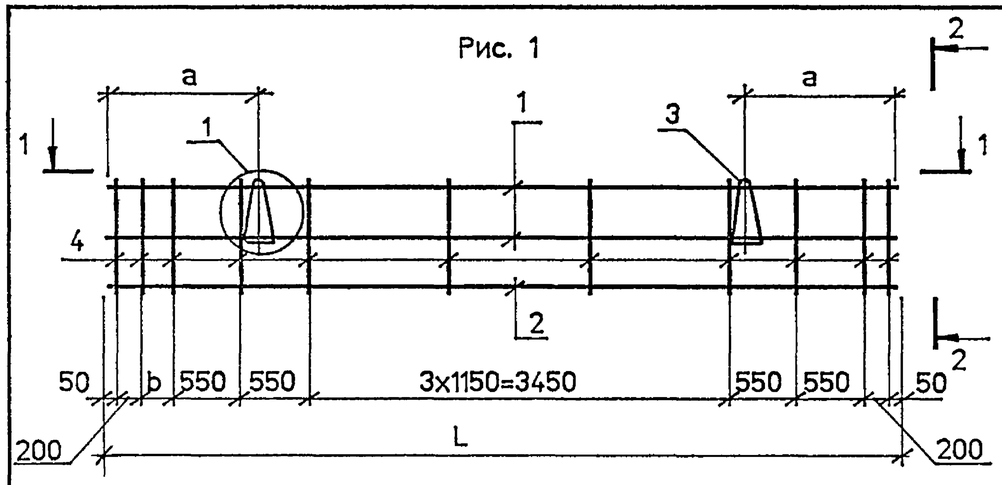


2 - 2

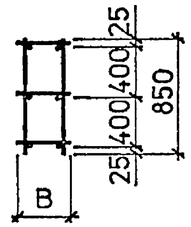


1 - 1

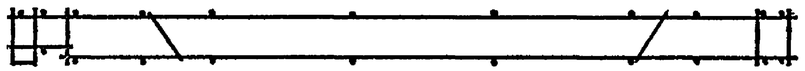

Рис. 2 остальное см. рис. 1

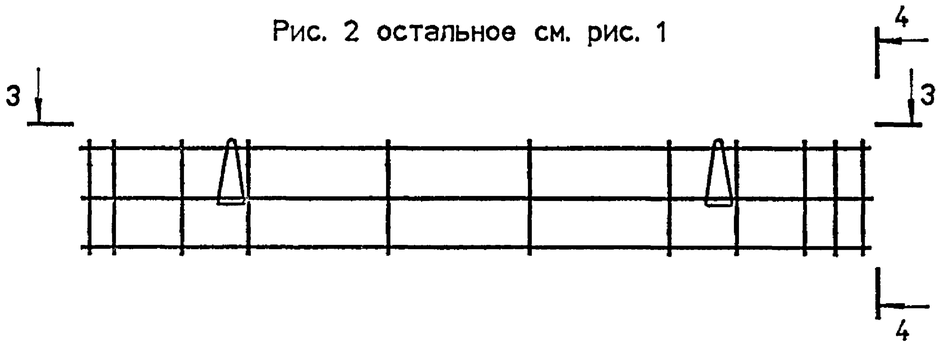


4 - 4

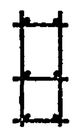

3 - 3

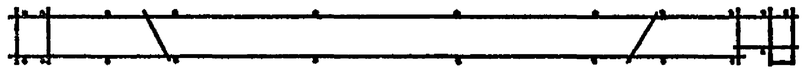

| Поз. | Наименование | Кол. на КП | | | | Обозначение документа |
|---|---|---|---|---|---|---|
| | | 45 | 46 | 47 | 48 | |
| 1 | Каркас Кр 25 | 2 | 2 | | | 1.832.1 - 18.93.2-41 |
| | Кр 27 | | | 2 | 2 | |
| 2 | Каркас Кр 25 | 1 | 1 | | | 1.832.1 - 18.93.2-42 |
| | Кр 28 | | | 1 | 1 | |
| 3 | Петля для подъема ПМ18-2 | 2 | 2 | | | 1.832.1 - 18.93.2-47 |
| | ПМ20-2 | | | 2 | 2 | |
| 4 | ø4 Вр$\overline{I}$ , L=850 ; 0,08 кг | 21 | 21 | 21 | 21 | без черт. |

1. Арматура : класса Вр-$\overline{I}$ по ГОСТ 6727-80* .
2. Узел 1 см. докум. - 50

| Марка каркаса | Рис | Размеры , мм | | | | Масса, кг |
|---|---|---|---|---|---|---|
| | | B | L | a | b | |
| КП45 | 1 | 370 | 6350 | 1230 | 200 | 24,2 |
| КП46 | 2 | | | | | |
| КП47 | 1 | 470 | 6450 | 1270 | 300 | 24,3 |
| КП48 | 2 | | | | | |

| | | | 1993г | |
|---|---|---|---|---|
| Нач. отд. | Котов | | | 1.832.1 - 18.93.2-9 |
| Н.контр | Орлова | | | Каркас пространственный КП45 ... КП48 |
| Зав.гр. | Гриднева | | | Стадия: Р; Лист: ; Листов: 1 |
| Техн. | Божко | | | АП ГИПРОНИСЕЛЬХОЗ |

Инв. N подл. | Подпись и дата | Взам. инв. N



Формат А3

Рис. 1

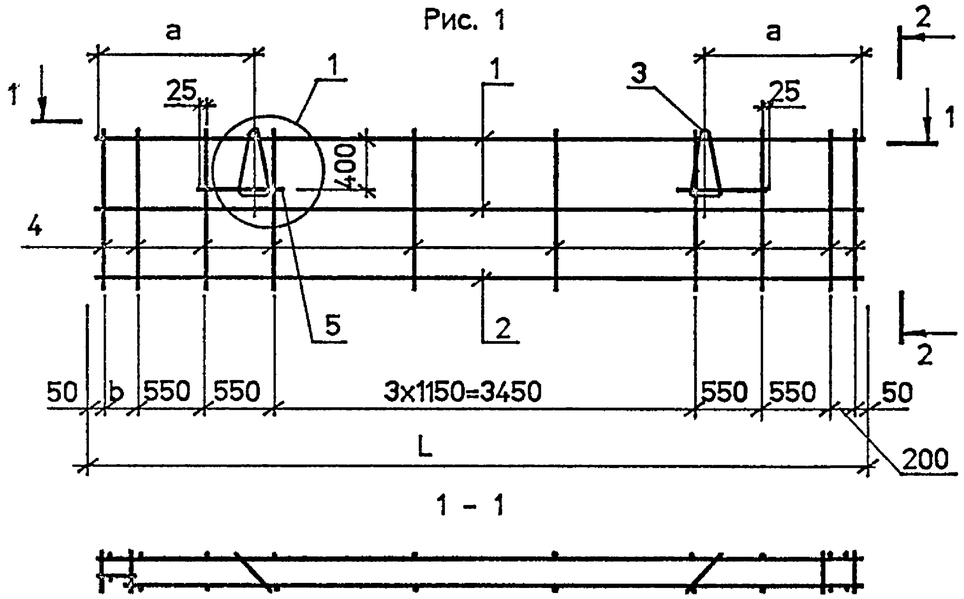


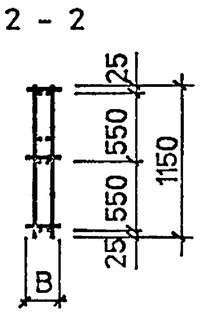


Рис. 2 остальное см. рис. 1

| Поз. | Наименование | Кол. на КП | | | | | | Обозначение документа |
|---|---|---|---|---|---|---|---|---|
| | | 49 | 50 | 51 | 52 | 53 | 54 | |
| 1 | Каркас Кр 15 | 2 | 2 | | | | | 1.832.1 - 18.93.2-40 |
| | Кр 18 | | | 2 | 2 | | | |
| | Кр 21 | | | | | 2 | 2 | |
| 2 | Каркас Кр 16 | 1 | 1 | | | | | 1.832.1 - 18.93.2-41 |
| | Кр 19 | | | 1 | 1 | | | |
| | Кр 22 | | | | | 1 | 1 | |
| 3 | Петля для подъема ПМ 14-2 | 2 | 2 | 2 | 2 | | | 1.832.1 - 18.93.2- |
| | ПМ 18-1 | | | | | 2 | 2 | |
| 4 | ø4 Вр$\underline{I}$ , L=1150 : 0.11 кг | 20 | 20 | 20 | 20 | 20 | 20 | без черт. |
| 5 | ø4 Вр$\underline{I}$ , L=700 : 0.06 кг | 4 | 4 | 4 | 4 | 4 | 4 | |

1. Арматура : класса Вр-$\underline{I}$ по ГОСТ 6727-80* .
2. Узел 1 см. докум. -50

| Марка каркаса | Рис. | Размеры , мм | | | | Масса, кг |
|---|---|---|---|---|---|---|
| | | B | L | a | b | |
| КП49 | 1 | 170 | 6150 | 1280 | 200 | 16,7 |
| КП50 | 2 | | | | | |
| КП51 | 1 | 220 | 6200 | | 250 | 16,7 |
| КП52 | 2 | | | | | |
| КП53 | 1 | 270 | 6250 | 1320 | 300 | 19,3 |
| КП54 | 2 | | | | | |

Взам. инв. N | Подпись и дата | Инв. N подл.

| | | | 1993г | 1.832.1 - 18.93.2-10 | | |
|---|---|---|---|---|---|---|
| Нач. отд. | Котов | | | Каркас пространственный КП49 ... КП54 | Стадия | Лист | Листов |
| Н.контр. | Орлова | | | | Р | | 1 |
| Зав.гр. | Гриднева | | | | АП ГИПРОНИСЕЛЬХОЗ | | |
| Техн. | Божко | | | | | | |



Формат А3

Рис. 1

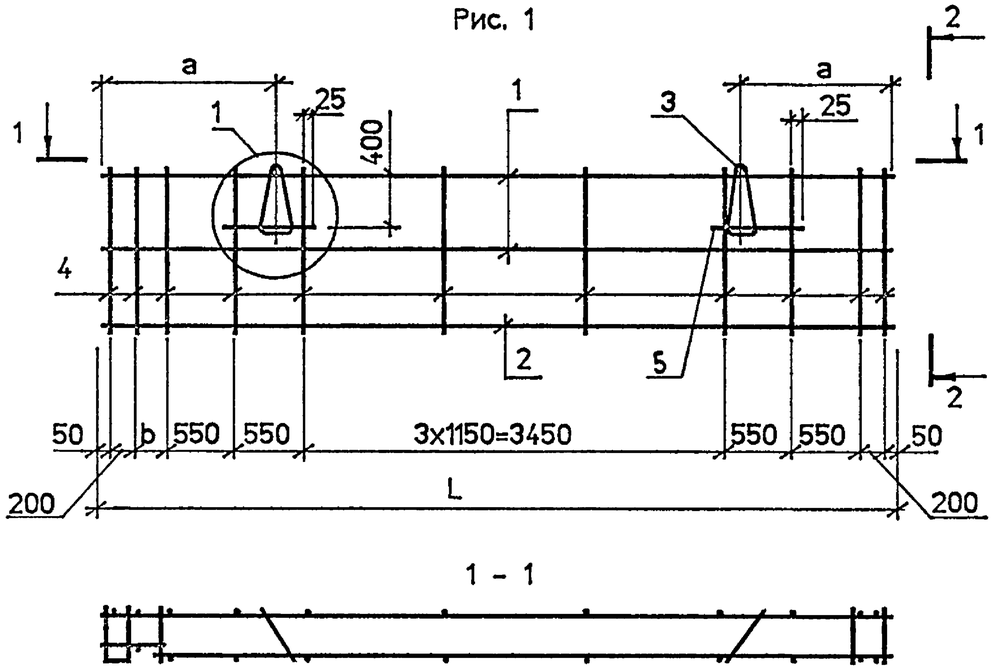


2 - 2

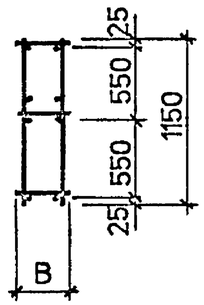


| Поз. | Наименование | Кол. на КП | | | | Обозначение документа |
|---|---|---|---|---|---|---|
| | | 55 | 56 | 57 | 58 | |
| 1 | Каркас Кр 24 | 2 | 2 | | | 1.832.1-18.93.2-41 |
| | Кр 27 | | | 2 | 2 | |
| 2 | Каркас Кр 25 | 1 | 1 | | | |
| | Кр 28 | | | 1 | 1 | |
| 3 | Петля для подъема ПМ20-2 | 2 | 2 | | | 1.832.1-18.93.2-47 |
| | ПМ22-2 | | | 2 | 2 | |
| 4 | ø4 Вр I , L=1150 ; 0,11 кг | 21 | 21 | 21 | 21 | без черт. |
| 5 | ø4 Вр I , L=600 ; 0,06 кг | 4 | 4 | 4 | 4 | |

Рис. 2 остальное см. рис. 1

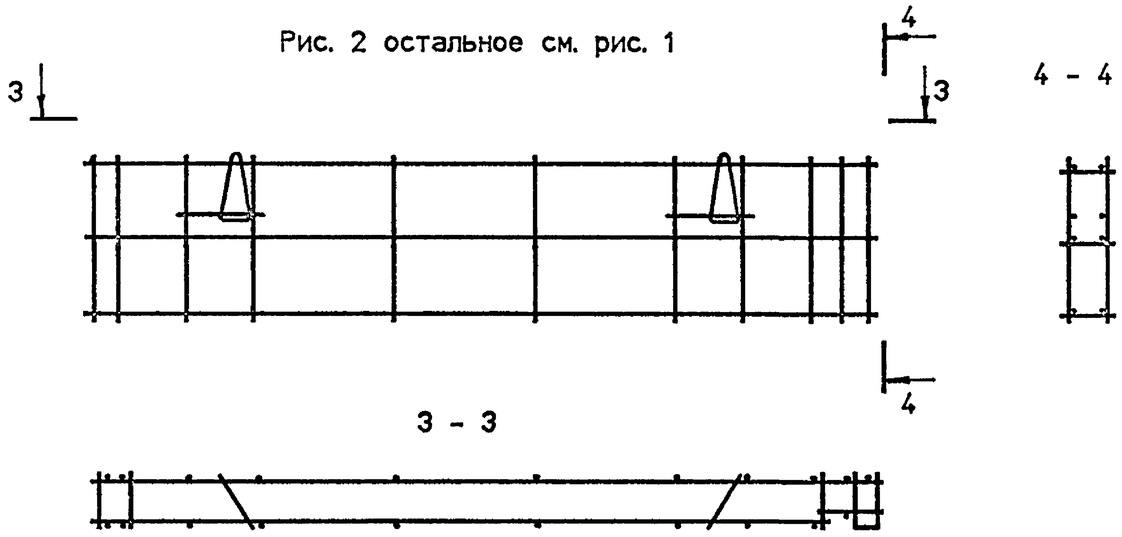


1. Арматура : класса Вр-I по ГОСТ 6727-80*.
2. Узел 1 см. документ.-50

| Марка каркаса | Рис. | Размеры, мм | | | | Масса, кг |
|---|---|---|---|---|---|---|
| | | B | L | a | b | |
| КП55 | 1 | 370 | 6350 | 1230 | 200 | 22,0 |
| КП56 | 2 | | | | | |
| КП57 | 1 | 470 | 6450 | 1270 | 300 | 27,0 |
| КП58 | 2 | | | | | |

| | | | 1993г | 1.832.1-18.93.2-11 | | |
|---|---|---|---|---|---|---|
| Нач. отд. | Котов | | | Каркас пространственный КП55 ... КП58 | Стадия | Лист | Листов |
| Н.контр | Орлова | | | | Р | | 1 |
| Зав.гр. | Гриднова | | | | АП ГИПРОНИСЕЛЬХОЗ | | |
| Техн. | Божко | | | | | | |

Инв. N подл. | Подпись и дата | Взам. инв. N

Ц00133-03 15

Формат А3

Рис. 1

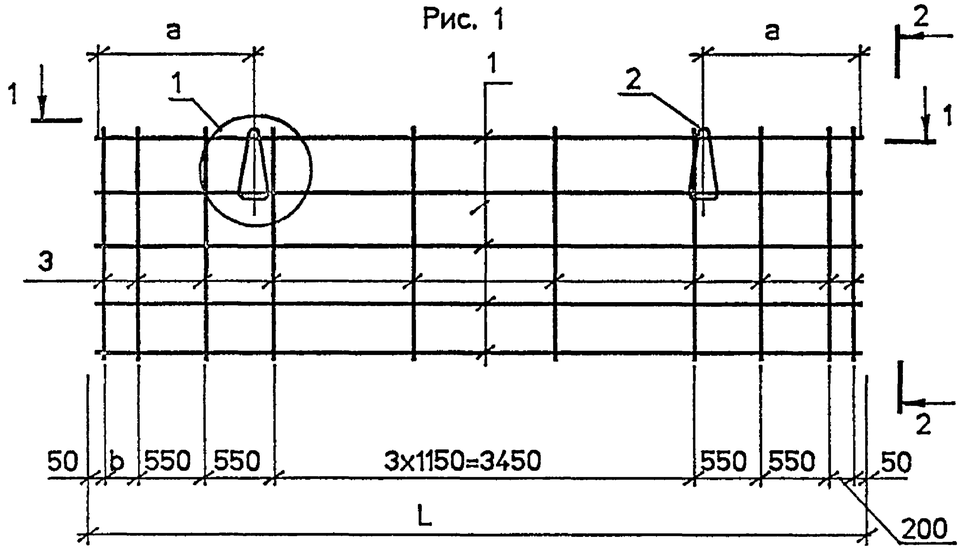


2 - 2

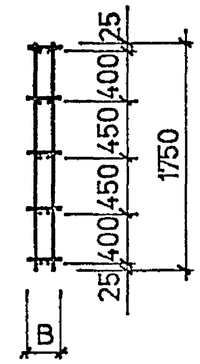


1 - 1

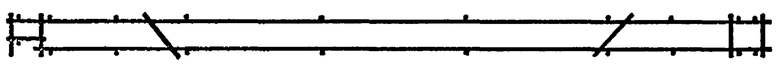

Рис. 2 остальное см. рис. 1

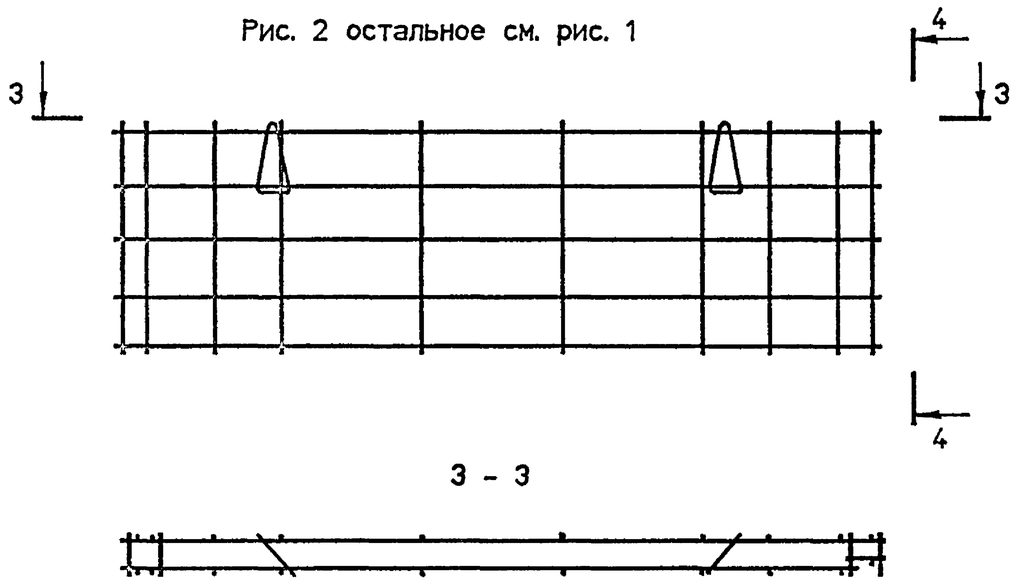


4 - 4

3 - 3



| Поз. | Наименование | Кол. на КП | | | | | | Обозначение документа |
|---|---|---|---|---|---|---|---|---|
| | | 59 | 60 | 61 | 62 | 63 | 64 | |
| 1 | Каркас Кр 15 | 5 | 5 | | | | | 1.832.1-18.93.2-40 |
| | Кр 18 | | | 5 | 5 | | | |
| | Кр 21 | | | | | 5 | 5 | |
| 2 | Петля для подъема ПМ 16-2 | 2 | 2 | | | | | 1.832.1-18.93.2-47 |
| | ПМ 18-1 | | | 2 | 2 | | | |
| | ПМ 22-1 | | | | | 2 | 2 | |
| 3 | ø4 Вр I , L=1750 , 0.16 кг | 20 | 20 | 20 | 20 | 20 | 20 | без черт. |

| Марка каркаса | Рис. | Размеры , мм | | | | Масса, кг |
|---|---|---|---|---|---|---|
| | | B | L | a | b | |
| КП59 | 1 | 170 | 6150 | 1280 | 200 | 22.4 |
| КП60 | 2 | | | | | |
| КП61 | 1 | 220 | 6200 | | 250 | 23.6 |
| КП62 | 2 | | | | | |
| КП63 | 1 | 270 | 6250 | 1320 | 300 | 26.7 |
| КП64 | 2 | | | | | |

1. Арматура : класса Вр-I по ГОСТ 6727-80* .
2. Узел 1 см. докум.-50

| | | | | |
|---|---|---|---|---|
| | | | 1993г. | 1.832.1-18.93.2-12 |
| Нач. отд. | Котов | | | Каркас пространственный КП59 ... КП64 |
| Н.контр | Орлова | | | |
| Зав.гр. | Гриднева | | | |
| Техн. | Божко | | | |

| Стадия | Лист | Листов |
|---|---|---|
| Р | | 1 |

АП ГИПРОНИСЕЛЬХОЗ

Инв. N подл. | Подпись и дата | Взам. инв. N

Ц00133-03 16

Формат А3

Рис. 1

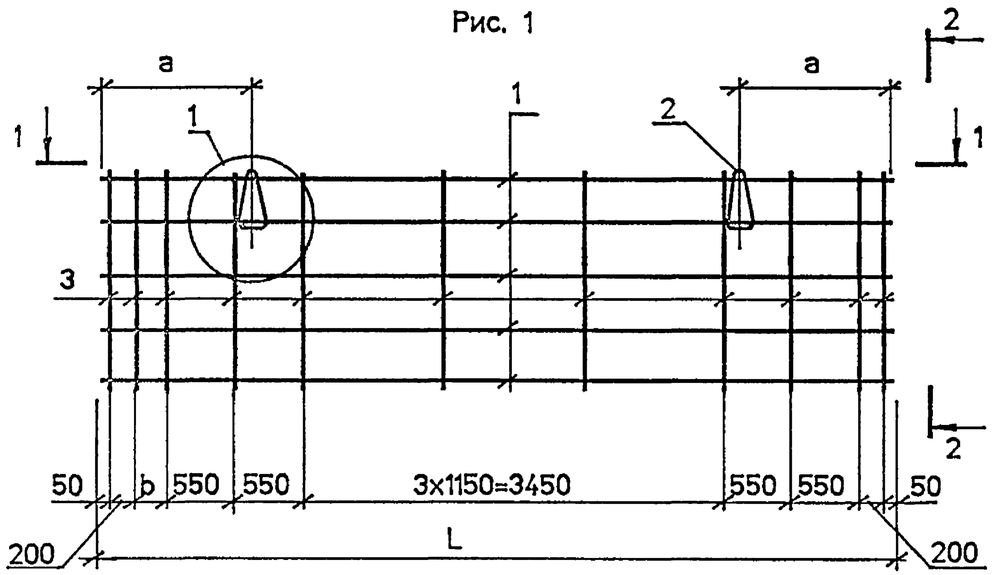


2 - 2

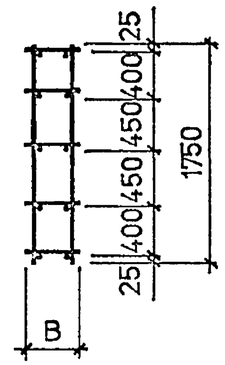


1 - 1

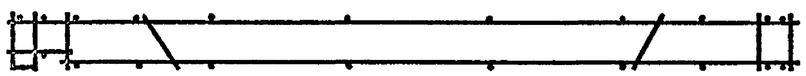

Рис. 2 остальное см. рис. 1

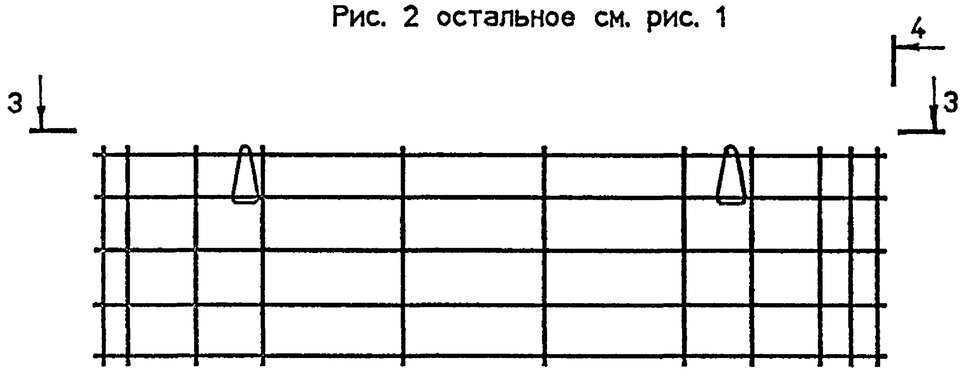


4 - 4

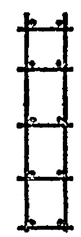

3 - 3

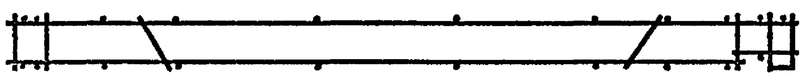

| Поз. | Наименование | Кол. на КП | | | | Обозначение документа |
|---|---|---|---|---|---|---|
| | | 65 | 66 | 67 | 68 | |
| 1 | Каркас Кр 24 | 5 | 5 | | | 1.832.1-18.93.2-41 |
| | Кр 27 | | | 5 | 5 | |
| 2 | Петля для подъема ПМ25-2 | 2 | 2 | 2 | 2 | 1.832.1-18.93.2-47 |
| 3 | ø4 Вр I , L=1750 ; 0,16 кг | 21 | 21 | 21 | 21 | без черт. |

| Марка каркаса | Рис. | Размеры , мм | | | | Масса, кг |
|---|---|---|---|---|---|---|
| | | B | L | a | b | |
| КП65 | 1 | 370 | 6350 | 1230 | 200 | 31,7 |
| КП66 | 2 | | | | | |
| КП67 | 1 | 470 | 6450 | 1270 | 300 | 32,2 |
| КП68 | 2 | | | | | |

1. Арматура : класса Вр-I по ГОСТ 6727-80* .
2. Узел 1 см. докум.-50

| | | | | |
|---|---|---|---|---|
| | | | 1993г | 1.832.1-18.93.2-13 |
| Нач.отд. | Котов | | | Каркас пространственный КП65 ... КП68 |
| Н.контр | Епанешникова | | | Стадия: Р; Лист: ; Листов: 1 |
| Зав.гр | Гриднева | | | АП ГИПРОНИСЕЛЬХОЗ |
| Техн. | Божко | | | |

Инв. N подл. | Подпись и дата | Взам. инв. N

Ц00133-03 17

Формат А3

Рис. 1

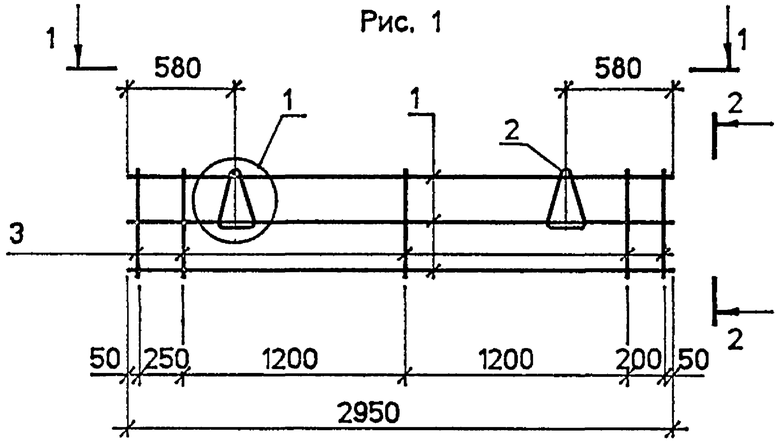


2 - 2

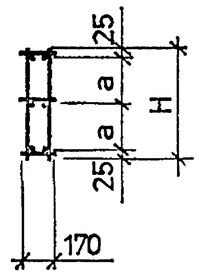


| Поз. | Наименование | Кол. на КП | | | | Обозначение документа |
|---|---|---|---|---|---|---|
| | | 69 | 70 | 71 | 72 | |
| 1 | Каркас Кр 29 | 3 | 3 | 4 | 5 | 1.832.1-18.93.2-42 |
| 2 | Петля для подъема ПМ10-1 | 2 | | | | 1.832.1-18.93.2-47 |
| | ПМ10-2 | | 2 | 2 | | |
| | ПМ12-3 | | | | 2 | |
| 3 | ø4 Вр I, L=550 ; 0,05 кг | 10 | | | | без черт. |
| | L=850 ; 0,08 кг | | 10 | | | |
| | L=1150 ; 0,11 кг | | | 10 | | |
| | L=1750 ; 0,16 кг | | | | 10 | |

Рис. 2

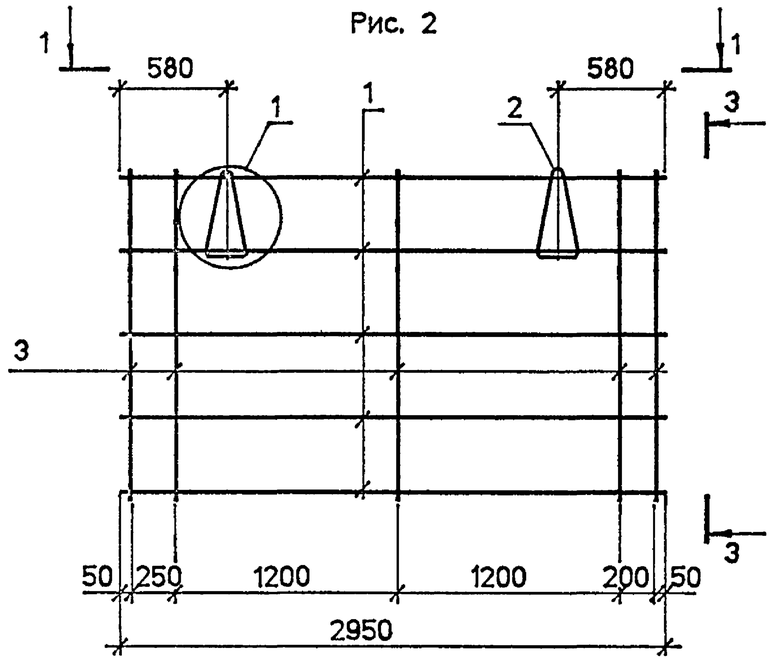


3 - 3

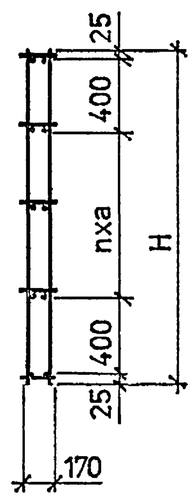


| Марка каркаса | Рис. | Размеры, мм | | n | Масса, кг |
|---|---|---|---|---|---|
| | | H | a | | |
| КП69 | 1 | 550 | 250 | - | 5,9 |
| КП70 | | 850 | 400 | | 6,6 |
| КП71 | 2 | 1150 | 300 | 1 | 8,3 |
| КП72 | | 1750 | 450 | 2 | 11,0 |

1. Арматура : класса Вр-I по ГОСТ 6727-80*.
2. Узел 1 см. ДОКУМ.-50

1 - 1

Инв. N подл. | Подпись и дата | Взам. инв. N

| | | | | |
|---|---|---|---|---|
| | | | 1993г | 1.832.1-18.93.2-14 |
| Нач. отд. | Котов | | | Каркас пространственный КП69 ... КП72 |
| Н.контр. | Епишкина | | | Стадия: Р; Лист: ; Листов: 1 |
| Зав.гр. | Гриднева | | | АП ГИПРОНИСЕЛЬХОЗ |
| Техн. | Божко | | | |



Формат А3

Рис. 1

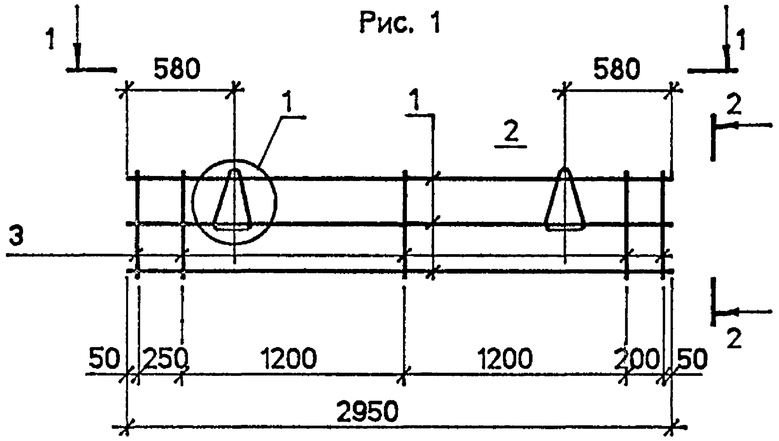


2 - 2

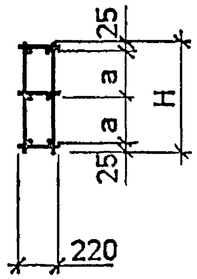


| Поз. | Наименование | Кол. на КП | | | | Обозначение документа |
|---|---|---|---|---|---|---|
| | | 73 | 74 | 75 | 76 | |
| 1 | Каркас Кр30 | 3 | 3 | 4 | 5 | 1.832.1-18.93.2-42 |
| 2 | Петля для подъема ПМ10-1 | 2 | | | | 1.832.1-18.93.2-47 |
| | ПМ10-2 | | 2 | | | |
| | ПМ12-3 | | | 2 | 2 | |
| 3 | ø4 Вр I , L=550 ; 0,05 кг | 10 | | | | без черт. |
| | L=850 ; 0,08 кг | | 10 | | | |
| | L=1150 ; 0,11 кг | | | 10 | | |
| | L=1750 ; 0,16 кг | | | | 10 | |

Рис. 2

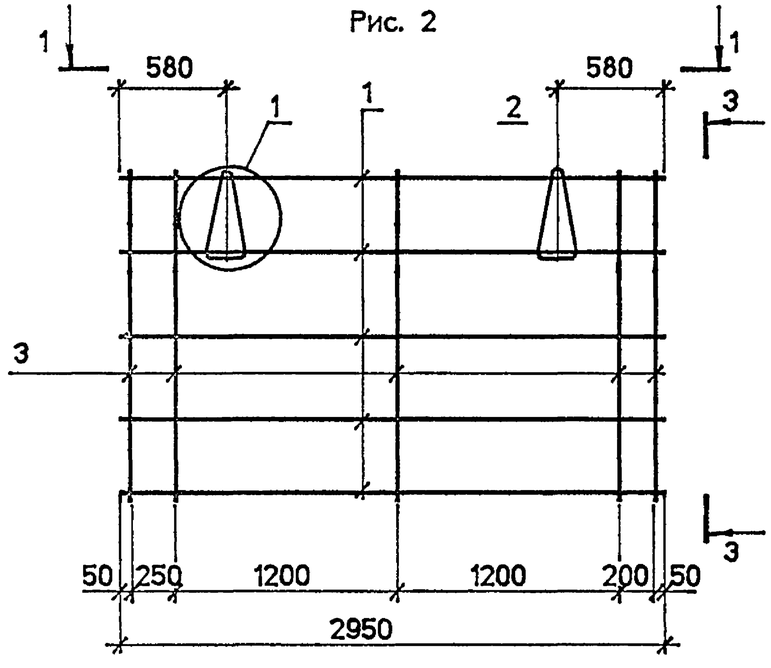


3 - 3

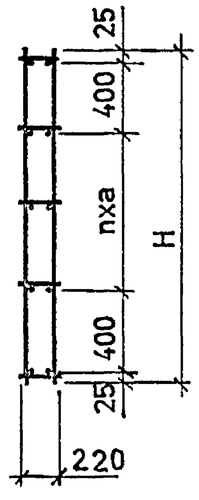


| Марка каркаса | Рис. | Размеры , мм | | n | Масса, кг |
|---|---|---|---|---|---|
| | | H | a | | |
| КП73 | 1 | 550 | 250 | - | 6,2 |
| КП74 | | 850 | 400 | | 6,9 |
| КП75 | 2 | 1150 | 300 | 1 | 9,5 |
| КП76 | | 1750 | 450 | 2 | 11,5 |

1. Арматура : класса Вр-I по ГОСТ 6727-80*
2. Узел 1 см. докум. -50

1 - 1

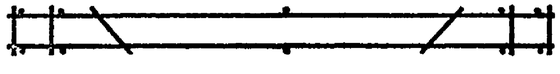

| | | | | |
|---|---|---|---|---|
| Нач. отд. | Котов | | 1993г | 1.832.1-18.93.2-15 |
| Н.контр. | Епишинкова | | | |
| Зав.гр. | Гриднева | | | Каркас пространственный КП73 ... КП76 |
| Техн. | Божко | | | |

| Стадия | Лист | Листов |
|---|---|---|
| Р | | 1 |

АП ГИПРОНИСЕЛЬХОЗ

Инв. N подл. | Подпись и дата | Взам. инв. N

Ц 00133-03 19

Формат А3

Рис. 1

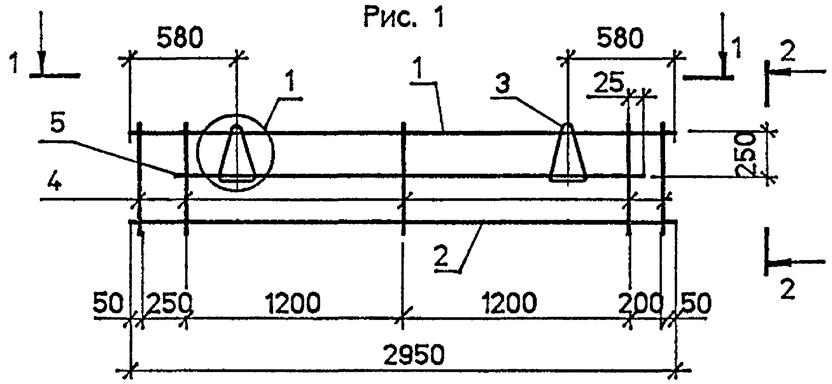


2 - 2

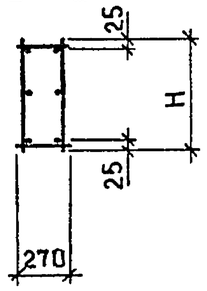


Рис. 2

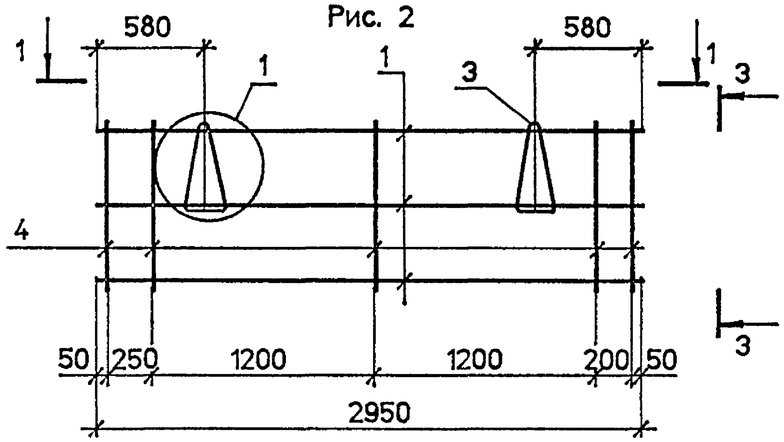


3 - 3

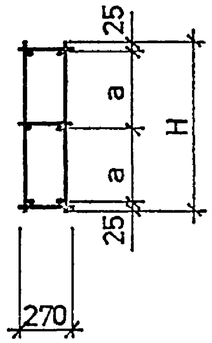


Рис. 3

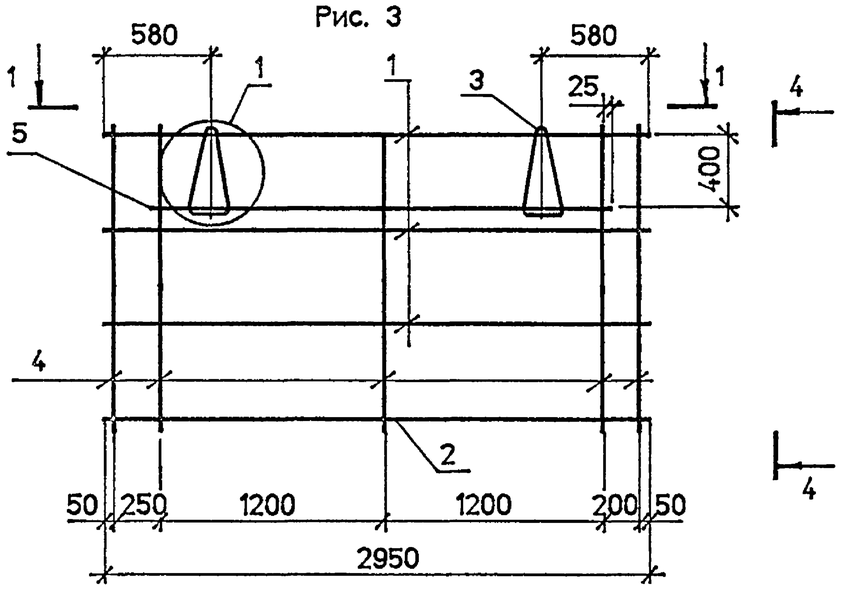


4 - 4

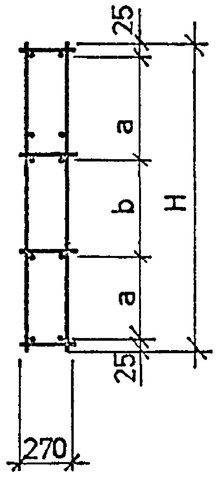


1 - 1

| Поз. | Наименование | Кол. на КП | | | | Обозначение документа |
|---|---|---|---|---|---|---|
| | | 77 | 78 | 79 | 80 | |
| 1 | Каркас Кр 31 | 1 | 3 | 2 | 3 | 1.832.1-18.93.2-42 |
| 2 | Каркас Кр 32 | 1 | | 1 | 1 | |
| 3 | Петля для подъема ПМ10-1 | 2 | | | | 1.832.1-18.93.2-47 |
| | ПМ12-3 | | 2 | 2 | | |
| | ПМ14-2 | | | | 2 | |
| 4 | ø4 Вр I , L=550 ; 0,05 кг | 10 | | | | без черт. |
| | L=850 ; 0,08 кг | | 10 | | | |
| | L=1150 ; 0,11 кг | | | 10 | | |
| | L=1750 ; 0,16 кг | | | | 10 | |
| 5 | ø4 Вр I , L=2450 ; 0,23 кг | 2 | | 2 | 2 | |

| Марка каркаса | Рис. | Размеры , мм | | | Масса, кг |
|---|---|---|---|---|---|
| | | H | a | b | |
| КП77 | 1 | 550 | - | - | 6,3 |
| КП78 | 2 | 850 | 400 | | 7,7 |
| КП79 | 3 | 1150 | 550 | | 9,6 |
| КП80 | | 1750 | 570 | 560 | 12,4 |

1. Арматура : класса Вр-I по ГОСТ 6727-80*
2. Узел 1 см. докум. -50

| | | | | |
|---|---|---|---|---|
| Нач. отд. | Котов | | 1993г. | 1.832.1-18.93.2-16 |
| Н.контр | Елеонашникова | | | Каркас пространственный КП77 ... КП80 |
| Зав.гр. | Гриднева | | | Стадия: Р; Лист: ; Листов: 1 |
| Техн. | Божко | | | АП ГИПРОНИСЕЛЬХОЗ |

Инв. N подл. | Подпись и дата | Взам. инв. N

Ц00133-03 20

Формат А3

Рис. 1

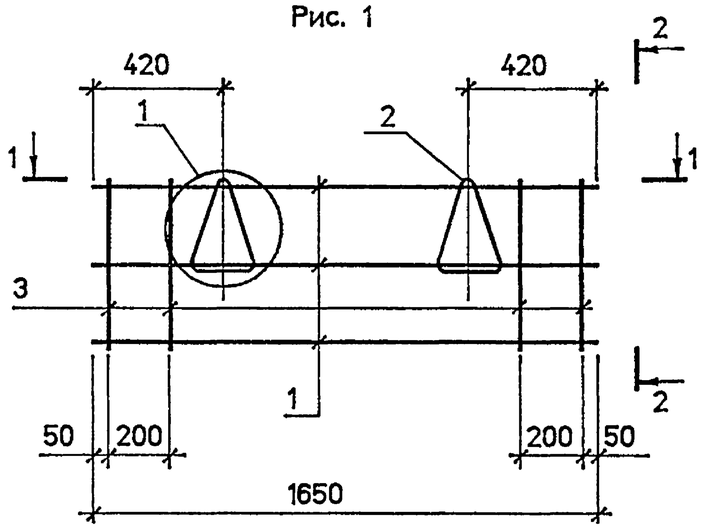


2 - 2

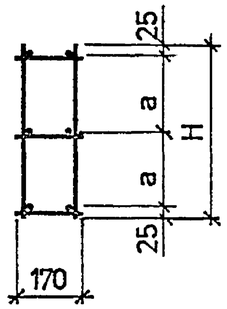


1 - 1

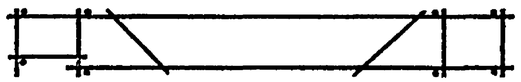

Рис. 2
остальное см. рис. 1

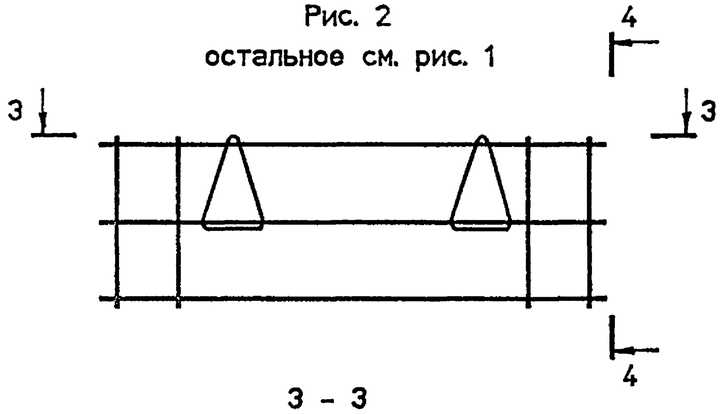


4 - 4

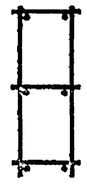

3 - 3

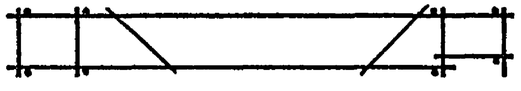

| Поз. | Наименование | Кол. на КП | | | | Обозначение документа |
|---|---|---|---|---|---|---|
| | | 81 | 82 | 83 | 84 | |
| 1 | Каркас Кр42 | 3 | 3 | 3 | 3 | 1.832.1-18.93.2-44 |
| 2 | Петля для подъема ПМ10-1 | 2 | 2 | | | 1.832.1-18.93.2-47 |
| | ПМ10-2 | | | 2 | 2 | |
| 3 | ø4 Вр$\underline{\text{I}}$, L=550 ; 0,05 кг | 8 | 8 | | | без черт. |
| | L=850 ; 0.08 кг | | | 8 | 8 | |

| Марка каркаса | Рис. | Размеры, мм | | Масса, кг |
|---|---|---|---|---|
| | | H | a | |
| КП81 | 1 | 550 | 250 | 4,1 |
| КП82 | 2 | | | |
| КП83 | 1 | 850 | 400 | 4,7 |
| КП84 | 2 | | | |

1. Арматура : класса Вр-$\underline{\text{I}}$ по ГОСТ 6727-80*.
2. Узел 1 см. ДОКУМ.-50

| | | | 1993г. | 1.832.1-18.93.2-17 | | | |
|---|---|---|---|---|---|---|---|
| Нач. отд. | Котов | | | Каркас пространственный КП81 ... КП84 | Стадия | Лист | Листов |
| Н.контр. | Епанешникова | | | | Р | | 1 |
| Зав.гр. | Гриднева | | | | АП ГИПРОНИСЕЛЬХОЗ | | |
| Техн. | Божко | | | | | | |

Инв. N подл. | Подпись и дата | Взам. инв. N

Ц00133-03 21

Формат А3

Рис. 1

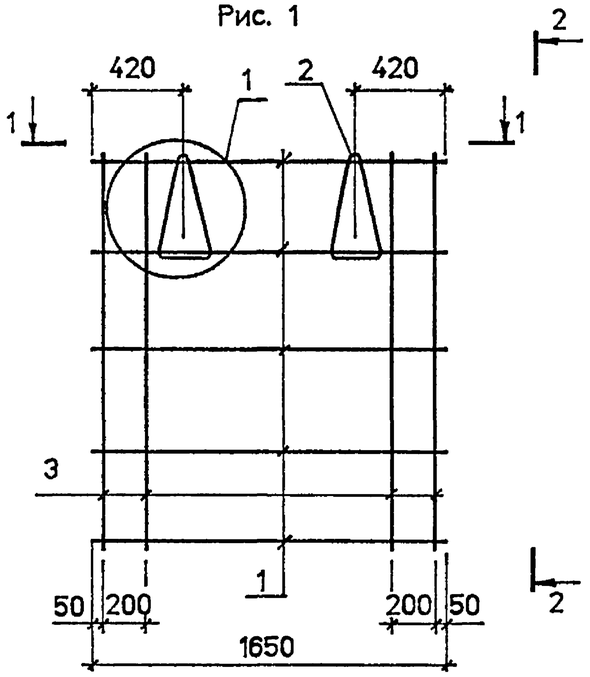


2 – 2

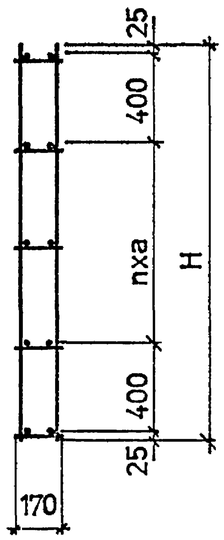


1 – 1

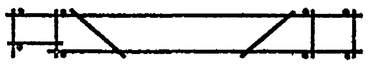

Рис. 2 остальное см. рис. 1

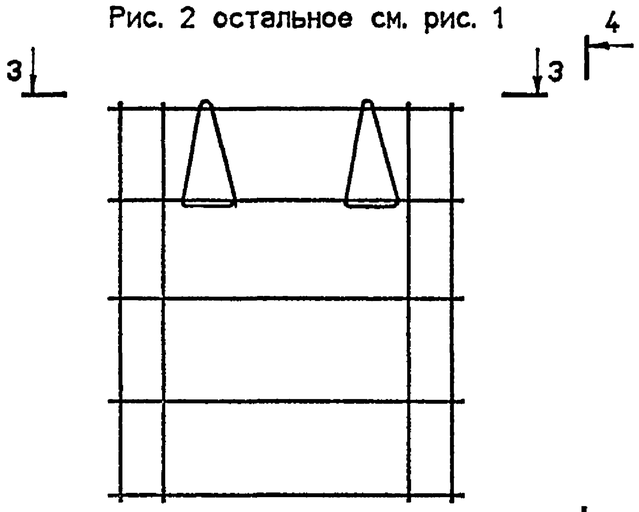


4 – 4

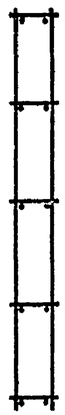

3 – 3

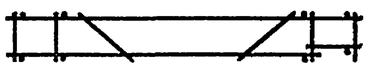

| Поз. | Наименование | Кол. на КП | | | | Обозначение документа |
|---|---|---|---|---|---|---|
| | | 85 | 86 | 87 | 88 | |
| 1 | Каркас Кр 42 | 4 | 4 | 5 | 5 | 1.832.1-18.93.2-44 |
| 2 | Петля для подъема ПМ10-2 | 2 | 2 | 2 | 2 | 1.832.1-18.93.2-47 |
| 3 | ø4 Вр$\underline{I}$ , L=1150 : 0,11 кг | 8 | 8 | | | без черт. |
| | L=1750 : 0,16 кг | | | 8 | 8 | |

| Марка каркаса | Рис. | Размеры , мм | | n | Масса, кг |
|---|---|---|---|---|---|
| | | H | a | | |
| КП85 | 1 | 1150 | 300 | 1 | 5,8 |
| КП86 | 2 | | | | |
| КП87 | 1 | 1750 | 450 | 2 | 7,0 |
| КП88 | 2 | | | | |

1. Арматура : класса Вр-$\underline{I}$ по ГОСТ 6727-80*.
2. Узел 1 см. докум.-50

| | | | 1993г | 1.832.1-18.93.2-18 | | |
|---|---|---|---|---|---|---|
| Нач. отд. | Котов | | | Каркас пространственный КП85 ... КП88 | Стадия | Лист | Листов |
| Н.контр | Епишина | | | | Р | | 1 |
| Зав.гр. | Гриднева | | | | АП ГИПРОНИСЕЛЬХОЗ | | |
| Техн. | Божко | | | | | | |

Инв. N подл. | Подпись и дата | Взам. инв. N

Ц.00133-03 22

Формат А3

Рис. 1

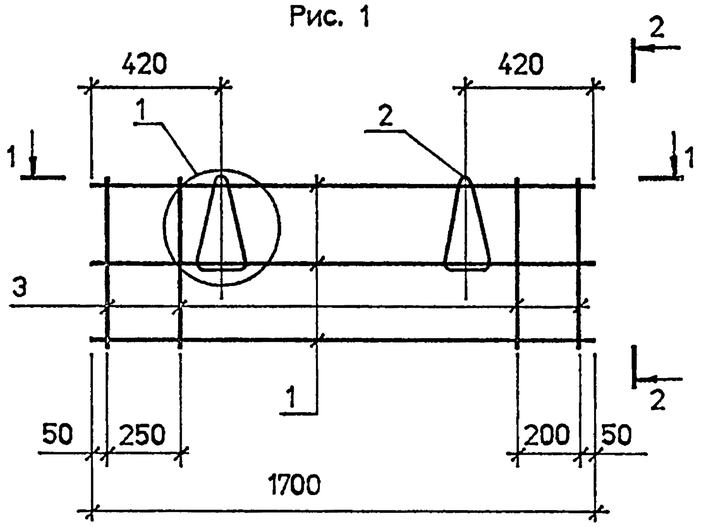


2 - 2

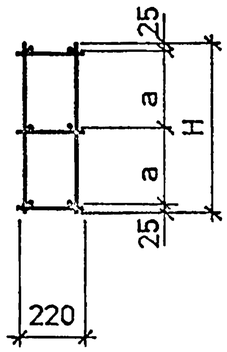


1 - 1

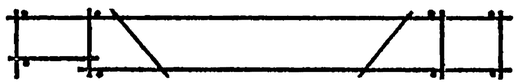

Рис. 2
остальное см. рис. 1

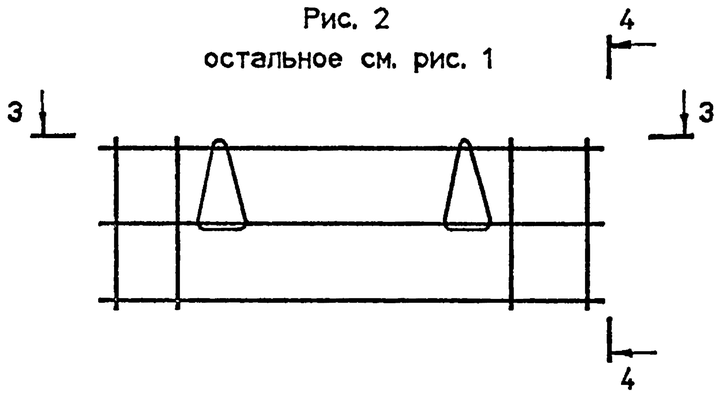


4 - 4

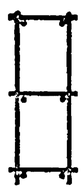

3 - 3

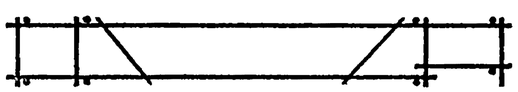

| Поз. | Наименование | Кол. на КП | | | | Обозначение документа |
|---|---|---|---|---|---|---|
| | | 89 | 90 | 91 | 92 | |
| 1 | Каркас Кр 43 | 3 | 3 | 3 | 3 | 1.832.1-18.93.2-44 |
| 2 | Петля для подъема ПМ10-1 | 2 | 2 | | | 1.832.1-18.93.2-47 |
| | ПМ10-2 | | | 2 | 2 | |
| 3 | ø4 Вр$\overline{I}$, L=550 ; 0,05 кг | 8 | 8 | | | без черт. |
| | L=850 ; 0.08 кг | | | 8 | 8 | |

| Марка каркаса | Рис. | Размеры, мм | | Масса, кг |
|---|---|---|---|---|
| | | H | a | |
| КП 89 | 1 | 550 | 250 | 4,2 |
| КП 90 | 2 | | | |
| КП 91 | 1 | 850 | 400 | 4,8 |
| КП 92 | 2 | | | |

1. Арматура : класса Вр-$\overline{I}$ по ГОСТ 6727-80*.
2. Узел 1 см. докум.-50

| | | | | |
|---|---|---|---|---|
| | | | 1993г | 1.832.1-18.93.2-19 |
| Нач. отд. | Котов | | | Каркас пространственный КП 89 ... КП 92 |
| Н.контр. | Елисеева | | | Стадия: Р; Лист: ; Листов: 1 |
| Зав.гр. | Гриднева | | | АП ГИПРОНИСЕЛЬХОЗ |
| Техн. | Божко | | | |

Инв. N подл. | Подпись и дата | Взам. инв. N

Ц 00133-03 23

Формат А3

Рис. 1

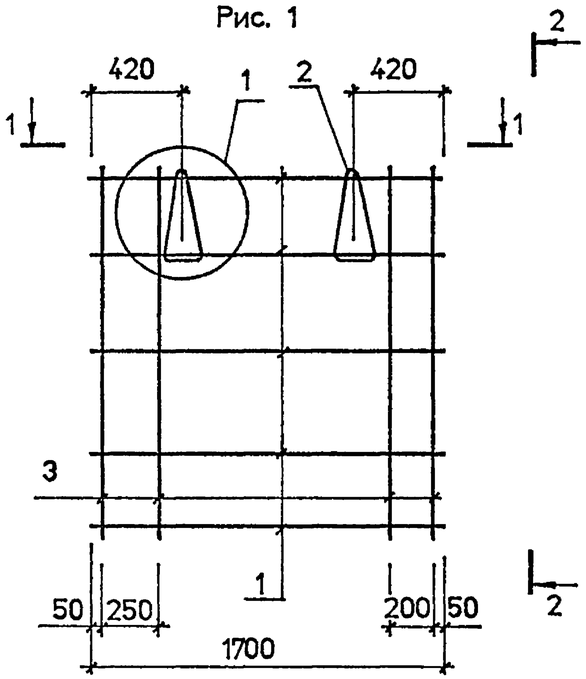


2 - 2

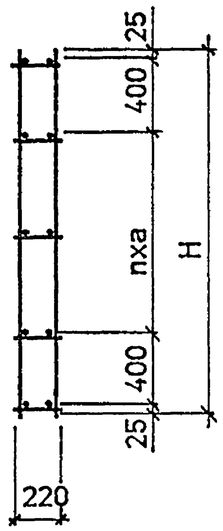


1 - 1

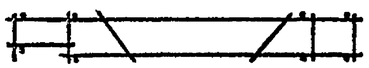

Рис. 2 остальное см. рис. 1

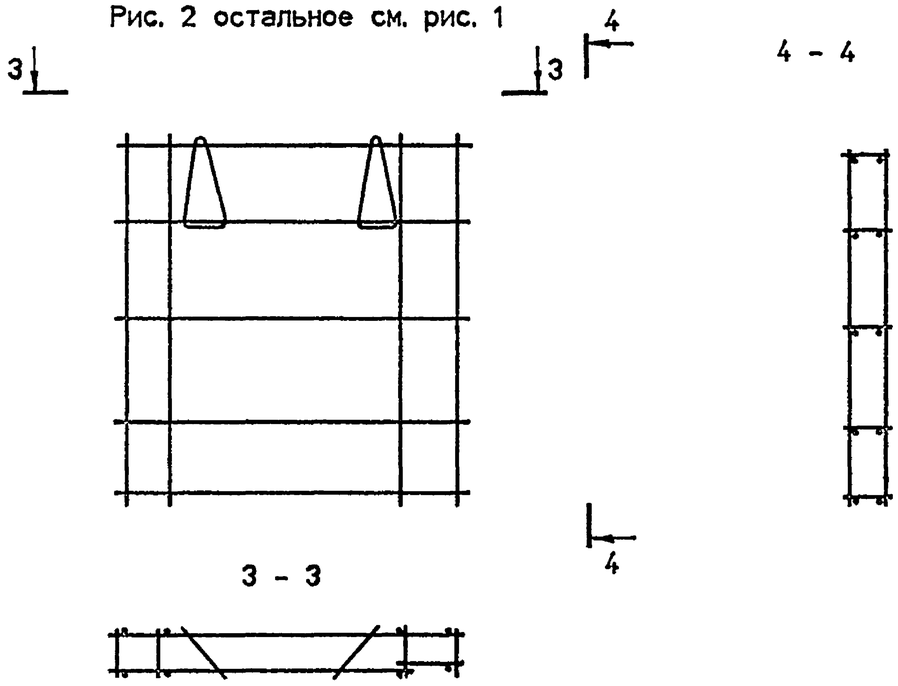


| Поз. | Наименование | Кол. на КП | | | | Обозначение документа |
|---|---|---|---|---|---|---|
| | | 93 | 94 | 95 | 96 | |
| 1 | Каркас Кр 43 | 4 | 4 | 5 | 5 | 1.832.1-18.93.2-44 |
| 2 | Петля для подъема ПМ10-2 | 2 | 2 | 2 | 2 | 1.832.1-18.93.2-47 |
| 3 | ø4 Вр-I , L=1150 ; 0,11 кг | 8 | 8 | | | без черт. |
| | L=1750 ; 0,16 кг | | | 8 | 8 | |

| Марка каркаса | Рис. | Размеры , мм | | n | Масса, кг |
|---|---|---|---|---|---|
| | | H | a | | |
| КП93 | 1 | 1150 | 300 | 1 | 6,0 |
| КП94 | 2 | | | | |
| КП95 | 1 | 1750 | 450 | 2 | 7,2 |
| КП96 | 2 | | | | |

1. Арматура : класса Вр-I по ГОСТ 6727-80*
2. Узел 1 см. докум.-50

| | | | 1993г. | 1.832.1 - 18.93. 2 - 20 | | |
|---|---|---|---|---|---|---|
| Нач. отд. | Котов | | | Каркас пространственный КП93 ... КП96 | Стадия | Лист | Листов |
| Н.контр. | Епископосян | | | | Р | | 1 |
| Зав.гр. | Гриднева | | | | АП ГИПРОНИСЕЛЬХОЗ | | |
| Техн. | Божко | | | | | | |

Ц 00133-03 24

Формат А3

Инв. N подл. | Подпись и дата | Взам. инв. N

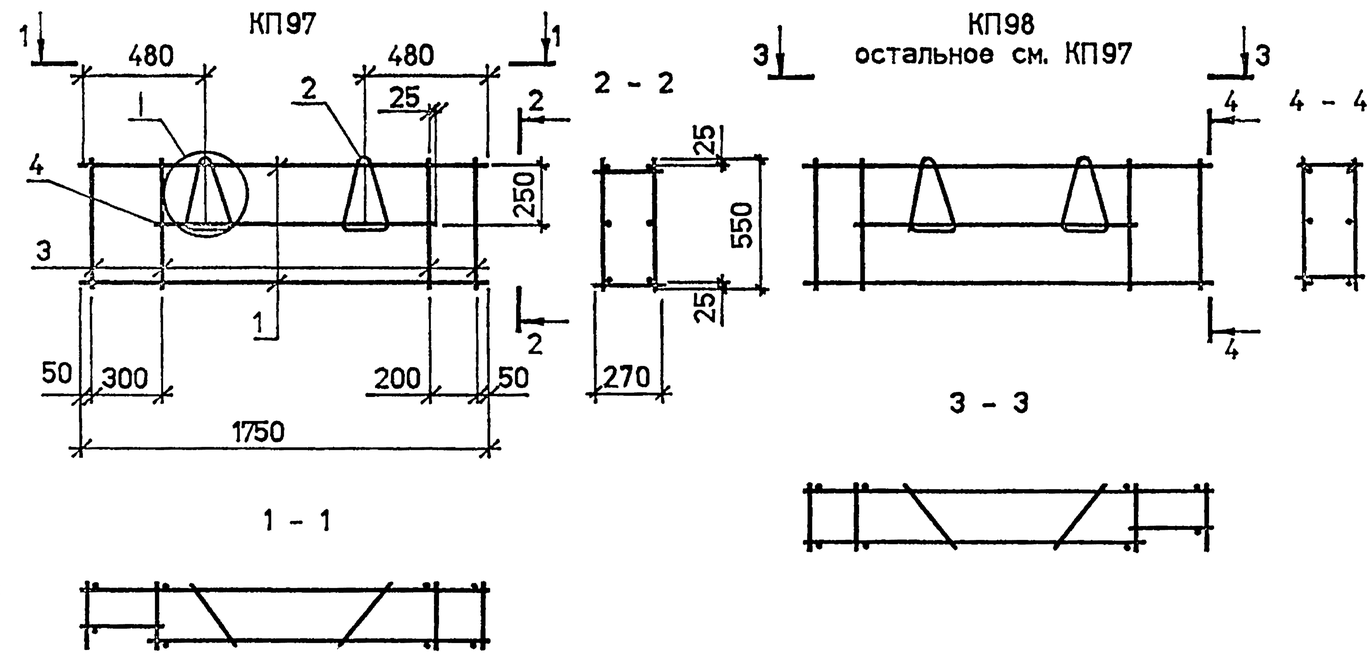


| Поз. | Наименование | Кол. на КП | | | | Обозначение документа |
|---|---|---|---|---|---|---|
| | | 97 | 98 | 99 | 100 | |
| 1 | Каркас Кр44 | 2 | 2 | 3 | 3 | 1.832.1-18.93.2-44 |
| 2 | Петля для подъема ПМ10-1 | 2 | 2 | | | 1.832.1-18.93.2-47 |
| | ПМ10-2 | | | 2 | 2 | |
| 3 | ø4 ВрI, L=550, 0.05 кг | 8 | 8 | | | без черт. |
| | L=850, 0.08 кг | | | 8 | 8 | |
| 4 | ø4 ВрI, L=1200, 0.11 кг | 2 | 2 | | | |
| | Масса, кг | 3.7 | 3.7 | 5.0 | 5.0 | |

1. Арматура: класса Вр-I по ГОСТ 6727-80*.
2. Узел 1 см. докум.-50

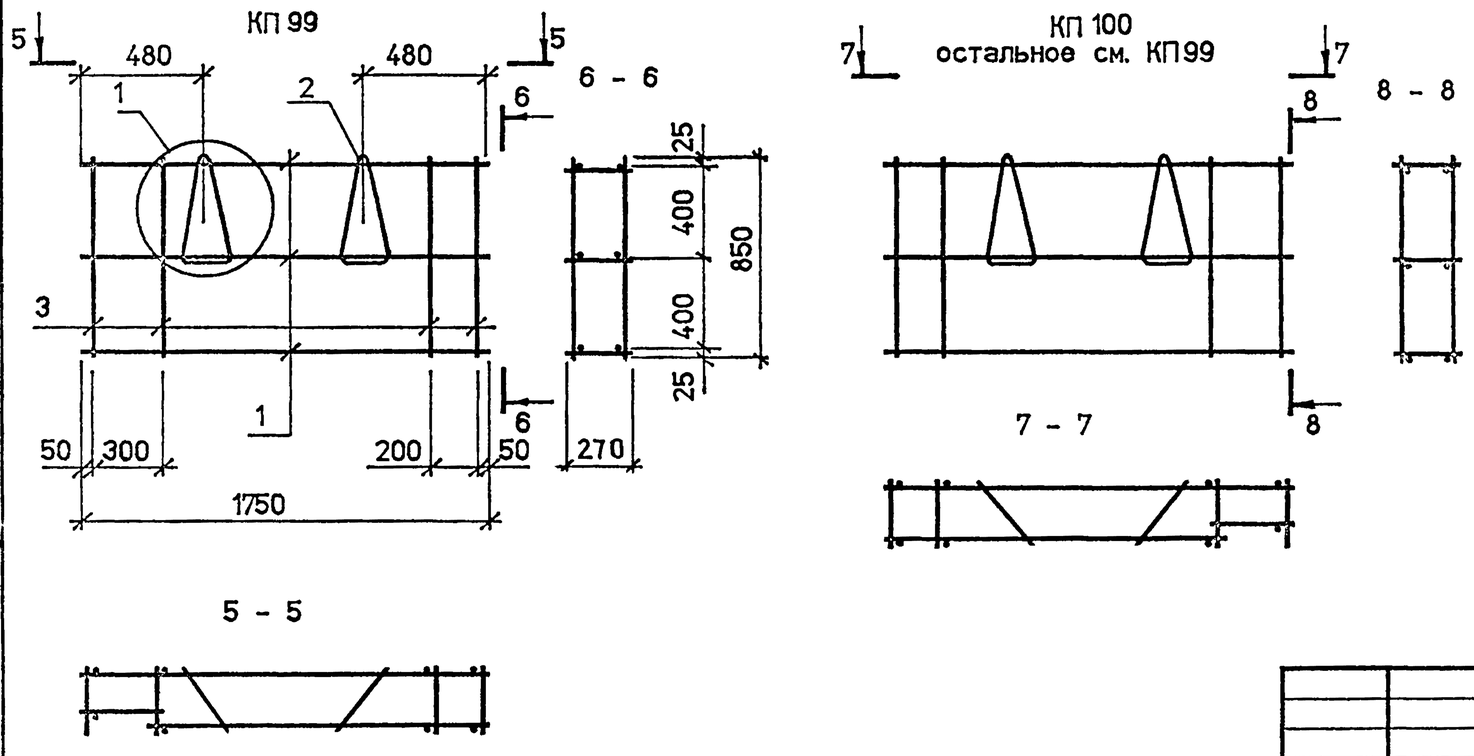


| | | | 1993г |
|---|---|---|---|
| Нач. отд. | Котов | | |
| Н.контр. | Благовещенская | | |
| Зав.гр. | Гриднева | | |
| Техн. | Божко | | |

1.832.1-18.93.2-21

Каркас пространственный КП97 ... КП100

| Стадия | Лист | Листов |
|---|---|---|
| Р | | 1 |

АП ГИПРОНИСЕЛЬХОЗ

Инв. N подл. | Подпись и дата | Взам. инв. N

Ц00133-03 25

Формат А3

Рис. 1

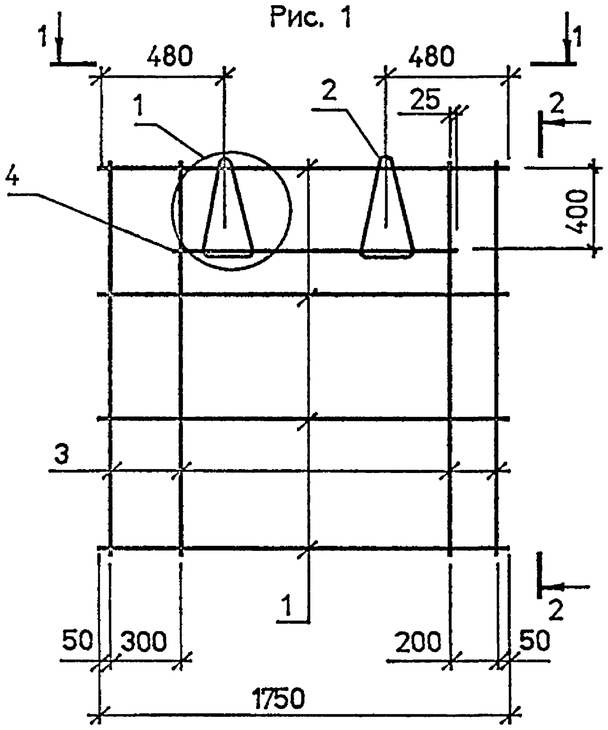


2 - 2

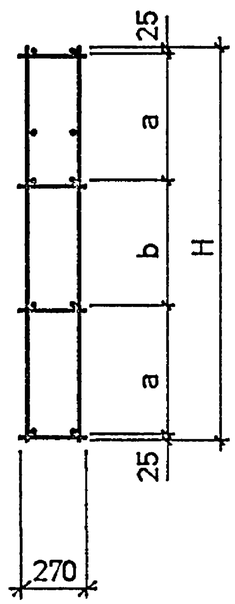


1 - 1

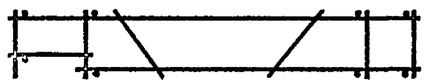

Рис. 2

остальное см. рис. 1

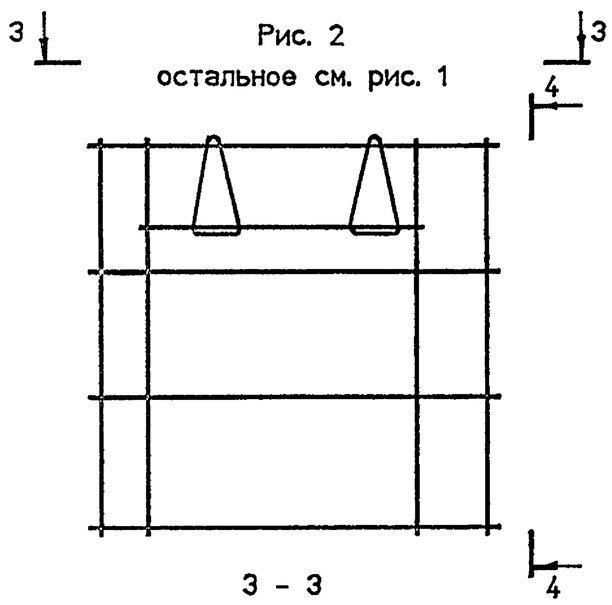


4 - 4

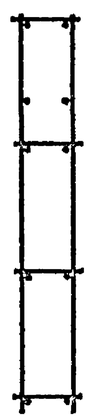

3 - 3

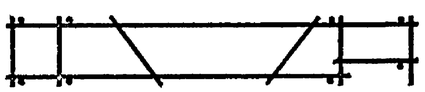

| Поз. | Наименование | Кол. на КП | | | | Обозначение документа |
|---|---|---|---|---|---|---|
| | | 101 | 102 | 103 | 104 | |
| 1 | Каркас Кр44 | 3 | 3 | 4 | 4 | 1.832.1-18.93.2-44 |
| 2 | Петля для подъема ПМ10-2 | 2 | 2 | | | 1.832.1-18.93.2-47 |
| | ПМ12-3 | | | 2 | 2 | |
| 3 | ø4 ВрI, L=1150; 0.11 кг | 8 | 8 | | | без черт. |
| | L=1750; 0.16 кг | | | 8 | 8 | |
| 4 | ø4 ВрI, L=1200; 0.11 кг | 2 | 2 | 2 | 2 | |

| Марка каркаса | Рис. | Размеры, мм | | | Масса каркаса, кг |
|---|---|---|---|---|---|
| | | H | a | b | |
| КП 101 | 1 | 1150 | 550 | - | 5,5 |
| КП 102 | 2 | | | | |
| КП 103 | 1 | 1750 | 570 | 560 | 7,6 |
| КП 104 | 2 | | | | |

1. Арматура: класса Вр-I по ГОСТ 6727-80*.
2. Узел 1 см. докум.-50

| | | | 1993г |
|---|---|---|---|
| Нач. отд. | Котов | | |
| Н.контр | Епишкина | | |
| Зав.гр. | Гриднева | | |
| Техн. | Божко | | |

1832.1-18.93.2-22

Каркас пространственный КП101 ... КП104

| Стадия | Лист | Листов |
|---|---|---|
| Р | | 1 |

АП ГИПРОНИСЕЛЬХОЗ

Инв. N подл. | Подпись и дата | Взам. инв. N



Формат А3

| Марка каркаса | Поз. | Наименование | Кол. | Обозначение документа | Масса, кг |
|---|---|---|---|---|---|
| КП 105 | 1 | Каркас Кр 48 | 4 | 1.832.1-18.93.2-45 | 2,4 |
| | 2 | Петля для подъема ПМ10-2 | 1 | 1.832.1-18.93.2-47 | |
| | 3 | ø4 Вр$\overline{I}$, L=1150 ; 0,11 кг | 4 | без черт. | |
| КП 106 | 1 | Каркас Кр 45 | 4 | 1.832.1-18.93.2-45 | 3,9 |
| | 2 | Петля для подъема ПМ10-2 | 1 | 1.832.1-18.93.2-47 | |
| | 3 | ø4 Вр$\overline{I}$, L=1150 ; 0,11 кг | 6 | без черт. | |

КП 105

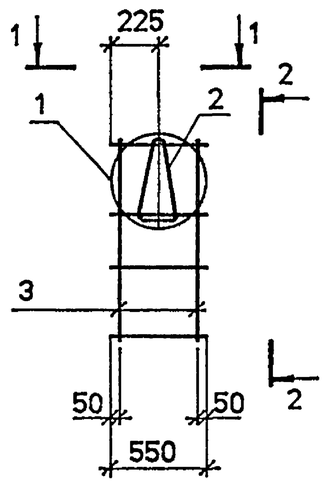


2 - 2

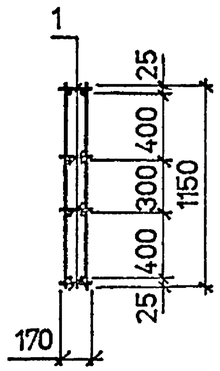


1 - 1

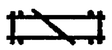

КП 106

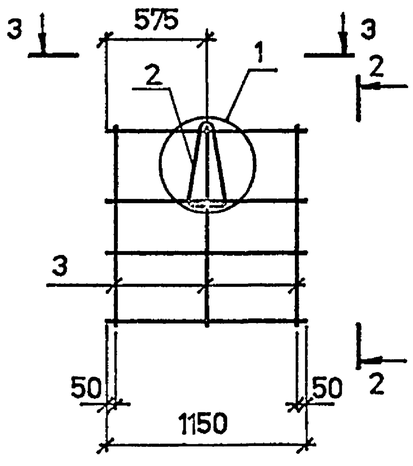


3 - 3

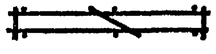

1. Арматура: класса Вр-$\overline{I}$ по ГОСТ 6727-80*.
2. Узел 1 см. докум.-50

| | | | | | | |
|---|---|---|---|---|---|---|
| | | | 1993г | 1.832.1-18.93. 2-23 | | |
| Нач. отд. | Котов | | | Каркас пространственный КП 105 , КП 106 | Стадия | Лист | Листов |
| Н.контр | Елисеева | | | | Р | | 1 |
| Зав.гр. | Гриднева | | | | АП ГИПРОНИСЕЛЬХОЗ | | |
| Техн. | Божко | | | | | | |

Инв. N подл. | Подпись и дата | Взам. инв. N

Ц00133-03 27

Формат А3

КП 107

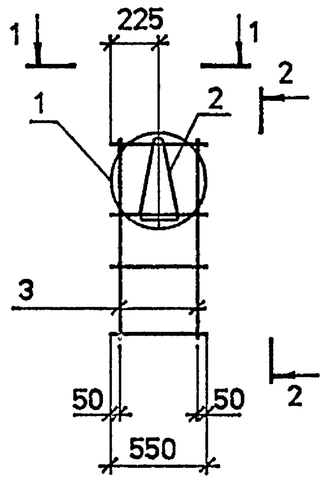


2 - 2

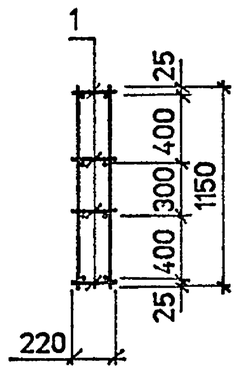


1 - 1

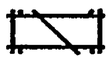

КП108

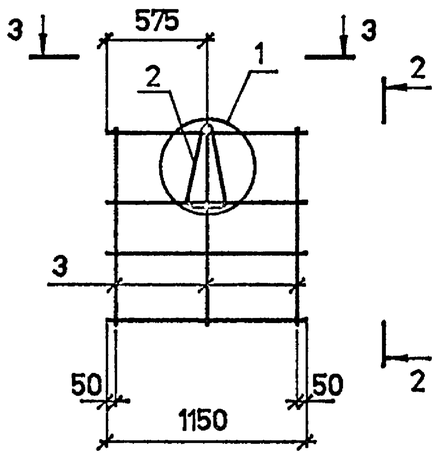


3 - 3

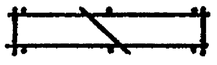

| Марка каркаса | Поз. | Наименование | Кол. | Обозначение документа | Масса, кг |
|---|---|---|---|---|---|
| КП 107 | 1 | Каркас Кр 49 | 4 | 1.832.1-18.93.2-45 | 2,5 |
| | 2 | Петля для подъема ПМ10-2 | 1 | 1.832.1-18.93.2-47 | |
| | 3 | ø4 Вр I , L=1150 ; 0,11 кг | 4 | без черт. | |
| КП 108 | 1 | Каркас Кр 46 | 4 | 1.832.1-18.93.2-45 | 3,9 |
| | 2 | Петля для подъема ПМ10-2 | 1 | 1.832.1-18.93.2-47 | |
| | 3 | ø4 Вр I , L=1150 ; 0,11 кг | 6 | без черт. | |

1. Арматура: класса Вр-I по ГОСТ 6727-80*.
2. Узел 1 см. Д.0 КУМ.-50

| | | | | |
|---|---|---|---|---|
| | | | 1993г | 1.832.1-18.93.2-24 |
| Нач. отд. | Котов | | | Каркас пространственный КП 107 , КП 108 |
| Н.контр | Епишникова | | | Стадия: Р; Лист: ; Листов: 1 |
| Зав.гр. | Гриднева | | | АП ГИПРОНИСЕЛЬХОЗ |
| Техн. | Божко | | | |

Инв. N подл. | Подпись и дата | Взам. инв. N



Формат А3

КП 109

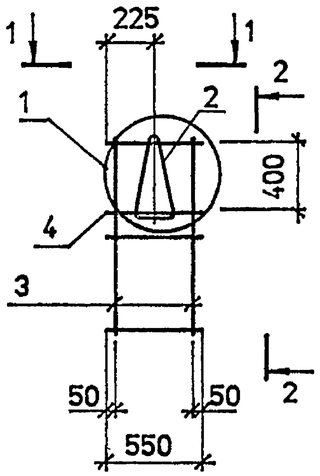


2 - 2

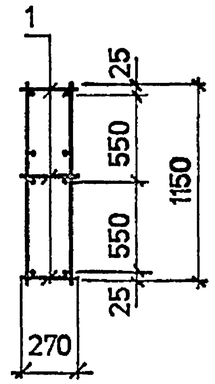


1 - 1

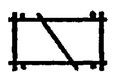

КП 110

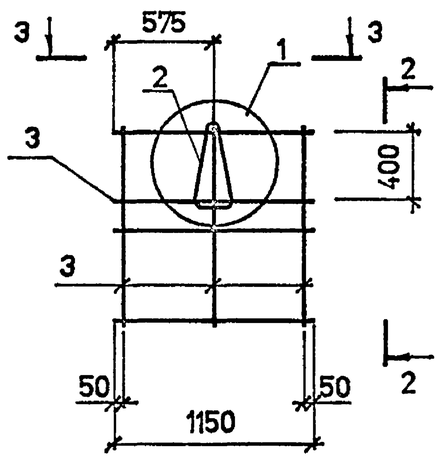


3 - 3

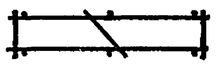

| Марка каркаса | Поз. | Наименование | Кол. | Обозначение документа | Масса, кг |
|---|---|---|---|---|---|
| КП 109 | 1 | Каркас Кр 50 | 3 | 1.832.1-18.93.2-45 | 2,4 |
| | 2 | Петля для подъема ПМ 10-2 | 1 | 1.832.1-18.93.2-47 | |
| | 3 | ø4 Вр I , L=1150 ; 0,11 кг | 4 | без черт. | |
| | 4 | ø4 Вр I , L=550 ; 0,05 кг | 2 | | |
| КП 110 | 1 | Каркас Кр 47 | 3 | 1.832.1-18.93.2-45 | 4,0 |
| | 2 | Петля для подъема ПМ 12-3 | 1 | 1.832.1-18.93.2-47 | |
| | 3 | ø4 Вр I , L=1150 ; 0,11 кг | 8 | без черт. | |

1. Арматура: класса Вр-I по ГОСТ 6727-80*.
2. Узел 1 см. докум. - 50

| | | | | |
|---|---|---|---|---|
| | | | 1993г | 1.832.1-18.93. 2-25 |
| Нач. отд. | Котов | | | Каркас пространственный КП109 , КП110 |
| Н.контр. | Елисадзаова | | | Стадия: Р; Лист: ; Листов: 1 |
| Зав.гр. | Гриднева | | | АП ГИПРОНИСЕЛЬХОЗ |
| Техн. | Божко | | | |

Инв. N подл. | Подпись и дата | Взам. инв. N

Ц00133 03 29

Формат А3

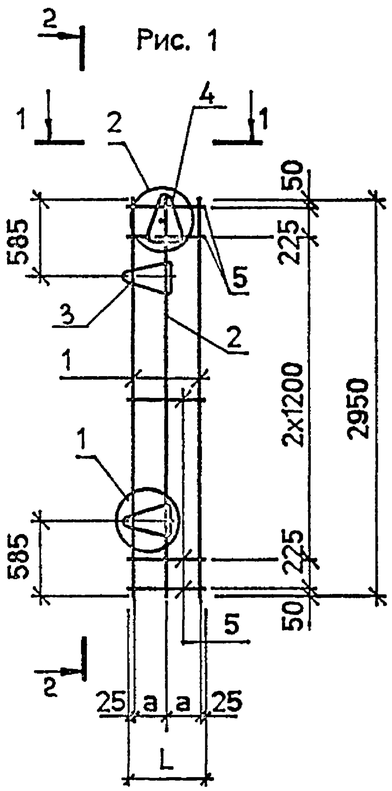


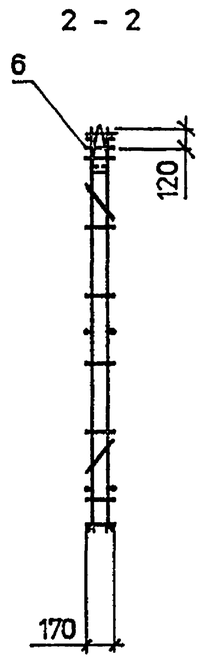


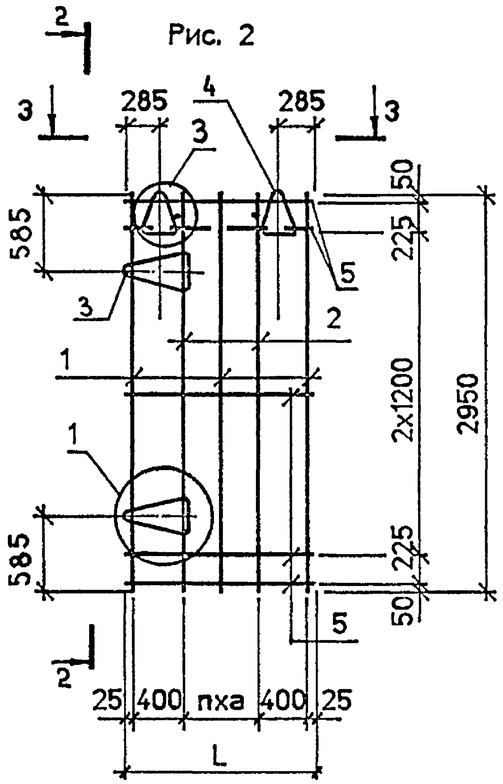


1 - 1

3 - 3

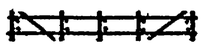

| Поз. | Наименование | Кол. на КП | | | | | Обозначение документа |
|---|---|---|---|---|---|---|---|
| | | 111 | 112 | 113 | 114 | 115 | |
| 1 | Каркас Кр29 | 2 | 2 | 2 | 3 | 3 | 1.832.1-18.93.2-42 |
| 2 | Каркас Кр33 | 1 | 1 | 2 | 2 | 2 | |
| 3 | Петля для подъема ПМ10-1 | 2 | | | | | 1.832.1-18.93.2-47 |
| | ПМ10-2 | | 2 | | | | |
| | ПМ12-3 | | | 2 | 2 | 2 | |
| 4 | Петля для подъема ПМ10-1 | 1 | | | | | |
| | ПМ12-1 | | 1 | | | | |
| | ПМ12-2 | | | 2 | 2 | 2 | |
| 5 | ø4 Вр$\overline{I}$, L = 550; 0,05 кг | 10 | | | | | без черт. |
| | L = 850; 0,08 кг | | 10 | | | | |
| | L = 1150; 0,11 кг | | | 10 | | | |
| | L = 1450; 0,13 кг | | | | 10 | | |
| | L = 1750; 0,16 кг | | | | | 10 | |
| 6 | ø4 Вр$\overline{I}$, L = 170; 0,016 кг | 1 | 1 | 2 | 2 | 2 | |

1. Плоские каркасы и петли поз. 3 объединить в пространственный каркас с помощью приварки поз. 5 кроме показанных пунктиром.
2. Установить петлю поз. 4 в проектное положение
3. Приварить стержни поз. 6 и поз. 5 показанные пунктиром.
4. Арматура: класса Вр-$\overline{I}$ по ГОСТ 6727-80*.
5. Узел 1...3 см. докум.-50

| Марка каркаса | Рис. | Размеры, мм L | Размеры, мм a | n | Масса, кг |
|---|---|---|---|---|---|
| КП111 | 1 | 550 | 250 | - | 6,5 |
| КП112 | | 850 | 400 | | 7,5 |
| КП113 | 2 | 1150 | 300 | 1 | 11,5 |
| КП114 | | 1450 | | 2 | 13,1 |
| КП115 | | 1750 | 450 | | 13,4 |

Инв. N подл. | Подпись и дата | Взам. инв. N

| | | | 1993г | 1.832.1-18.93.2-26 | | |
|---|---|---|---|---|---|---|
| Нач. отд. | Котов | | | Каркас пространственный КП111 ... КП115 | Стадия: Р | Лист | Листов: 1 |
| Н.контр. | Епанешникова | | | | АП ГИПРОНИСЕЛЬХОЗ | |
| Зав.гр. | Гриднева | | | | | |
| Техн. | Божко | | | | | |



Формат А3

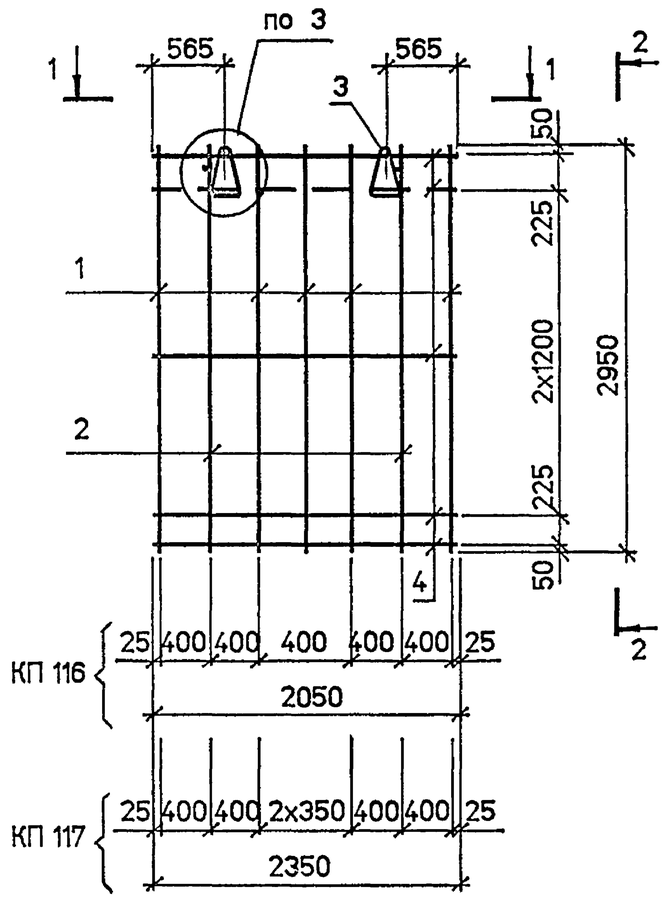


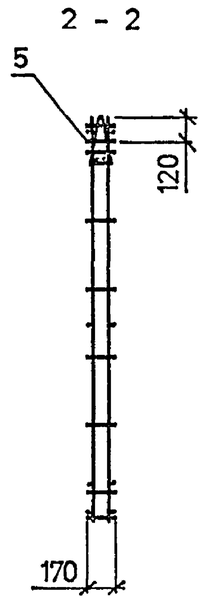


1 - 1

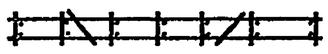

| Марка каркаса | Поз. | Наименование | Кол. | Обозначение документа | Масса, кг |
|---|---|---|---|---|---|
| КП 116 | 1 | Каркас Кр 29 | 4 | 1.832.1-18.93.2-42 | 12.7 |
| | 2 | Каркас Кр 33 | 2 | | |
| | 3 | Петля для подъема ПМ12-2 | 2 | 1.832.1-18.93.2-47 | |
| | 4 | ø4 Вр I , L=2050 ; 0.19 кг | 10 | без черт. | |
| | 5 | ø4 Вр I , L=170 ; 0.016 кг | 2 | | |
| КП 117 | 1 | Каркас Кр 29 | 5 | 1.832.1-18.93.2-42 | 15.2 |
| | 2 | Каркас Кр 33 | 2 | | |
| | 3 | Петля для подъема ПМ14-1 | 2 | 1.832.1-18.93.2-39 | |
| | 4 | ø4 Вр I , L=2350 ; 0.22 кг | 10 | без черт. | |
| | 5 | ø4 Вр I , L=170 ; 0.016 кг | 2 | | |

1. Плоские каркасы объединить в пространственный с помощью приварки поз. 4 , кроме показанных пунктиром .
2. Установить петли поз. 3 в проектное положение .
3. Приварить стержни поз. 5 и поз. 4 показанные пунктиром .
4. Арматура: класса Вр-I по ГОСТ 6727-80* .
5. Узел 3 см. докум.-50

Инв. N подл. | Подпись и дата | Взам. инв. N

| | | | 1993г. | 1.832.1-18.93.2-27 | | |
|---|---|---|---|---|---|---|
| Нач. отд. | Котов | | | Каркас пространственный КП116 , КП117 | Стадия | Лист | Листов |
| Н.контр | Епанешникова | | | | Р | | 1 |
| Зав.гр. | Гриднева | | | | АП ГИПРОНИСЕЛЬХОЗ | | |
| Техн. | Божко | | | | | | |



Формат А3

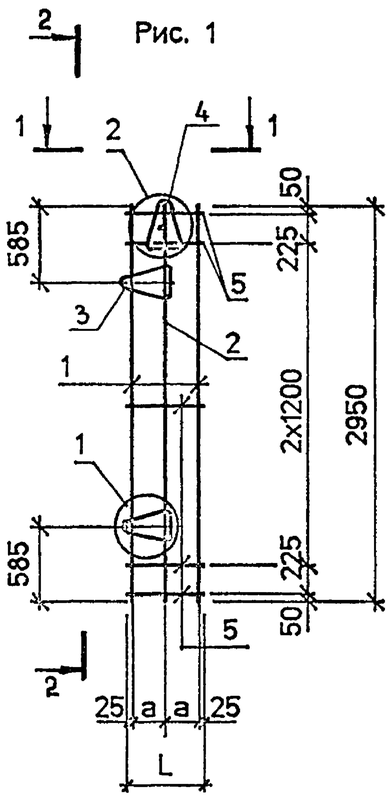


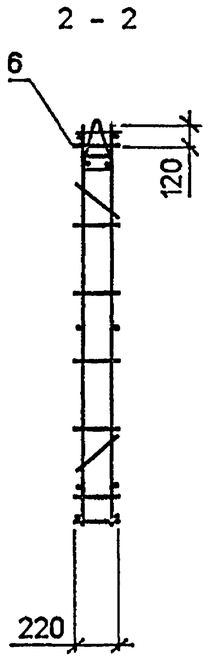


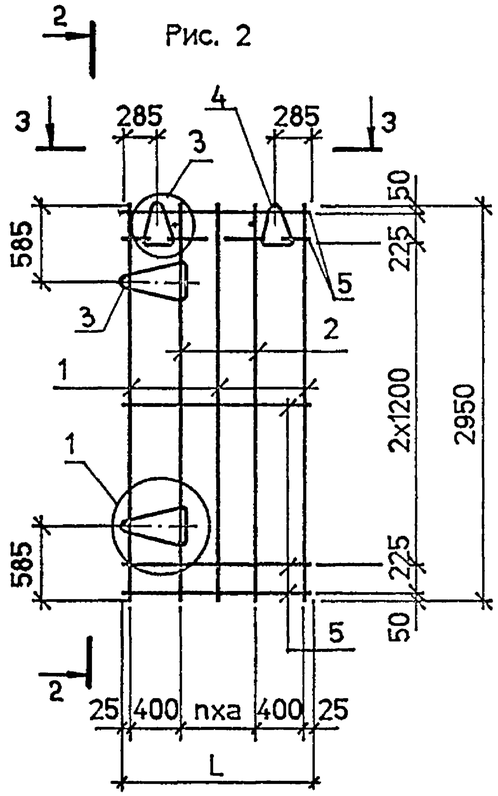

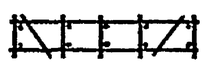


| Поз. | Наименование | Кол. на КП | | | | | Обозначение документа |
|---|---|---|---|---|---|---|---|
| | | 118 | 119 | 120 | 121 | 122 | |
| 1 | Каркас Кр30 | 2 | 2 | 2 | 3 | 3 | 1.832.1-18.93.2-42 |
| 2 | Каркас Кр34 | 1 | 1 | 2 | 2 | 2 | |
| 3 | Петля для подъема | | | | | | 1.832.1-18.93.2-47 |
| | ПМ12-1 | 2 | | | | | |
| | ПМ12-3 | | 2 | 2 | 2 | 2 | |
| 4 | Петля для подъема ПМ12-1 | 1 | | | | | 1.832.1-18.93.2-47 |
| | ПМ12-2 | | | 2 | 2 | 2 | |
| | ПМ14-1 | | 1 | | | | |
| 5 | ø4 ВрI, L = 550; 0.05 кг | 10 | | | | | без черт. |
| | L = 850; 0.08 кг | | 10 | | | | |
| | L = 1150; 0.11 кг | | | 10 | | | |
| | L = 1450; 0.13 кг | | | | 10 | | |
| | L = 1750; 0.16 кг | | | | | 10 | |
| 6 | ø4 ВрI, L = 220; 0.02 кг | 1 | 1 | 2 | 2 | 2 | |

1. Плоские каркасы и петли поз. 3 объединить в пространственный каркас с помощью приварки поз. 5 кроме показанных пунктиром.
2. Установить петлю поз. 4 в проектное положение
3. Приварить стержни поз. 6 и поз. 5 показанные пунктиром.
4. Арматура: класса Вр-I по ГОСТ 6727-80*.
5. Узел 1...3 см. докум. - 50

| Марка каркаса | Рис. | Размеры, мм L | Размеры, мм a | n | Масса, кг |
|---|---|---|---|---|---|
| КП118 | 1 | 550 | 250 | - | 7,6 |
| КП119 | | 850 | 400 | | 9,2 |
| КП120 | 2 | 1150 | 300 | 1 | 11,7 |
| КП121 | | 1450 | | 2 | 13,4 |
| КП122 | | 1750 | 450 | | 13,7 |

Взам. инв. N | Подпись и дата | Инв. N подл.

| | | | 1993г | 1.832.1-18.93.2-28 | | |
|---|---|---|---|---|---|---|
| Нач. отд. | Котов | | | Каркас пространственный КП118 ... КП122 | Стадия | Лист | Листов |
| Н.контр | Епанешникова | | | | Р | | 1 |
| Зав.гр. | Гриднева | | | | АП ГИПРОНИСЕЛЬХОЗ | | |
| Техн. | Божко | | | | | | |



Формат А3

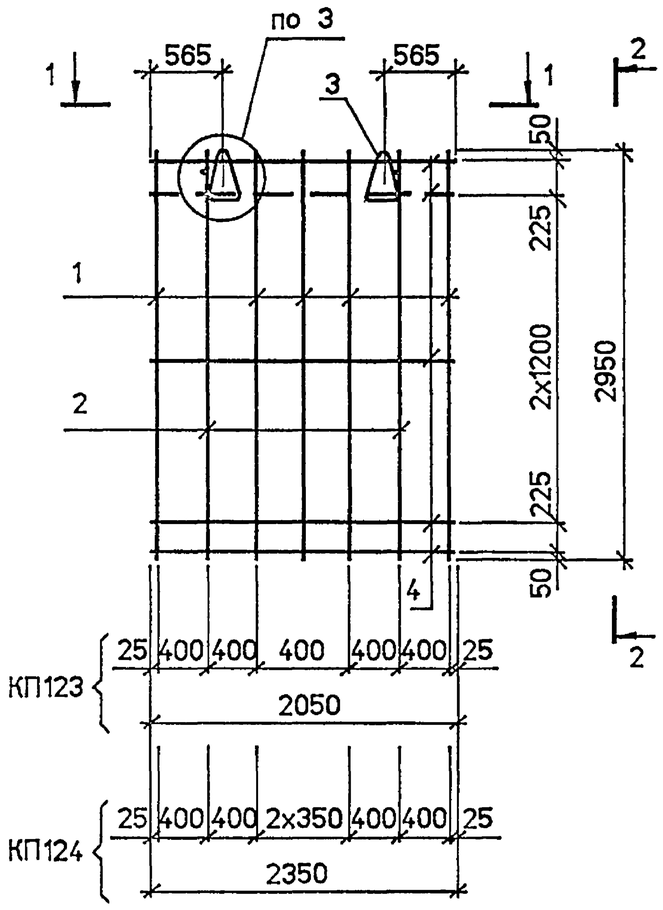


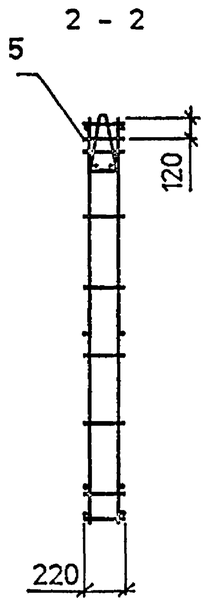


1 - 1

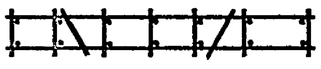

| Марка каркаса | Поз. | Наименование | Кол. | Обозначение документа | Масса, кг |
|---|---|---|---|---|---|
| КП123 | 1 | Каркас Кр 30 | 4 | 1.832.1 - 18.93.2-42 | 13,9 |
| | 2 | Каркас Кр 34 | 2 | | |
| | 3 | Петля для подъема ПМ14-1 | 2 | 1.832.1 - 18.93.2-47 | |
| | 4 | ø4 Вр I , L=2050 ; 0,19 кг | 10 | без черт. | |
| | 5 | ø4 Вр I , L=220 ; 0,02 кг | 2 | | |
| КП124 | 1 | Каркас Кр 30 | 5 | 1.832.1 - 18.93.2-42 | 15,7 |
| | 2 | Каркас Кр 34 | 2 | | |
| | 3 | Петля для подъема ПМ14-1 | 2 | 1.832.1 - 18.93.2-47 | |
| | 4 | ø4 Вр I , L=2350 ; 0,22 кг | 10 | без черт. | |
| | 5 | ø4 Вр I , L=220 ; 0,02 кг | 2 | | |

1. Плоские каркасы объединить в пространственный с помощью приварки поз. 4 кроме показанных пунктиром .
2. Установить петли поз. 3 в проектное положение .
3. Приварить стержни поз. 5 и поз. 4 показанные пунктиром .
4. Арматура: класса Вр - I по ГОСТ 6727-80* .
5. Узел 3 см. докум. - 50

| | | | | |
|---|---|---|---|---|
| | | | 1993г | 1.832.1 - 18.93 2-29 |
| Нач. отд. | Котов | | | Каркас пространственный КП123 ... КП124 |
| Н.контр | Епанешникова | | | Стадия: Р; Лист: ; Листов: 1 |
| Зав.гр. | Гриднева | | | АП ГИПРОНИСЕЛЬХОЗ |
| Техн. | Божко | | | |

Инв. N подл | Подпись и дата | Взам. инв. N

Ц00133-03 33

Формат А3

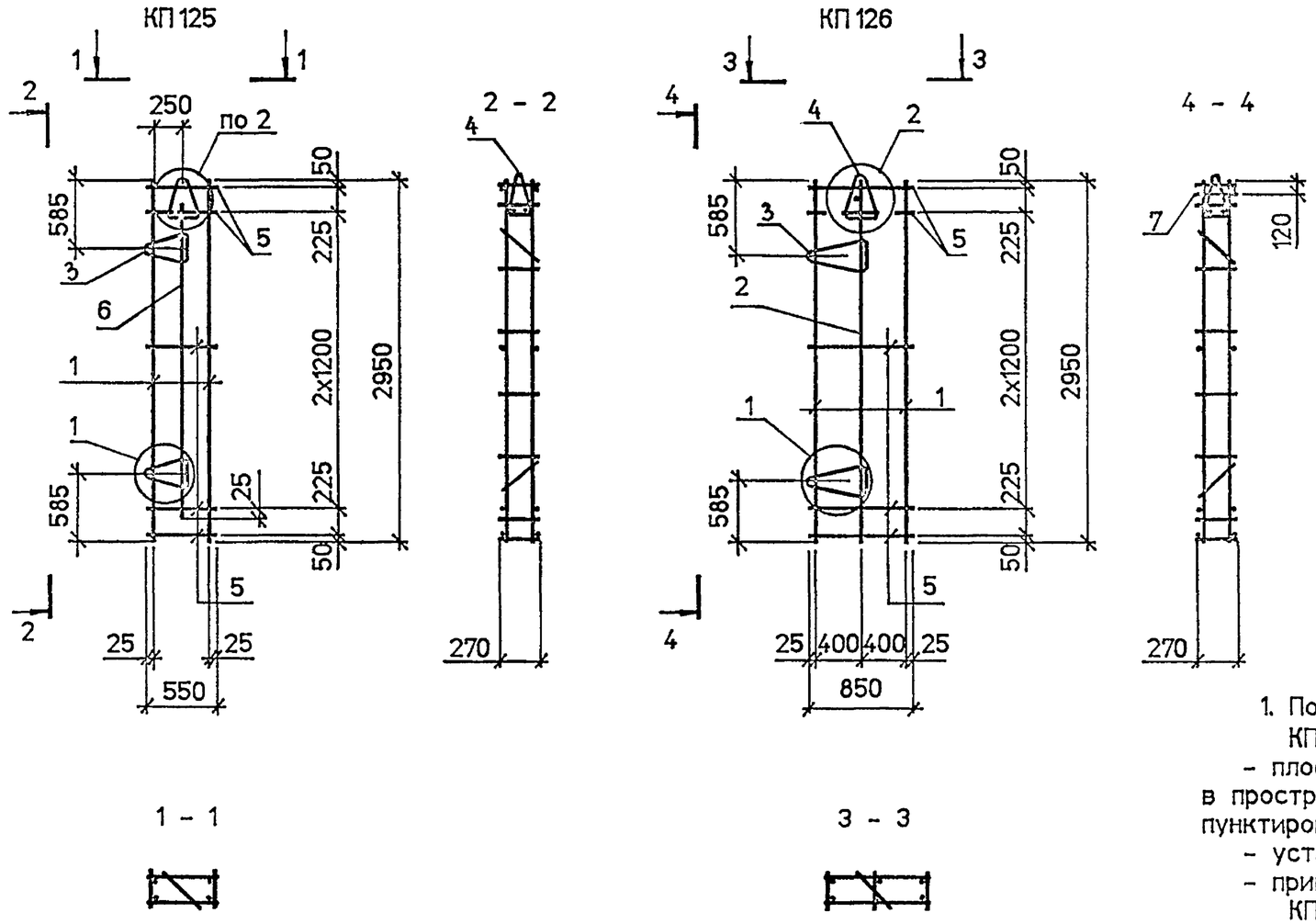


| Поз. | Наименование | Кол. на КП 125 | Кол. на КП 126 | Обозначение документа |
|---|---|---|---|---|
| 1 | Каркас Кр 31 | 2 | 2 | 1.832.1 - 18.93.2 - 42 |
| 2 | Каркас Кр 35 | | 1 | |
| 3 | Петля для подъема ПМ 12-1 | 2 | | 1.832.1 - 18.93.2 - 47 |
| | ПМ 12-3 | | 2 | |
| 4 | Петля для подъема ПМ 12-1 | 1 | | 1.832.1 - 18.93.2 - 47 |
| | ПМ 14-1 | | 1 | |
| 5 | ø4 Вр I , L=550 ; 0,05 кг | 10 | | без черт. |
| | L=850 ; 0,08 кг | | 10 | |
| 6 | ø4 Вр I , L=2450 ; 0,22 кг | 2 | | |
| 7 | ø4 Вр I , L=270 ; 0,025 кг | | 1 | |
| | Масса, кг | 6,6 | 9,3 | |

1. Порядок сборки каркасов :
   КП 125
   - плоские каркасы , стержень поз. 6 и петли поз. 3 объединить в пространственный с помощью приварки поз. 5 , кроме показанных пунктиром ;
   - установить петлю поз. 4 в проектное положение ;
   - приварить стержни поз. 5 показанные пунктиром .
   КП 126
   - плоские каркасы и петли поз. 3 объединить в пространственный каркас с помощью приварки поз. 5 , кроме показанных пунктиром ;
   - установить петлю поз. 4 в проектное положение ;
   - приварить стержни поз. 7 и поз. 5 , показанные пунктиром ;
2. Арматура: класса Вр - I по ГОСТ 6727-80*.
3. Узел 1 и 2 см. докум. -50

Инв. N подл. | Подпись и дата | Взам. инв. N

| | | | | |
|---|---|---|---|---|
| | | | 1993г | 1.832.1 - 18.93.2 - 30 |
| Нач. отд. | Котов | | | Каркас пространственный КП125 , КП126 |
| Н.контр. | Епанешникова | | | Стадия: Р; Лист: ; Листов: 1 |
| Зав.гр. | Гриднева | | | АП ГИПРОНИСЕЛЬХОЗ |
| Техн. | Божко | | | |



Формат А3

Рис. 1

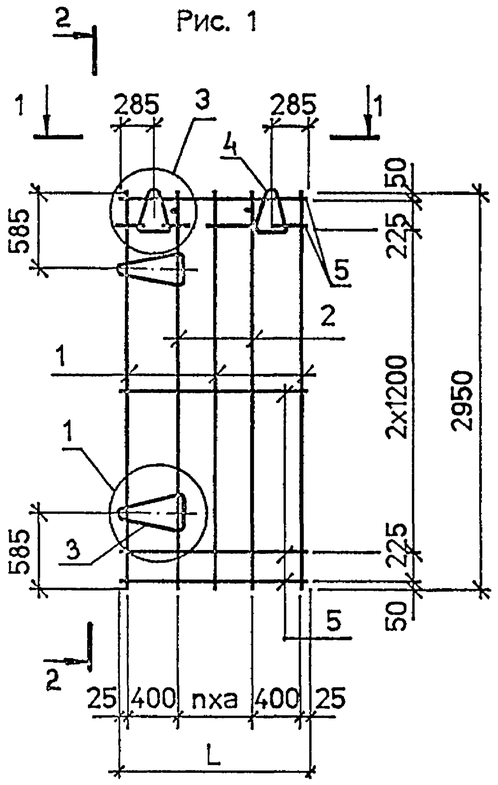


2 - 2

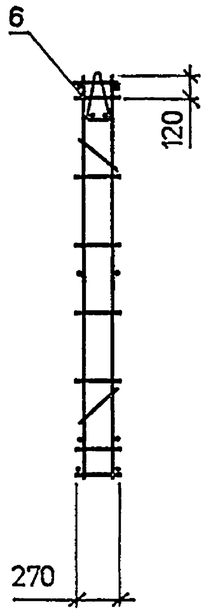


Рис. 2

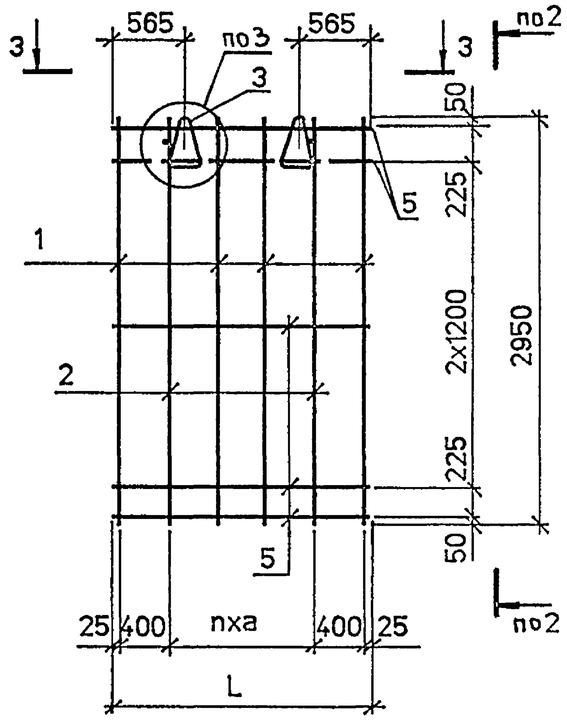


1 - 1

3 - 3

| Поз. | Наименование | Кол. на КП | | | | | Обозначение документа |
|---|---|---|---|---|---|---|---|
| | | 127 | 128 | 129 | 130 | 131 | |
| 1 | Каркас Кр31 | 2 | 3 | 3 | 4 | 4 | 1.832.1 - 18.93.2 - 42 |
| 2 | Каркас Кр35 | 2 | 2 | 2 | 2 | 2 | |
| 3 | Петля для подъема ПМ12-3 | 2 | | | | | 1.832.1 - 18.93.2 - 47 |
| | ПМ14-2 | | 2 | | | | |
| | ПМ16-1 | | | | 2 | | |
| | ПМ16-2 | | | 2 | | | |
| | ПМ18-3 | | | | | 2 | |
| 4 | Петля для подъема ПМ12-2 | 2 | | | | | 1.832.1 - 18.93.2 - 47 |
| | ПМ14-1 | | 2 | | | | |
| | ПМ16-1 | | | 2 | | | |
| 5 | ø4 Вр$\underline{\text{I}}$ , L =1150 ; 0,10 кг | 10 | | | | | без черт. |
| | L =1450 ; 0,13 кг | | 10 | | | | |
| | L =1750 ; 0,16 кг | | | 10 | | | |
| | L = 2050 ; 0,19 кг | | | | 10 | | |
| | L =2350 ; 0,22 кг | | | | | 10 | |
| 6 | ø4 Вр$\underline{\text{I}}$ , L = 270 ; 0,025 кг | 2 | 2 | 2 | 2 | 2 | |

1. Порядок сборки каркасов :
   Рис. 1
   - плоские каркасы и петли поз. 3 объединить в пространственный с помощью приварки поз. 5 , кроме показанных пунктиром :
   - установить петли поз. 4 в проектное положение :
   - приварить стержни поз. 6 и поз. 5 показанные пунктиром .
   Рис. 2
   - плоские каркасы объединить в пространственный с помощью приварки поз. 5 , кроме показанных пунктиром ;
   - установить петли поз. 3 в проектное положение ;
   - приварить стержни поз. 6 и поз. 5 показанные пунктиром .
2. Арматура : класса Вр-$\underline{\text{I}}$ по ГОСТ 6727-80* .
3. Узлы 1 и 3 см. докум.- 50

| Марка каркаса | Рис. | Размеры , мм | | n | Масса, кг |
|---|---|---|---|---|---|
| | | L | a | | |
| КП127 | 1 | 1150 | 300 | 1 | 11,8 |
| КП128 | | 1450 | | 2 | 15,2 |
| КП129 | | 1750 | 450 | | 17,5 |
| КП130 | 2 | 2050 | 400 | 3 | 15,1 |
| КП131 | | 2350 | 500 | | 16,6 |

| | | | 1993г. | |
|---|---|---|---|---|
| Нач. отд. | Котов | | | 1.832.1-18.93.2-31 |
| Н.контр | Еланешникова | | | Каркас пространственный КП127 ... КП131 |
| Зав.гр. | Гриднева | | | Стадия: Р; Лист: ; Листов: 1 |
| Техн. | Божко | | | АП ГИПРОНИСЕЛЬХОЗ |

Взам. инв. N | Подпись и дата | Инв. N подл.

Ц00133-03 35

Формат А3

Рис. 1

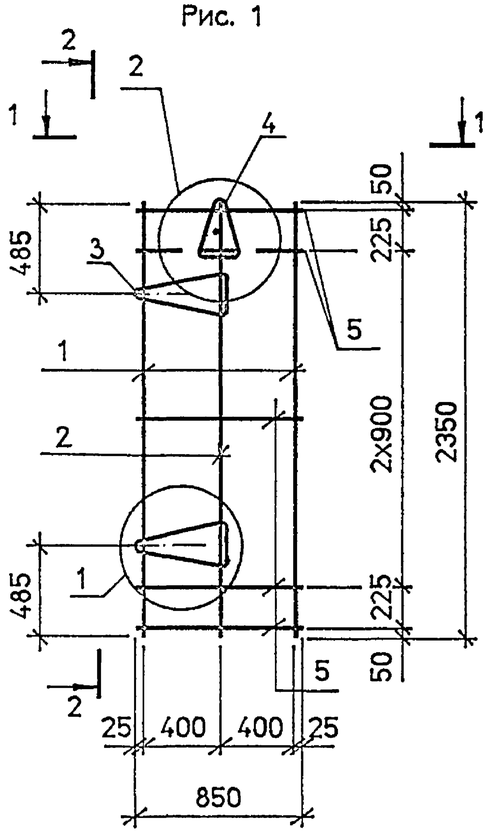


2 - 2

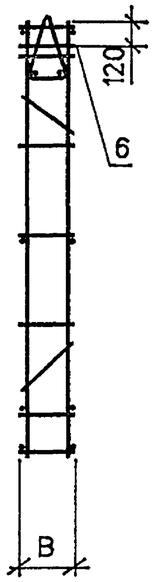


Рис. 2
остальное см. рис.1

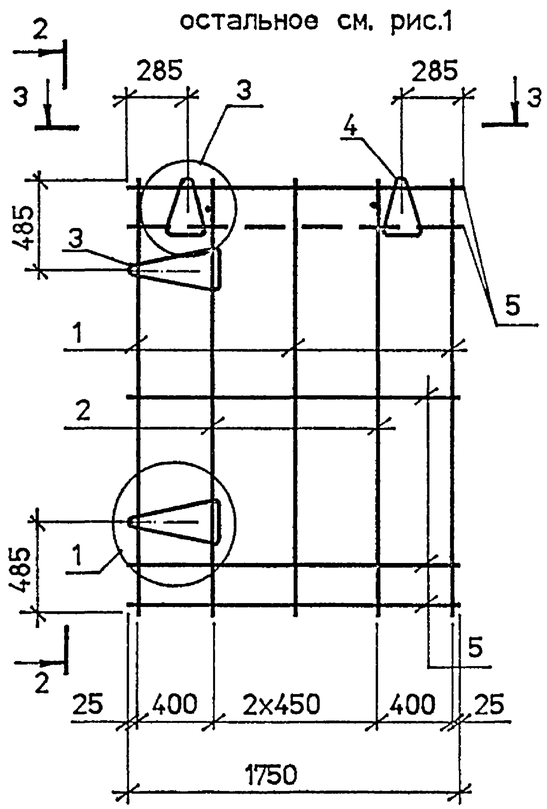


1 - 1

3 - 3

| Поз. | Наименование | Кол. на КП | | | | | | Обозначение документа |
|---|---|---|---|---|---|---|---|---|
| | | 132 | 133 | 134 | 135 | 136 | 137 | |
| 1 | Каркас Кр 36 | 2 | 3 | | | | | 1.832.1-18.93.2-43 |
| | Кр 37 | | | 2 | 3 | | | |
| | Кр 38 | | | | | 2 | 3 | |
| 2 | Каркас Кр 39 | 1 | 2 | | | | | 1.832.1-18.93.2-43 |
| | Кр 40 | | | 1 | 2 | | | |
| | Кр 41 | | | | | 1 | 2 | |
| 3 | Петля для подъема ПМ 10-2 | 2 | | 2 | | 2 | | 1.832.1-18.93.2-47 |
| | ПМ 12-3 | | 2 | | 2 | | | |
| | ПМ 14-2 | | | | | | 2 | |
| 4 | Петля для подъема ПМ 12-2 | 1 | 2 | 1 | 2 | | | 1.832.1-18.93.2-47 |
| | ПМ 14-1 | | | | | 1 | 2 | |
| 5 | ø4 Вр$\underline{\text{I}}$, L = 850; 0,08 кг | 10 | | 10 | | 10 | | без черт. |
| | L = 1750; 0,16 кг | | 10 | | 10 | | 10 | |
| 6 | ø4 Вр$\underline{\text{I}}$, L=170; 0,016 кг | 1 | 2 | | | | | |
| | L=220; 0,02 кг | | | 1 | 2 | | | |
| | L=270; 0,025 кг | | | | | 1 | 2 | |

1. Плоские каркасы и петли поз. 3 объединить в пространственный каркас с помощью приварки поз. 5 кроме показанных пунктиром.
2. Установить петлю поз. 4 в проектное положение
3. Приварить стержни поз. 6 и поз. 5 показанные пунктиром.
4. Арматура: класса Вр-$\underline{\text{I}}$ по ГОСТ 6727-80*.
5. Узел 1 ... 3 см. докум. -50

| Марка каркаса | Рис. | В, мм | Масса, кг |
|---|---|---|---|
| КП 132 | 1 | 170 | 7,1 |
| КП 133 | 2 | | 12,2 |
| КП 134 | 1 | 220 | 7,1 |
| КП 135 | 2 | | 12,2 |
| КП 136 | 1 | 270 | 7,6 |
| КП 137 | 2 | | 14,1 |

Инв. N подл. | Подпись и дата | Взам. инв. N

| | | | 1993г. | 1.832.1-18.93.2-32 | | |
|---|---|---|---|---|---|---|
| Нач. отд. | Котов | | | Каркас пространственный КП132 ... КП137 | Стадия | Лист | Листов |
| Н.контр | Епанешникова | | | | Р | | 1 |
| Зав.гр. | Гриднева | | | | АП ГИПРОНИСЕЛЬХОЗ | | |
| Техн. | Божко | | | | | | |

Ц.00133-03 36

Формат А3

Рис. 1

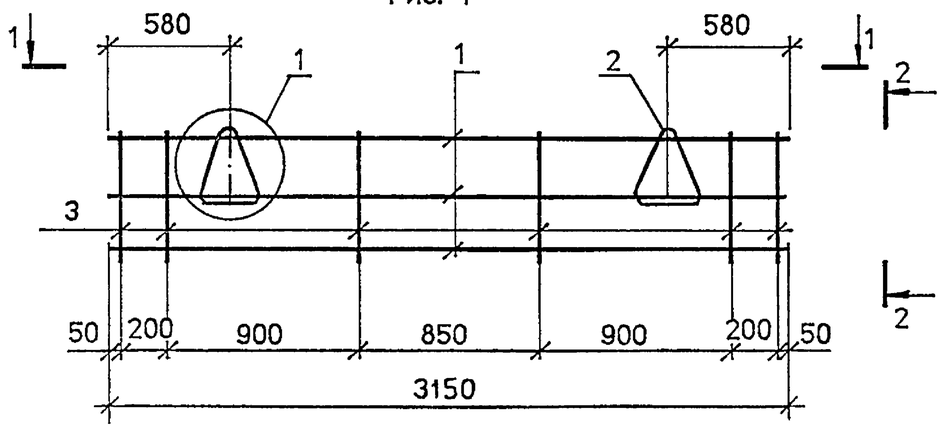


2 - 2

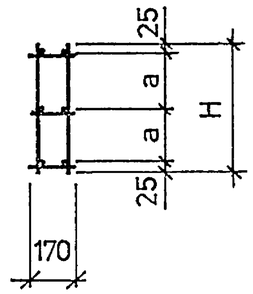


1 - 1

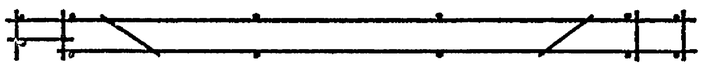

Рис . 2
остальное см. рис. 1

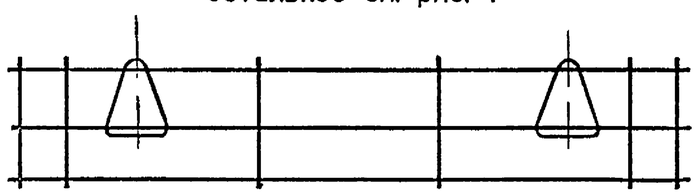

4 - 4

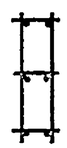

3 - 3

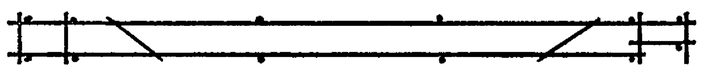

| Поз. | Наименование | Кол. на КП | | | | Обозначение документа |
|---|---|---|---|---|---|---|
| | | 138 | 139 | 140 | 141 | |
| 1 | Каркас Кр 51 | 3 | 3 | 3 | 3 | 1.832.1-18.93.2-46 |
| 2 | Петля для подъема ПМ10-1 | 2 | 2 | | | 1.832.1-18.93.2-47 |
| | ПМ10-2 | | | 2 | 2 | |
| 3 | ø4 Вр$\underline{I}$ , L=550 , 0,05 кг | 12 | 12 | | | без черт. |
| | L=850 , 0,08 кг | | | 12 | 12 | |

| Марка каркаса | Рис | Размеры , мм | | Масса, кг |
|---|---|---|---|---|
| | | H | a | |
| КП138 | 1 | 550 | 250 | 6,6 |
| КП139 | 2 | | | |
| КП140 | 1 | 850 | 400 | 7,4 |
| КП141 | 2 | | | |

1. Арматура : класса Вр-$\underline{I}$ по ГОСТ 6727-80*.
2. Узел 1 см. ДОКУМ. -50

| | | | |
|---|---|---|---|
| Нач. отд. | Котов | | 1993г |
| Н.контр | Епанешникова | | |
| Зав.гр. | Гриднева | | |
| Техн. | Божко | | |

1.832.1-18.93.2-33

Каркас пространственный
КП 138 ... КП141

| Стадия | Лист | Листов |
|---|---|---|
| Р | | 1 |

АП ГИПРОНИСЕЛЬХОЗ

Инв. N подл. | Подпись и дата | Взам. инв. N

Ц00133-03 37

Формат А3

Рис. 1

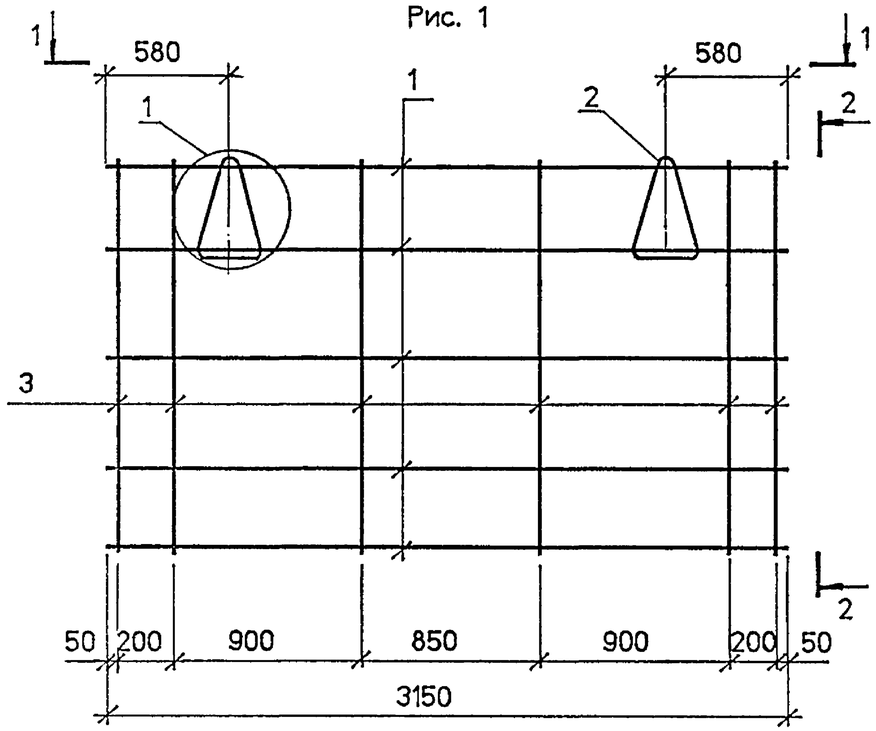


2 - 2

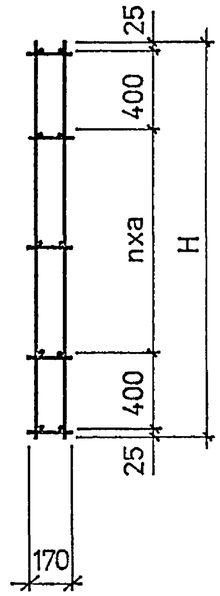


1 - 1

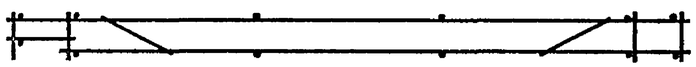

Рис. 2

остальное см. рис. 1

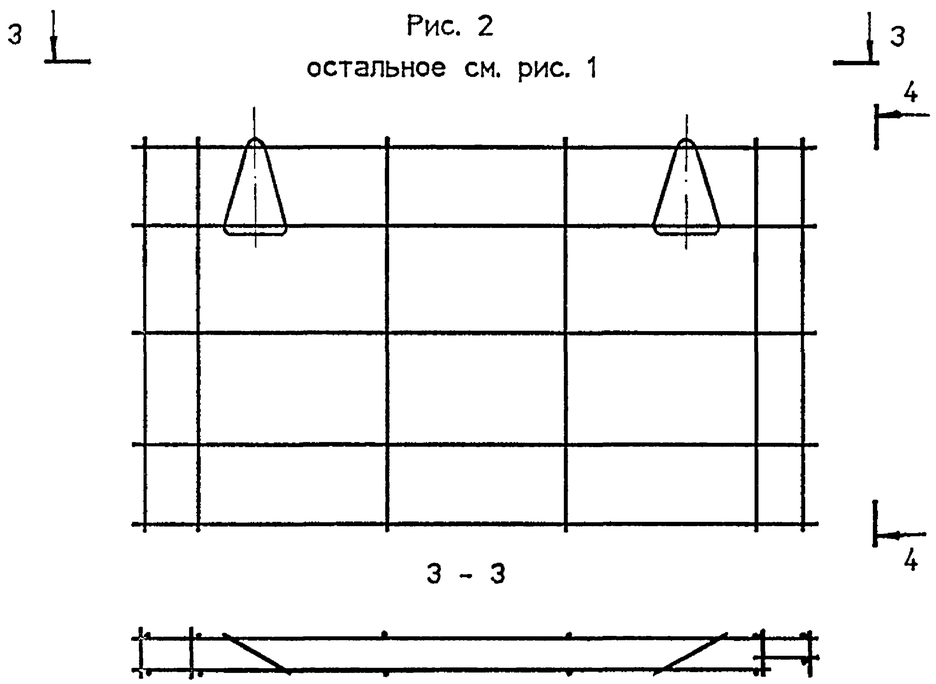


4 - 4

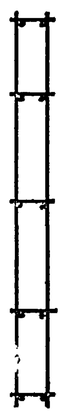

3 - 3



| Поз. | Наименование | Кол. на КП | | | | Обозначение документа |
|---|---|---|---|---|---|---|
| | | 142 | 143 | 144 | 145 | |
| 1 | Каркас Кр 51 | 4 | 4 | 5 | 5 | 1.832.1-18.93.2-46 |
| 2 | Петля для подъема ПМ10-2 | 2 | 2 | | | 1.832.1-18.93.2-47 |
| | ПМ12-3 | | | 2 | 2 | |
| 3 | ø4 Вр$\underline{I}$, L=1150, 0,11 кг | 12 | 12 | | | без черт. |
| | L=1750, 0,16 кг | | | 12 | 12 | |

| Марка каркаса | Рис | Размеры, мм | | n | Масса, кг |
|---|---|---|---|---|---|
| | | H | a | | |
| КП142 | 1 | 1150 | 300 | 1 | 9,3 |
| КП143 | 2 | | | | |
| КП144 | 1 | 1750 | 450 | 2 | 12,3 |
| КП145 | 2 | | | | |

1. Арматура : класса Вр-$\underline{I}$ по ГОСТ 6727-80*.
2. Узел 1 см. докум.-50

| | | | |
|---|---|---|---|
| Нач. отд. | Котов | | 1993г. |
| Н.контр | Епанешникова | | |
| Зав.гр. | Гриднева | | |
| Техн. | Божко | | |

1.832.1-18.93.2-34

Каркас пространственный КП142 ... КП145

| Стадия | Лист | Листов |
|---|---|---|
| Р | | 1 |

АП ГИПРОНИСЕЛЬХОЗ

Инв. N подл. | Подпись и дата | Взам. инв. N



Формат А3

Рис.1

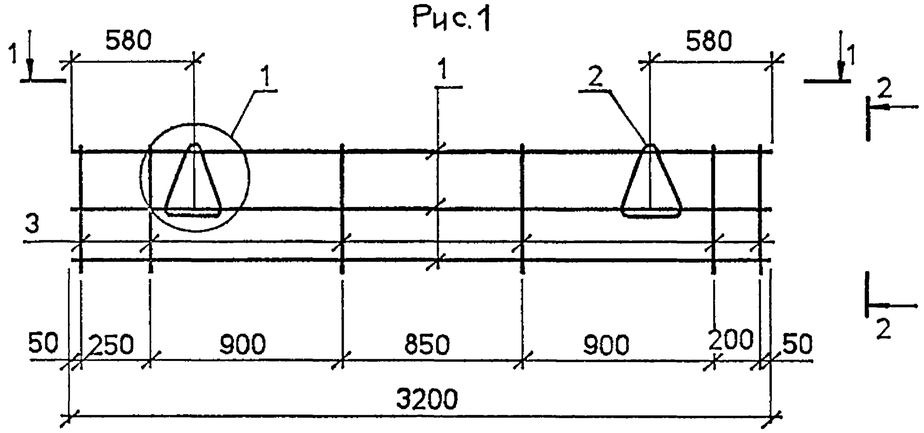


2 - 2

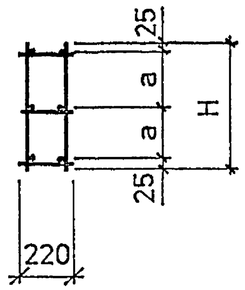


1 - 1

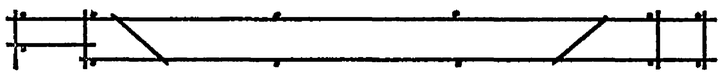

Рис. 2
остальное см. рис. 1

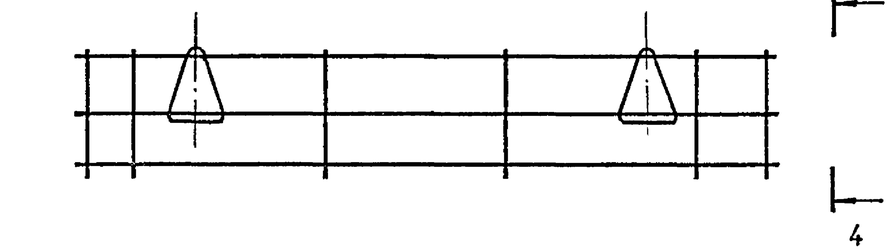


4 - 4

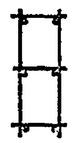

3 - 3

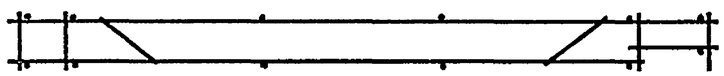

| Поз. | Наименование | Кол. на КП | | | | Обозначение документа |
|---|---|---|---|---|---|---|
| | | 146 | 147 | 148 | 149 | |
| 1 | Каркас Кр52 | 3 | 3 | 3 | 3 | 1.832.1-18.93.2-46 |
| 2 | Петля для подъема ПМ10-1 | 2 | 2 | | | 1.832.1-18.93.2-47 |
| | ПМ10-2 | | | 2 | 2 | |
| 3 | ø4 ВрI, L=550, 0.05 кг | 12 | 12 | | | без черт. |
| | L=850, 0.08 кг | | | 12 | 12 | |

| Марка каркаса | Рис | Размеры, мм | | Масса, кг |
|---|---|---|---|---|
| | | H | a | |
| КП 146 | 1 | 550 | 250 | 6.6 |
| КП 147 | 2 | | | |
| КП 148 | 1 | 850 | 400 | 7.4 |
| КП 149 | 2 | | | |

1. Арматура : класса Вр-I по ГОСТ 6727-80*.
2. Узел 1 см. докум. -50

| | | | 1993г | 1.832.1-18.93.2-35 | | | |
|---|---|---|---|---|---|---|---|
| Нач. отд. | Котов | | | Каркас пространственный КП146 ... КП149 | Стадия | Лист | Листов |
| Н.контр | Епанешникова | | | | Р | | 1 |
| Зав.гр. | Гриднева | | | | АП ГИПРОНИСЕЛЬХОЗ | | |
| Техн. | Божко | | | | | | |

Инв. N подл. | Подпись и дата | Взам. инв. N



Формат А3

Рис. 1

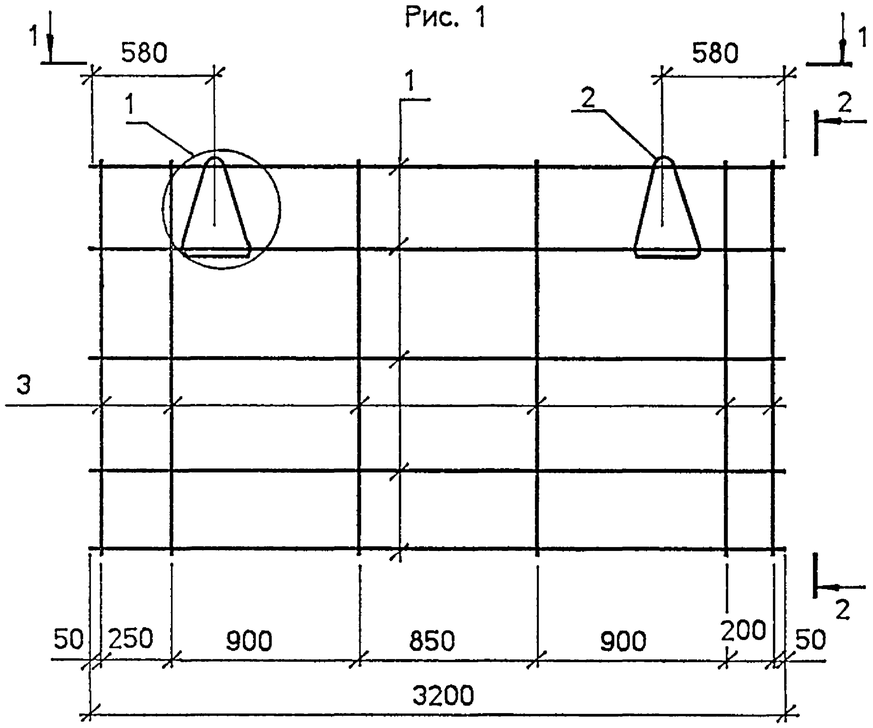


2 - 2

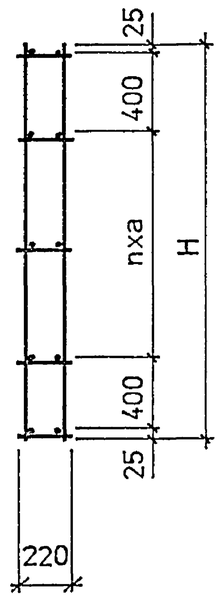


1 - 1

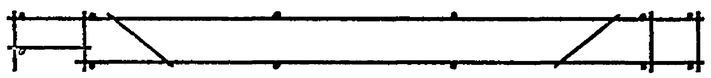

Рис. 2

остальное см. рис. 1

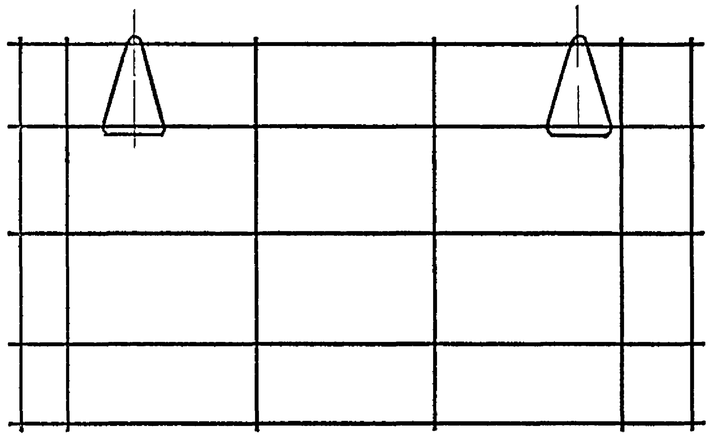

3 - 3

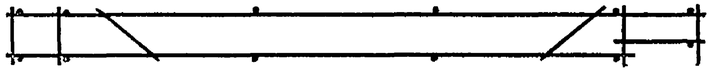

4 - 4

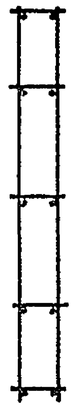

| Поз. | Наименование | Кол. на КП | | | | Обозначение документа |
|---|---|---|---|---|---|---|
| | | 150 | 151 | 152 | 153 | |
| 1 | Каркас Кр 52 | 4 | 4 | 5 | 5 | 1.832.1-18.93.2-46 |
| 2 | Петля для подъема ПМ 12-3 | 2 | 2 | | | 1.832.1-18.93.2-47 |
| | ПМ14-2 | | | 2 | 2 | |
| 3 | ø4 ВрI, L=1150, 0,11 кг | 12 | 12 | | | без черт. |
| | L=1750, 0,16 кг | | | 12 | 12 | |

| Марка каркаса | Рис | Размеры, мм | | n | Масса, кг |
|---|---|---|---|---|---|
| | | H | a | | |
| КП 150 | 1 | 1150 | 300 | 1 | 10,1 |
| КП 151 | 2 | | | | |
| КП 152 | 1 | 1750 | 450 | 2 | 13,1 |
| КП 153 | 2 | | | | |

1. Арматура : класса Вр-I по ГОСТ 6727-80*.
2. Узел 1 см. докум. -50

| | | | | |
|---|---|---|---|---|
| | | | 1993г | 1.832.1-18.93.2-36 |
| Нач. отд. | Котов | | | Каркас пространственный КП150 ... КП153 |
| Н.контр | Епанешникова | | | |
| Зав.гр. | Гриднева | | | |
| Техн. | Божко | | | |

| Стадия | Лист | Листов |
|---|---|---|
| Р | | 1 |

АП ГИПРОНИСЕЛЬХОЗ

Инв. N подл. | Подпись и дата | Взам. инв. N

Ц00133-03 40

Формат А3

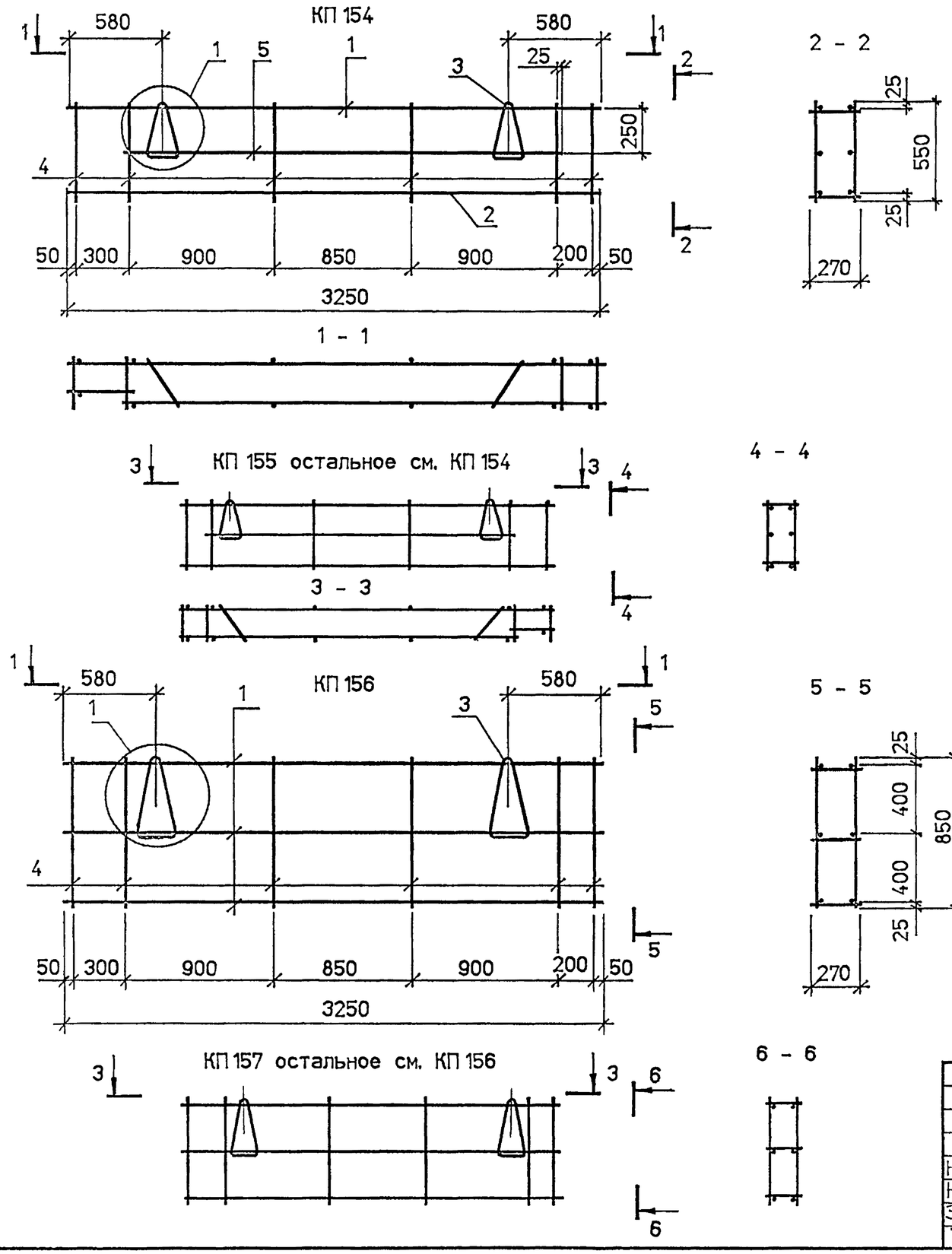


| Поз. | Наименование | Кол. на КП | | | | Обозначение документа |
|---|---|---|---|---|---|---|
| | | 154 | 155 | 156 | 157 | |
| 1 | Каркас Кр53 | 1 | 1 | 3 | 3 | 1.832.1-18.93.2-46 |
| 2 | Каркас Кр54 | 1 | 1 | | | |
| 3 | Петля для подъема ПМ10-1 | 2 | 2 | | | 1.832.1-18.93.2-47 |
| | ПМ12-3 | | | 2 | 2 | |
| 4 | ø4 ВрI, L=550 ; 0,05 кг | 12 | 12 | | | без черт. |
| | L=850 ; 0,08 кг | | | 12 | 12 | |
| 5 | ø4 ВрI, L=2700 ; 0,25 кг | 2 | 2 | | | |
| | Масса, кг | 6,8 | 6,8 | 8,5 | 8,5 | |

1. Арматура: класса Вр-I по ГОСТ 6727-80*.
2. Узел 1 см. докум. -50

| | | | | | | |
|---|---|---|---|---|---|---|
| | | | 1993г | 1.832.1-18.93.2-37 | | |
| Нач. отд. | Котов | | | Каркас пространственный КП154 ... КП157 | Стадия | Лист | Листов |
| Н.контр | Еланешникова | | | | Р | | 1 |
| Зав.гр. | Гриднева | | | | АП ГИПРОНИСЕЛЬХОЗ | | |
| Техн. | Божко | | | | | | |

Инв. N подл. | Подпись и дата | Взам. инв. N

Ц 00133-03 41

Формат А3

Рис. 1

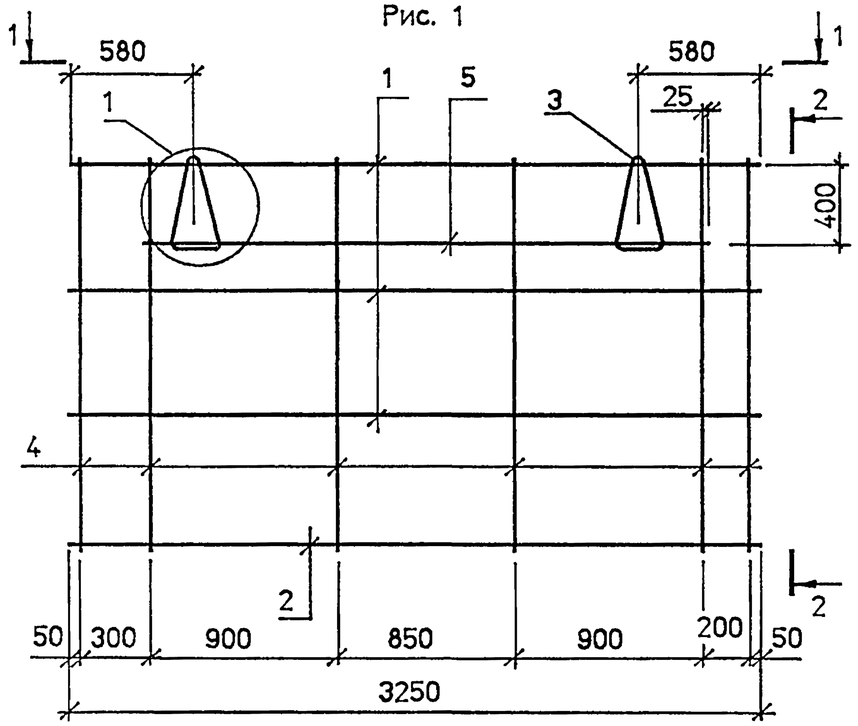


2 - 2

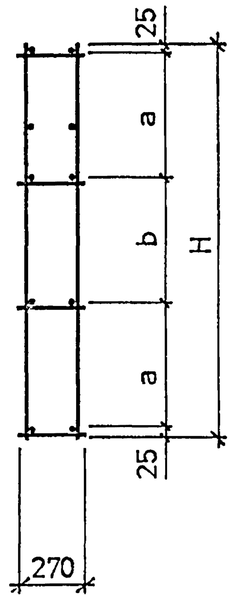


1 - 1

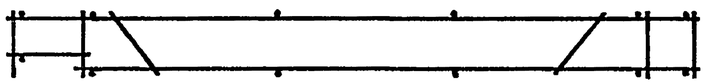

Рис. 2

остальное см. рис. 1

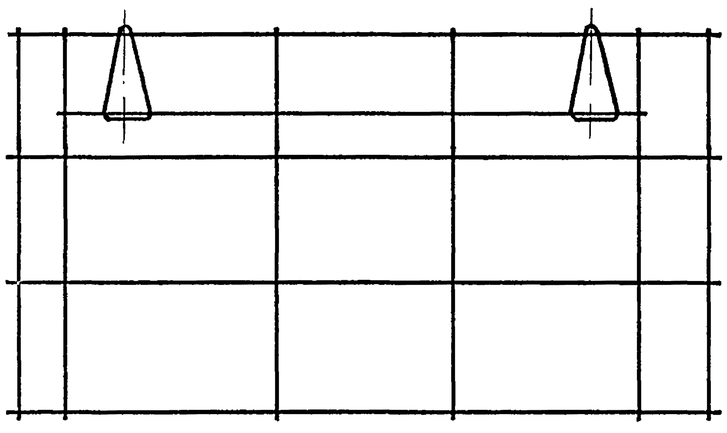

4 - 4

3 - 3

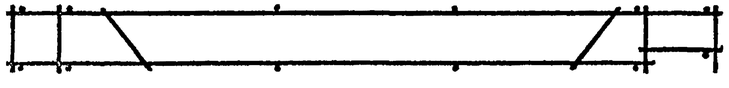

| Поз. | Наименование | Кол. на КП | | | | Обозначение документа |
|---|---|---|---|---|---|---|
| | | 158 | 159 | 160 | 161 | |
| 1 | Каркас Кр 53 | 2 | 2 | 3 | 3 | 1.832.1-18.93.2-46 |
| 2 | Каркас Кр 54 | 1 | 1 | 1 | 1 | |
| 3 | Петля для подъема ПМ12-3 | 2 | 2 | | | 1.832.1-18.93.2-47 |
| | ПМ16-2 | | | 2 | 2 | |
| 4 | ø4 ВрI, L=1150; 0.11 кг | 12 | 12 | | | без черт. |
| | L=1750; 0.16 кг | | | 12 | 12 | |
| 5 | ø4 ВрI, L=2700; 0.25 кг | 2 | 2 | 2 | 2 | |

| Марка каркаса | Рис. | Размеры, мм | | | Масса каркаса, кг |
|---|---|---|---|---|---|
| | | H | a | b | |
| КП 158 | 1 | 1150 | 550 | - | 10.4 |
| КП 159 | 2 | | | | |
| КП 160 | 1 | 1750 | 570 | 560 | 14.5 |
| КП 161 | 2 | | | | |

1. Арматура: класса Вр-I по ГОСТ 6727-80*.
2. Узел 1 см. докум.-50

| | | | 1993г | 1.832.1-18.93.2-38 | | |
|---|---|---|---|---|---|---|
| Нач. отд. | Котов | | | Каркас пространственный КП158 ... КП161 | Стадия | Лист | Листов |
| Н.контр | Епанешникова | | | | Р | | 1 |
| Зав.гр. | Гриднева | | | | АП ГИПРОНИСЕЛЬХОЗ | | |
| Техн. | Божко | | | | | | |

Инв. N подл. | Подпись и дата | Взам. инв. N

Ц00133-03 42

Формат А3

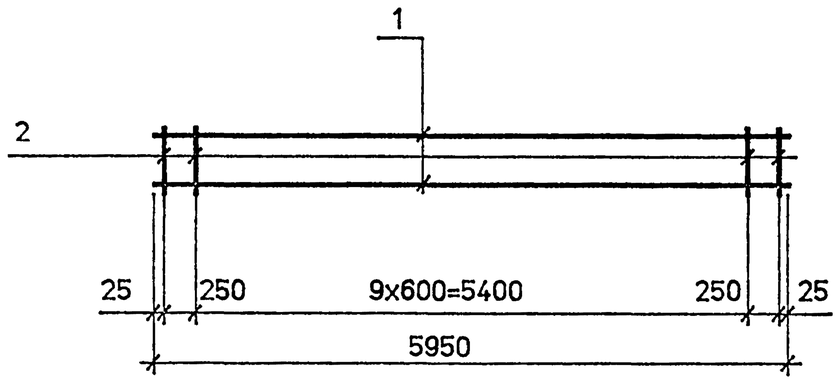


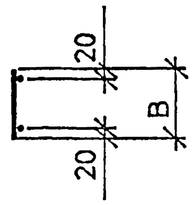


| Марка каркаса | B, мм |
|---|---|
| Кр1 ... Кр3 | 170 |
| Кр4 ... Кр6 | 220 |
| Кр7 ... Кр9 | 270 |
| Кр10 ... Кр12 | 370 |
| Кр13 , Кр14 | 470 |

Арматура: класса А-III по ГОСТ 5781-82*.
класса Вр-I по ГОСТ 6727-80*.

| Марка каркаса | Поз | Наименование | Кол | Масса ед.кг | Масса каркаса кг |
|---|---|---|---|---|---|
| Кр 1 | 1 | ø6AIII L=5950 | 2 | 1,3 | 2,8 |
| | 2 | ø4BpI L=170 | 12 | 0,016 | |
| Кр 2 | 1 | ø8AIII L=5950 | 2 | 2,4 | 5,0 |
| | 2 | ø4BpI L=170 | 12 | 0,016 | |
| Кр 3 | 1 | ø10AIII L=5950 | 2 | 3,7 | 7,6 |
| | 2 | ø4BpI L=170 | 12 | 0,016 | |
| Кр 4 | 1 | ø6AIII L=5950 | 2 | 1,3 | 2,8 |
| | 2 | ø4BpI L=220 | 12 | 0,02 | |
| Кр 5 | 1 | ø8AIII L=5950 | 2 | 2,4 | 5,0 |
| | 2 | ø4BpI L=220 | 12 | 0,02 | |
| Кр 6 | 1 | ø10AIII L=5950 | 2 | 3,7 | 7,6 |
| | 2 | ø4BpI L=220 | 12 | 0,02 | |
| Кр 7 | 1 | ø6AIII L=5950 | 2 | 1,3 | 2,9 |
| | 2 | ø4BpI L=270 | 12 | 0,025 | |
| Кр 8 | 1 | ø8AIII L=5950 | 2 | 2,4 | 5,1 |
| | 2 | ø4BpI L=270 | 12 | 0,025 | |
| Кр 9 | 1 | ø10AIII L=5950 | 2 | 3,7 | 7,7 |
| | 2 | ø4BpI L=270 | 12 | 0,025 | |
| Кр 10 | 1 | ø6AIII L=5950 | 2 | 1,3 | 3,0 |
| | 2 | ø4BpI L=370 | 12 | 0,03 | |
| Кр 11 | 1 | ø8AIII L=5950 | 2 | 2,4 | 5,2 |
| | 2 | ø4BpI L=370 | 12 | 0,03 | |
| Кр 12 | 1 | ø10AIII L=5950 | 2 | 3,7 | 7,8 |
| | 2 | ø4BpI L=370 | 12 | 0,03 | |
| Кр 13 | 1 | ø6AIII L=5950 | 2 | 1,3 | 3,1 |
| | 2 | ø4BpI L=470 | 12 | 0,04 | |
| Кр 14 | 1 | ø10AIII L=5950 | 2 | 3,7 | 7,9 |
| | 2 | ø4BpI L=470 | 12 | 0,04 | |

Инв. N подл. | Подпись и дата | Взам. инв. N

| | | | 1993г. | 1.832.1-18.93.2-39 | | | |
|---|---|---|---|---|---|---|---|
| Нач. отд. | Котов | | | Каркас Кр1 ... Кр14 | Стадия | Лист | Листов |
| Н.контр. | Елагешникова | | | | Р | | 1 |
| Зав.гр. | Гриднева | | | | АП ГИПРОНИСЕЛЬХОЗ | | |
| Техн. | Божко | | | | | | |



Формат А3

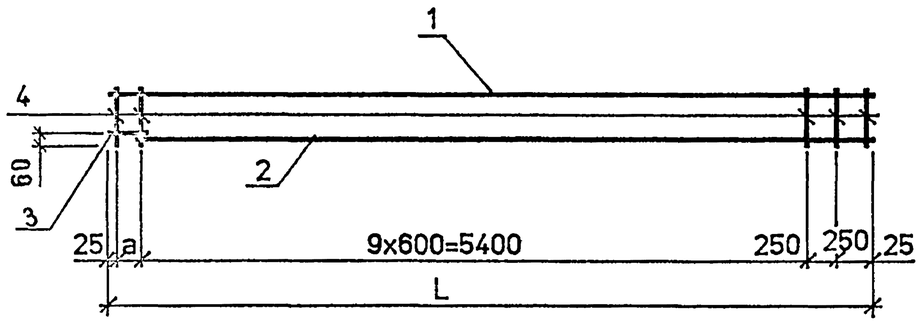


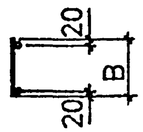


| Марка каркаса | Размеры , мм | | |
|---|---|---|---|
| | B | L | a |
| Кр15 ... Кр17 | 170 | 6150 | 200 |
| Кр18 ... Кр20 | 220 | 6200 | 250 |
| Кр21 ... Кр23 | 270 | 6250 | 300 |

| Поз. | Наименование | Кол. на Кр | | | | | | | | |
|---|---|---|---|---|---|---|---|---|---|---|
| | | 15 | 16 | 17 | 18 | 19 | 20 | 21 | 22 | 23 |
| 1 | ø6 AIII , L=6150 ; 1,4 кг | 1 | | | | | | | | |
| | L=6200 ; 1,4 кг | | | | 1 | | | | | |
| | L=6250 ; 1,4 кг | | | | | | | 1 | | |
| | 8 AIII , L=6150 ; 2,4 кг | | 1 | | | | | | | |
| | L=6200 ; 2,4 кг | | | | | 1 | | | | |
| | L=6250 ; 2,5 кг | | | | | | | | 1 | |
| | 10 AIII , L=6150 ; 3,8 кг | | | 1 | | | | | | |
| | L=6200 ; 3,8 кг | | | | | | 1 | | | |
| | L=6250 ; 3,9 кг | | | | | | | | | 1 |
| 2 | ø6 AIII ,L=6000 ; 1,3 кг | 1 | | | 1 | | | 1 | | |
| | 8 AIII ,L=6000 ; 2,4 кг | | 1 | | | 1 | | | 1 | |
| | 10 AIII , L=6000 ; 3,7 кг | | | 1 | | | 1 | | | 1 |
| 3 | ø6 AIII , L=250 ; 0,06 кг | 1 | 1 | 1 | | | | | | |
| | L=300 ; 0,07 кг | | | | 1 | 1 | 1 | | | |
| | L=350 ; 0,08 кг | | | | | | | 1 | 1 | 1 |
| 4 | ø4 BpI , L=170 ; 0,016 кг | 13 | 13 | 13 | | | | | | |
| | L=220 ; 0,02 кг | | | | 13 | 13 | 13 | | | |
| | L=270 ; 0,025 кг | | | | | | | 13 | 13 | 13 |
| | Масса , кг | 3,0 | 5,1 | 7,8 | 3,0 | 5,1 | 7,8 | 3,1 | 5,3 | 8,0 |

Арматура : класса А-III по ГОСТ 5781-82 *, класса Вр-I по ГОСТ 6727-80 *

Инв. N подл. | Подпись и дата | Взам. инв. N

| | | | 1993г | 1.832.1 - 18.93.2 - 40 | | | |
|---|---|---|---|---|---|---|---|
| Нач. отд. | Котов | | | Каркас Кр15 ... Кр23 | Стадия | Лист | Листов |
| Н.контр | Елакеннникова | | | | Р | | 1 |
| Зав.гр. | Гриднева | | | | АП ГИПРОНИСЕЛЬХОЗ | | |
| Техн. | Божко | | | | | | |



Формат А3

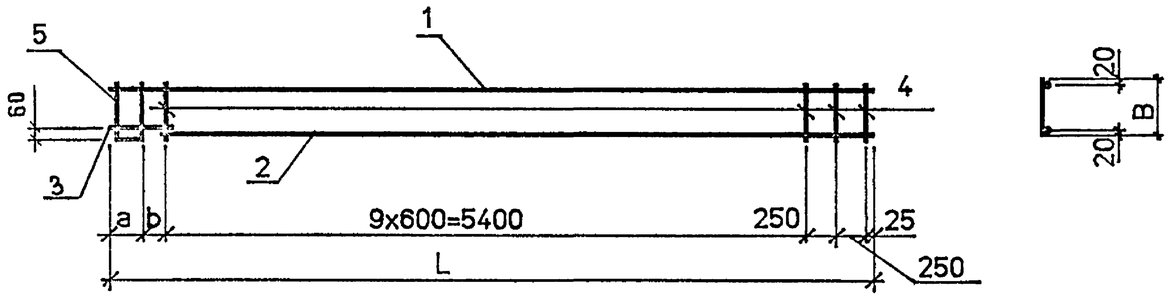


| Поз. | Наименование | Кол. на Кр 24 | 25 | 26 | 27 | 28 | Обозначение документа |
|---|---|---|---|---|---|---|---|
| 1 | ø6 AIII , L=6350 ; 1,4 кг | 1 | | | | | без черт. |
| | L=6450 ; 1,4 кг | | | | 1 | | |
| | 8 AIII , L=6350 ; 2,5 кг | | 1 | | | | |
| | 10 AIII , L=6350 ; 3,9 кг | | | 1 | | | |
| | L=6450 ; 4,0 кг | | | | | 1 | |
| 2 | ø6 AIII, L=6000 ; 1,3 кг | 1 | | | 1 | | |
| | 8 AIII L=6000 ; 2,4 кг | | 1 | | | | |
| | 10 AIII L=6000 ; 3,7 кг | | | 1 | | 1 | |
| 3 | ø6 AIII L=450 ; 0,10 кг | 1 | 1 | 1 | | | |
| | L=550 ; 0,12 кг | | | | 1 | 1 | |
| 4 | ø4 BpI , L=370 ; 0,03 кг | 12 | 12 | 12 | | | |
| | L=470 ; 0,04 кг | | | | 12 | 12 | |
| 5 | Стержень арматурный A 1 | 1 | 1 | 1 | | | |
| | A 2 | | | | 1 | 1 | |
| | Масса , кг | 3,3 | 5,5 | 8,2 | 3,4 | 8,4 | |

| Марка каркаса | Размеры , мм B | L | a | b |
|---|---|---|---|---|
| Кр24 ... Кр26 | 370 | 6350 | 225 | 200 |
| Кр27 , Кр28 | 470 | 6450 | 275 | 250 |

Арматура : класса A-III по ГОСТ 5781-82 *, класса Вр-I по ГОСТ 6727-80 *

Инв. N подл. | Подпись и дата | Взам. инв. N

| | | | 1993г |
|---|---|---|---|
| Нач. отд. | Котов | | |
| Н.контр | Епанешникова | | |
| Зав.гр. | Гриднева | | |
| Техн. | Божко | | |

1.832.1 - 18.93.2 - 41

Каркас Кр24 ... Кр28

| Стадия | Лист | Листов |
|---|---|---|
| Р | | 1 |

АП ГИПРОНИСЕЛЬХОЗ



Формат А3

| Поз. | Наименование | Кол. на Кр | | | | | | |
|---|---|---|---|---|---|---|---|---|
| | | 29 | 30 | 31 | 32 | 33 | 34 | 35 |
| 1 | ø6 AIII . L=2950 ; 0,66 кг | 2 | 2 | 2 | | 2 | 2 | 2 |
| | 8 AIII , L=2950 ; 1,2 кг | | | | 2 | | | |
| 2 | ø4 BpI , L=170 ; 0,016 кг | 8 | | | | 6 | | |
| | L=220 ; 0,02 кг | | 8 | | | | 6 | |
| | L=270 ; 0,025 кг | | | 8 | 8 | | | 6 |

Рис. 1

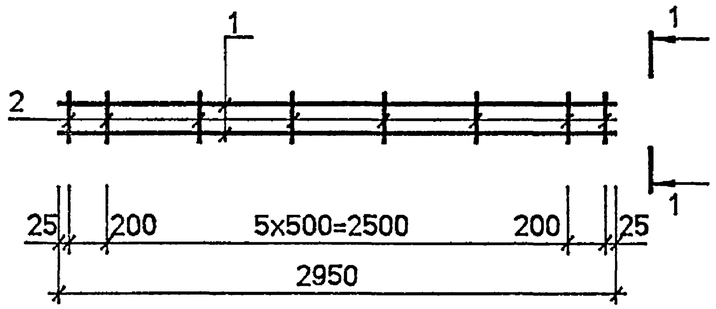


1 - 1

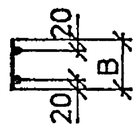


Рис. 2

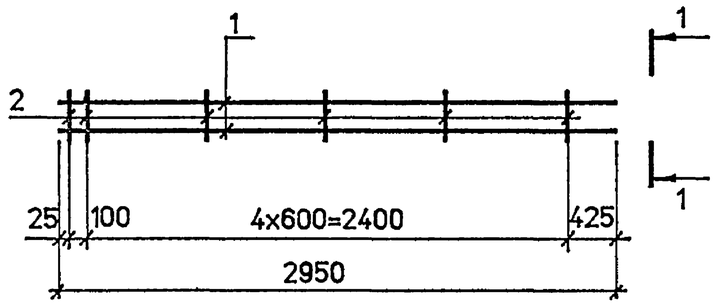


| Марка каркаса | Рис. | B , мм | Масса каркаса, кг |
|---|---|---|---|
| Кр29 | 1 | 170 | 1,4 |
| Кр30 | | 220 | 1,5 |
| Кр31 | | 270 | 1,5 |
| Кр32 | | 270 | 2,6 |
| Кр33 | 2 | 170 | 1,4 |
| Кр34 | | 220 | 1,4 |
| Кр35 | | 270 | 1,5 |

Арматура: класса A-III по ГОСТ 5781-82*.
класса Вр-I по ГОСТ 6727-80*.

Инв. N подл. | Подпись и дата | Взам. инв. N

| | | | 1993г | 1.832.1-18.93.2-42 | | | |
|---|---|---|---|---|---|---|---|
| Нач. отд. | Котов | | | Каркас Кр29 ... Кр35 | Стадия | Лист | Листов |
| Н.контр. | Еланешникова | | | | Р | | 1 |
| Зав.гр. | Гриднева | | | | АП ГИПРОНИСЕЛЬХОЗ | | |
| Техн. | Божко | | | | | | |

Ц.00133-03 46

Формат А3

| Поз. | Наименование | Кол. на Кр | | | | | |
|---|---|---|---|---|---|---|---|
| | | 36 | 37 | 38 | 39 | 40 | 41 |
| 1 | ø6 AIII , L=2350 ; 0,52 кг | 2 | 2 | 2 | 2 | 2 | 2 |
| 2 | ø4 BpI , L=170 ; 0,016 кг | 7 | | | 5 | | |
| | L=220 ; 0,02 кг | | 7 | | | 5 | |
| | L=270 ; 0,025 кг | | | 7 | | | 5 |

Рис. 1

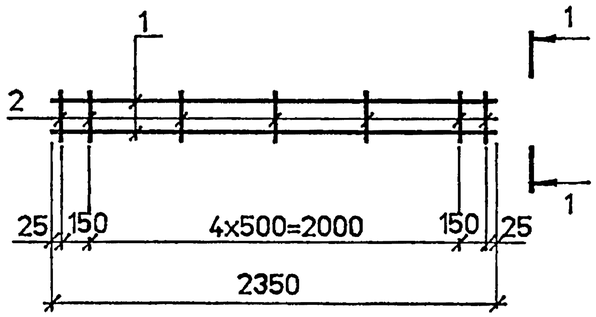


1 – 1

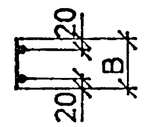


Рис. 2

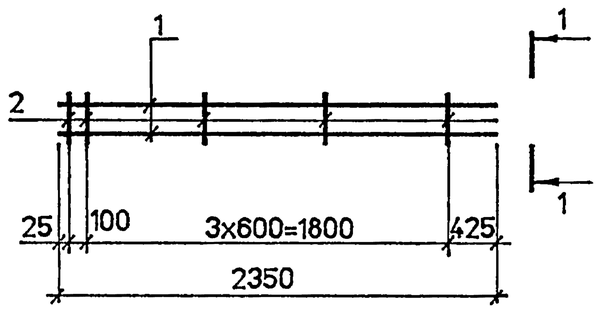


| Марка каркаса | Рис. | B , мм | Масса каркаса, кг |
|---|---|---|---|
| Кр 36 | 1 | 170 | 1,2 |
| Кр 37 | | 220 | 1,2 |
| Кр 38 | | 270 | 1,2 |
| Кр 39 | 2 | 170 | 1,1 |
| Кр 40 | | 220 | 1,1 |
| Кр 41 | | 270 | 1,2 |

Арматура: класса А-III по ГОСТ 5781-82*,
класса Вр-I по ГОСТ 6727-80*.

| | | | | |
|---|---|---|---|---|
| | | | 1993г | 1.832.1 - 18.93.2 - 43 |
| Нач. отд. | Котов | | | Каркас Кр36 ... Кр 41 |
| Н.контр | Елагешнукова | | | Стадия: Р; Лист: ; Листов: 1 |
| Зав.гр. | Гриднева | | | АП ГИПРОНИСЕЛЬХОЗ |
| Техн. | Божко | | | |

Инв. N подл. | Подпись и дата | Взам. инв. N



Формат А3

Кр 42

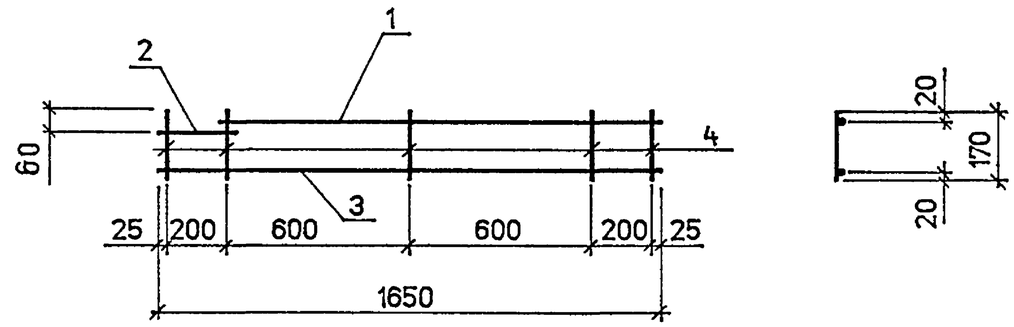


Кр 43

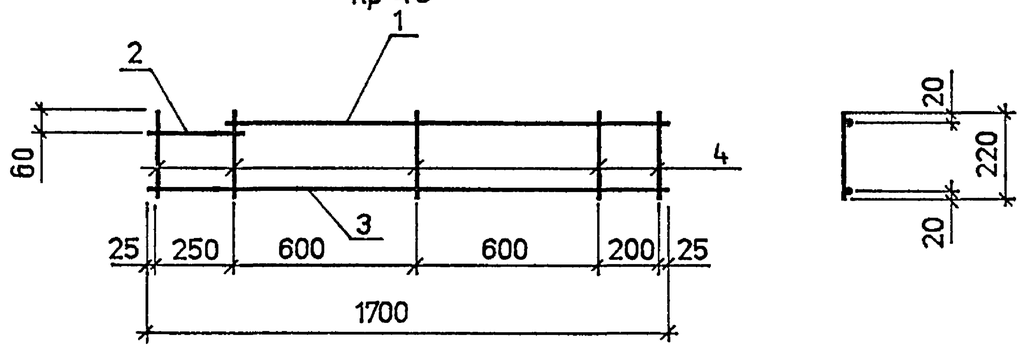


Кр 44

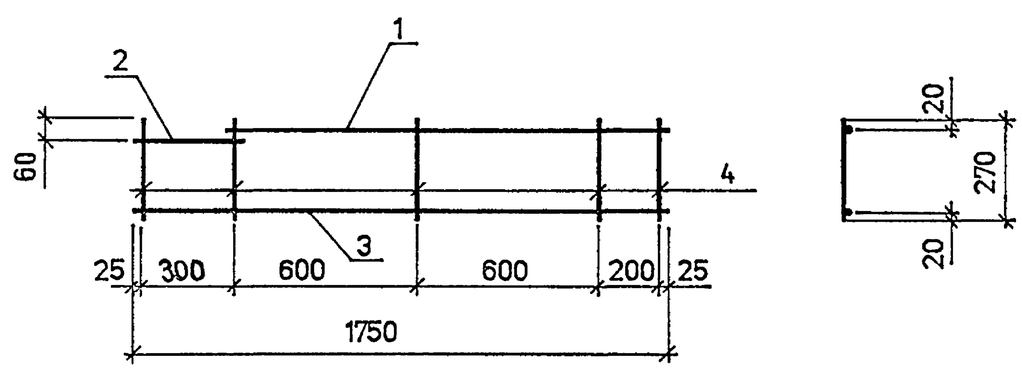


| Марка каркаса | Поз. | Наименование | Кол | Масса ед.кг | Масса каркаса, кг |
|---|---|---|---|---|---|
| Кр 42 | 1 | ø6AIII , L=1450 | 1 | 0,32 | 0,83 |
| | 2 | ø6AIII , L=250 | 1 | 0,06 | |
| | 3 | ø6AIII , L=1650 | 1 | 0,37 | |
| | 4 | ø4BpI , L=170 | 5 | 0,016 | |
| Кр 43 | 1 | ø6AIII , L=1450 | 1 | 0,32 | 0,87 |
| | 2 | ø6AIII , L=300 | 1 | 0,07 | |
| | 3 | ø6AIII , L=1700 | 1 | 0,38 | |
| | 4 | ø4BpI , L=220 | 5 | 0,02 | |
| Кр 44 | 1 | ø6AIII , L=1450 | 1 | 0,32 | 0,92 |
| | 2 | ø6AIII , L=350 | 1 | 0,08 | |
| | 3 | ø6AIII , L=1750 | 1 | 0,39 | |
| | 4 | ø4BpI , L=270 | 5 | 0,025 | |

Арматура класса A-III по ГОСТ 5781-82*,
класса Вр-I по ГОСТ 6727-80*

Инв N подл | Подпись и дата | Взам инв N

| | | | 1993г | 1832.1-18 93 2-44 | | |
|---|---|---|---|---|---|---|
| Нач. отд. | Котов | | | Каркас Кр42 ... Кр44 | Стадия | Лист | Листов |
| Н.контр | Епанешникова | | | | Р | | 1 |
| Зав.гр. | Гриднева | | | | АП ГИПРОНИСЕЛЬХОЗ | | |
| Техн. | Божко | | | | | | |

Ц 00135-03 48

Формат А3

| Поз. | Наименование | Кол. на Кр | | | | | |
|---|---|---|---|---|---|---|---|
| | | 45 | 46 | 47 | 48 | 49 | 50 |
| 1 | ø6 AIII , L=1150 ; 0,26 кг | 2 | 2 | 2 | | | |
| | L=550 ; 0,12 кг | | | | 2 | 2 | 2 |
| 2 | ø4 BpI , L=170 ; 0,016 кг | 5 | | | 4 | | |
| | L=220 ; 0,02 кг | | 5 | | | 4 | |
| | L=270 ; 0,025 кг | | | 5 | | | 4 |

Рис. 1

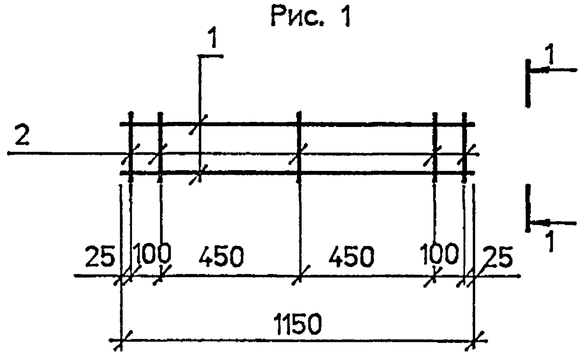


1 – 1

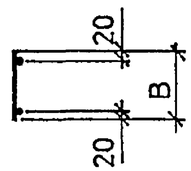


Рис. 2

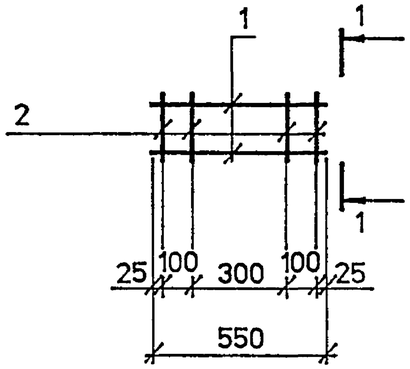


| Марка каркаса | Рис. | B , мм | Масса каркаса, кг |
|---|---|---|---|
| Кр 45 | 1 | 170 | 0,60 |
| Кр46 | | 220 | 0,62 |
| Кр47 | | 270 | 0,65 |
| Кр48 | 2 | 170 | 0,30 |
| Кр49 | | 220 | 0,32 |
| Кр 50 | | 270 | 0,34 |

Арматура: класса A-III по ГОСТ 5781-82*.
класса Вр-I по ГОСТ 6727-80*.

| | | | 1993г. | 1.832.1 - 18.93.2-45 | | | |
|---|---|---|---|---|---|---|---|
| Нач. отд. | Котов | | | Каркас Кр 45 ... Кр 50 | Стадия | Лист | Листов |
| Н.контр | Елисошникова | | | | Р | | 1 |
| Зав.гр. | Гриднева | | | | АП ГИПРОНИСЕЛЬХОЗ | | |
| Техн. | Божко | | | | | | |

Инв. N подл. | Подпись и дата | Взам. инв. N



Формат А3

Кр 51

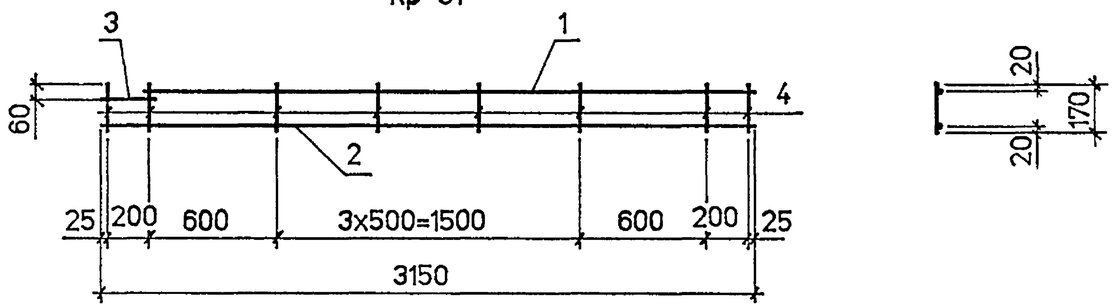


Кр 52

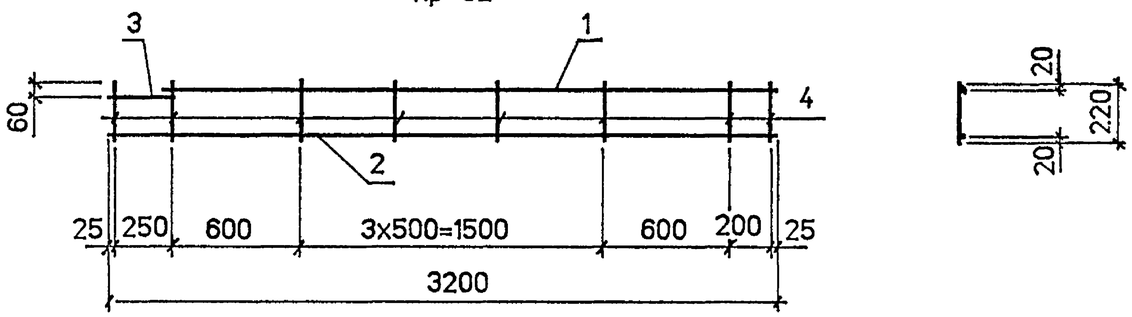


Кр 53 . Кр 54

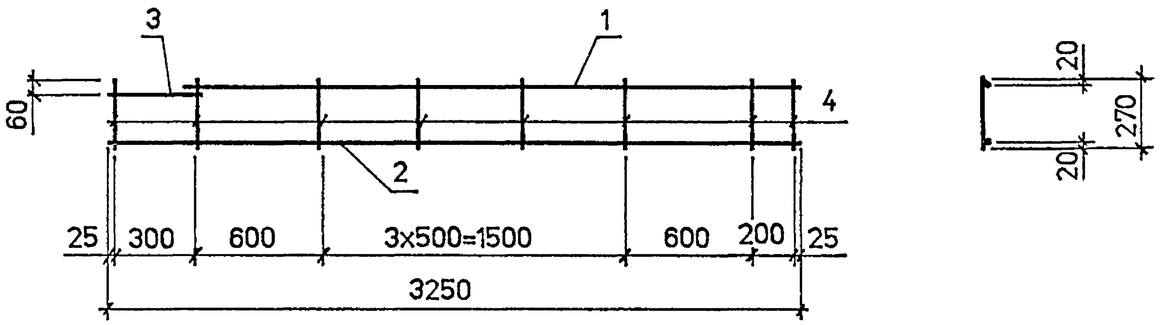


| Марка каркаса | Поз. | Наименование | Кол | Масса ед.,кг | Масса каркаса, кг |
|---|---|---|---|---|---|
| Кр51 | 1 | ø6 AIII , L= 2950 | 1 | 0,66 | 1,6 |
| | 2 | ø6 AIII , L= 3150 | 1 | 0,70 | |
| | 3 | ø6 AIII , L= 250 | 1 | 0,06 | |
| | 4 | ø4 BpI , L=170 | 8 | 0,016 | |
| Кр52 | 1 | ø6 AIII , L= 2950 | 1 | 0,66 | 1,6 |
| | 2 | ø6 AIII , L= 3200 | 1 | 0,71 | |
| | 3 | ø6 AIII , L= 300 | 1 | 0,07 | |
| | 4 | ø4 BpI , L=220 | 8 | 0,02 | |
| Кр53 | 1 | ø6 AIII , L= 2950 | 1 | 0,66 | 1,7 |
| | 2 | ø6 AIII , L= 3250 | 1 | 0,72 | |
| | 3 | ø6 AIII , L= 350 | 1 | 0,08 | |
| | 4 | ø4 BpI , L=270 | 8 | 0,025 | |
| Кр54 | 1 | ø8 AIII , L= 2950 | 1 | 1,20 | 2,8 |
| | 2 | ø8 AIII , L= 3250 | 1 | 1,30 | |
| | 3 | ø8 AIII , L= 350 | 1 | 0,14 | |
| | 4 | ø4 BpI , L=270 | 8 | 0,025 | |

Арматура : класса A-III по ГОСТ 5781-82*
класса Вр-I по ГОСТ 6727-80* .

Инв. N подл. | Подпись и дата | Взам. инв. N

| | | | 1993г. | 1.832.1-18.93.2-46 | | | |
|---|---|---|---|---|---|---|---|
| Нач. отд. | Котов | | | Каркас Кр51 ... Кр54 | Стадия | Лист | Листов |
| Н.контр | Епанешникова | | | | Р | | 1 |
| Зав.гр. | Гриднева | | | | АП ГИПРОНИСЕЛЬХОЗ | | |
| Техн. | Божко | | | | | | |



Формат А3

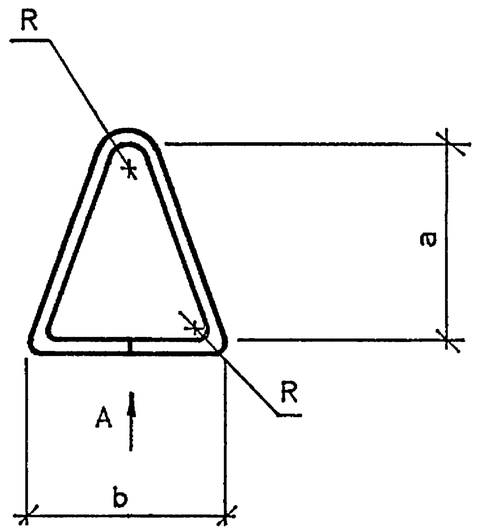


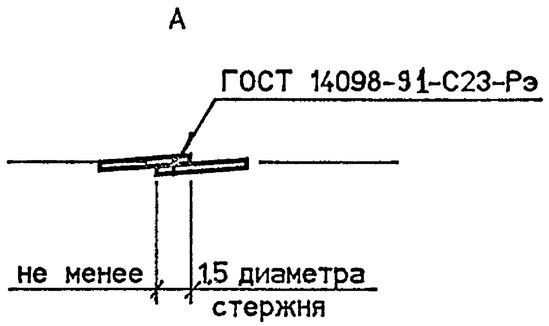


| Марка петли | Размеры, мм | | | | | Масса петли, кг |
|---|---|---|---|---|---|---|
| | ø | a | b | R | Длинна заготовки | |
| ПМ 10-1 | 10 | 280 | 330 | 30 | 1040 | 0,60 |
| ПМ 10-2 | | 430 | | | 1320 | 0,80 |
| ПМ 12-1 | 12 | 280 | | | 1050 | 0,90 |
| ПМ 12-2 | | | 500 | | 1320 | 1,2 |
| ПМ 12-3 | | 430 | 330 | | | |
| ПМ 14-1 | 14 | 280 | 500 | | 1330 | 1,6 |
| ПМ 14-2 | | 430 | 330 | | | |
| ПМ 16-1 | 16 | 280 | 500 | | 1340 | 2,1 |
| ПМ 16-2 | | 410 | 330 | | | |
| ПМ 16-3 | | | 500 | | 1480 | 2,3 |
| ПМ 18-1 | 18 | | 330 | | 1350 | 2,7 |
| ПМ 18-2 | | | 500 | | 1500 | 3,0 |
| ПМ 18-3 | | 280 | | | 1330 | 2,7 |
| ПМ 20-1 | 20 | 410 | 330 | 40 | 1320 | 3,3 |
| ПМ 20-2 | | | 500 | | 1520 | 3,7 |
| ПМ 20-3 | | 280 | | | 1340 | 3,3 |
| ПМ 22-1 | 22 | 410 | 330 | | 1330 | 4,0 |
| ПМ 22-2 | | | 500 | | 1530 | 4,6 |
| ПМ 22-3 | | 280 | | | 1350 | 4,0 |
| ПМ 25-1 | 25 | 410 | 330 | | 1340 | 5,2 |
| ПМ 25-2 | | | 500 | | 1540 | 5,9 |

Инв. N подл. | Подпись и дата | Взам. инв. N

| | | | 1993г | 1.832.1 - 18.93.2 - 47 | | | |
|---|---|---|---|---|---|---|---|
| | | | | Петля для подъема ПМ | Стадия | Масса | Масштаб |
| | | | | | Р | см.табл | - |
| Нач. отд. | Котов | | | | Лист | Листов 1 | |
| Н.контр | Елисешникова | | | Класс А-I ГОСТ 5781-82* | АП ГИПРОНИСЕЛЬХОЗ | | |
| Зав.гр. | Гриднева | | | | | | |
| Техн. | Божко | | | | | | |



Формат А3

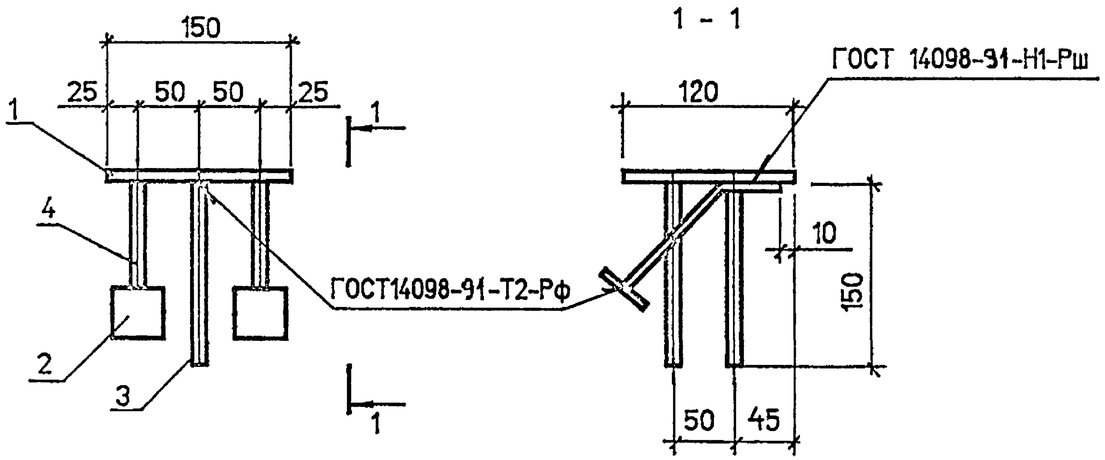


Поз.4

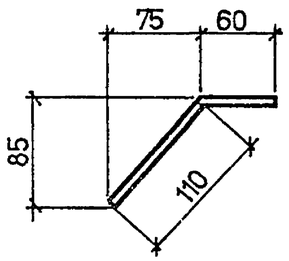


| Поз. | Наименование | Кол. | Масса, ед.кг | Масса изделия, кг |
|---|---|---|---|---|
| 1 | Полоса 8х150х120 ГОСТ103-76* | 1 | 1.1 | 1,7 |
| 2 | Полоса 8х40х40 ГОСТ103-76* | 2 | 0.10 | |
| 3 | ø10 AIII ГОСТ5781-82*, L=150 | 2 | 0.09 | |
| 4 | ø10 AIII ГОСТ5781-82*, L=170 | 2 | 0.10 | |

Полоса из стали СтЗкп 3-1 по ГОСТ 535-88 .

Взам. инв N | Подпись и дата | Инв N подл.

| | | | 1993г | 1.832 1 - 18.93.2 - 48 | | | |
|---|---|---|---|---|---|---|---|
| Нач отд | Котов | | | Изделие закладное МН 1 | Стадия | Лист | Листов |
| Н контр | Орлова | | | | Р | | 1 |
| Зав гр | Гриднева | | | | АП ГИПРОНИСЕЛЬХОЗ | | |
| Техн | Божко | | | | | | |

Формат А4

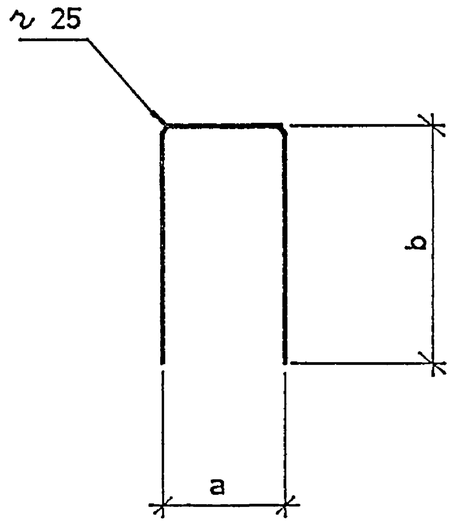


| Марка изделия | Наименование | Размеры , мм | | Масса, кг |
|---|---|---|---|---|
| | | a | b | |
| А 1 | ø4 Вр I , L = 920 | 200 | 370 | 0,08 |
| А 2 | ø4 Вр I , L = 1170 | 250 | 470 | 0,11 |

Взам. инв N | Подпись и дата | Инв. N подл.

| | | | 1993г | 1.832 1 - 18 93 2-49 | | | |
|---|---|---|---|---|---|---|---|
| Нач отд | Котов | | | Стержень арматурный А1 , А2 | Стадия | Масса | Масштаб |
| Н.контр | Орлова | | | | Р | см.табл | – |
| Зав гр | Гриднева | | | ø4 Вр-I , ГОСТ 6727-80* | Лист | Листов 1 | |
| Техн | Божко | | | | АП ГИПРОНИСЕЛЬХОЗ | | |

Ц 00133-03 52

Формат А4

1

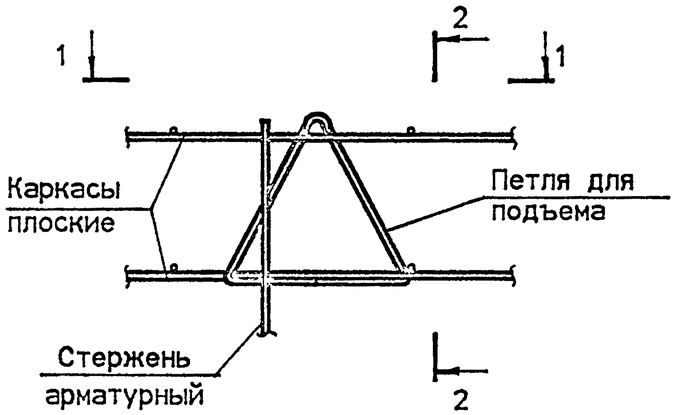


1 - 1

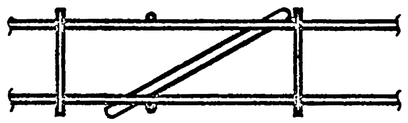

2 - 2

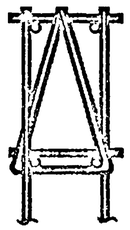

3

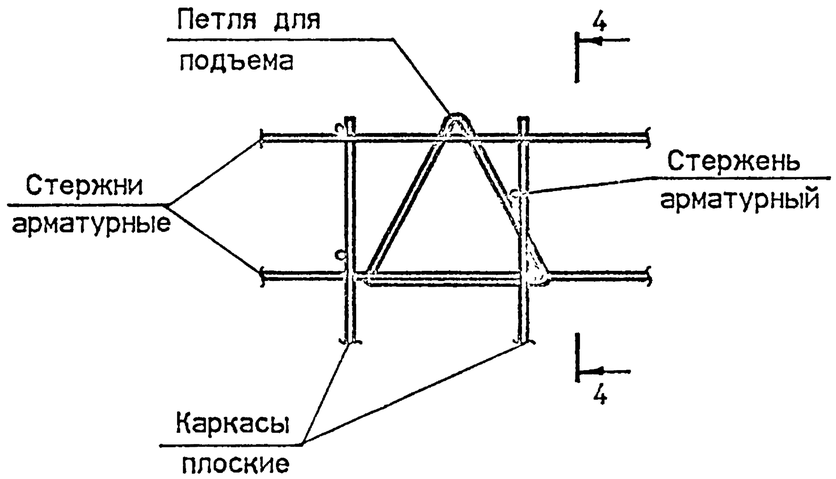


4 - 4

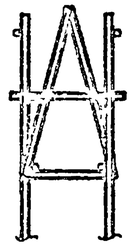

2

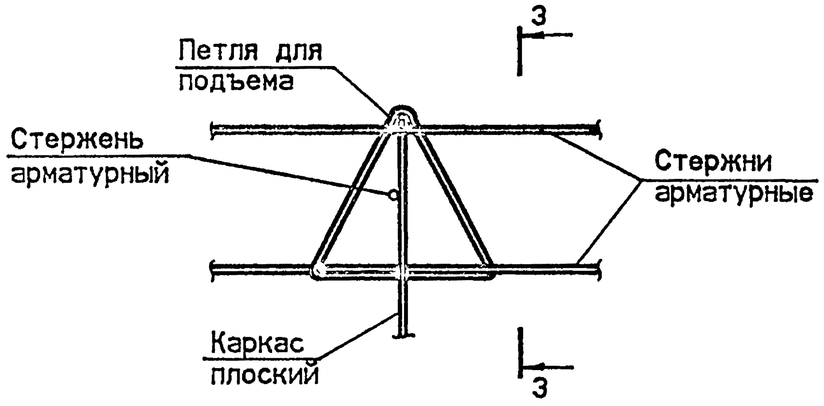


3 - 3

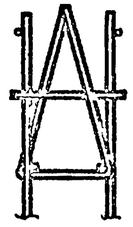

| | | | 1993г. | 1.832.1 - 18.93.2-50 | | | |
|---|---|---|---|---|---|---|---|
| Нач. отд. | Котов | | | Узел 1 ... 3 | Стадия | Лист | Листов |
| Н.контр. | Еланешникова | | | | Р | | 1 |
| Зав.гр. | Гриднева | | | | АП ГИПРОНИСЕЛЬХОЗ | | |
| Техн. | Божко | | | | | | |

Инв. N подл. | Подпись и дата | Взам. инв. N

Ц00133-03 (53)

Формат А3