ТИПОВЫЕ КОНСТРУКЦИИ, ИЗДЕЛИЯ И УЗЛЫ ЗДАНИЙ И СООРУЖЕНИЙ

Серия 1.420 - 8/81

КОНСТРУКЦИИ ДВУХЭТАЖНЫХ ПРОИЗВОДСТВЕННЫХ БЕСКРАНОВЫХ ЗДАНИЙ

С СЕТКАМИ КОЛОНН ПЕРВОГО ЭТАЖА 6 × 6, 9 × 6, 12 × 6 м, ВТОРОГО ЭТАЖА 18 × 6, 18 × 12, 24 × 6, 24 × 12 м, НАГРУЗКОЙ НА ПЕРЕКРЫТИЕ ДО 5 ТС/М² И ЖЕЛЕЗОБЕТОННЫМИ ДВУХЭТАЖНЫМИ КОЛОННАМИ

Выпуск 4

РИГЕЛИ ЖЕЛЕЗОБЕТОННЫЕ ПРОЛЕТОМ 6 И 9 М, ИЗГОТАВЛИВАЕМЫЕ В ОПАЛУБОЧНЫХ ФОРМАХ РИГЕЛЕЙ СЕРИИ ИИ23/70

РАБОЧИЕ ЧЕРТЕЖИ

18399

В настоящий выпуск внесены изменения на основании письма Отдела типового проектирования и организации проектно-изыскательских работ Госстроя СССР от 31.1.83 N 2/3-19

ГИП ЦНИИпромзданий (Валенкова)

10.02.83

ТИПОВЫЕ КОНСТРУКЦИИ, ИЗДЕЛИЯ И УЗЛЫ ЗДАНИЙ И СООРУЖЕНИЙ

Серия 1.420 - 8/81

КОНСТРУКЦИИ ДВУХЭТАЖНЫХ ПРОИЗВОДСТВЕННЫХ БЕСКРАНОВЫХ ЗДАНИЙ

С СЕТКАМИ КОЛОНН ПЕРВОГО ЭТАЖА 6 × 6, 9 × 6, 12 × 6 м, ВТОРОГО ЭТАЖА 18 × 6, 18 × 12, 24 × 6, 24 × 12 м, НАГРУЗКОЙ НА ПЕРЕКРЫТИЕ ДО 5 тс/м² И ЖЕЛЕЗОБЕТОННЫМИ ДВУХЭТАЖНЫМИ КОЛОННАМИ

Выпуск 4

РИГЕЛИ ЖЕЛЕЗОБЕТОННЫЕ ПРОЛЕТОМ 6 И 9 М, ИЗГОТАВЛИВАЕМЫЕ В ОПАЛУБОЧНЫХ ФОРМАХ РИГЕЛЕЙ СЕРИИ ИИ23/70

РАБОЧИЕ ЧЕРТЕЖИ

РАЗРАБОТАНЫ

ЦНИИПРОМЗДАНИЙ

Гл. инженер института — И. Петров

Начальник ОТНК-2 — Э. Кодыш

Гл. инж. проекта — И. Валенкова

НИИЖБ

Зам. директора по научной части — Н. Коровин

Рук. лаборатории — Г. Бердичевский

Ст. научн. сотрудник — А. Кузьмичев

УТВЕРЖДЕНЫ
И ВВЕДЕНЫ В ДЕЙСТВИЕ
с 01.03.83
Постановление ГОССТРОЯ СССР
от 03.10.82 N 268

В настоящий выпуск внесены изменения на основании письма Отдела типового проектирования и организации проектно-изыскательских работ Госстроя СССР от 31.1.83 N 2/3-19

ГИП ЦНИИпромзданий (Валенкова) 10.02.83

NN п.п.	Обозначение	Наименование	Стр.	Примечание
1		Содержание	2	
2	1.420-8/81.14.00.00.ПЗ	Пояснительная записка	3÷7	
3	1.420-8/81.14-1.00.0	Ригель 2РЖ8	8÷12	2РЖ8.52 – 215 2РЖ8.52 – 215-1 2РЖ8.52 – 215-2 2РЖ8.52 – 145 2РЖ8.52 – 145-1 2РЖ8.52 – 120-д 2РЖ8.52 – 85-д 2РЖ8.50 – 215 2РЖ8.50 – 215-1 2РЖ8.50 – 145 2РЖ8.50 – 145-1 2РЖ8.50 – 120-д 2РЖ8.50 – 85-д 2РЖ8.48 – 215 2РЖ8.48 – 215-1 2РЖ8.48 – 145 2РЖ8.48 – 145-1 2РЖ8.48 – 120-д 2РЖ8.48 – 85-д
4	1.420-8/81.14-2.0.00	Ригель 2РЖ8	13÷17	2РЖ8.82 – 145АтV(АIV) 2РЖ8.82 – 145АIV-1 2РЖ8.82 – 145АIV-2 2РЖ8.82 – 145АтV-т 2РЖ8.82 – 120АIV-т 2РЖ8.82 – 85АтV(АIV)-д 2РЖ8.80 – 145АтV(АIV) 2РЖ8.80 – 145АIV-1 2РЖ8.80 – 145АтV(АIV)-т 2РЖ8.80 – 85АтV(АIV)-д 2РЖ8.78 – 145АтV(АIV) 2РЖ8.78 – 145АIV-1 2РЖ8.78 – 145АтV(АIV)-т 2РЖ8.78 – 85АтV-д 2РЖ8.78 – 85АIV-д

Инв.№ подл. | Подп. и дата | Взам.инв.№

NN п.п.	Обозначение	Наименование	Стр.	Примечание
5	1.420-8/81.14-0.1.0.0	Каркас пространственный	18÷22	КП1 ÷ КП19
6	1.420-8/81.14-0.2.0.0	Каркас пространственный	23÷27	КП21 ÷ КП33
7	1.420-8/81.14-0.0.1.0	Каркас плоский	28÷30	КР1 ÷ КР18
8	1.420-8/81.14-0.0.2.0	Каркас плоский	31;32	КР30 ÷ КР35
9	1.420-8/81.14-0.0.3.0	Составная позиция	32	СП1; СП2
10	1.420-8/81.14-0.0.4.0	Сетка арматурная	33	С1 ÷ С7
11	1.420-8/81.14-0.0.5.0	Сетка арматурная	34	С11 ÷ С15
12	1.420-8/81.14-0.0.6.0	Изделие закладное	35;36	МН1; МН2
13	1.420-8/81.14-0.0.7.0	Изделие закладное	37;38	МН3 ÷ МН7
14	1.420-8/81.14-0.0.0.ВСп	Выборка стали на один ригель	39÷41	

Инв.№ подл. | Подп. и дата | Взам.инв.№

I. Общая часть

1.1. Выпуск содержит рабочие чертежи предварительно напряженных ригелей поперечных рам каркаса номинальным пролетом 9.0 м с высотой сечения 800 мм, а также ригелей без предварительного напряжения номинальным пролетом 6.0 м с высотой сечения 800 мм.

Ригели запроектированы для изготовления в опалубочных формах серии ИИ-23.

Ключи и маркировочные схемы для подбора ригелей каркасов зданий приведены в выпуске 0.

1.2. Ригели разработаны для перекрытий из ребристых плит, имеющих высоту 400 мм (плиты серий 1.442.1-1 вып. 1,2,3).

1.3. Маркирование ригелей принято по ГОСТ 23009-78.

Марка ригеля состоит из двух частей, например: 2РЖ.8.82-145 АтV; 2РЖ 8.50-145; 2РЖ 8.78-145 АIV-1.

Первая часть марки обозначает типоразмер ригеля:

2РЖ - ригель с формой сечения по серии ИИ-23 при „жестком" соединении его с колонной.

Цифры, стоящие после буквенного индекса - условные размеры ригеля:

„8" - высота сечения ригеля 800 мм.

„82"; „50"; „78" - округленная длина ригеля в дециметрах, соответствующая длинам 8180 мм, 4980 мм, 7780 мм.

Вторая часть марки характеризует величину расчетной нагрузки в сотнях килограмм-сил на погонный метр длины ригеля и класс стали напрягаемой арматуры („145 АтV"; „145 АIV").

У ригелей, армированных ненапрягаемой арматурой, индекс, обозначающий класс стали, отсутствует.

Цифры „1" или „2", добавляемые в конце к основной марке, обозначают отличие ригеля по армированию и указывают на применение его в условиях средне и слабо агрессивной газовых сред.

Буквенные индексы „д" или „т", добавляемые в конце к основной марке, обозначают ригели, устанавливаемые у деформационного шва („д"), либо у торца здания („т").

1.4. Ригели рассчитаны как элементы поперечных рам с жесткими узлами. Расчет ригелей произведен в соответствии с требованиями СНиП-II-21-75 и СНиП-II-28-73* с учетом „Руководства по расчету статически неопределимых железобетонных конструкций" (НИИЖБ, Москва, Стройиздат, 1975 г.) и с учетом дополнений и изменений к СНиП-II-21-75.

Ригели рассчитаны как конструкции III категории трещиностойкости.

1.5. Ригели изготавливаются из тяжелого бетона марки М 400.

1.6. К моменту передачи усилия предварительного напряжения на бетон ригеля, кубиковая прочность бетона должна быть не ниже 70% проектной прочности.

1.7. Отпуск арматуры следует производить плавно (без скачков). Мгновенная передача усилия не допускается.

1.8. В качестве предварительно напрягаемой рабочей арматуры приняты:

1. Сталь стержневая термически упрочненная периодического профиля класса АтV по ГОСТ 10884-81.

2. Сталь стержневая горячекатаная периодического профиля класса АIV по ГОСТ 5781-81.

Примечание: В случае отсутствия указанной стали допускается применять сталь класса АIIIв по ГОСТ 5781-81. Армирование ригелей в пролете в этом случае принимается согласно табл. 2.

1.9. Предварительное натяжение стержневой арматуры предусмотрено электротермическим или механическим способом.

Величины предварительного напряжения и усилия натяжения рабочей арматуры приведены в табл. 1.

1.10. Поперечная и продольная ненапрягаемая арматура ригелей и арматурные сетки приняты из горячекатаной арматурной стали периодического профиля класса АII по ГОСТ 5781-81.

В сетках применяется также обыкновенная арматурная проволока периодического профиля ВрI по ГОСТ 6727-80.

1.11. В закладных деталях применяется сортовой прокат из стали клас-

Инв. № подл.	Подпись и дата	Взам. инв. №		1.420-8/81.4-0.0.0.0 ПЗ		
				Пояснительная записка	Стадия	Лист	Листов
					Р	1	5
			Нач. отд. Кодыш		ЦНИИПРОМЗДАНИЙ		
			Инж. пр. Валенкова				

ся С38/23 по ГОСТ 380-71*.

1.12. Для подъема ригелей предусмотрены два отверстия диаметром 50 мм.

1.13. При применении ригелей в условиях воздействия слабо и среднеагрессивной газовых сред в проекте конкретного объекта должны быть указаны специальные условия по изготовлению ригелей, вытекающие из характера агрессивной среды и требований СНиП-II-28-73*.

1.14. Предел огнестойкости ригелей составляет 2 часа.

2. Технические требования к изготовлению и испытанию ригелей.

2.1. При изготовлении ригелей необходимо выполнять требования действующих нормативных и инструктивных документов.

2.2. До начала производства ригелей завод-изготовитель должен разработать технические условия и технологические правила, определяющие основные способы производства и контроля качества изготовления ригелей.

2.3. Плоские каркасы и сетки должны изготавливаться при помощи контактной точечной электросварки. Применение дуговой электросварки вместо предусмотренной контактной точечной электросварки не допускается.

2.4. Стальные закладные детали должны изготавливаться в соответствии с инструкцией СН 313-65*.

2.5. Дуговая электросварка арматурных стержней из стали класса AIII между собой и со стальными закладными деталями из полосовой или листовой стали должна производиться электродами типа Э50А-ф; Э55-ф и Э46А-ф. Выбор типа электрода из числа приведенных для каждого класса и марки стали должен производиться на основании „Инструкции" СН 393-78.

2.6. Сталь для изготовления ригелей должна применяться тех марок, которые заданы в проекте конкретного объекта.

2.7. Ригели армируются пространственными каркасами, сетками и отдельными стержнями.

2.8. Пространственные каркасы собираются из плоских каркасов, отдельных стержней, составных позиций, сеток и закладных деталей с применением контактной точечной сварки и вязальной проволоки.

2.9. Соединительные поперечные стержни, объединяющие плоские каркасы в пространственный, следует приваривать к продольным стержням плоских каркасов с помощью электросварочных клещей.

2.10. При изготовлении пространственных каркасов должны быть учтены фактические допуски на размеры стальных форм по длине.

2.11. С целью обеспечения точности изготовления закладных деталей МН2 и пространственных каркасов, сборка их должна производиться в кондукторе.

2.12. Сборка пространственных каркасов ригелей должна производиться в следующем порядке:

а) устанавливаются плоские каркасы марки КР;

Для 0.1.0.0 перед установкой КР в кондукторы приварить закладную деталь МН4 к поперечным стержням плоских каркасов;

б) размещаются с помощью специальных подвесок или других приспособлений верхние стержни или составные позиции СП;

в) поперечные соединительные стержни приваривается к продольным стержням плоских каркасов;

г) опорные закладные детали МН1 (для 0.1.0.0) приваривается к нижним продольным стержням плоских каркасов КР при помощи электродуговой сварки;

д) устанавливаются в проектное положение сетки С1÷С7, соединяются между собой и с плоским каркасом вязальной проволокой;

е) устанавливаются и фиксируются вязальной проволокой закладные детали МН3 и МН5.

Окончательная фиксация положения закладных деталей производится при установке каркасов в опалубку, при этом особо тщательно должно соб-

Инв.№подл. | Подпись и дата | Взамен инв.№

людаться положение выпусков верхней продольной арматуры, фиксируемых в опалубке.

2.13. При изготовлении предварительно напряженных ригелей должен соблюдаться следующий порядок установки арматуры в опалубку:

а) устанавливаются в проектное положение закладные детали МН7 (для ригелей торцевых рам – с индексом „Т") и фиксируются на опалубке;

б) укладываются в проектное положение сетки С11 ÷ С15;

в) устанавливаются в проектное положение опорные закладные детали МН2;

г) укладываются напрягаемые стержни;

д) устанавливается в проектное положение пространственный каркас марки КП;

е) устанавливаются и фиксируются на опалубке закладные детали МН6 для торцевых ригелей, а также устанавливаются и фиксируются крайние закладные детали МН3.

2.14. Для обеспечения требуемой величины защитного слоя бетона должны применяться подкладки из цементно-песчаного раствора или пластмасс. Применение стальных фиксаторов, выходящих на поверхность бетона, не допускается.

2.15. При изготовлении ригелей должен быть обеспечен пооперационный технологический контроль на всех стадиях производства, а также систематический контроль прочности бетона и арматуры.

2.16. Отклонения размеров ригелей от проектных, отклонения от проектного положения стальных закладных деталей и отклонения от размера толщины защитного слоя бетона до арматуры не должны превышать величин, указанных в ГОСТ 13015-75. При этом толщина защитного слоя до поперечной арматуры должна быть не менее 20 мм с учетом нормированных допусков (при учете осадки стержней при контактной электросварке).

2.17. Для предохранения лицевых поверхностей закладных изделий от ржавления при транспортировании и хранении все эти поверхности должны быть покрыты цементно-казеиновой обмазкой, кроме поверхностей изделий, установленных в ригелях, предназначенных для применения в условиях агрессивных сред, которые согласно требованиям СНиП II-28-73* должны быть покрыты цинковым или другим равнозначным покрытием.

2.18. Величина отпускной прочности бетона ригелей устанавливается в соответствии с пунктом 1.30 ГОСТа 13015-75.

3. Указания по применению ригелей.

3.1. Назначение марок ригелей производится в проекте конкретного объекта в соответствии с величиной предельно допустимых нагрузок на ригель и в соответствии с маркировочными схемами, приведенными в выпуске 0.

3.2. Все ригели рядовых рам рассчитаны на действие равномерно распределенных нагрузок (без учета кручения).

В рамах деформационного шва и торцевых рамах ригели рассчитаны на кручение.

3.3. В случае применения ригелей для нагрузок, отличающихся от равномерно распределенных, принятых при расчете ригелей настоящего выпуска, назначение марок ригелей следует производить на основе специального расчета и в соответствии с несущей способностью ригелей.

3.4. При действии многократно повторяющихся и динамических нагрузок назначение марок ригелей должно производиться на основе соответствующего расчета с соблюдением требований СНиП-II-21-75 и „Инструкции по проектированию и расчету несущих конструкций зданий под машины с динамическими нагрузками." (ЦНИИСК. Стройиздат. Москва 1975 г.)

3.5. Ригели допускается применять в условиях постоянного воздействия температуры до +50°С при нормальном влажностном режиме.

При применении ригелей в условиях воздействия температуры выше +50°С назначение их марок должно производиться на основе расчета с соблюдением требований СН 482-76.

3.6. Ригели с рабочей арматурой из стали классов A IV и A III предназначены для применения в условиях как неагрессивной, так и слабо и среднеагрессивной газовых сред. Ригели с рабочей арматурой из стали класса Ат V – для применения только в неагрессивной среде.

3.7. При применении ригелей в условиях агрессивной среды

Инв.№ подл. | Подпись и дата | Взам.инв.№

в проекте здания в соответствии с конкретными условиями эксплуатации и требованиями СНиП III-28-73*, должны быть дополнительно указаны:

а) специальные требования по плотности бетона с указанием марки по водонепроницаемости и водоцементному отношению;

б) марка и расход цемента, состав заполнителей и применяемых добавок;

в) виды защиты и способы их нанесения на поверхность ригеля и стальных закладных деталей;

г) требования к качеству бетонной поверхности.

3.8. Ригели, предназначенные для применения в условиях низких или высоких температур или динамических нагрузок и изготовляемые с учетом соответствующих определенных требований, должны иметь маркировку, отличную от маркировки ригелей, предназначенных для обычных условий эксплуатации.

3.9. Для ригелей, предназначенных для применения в условиях агрессивной среды (с арматурой из стали классов AIV и AIII), требуется дополнительно к установленной марке добавлять следующие буквенные обозначения:

„Н" - для ригелей с нормальной плотностью бетона;

„П" - для ригелей с повышенной плотностью бетона.

Например: если при отсутствии специальных требований к плотности бетона принимается ригель марки 2РЖ8.80-145 AIV-1, то при требуемой нормальной плотности бетона - ригель марки 2РЖ8.80-145 AIV-1Н, при требуемой повышенной плотности бетона-ригель марки 2РЖ8.80-145 AIV-1П.

3.10. В спецификациях к рабочим чертежам ригелей дан только класс стали без указания марки стали.

В проекте конкретных зданий должны быть указаны марки стали арматуры и закладных изделий ригелей. Назначение марок стали должно производиться в зависимости от температурных условий эксплуатации конструкции и характера нагрузок (статические, динамические) в соответствии с требованиями действующих нормативных документов.

3.11. В торцевых ригелях пролетом 9м имеются закладные детали МН6 и МН7 для крепления стоек фахверка (разрезных или неразрезных). В конкретном проекте при неразрезных стойках фахверка, закладные детали МН7 исключить.

4. УКАЗАНИЯ ПО ПРИЕМКЕ, ХРАНЕНИЮ, ТРАНСПОРТИРОВАНИЮ И МОНТАЖУ РИГЕЛЕЙ.

4.1. Приемка ригелей должна производиться в соответствии с требованиями ГОСТ 13015-75, ГОСТ 8829-77 и рабочих чертежей ригелей.

4.2. Ригели должны хранится в штабелях, рассортированные по типоразмерам, маркам и партиям. В штабели ригели укладываются (в рабочем положении) на деревянные прокладки толщиной не менее 60 мм, располагаемые на расстоянии 0,5м от торцов ригелей по одной вертикали.

По высоте в штабеле допускается не более 2-х рядов.

4.3. Транспортирование ригелей производится на автомашинах и железнодорожных платформах со специальным оборудованием, предохраняющим ригели от повреждения.

4.4. При перевозке ригелей автомобильным транспортом следует пользоваться главой СНиП III-1-76 раздел „Транспорт" и „Руководством по перевозке автомобильным транспортом строительных конструкций", Стройиздат 1980 г.

4.5. При перевозке ригелей железнодорожным транспортом следует руководствоваться „Техническими условиями погрузки и крепления грузов". Издание „Транспорт" МПС 1967 г.

4.6. Подъем ригелей должен производится в соответствии с требованиями главы СНиП III-В.16-80 „Бетонные и железобетонные конструкции сборные"

Инв.№подл. | Подпись и дата | Взам.инв.№

Таблица 1

№№ п.п.	Марка ригеля	Марка бетона: Проектная	Марка бетона: Передаточн.	Арматура ф мм и колич.	Предварительное напряжение „σо" кгс/см² перед бетонир.	Усилие натяжения на ригель „N" кгс	Усилие натяжения на 1 стерж. кгс
1	2РЖС8.82-145АтV	400	280	3Ф20	7000	66000	22000
2	2РЖС8.82-145АтV-т						
3	2РЖС8.82-85АтV-Д			2Ф20		44000	22000
4	2РЖС8.80-145АтV			3Ф25		103100	34400
5	2РЖС8.80-145АтV-т						
6	2РЖС8.80-85АтV-Д			3Ф20		66000	22000
7	2РЖС8.78-145АтV			3Ф25		103100	34400
8	2РЖС8.78-145АтV-т						
9	2РЖС8.78-85АтV-Д			3Ф20		66000	22000
10	2РЖС8.82-145АIV			3Ф22	5100	58200	19400
11	2РЖС8.82-145АIV-1						
12	2РЖС8.82-145АIV-2						
13	2РЖС8.82-120АIV-т			3Ф22		58200	19400
14	2РЖС8.82-85АIV-Д			2Ф22		38800	19400
15	2РЖС8.80-145АIV			3Ф28		94200	31400
16	2РЖС8.80-145АIV-1						
17	2РЖС8.80-145АIV-т						
18	2РЖС8.80-85АIV-Д			3Ф22		58200	19400
19	2РЖС8.78-145АIV			3Ф28		94200	31400
20	2РЖС8.78-145АIV-1						
21	2РЖС8.78-145АIV-т						
22	2РЖС8.78-85АIV-Д			3Ф22		58200	19400

Таблица 2

№№ п.п.	Марка ригеля	Марка бетона	Расчетная равномерно распределенная нагрузка на ригель кгс/п.м.	Армирование в пролете при замене напрягаемой арматуры из стали класса АIV на арматуру из * стали класса АIII8
1	2РЖС8.82-145АIIIв	400	14600	3Ф25
2	2РЖС8.82-145АIIIв-1			
3	2РЖС8.82-145АIIIв-2			
4	2РЖС8.82-120АIIIв-т		12000	3Ф25
5	2РЖС8.82-85АIIIв-Д		8500	2Ф25
6	2РЖС8.80-145АIIIв		14500	3Ф32
7	2РЖС8.80-145АIIIв-1			
8	2РЖС8.80-145АIIIв-т			
9	2РЖС8.80-85АIIIв-Д		8500	3Ф25
10	2РЖС8.78-145АIIIв		14500	3Ф32
11	2РЖС8.78-145АIIIв-1			
12	2РЖС8.78-145АIIIв-т			
13	2РЖС8.78-85АIIIв-Д		8500	3Ф25

* Расчетное сопротивление стали класса АIII8 принято равным R_a = 4500 кг/см² (при контроле только удлинений)
При контроле удлинений и напряжений принимается R_a = 5000 кг/см² и диаметры арматуры те же что и для стали класса АIV.

Инв.№ подл. | Подп. и дата | Взам. инв.№

Формат	Зона	Поз.	Обозначение	Наименование	Кол. на испол. —	01	02	03	04	05	06	07	08	09	10	11	12	13	14	15	16	17	18			Примечан.
					1.420-8/81.4-1.0.0.0-																					
				Документация																						
			1.420-8/81.4-1.0.0.0.СБ	Сборочный чертеж	×	×	×	×	×	×	×	×	×	×	×	×	×	×	×	×	×	×	×			
			1.420-8/81.4-0.0.0.0 ПЗ	Пояснительная записка	×	×	×	×	×	×	×	×	×	×	×	×	×	×	×	×	×	×	×			
			1.420-8/81.4-0.0.0.0.ВСТ	Выборка стали	×	×	×	×	×	×	×	×	×	×	×	×	×	×	×	×	×	×	×			
				Сборочные единицы																						
12		1	1.420-8/81.4-0.1.0.0-	Каркас пространствен. КП1	1																					
			-01	Каркас пространствен. КП2		1																				
			-02	Каркас пространствен. КП3			1																			
			-03	Каркас пространствен. КП4				1																		
			-04	Каркас пространствен. КП5					1																	
			-05	Каркас пространствен. КП6						1																
			-06	Каркас пространствен. КП7							1															
			-07	Каркас пространствен. КП8								1														
			-08	Каркас пространствен. КП9									1													
			-09	Каркас пространствен. КП10										1												
			-10	Каркас пространствен. КП11											1											
			-11	Каркас пространствен. КП12												1										
			-12	Каркас пространствен. КП13													1									
			-13	Каркас пространствен. КП14														1								
			-14	Каркас пространствен. КП15															1							
			-15	Каркас пространствен. КП16																1						
			-16	Каркас пространствен. КП17																	1					
			-17	Каркас пространствен. КП18																		1				
			-18	Каркас пространствен. КП19																			1			

Взам. инв. №

Подп. и дата

Инв. № подл.

Нач. отд.	Клёвш		
Н. контр.	Скворцов		
ГИП	Валенкова		
Ст. инж.	Бочарова		
Ст. инж.	Павшин		

1.420-8/81.4-1.0.0.0

Ригель 2РЭ.К8

Стадия	Лист	Листов
Р	1	2

ЦНИИПромзданий

Формат	Зона	Поз.	Обозначение	Наименование	Кол. на исполн. —	01	02	03	04	05	06	07	08	09	10	11	12	13	14	15	16	17	18			Примечание
					1.420-8/81.4-1.000-																					
				Материал																						
				Бетон ГОСТ 7473-76 марки 400	1,67	1,67	1,67	1,67	1,67	1,67	1,67	1,60	1,60	1,60	1,60	1,60	1,60	1,54	1,54	1,54	1,54	1,54	1,54			м³

Инв. № подл. | Подп. и дата | Взам. инв. №

Опалубка

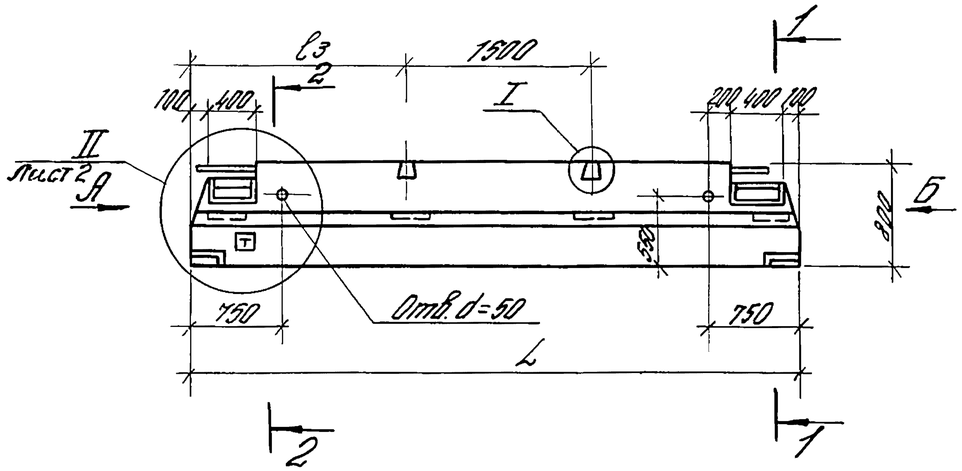

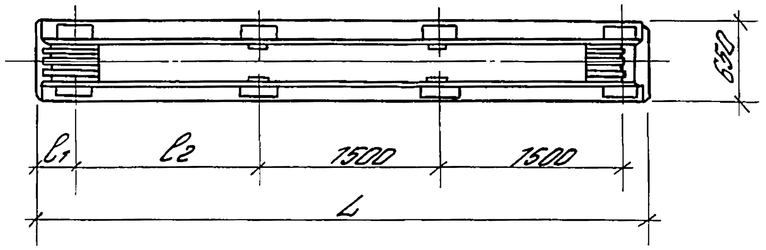

1–1
М1:20

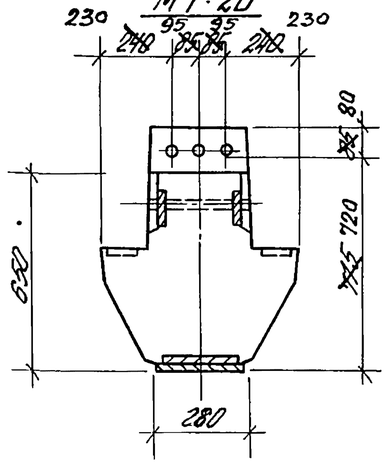

2–2
М1:20

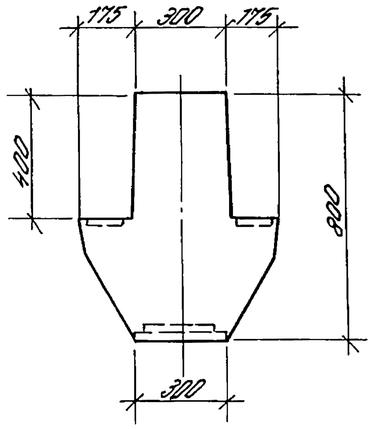

3–3
М1:20

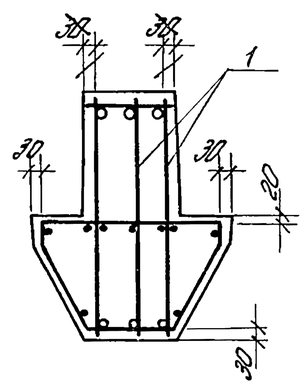

Армирование

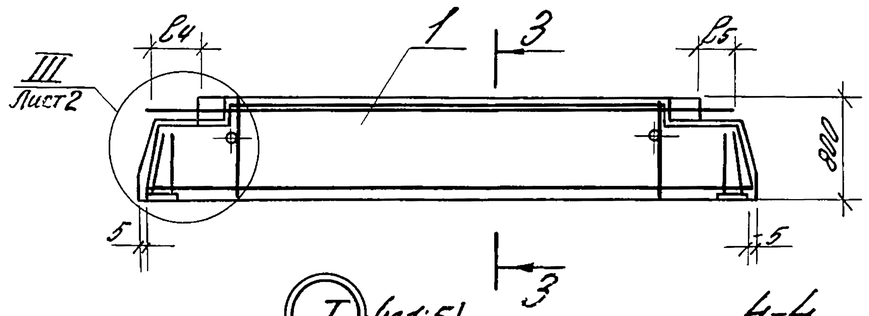

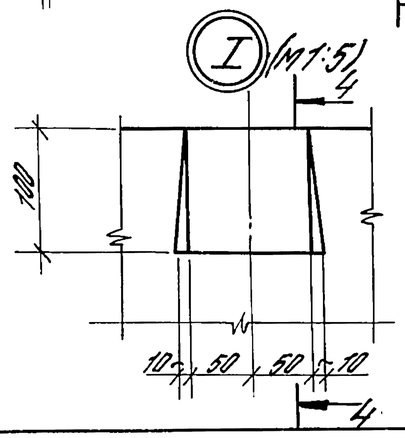

4–4

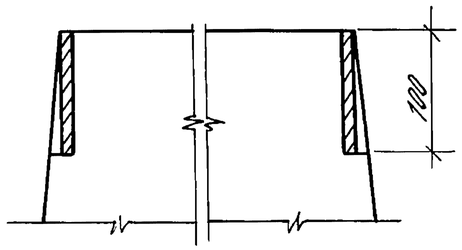

Расположение выпусков арматуры для видов:

Вид А: Рис.1, Рис.2

Вид Б: Рис.3, Рис.4

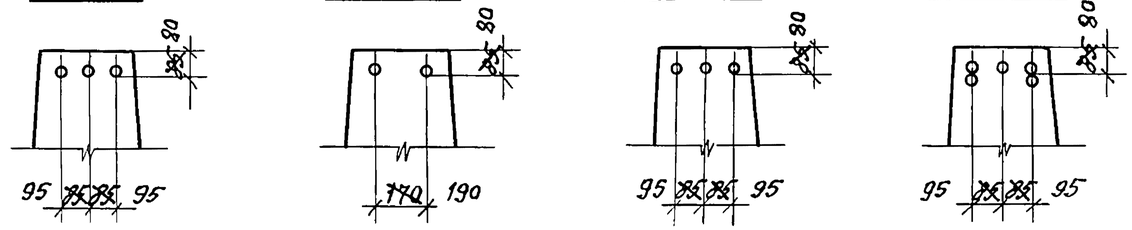

Изменения внесены
Котов (Котова)
10.02.83

1. Таблицу исполнений см. лист 3.
2. Индекс Т наносится на боковую грань ригеля несмываемой краской.

Нач.отд.	Кобыш		1.420-8/81.4-1.0.0.СБ	
Нормокон.	Скворцов		Ригель 2РНС8 Сборочный чертеж	Стадия: Р; Масса: см.табл.; Масштаб: 1:50
Ст.инж.пр.	Валенкова			Лист 1; Листов 3
Ст.инж.	Бочарова			ЦНИИПРОМЗДАНИЙ
Провер.	Ермакова			
Разраб.	Никитина			

Инв. № подл. | Подпись и дата | Взам. инв. №

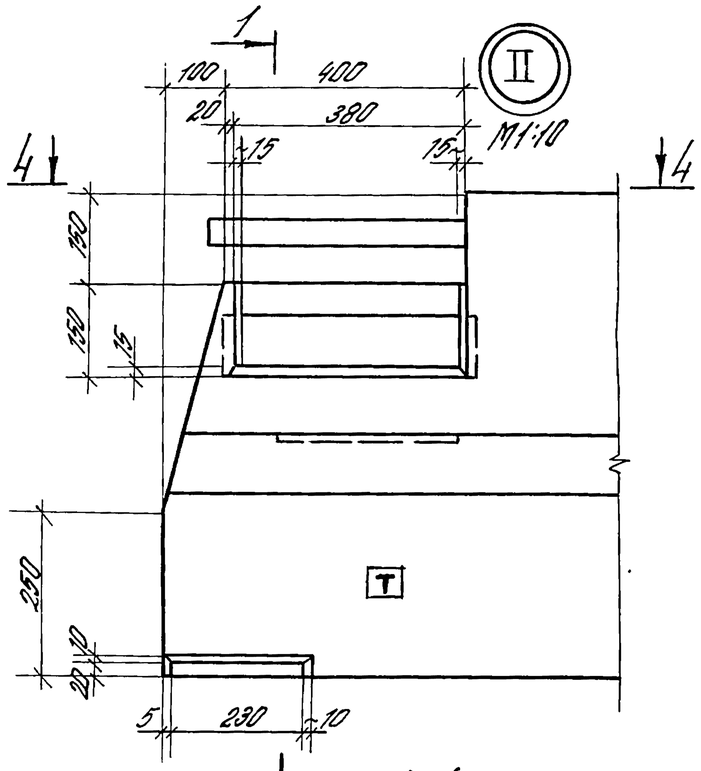

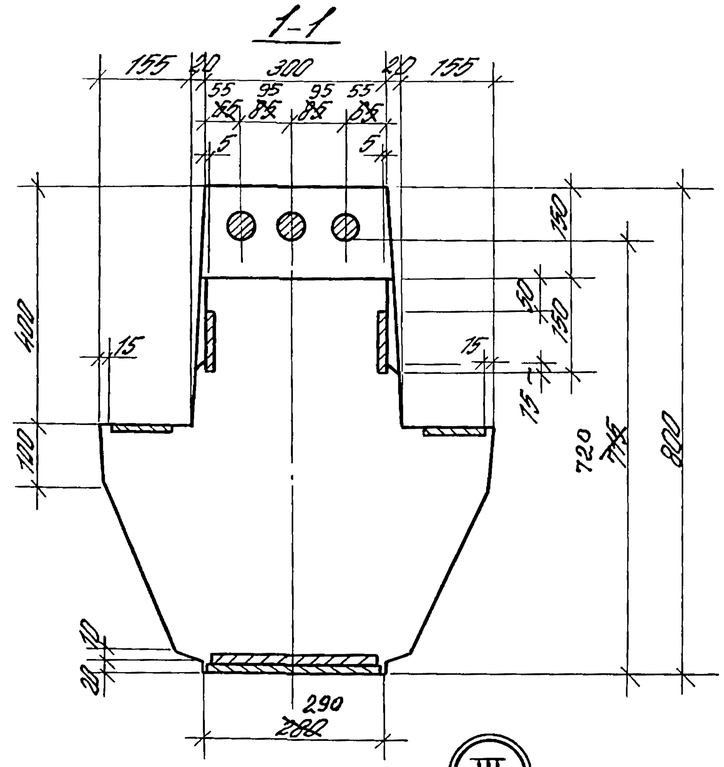

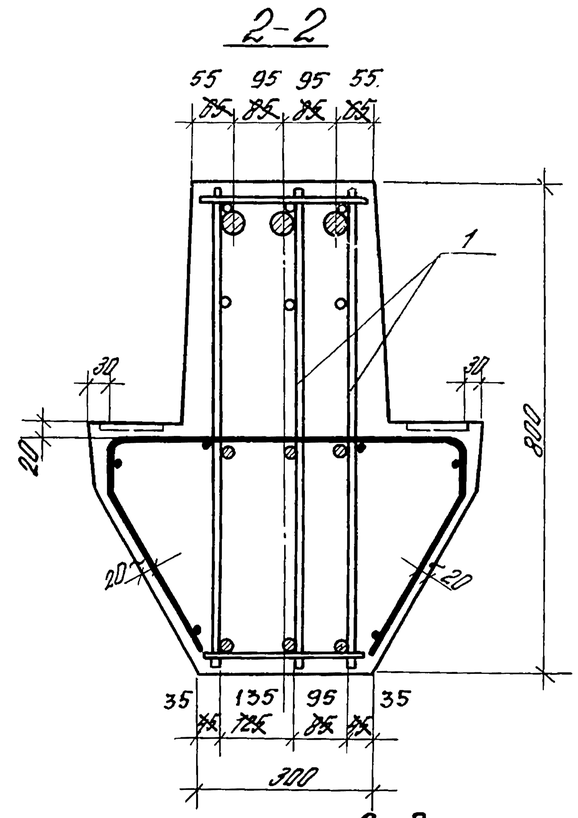

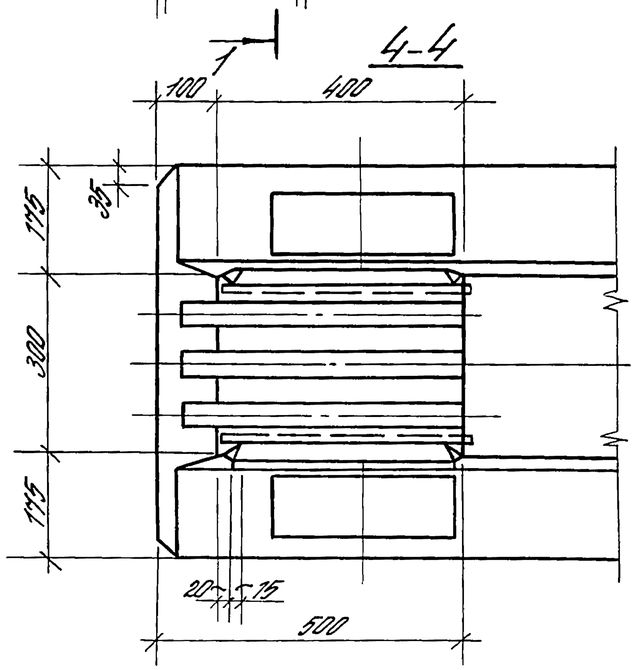

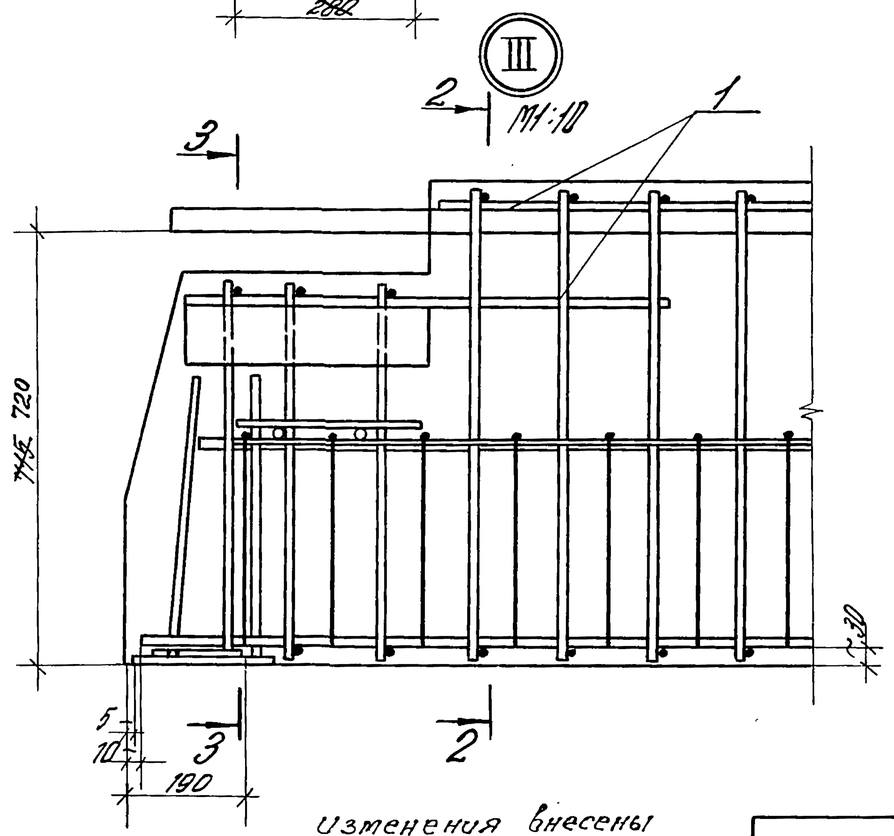

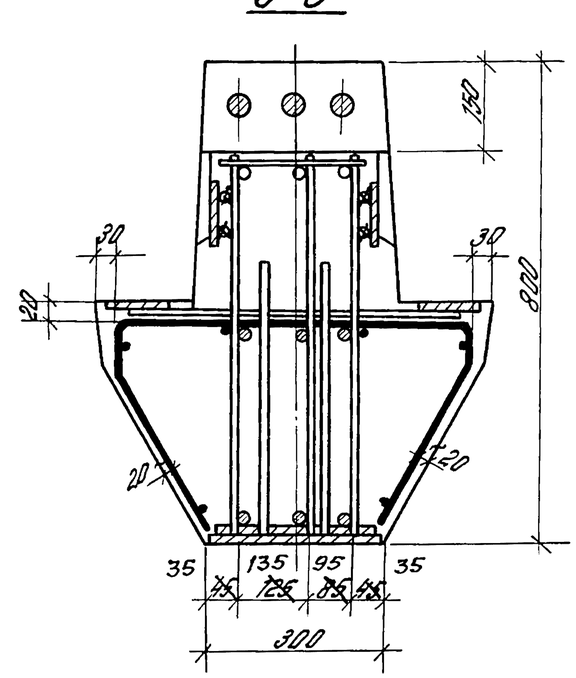

Изменения внесены
Котов (Котова)
10.02.83

1.420-8/814-1.0.0.СБ	Лист 2

Инв. № подл. | Подп. и дата | Взам. инв. №

Обозначение	Марка ригеля	L мм	l_1 мм	l_2 мм	l_3 мм	l_4 мм	l_5 мм	Рис. для вида А	Рис. для вида Б	Масса, т
1.420-8/81.4-1.0.0	2РЖС8.52-215	5180	340	1500		290	290	1	3	4,2
-01	2РЖС8.52-145							1	3	
-02	2РЖС8.52-215-1							1	3	
-03	2РЖС8.52-145-1							1	3	
-04	2РЖС8.52-215-2							1	4	
-05	2РЖС8.52-120-Д				1840			1	3	
-06	2РЖС8.52-85-Д							1	3	
-07	2РЖС8.50-215	4980	220	1390		430	290	1	3	4,0
-08	2РЖС8.50-145							1	3	
-09	2РЖС8.50-215-1							1	3	
-10	2РЖС8.50-145-1							2	3	
-11	2РЖС8.50-120-Д				1610			2	3	
-12	2РЖС8.50-85-Д							2	3	
-13	2РЖС8.48-215	4780	220	1190		430	290	1	3	3,9
-14	2РЖС8.48-145							1	3	
-15	2РЖС8.48-215-1							1	3	
-16	2РЖС8.48-145-1							2	3	
-17	2РЖС8.48-120-Д				1410			2	3	
-18	2РЖС8.48-85-Д							2	3	

Инв. № подл. | Подп. и дата | Взам. инв. №

Формат	Зона	Поз.	Обозначение	Наименование	Кол. на исполн. —	01	02	03	04	05	06	07	08	09	10	11	12	13	14	15	16	17	18	19	20	21	Примечание
					1.420-8/81.4-2.0.0.0-																						
				Документация																							
			1.420-8/81.4-2.0.0.0 СБ	Сборочный чертеж																							
			1.420-8/81.4-0.0.0.0 ПЗ	Пояснительная записка																							
			1.420-8/81.4-0.0.0.0 Вст	Выборка стали																							
				Сборочные единицы																							
12		1	1.420-8/81.4-0.20.0	Каркас пространствен. КП21	1	1																					
			-01	Каркас пространствен. КП22			1																				
			-02	Каркас пространствен. КП23				1																			
			-03	Каркас пространствен. КП24					1		1	1															
			-04	Каркас пространствен. КП25						1																	
			-05	Каркас пространствен. КП26									1	1													
			-06	Каркас пространствен. КП27											1												
			-07	Каркас пространствен. КП28												1		1	1								
			-08	Каркас пространствен. КП29													1										
			-09	Каркас пространствен. КП30																1	1						
			-10	Каркас пространствен. КП31																		1					
			-11	Каркас пространствен. КП32																			1		1	1	
			-12	Каркас пространствен. КП33																				1			
11		2	1.420-8/81.4-0.0.5.0-03	Сетка арматурная С14	2	2	2	2					2	2	2					2	2	2					
			-04	Сетка арматурная С15					2	2	2	2				2	2	2	2				2	2	2	2	
11		3	1.420-8/81.4-0.0.5.0	Сетка арматурная С11	1	1	1	1	1	1	1	1															
			-01	Сетка арматурная С12									1	1	1	1	1	1	1								
			-02	Сетка арматурная С13																1	1	1	1	1	1	1	
12		4	1.420-8/81.4-0.0.6.0-01	Изделие закладное МН2	2	2	2	2	2	2	2	2	2	2	2	2	2	2	2	2	2	2	2	2	2	2	
12		5	1.420-8/81.4-0.0.7.0-03	Изделие закладное МН6					2	2						2	2						2	2			
12		6	1.420-8/81.4-0.0.7.8-04	Изделие закладное МН7					2	2						2	2						2	2			

Инв. № подл. | Подп. и дата | Взам. инв. №

Нач. отд.	Кодыш	Подп.	
Н. контр.	Валенкова	"	
Гл. инж. пр.	Валенкова	"	
Ст. инж.	Бочарова	"	

1.420-8/81.4-2.0.0.0

Ригель 2РЖ8

Стадия	Лист	Листов
Р	1	2

ЦНИИПРОМЗДАНИЙ

Формат	Зона	Поз.	Обозначение	Наименование	Кол. на исполн. —	01	02	03	04	05	06	07	08	09	10	11	12	13	14	15	16	17	18	19	20	21	Примечание
					1.420-8/81.4-2.0.0.0-																						
12		7	1.420-8/81.4-0.0.7.0	Изделие закладное МН3	4	4	4	4	4	4	4	4	4	4	4	4	4	4	4	4	4	4	4	4	4	4	
				Детали																							
54		8	1.420-8/81.4-0.0.0.1-	Ст.напр. ГОСТ 10884-81																							
				Ф20 АтV L=8200 мм	3				3		2																20,22 кг
			-01	Ф25 АтV L=8000 мм									3			3											30,72 кг
			-02	Ф20 АтV L=8000 мм														3									19,73 кг
			-03	Ф25 АтV L=7800 мм																3			3				29,95 кг
			-04	Ф20 АтV L=7800 мм																					3		19,24 кг
			1.420-8/81.4-0.0.0.2-	Ст. напр. ГОСТ 5781-81																							
				Ф22 АIV L=8200 мм		3	3	3		3		2															24,47 кг
			-01	Ф28 АIV L=8000 мм										3	3		3										38,64 кг
			-02	Ф22 АIV L=8000 мм															3								23,87 кг
			-03	Ф28 АIV L=7800 мм																	3	3		3			37,64 кг
			-04	Ф22 АIV L=7800 мм																						3	23,28 кг
				Материал																							
				Бетон ГОСТ 7473-76 марки 400	2,7	2,7	2,7	2,7	2,7	2,7	2,7	2,7	2,6	2,6	2,6	2,6	2,6	2,6	2,6	2,5	2,5	2,5	2,5	2,5	2,5	2,5	м³

Инв. № подл. | Подп. и дата | Взам. инв. №

Опалубка

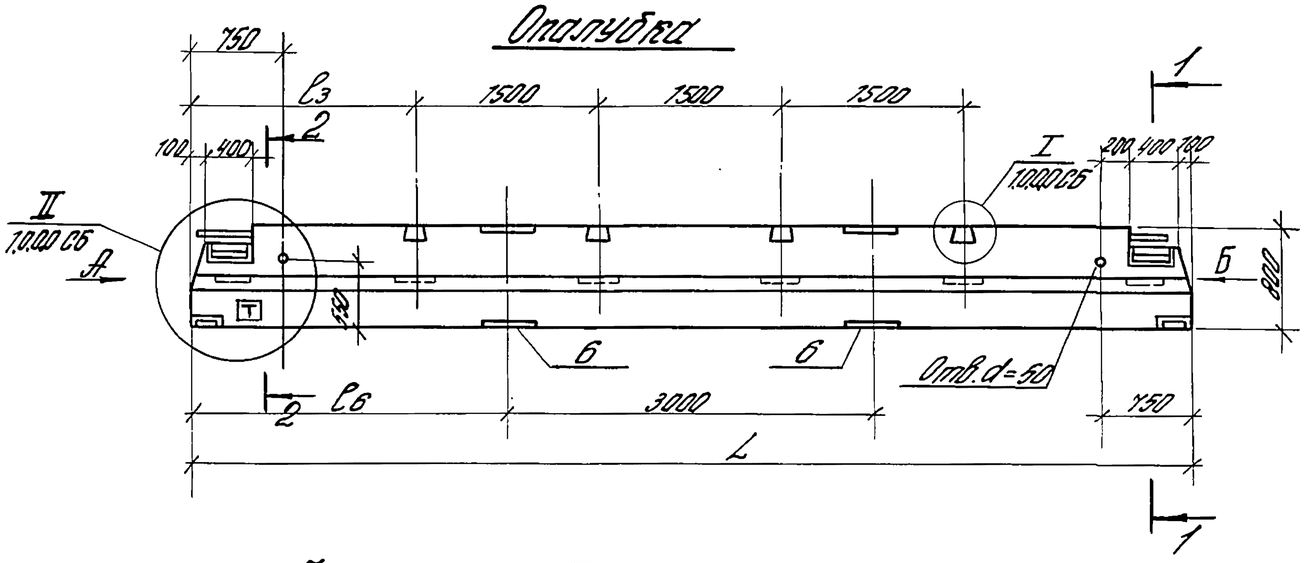

1-1

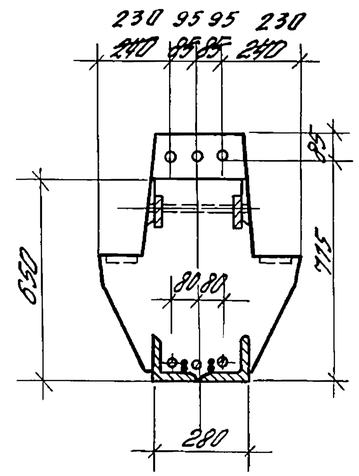

2-2

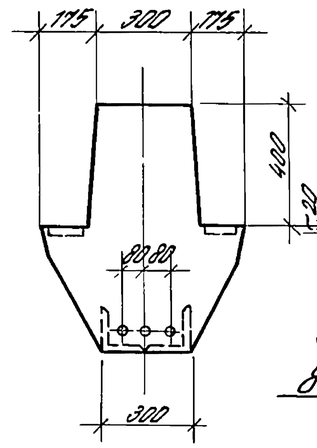

3-3

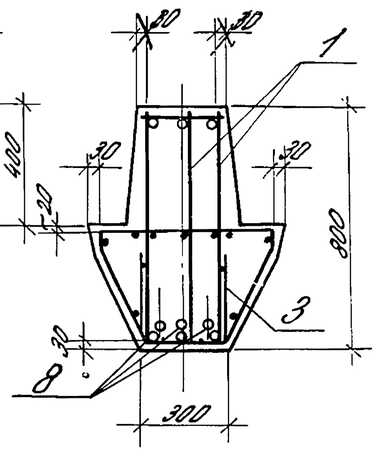

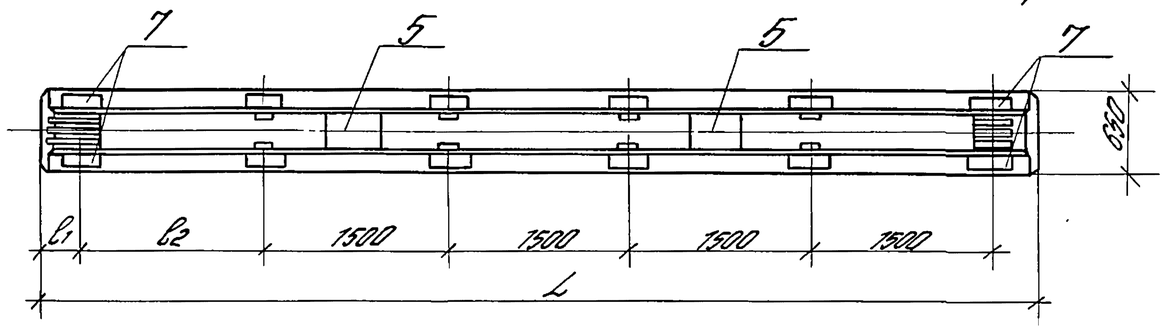

Расположение выпусков арматуры для видов:

Рис.1 Вид А

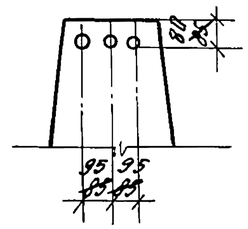

Рис.2 Вид Б

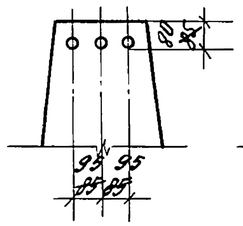

Рис.3

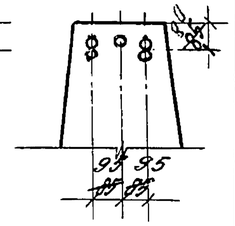

Армирование

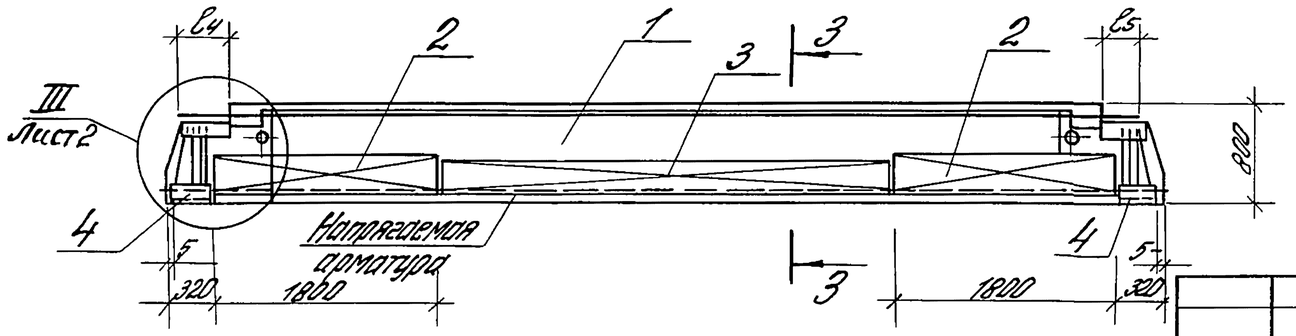

1. Таблицу исполнений см. лист 3.
2. Индекс Т наносится на боковую грань ригеля нестываемой краской.

Изменения внесены Котова /Котова/ 10.02.83г

Нач.отд.	Кобыш		
Н.конт.	Скворцов		
Гл.инж.пр.	Валенькова		
Ст.инж.	Бочарова		
Подвед.	Еремкова		
Разраб.	Никитина		

1.420-8/81.4-2.0.0.0СБ

Ригель 2РЖ8
Сборочный чертеж

Стадия	Масса	Масштаб
Р	см. табл.	1:50; 1:20
Лист 1	Листов 3	

ЦНИИПРОМЗДАНИЙ

Инв.N подл. | Подп. и дата | Взам.инв.N

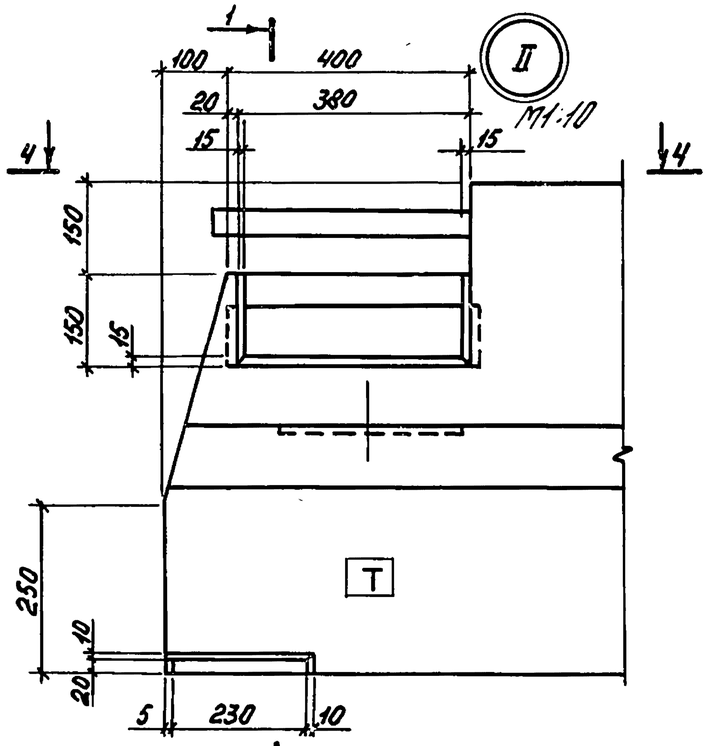

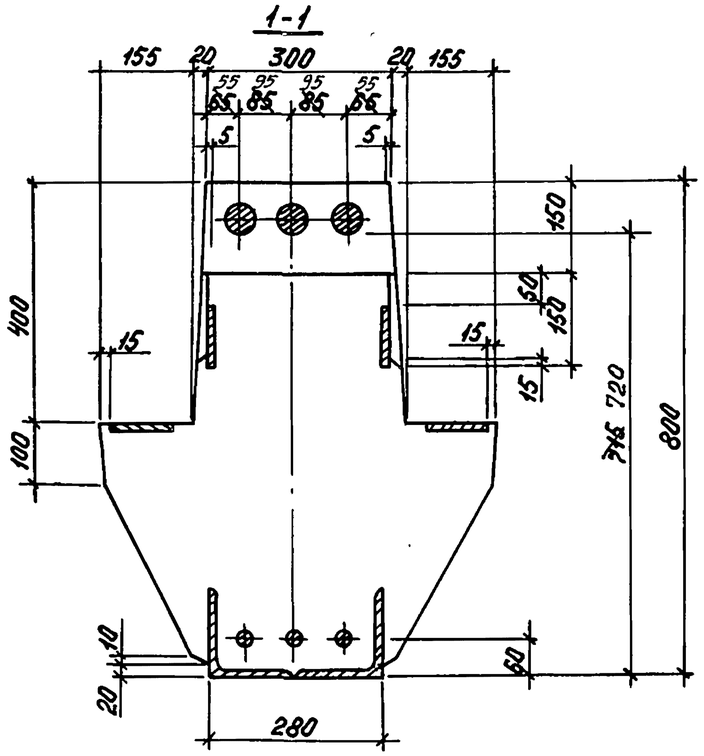

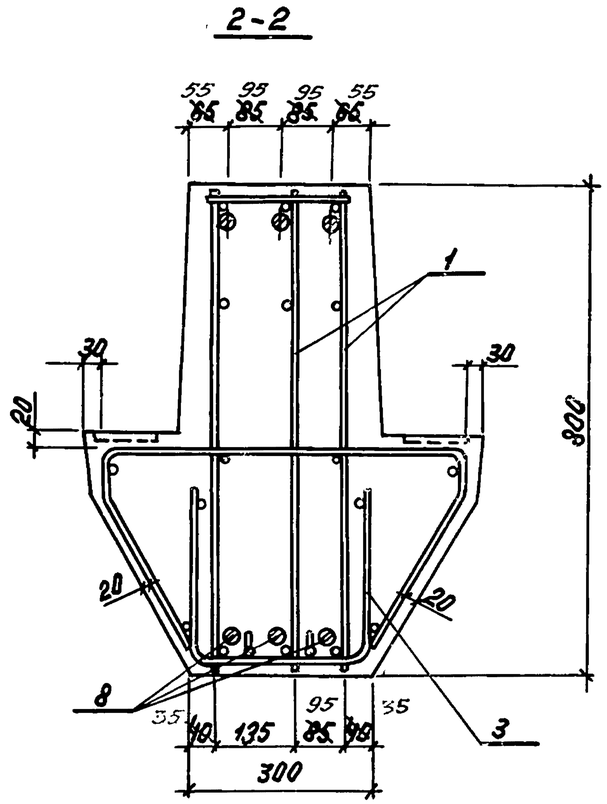

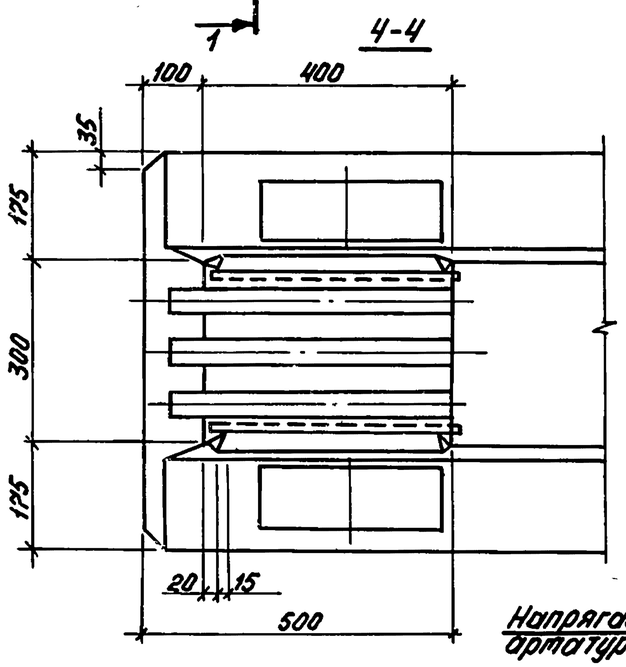

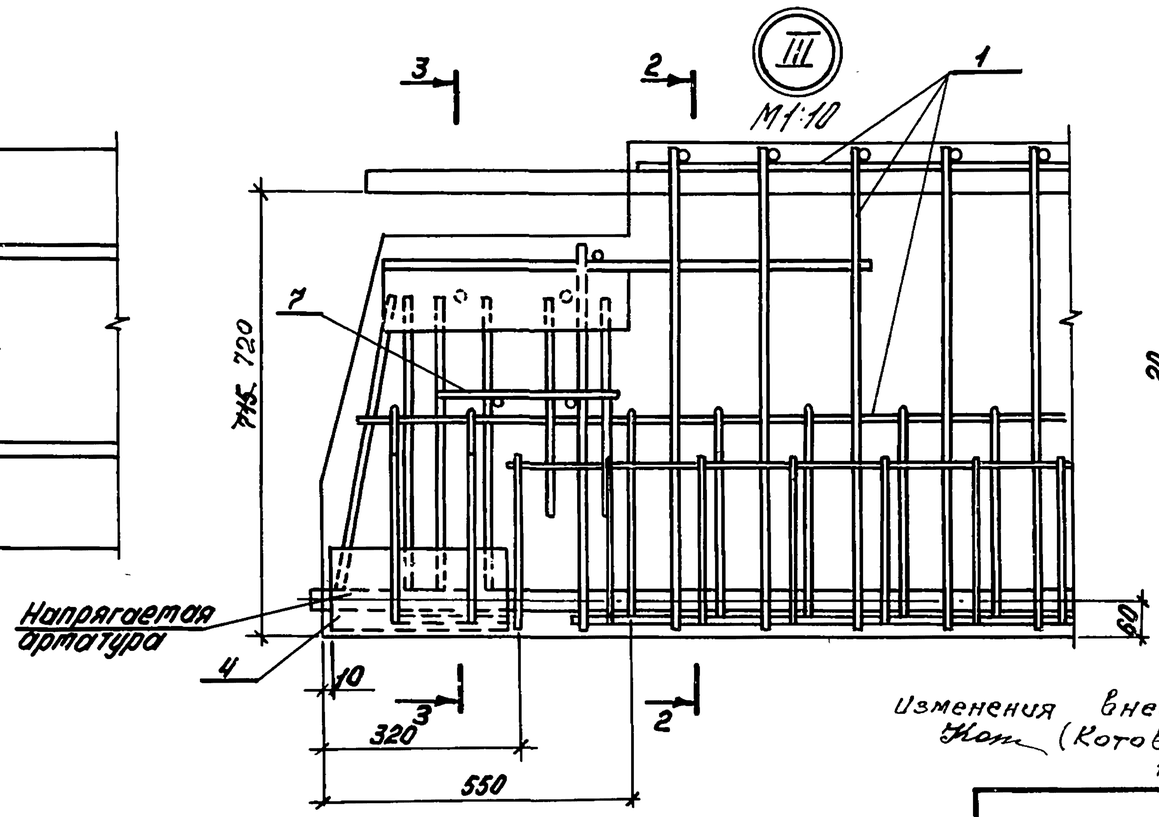

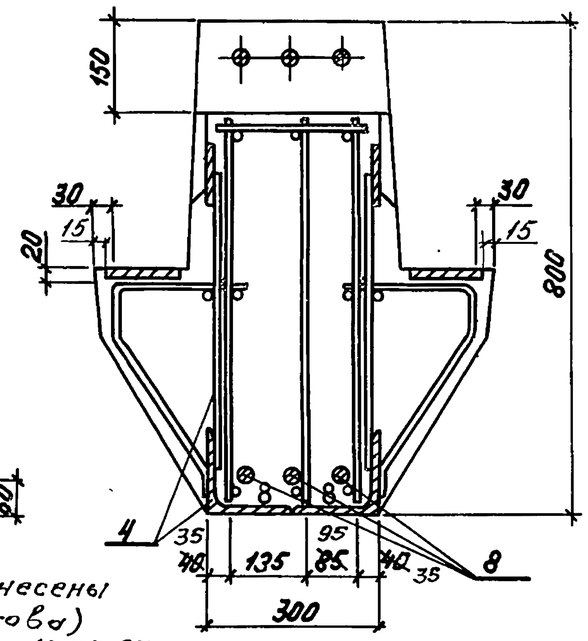

Изменения внесены (Котова) 10.02.83

1.420-8/81.4-2.0.0.0 СБ	Лист 2

Инв.№ подл. | Подпись и дата | Взам.инв.№

18399 17

Обозначение	Марка	L мм	l_1 мм	l_2 мм	l_3 мм	l_4 мм	l_5 мм	l_6 мм	Рис. для Вида А	Рис. для Вида Б	Масса, т
1.420-8/81.4-2.0.0.0-	2ДЖС8.82-145АтV	8180	340	1500	1840	290	290	2590	1	2	6,8
01	2ДЖС8.82-145АIV								1	2	
-02	2ДЖС8.82-145АIV-1								1	2	
-03	2ДЖС8.82-145АIV-2								1	3	
-04	2ДЖС8.82-145АтV-т								1	2	
-05	2ДЖС8.82-120АIV-т								1	2	
-06	2ДЖС8.82-85АтV-д								1	2	
-07	2ДЖС8.82-85АIV-д								1	2	
-08	2ДЖС8.80-145АтV	7980	220	1390	1610	430	290	2490	1	2	6,5
-09	2ДЖС8.80-145АIV								1	2	
-10	2ДЖС8.80-145АIV-1								1	2	
-11	2ДЖС8.80-145АтV-т								1	2	
-12	2ДЖС8.80-145АIV-т								1	2	
-13	2ДЖС8.80-85АтV-д								1	2	
-14	2ДЖС8.80-85АIV-д								1	2	
-15	2ДЖС8.78-145АтV	7780	220	1190	1410	430	290	2390	1	2	6,2
-16	2ДЖС8.78-145АIV								1	2	
-17	2ДЖС8.78-145АIV-1								1	2	
-18	2ДЖС8.78-145АтV-т								1	2	
-19	2ДЖС8.78-145АIV-т								1	2	
-20	2ДЖС8.78-85АтV-д								1	2	
-21	2ДЖС8.78-85АIV-д								1	2	

Инв. N подл. | Подп. и дата | Взам. инв. N

Формат	Зона	Поз.	Обозначение	Наименование	Кол. на исполн. –	01	02	03	04	05	06	07	08	09	10	11	12	13	14	15	16	17	18			Примечание
				Документация																						
			1.420-8/81.4-0.1.0.0СБ	Сборочный чертеж	×	×	×	×	×	×	×	×	×	×	×	×	×	×	×	×	×	×	×			
			1.420-8/81.4-0.0.0.0ПЗ	Пояснительная записка	×	×	×	×	×	×	×	×	×	×	×	×	×	×	×	×	×	×	×			
				Сборочные единицы																						
11		1	1.420-8/81.4-0.0.1.0 -	Каркас плоский КР1	2		2		2																	
			-01	Каркас плоский КР2		2		2																		
			-04	Каркас плоский КР5						2																
			-05	Каркас плоский КР6							2															
			-06	Каркас плоский КР7								2		2												
			-07	Каркас плоский КР8									2		2											
			-10	Каркас плоский КР11												2										
			-11	Каркас плоский КР12													2									
			-12	Каркас плоский КР13														2		2						
			-13	Каркас плоский КР14															2		2					
			-16	Каркас плоский КР17																		2				
			-17	Каркас плоский КР18																			2			
11		2	1.420-8/81.4-0.0.10 -02	Каркас плоский КР3			1		1																	
			-03	Каркас плоский КР4				1																		
			-08	Каркас плоский КР9										1												
			-09	Каркас плоский КР10											1											
			-14	Каркас плоский КР15																1						
			-15	Каркас плоский КР16																	1					
11		3	1.420-8/81.4-0.0.4.0 -	Сетка арматурная С1	2		2		2																	
			-01	Сетка арматурная С2		2		2		2	2															
			-02	Сетка арматурная С3								2		2												

Инв. № подл. | Подпись и дата | Взам. инв. №

Нач. отд.	Кадыш		
Н. контр.	Скворцов		
ГИП	Валенкова		
Проверил	Ермакова		
Ст. инж.	Бочарова		

1.420-8/81.4-0.1.0.0

Каркас пространственный

Стадия	Лист	Листов
Р	1	2

ЦНИИПРОМЗДАНИЙ

Формат	Зона	Поз.	Обозначение	Наименование	Кол. на исполн. 1.420-8/81.4-0.1.0.0- —	01	02	03	04	05	06	07	08	09	10	11	12	13	14	15	16	17	18			Примечание
11		3	1.420-8/81.4-0.0.4.0-03	Сетка арматурная С4									2		2	2	2									
			-04	Сетка арматурная С5														2		2						
			-05	Сетка арматурная С6															2		2	2	2			
11		4	1.420-8/81.4-0.0.3.0-	Составная позиция СП1					2																	
11		5	1.420-8/81.4-0.0.6.0-	Изделие закладное МН1	2	2	2	2	2	2	2	2	2	2	2	2	2	2	2	2	2	2	2			
11		6	1.420-8/81.4-0.0.7.0-	Изделие закладное МН3	8	8	8	8	8	8	2	8	8	8	8	8	8	8	8	8	8	8	8			
11		7	1.420-8/81.4-0.0.7.0-01	Изделие закладное МН4	4	4	4	4	4	4	4	4	4	4	4	4	4	4	4	4	4	4	4			
11		8	1.420-8/81.4-0.0.7.0-02	Изделие закладное МН5						2	2					2	2					2	2			
				Детали																						
64		9	1.420-8/81.4-0.0.0.3	Ст.отд. ГОСТ 5781-81																						
				ф40 А III L=4760 мм	1		2	2		2																46.96 кг
			-01	ф36 А III L=4760 мм		1					2															38.03 кг
			-02	ф40 А III L=4700 мм								1		2	2	2										46.37 кг
			-03	ф36 А III L=4700 мм									1				2									37.55 кг
			-04	ф40 А III L=4500 мм														1		2	2	2				44.39 кг
			-05	ф36 А III L=4500 мм															1				2			35.96 кг
64		10	1.420-8/81.4-0.0.0.3-06	Ст.отд. ГОСТ 5781-81																						
				ф40 А III L=1200 мм	4		2	2	2	2		4		2	1	1		4		2	1	1				11.84 кг
			-07	ф36 А III L=1200 мм		4					2		4				1		4				1			9.59 кг
64		11	1.420-8/81.4-0.0.0.3-08	Ст.отд. ГОСТ 5781-81																						
				ф8 А III L=270 мм	36	36	36	36	36			34	34	34	34			34	34	34	34					0.11 кг
			-09	ф14 А III L=270 мм						50						48						46				0.33 кг
			-10	ф12 А III L=270 мм							50						48						46			0.24 кг

Инв. № подл. | Подп. и дата | Взам. инв. №

Пров. Кон.

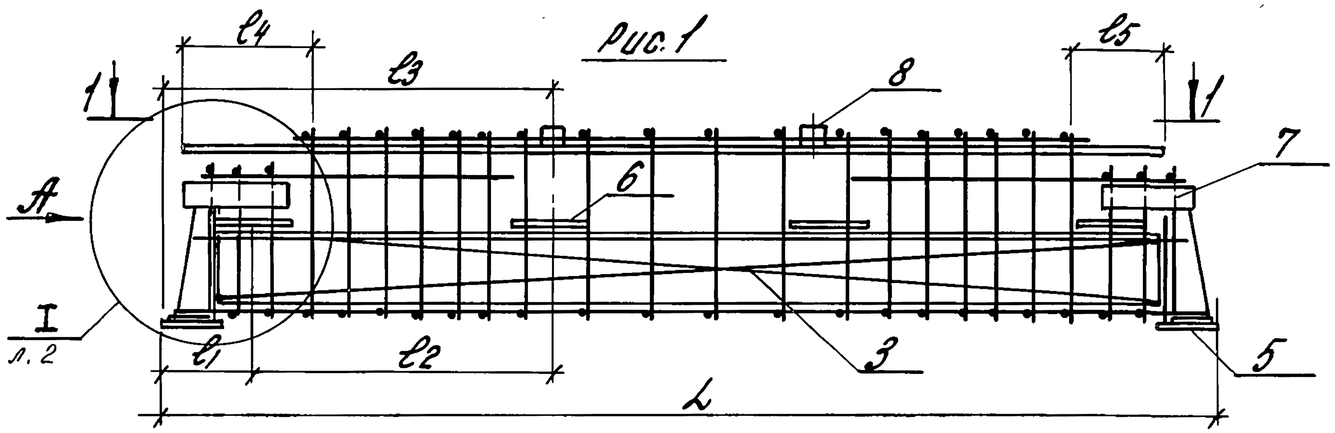

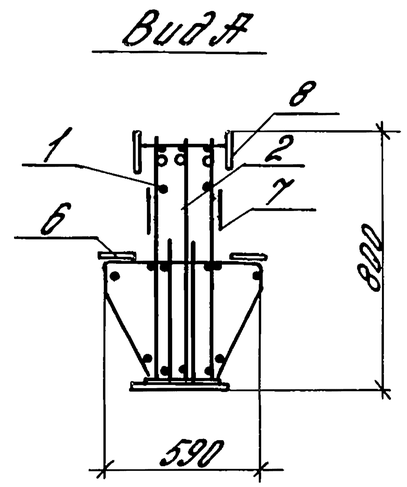

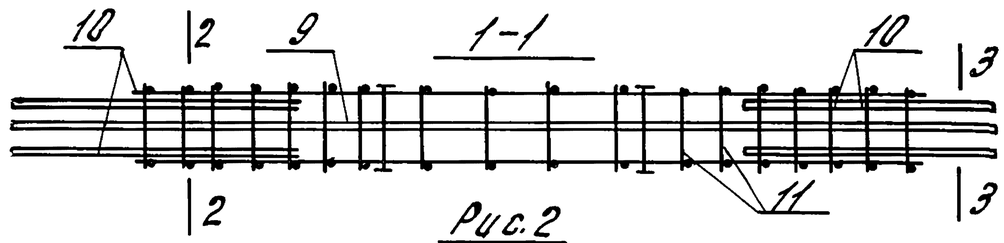

Рис.2

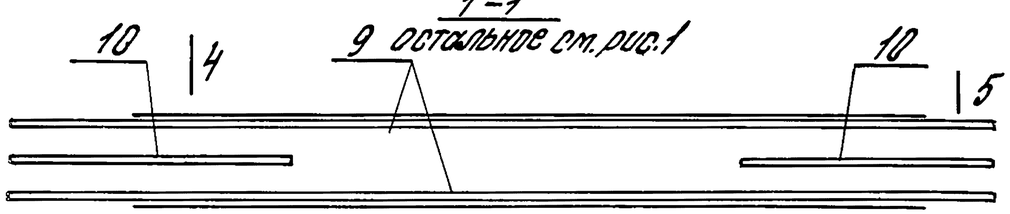

Рис.3

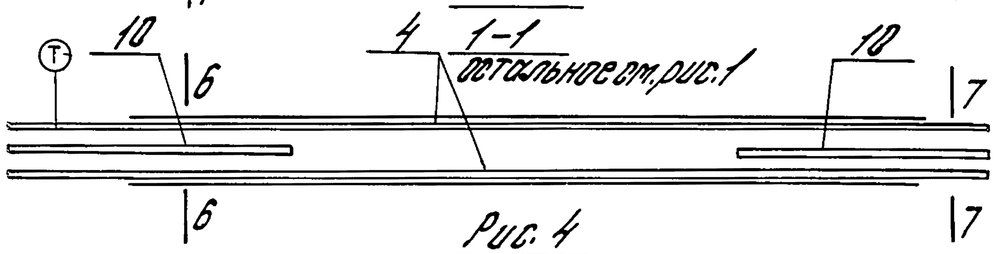

Рис.4

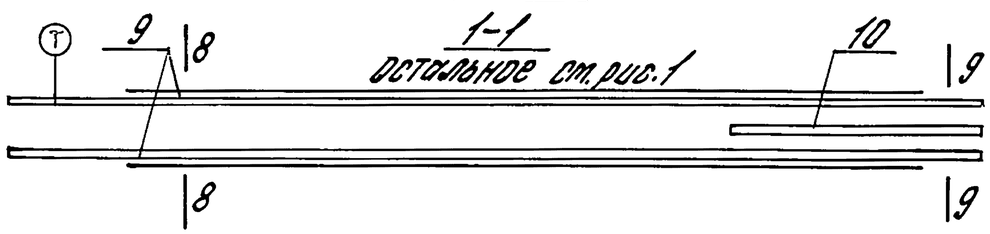

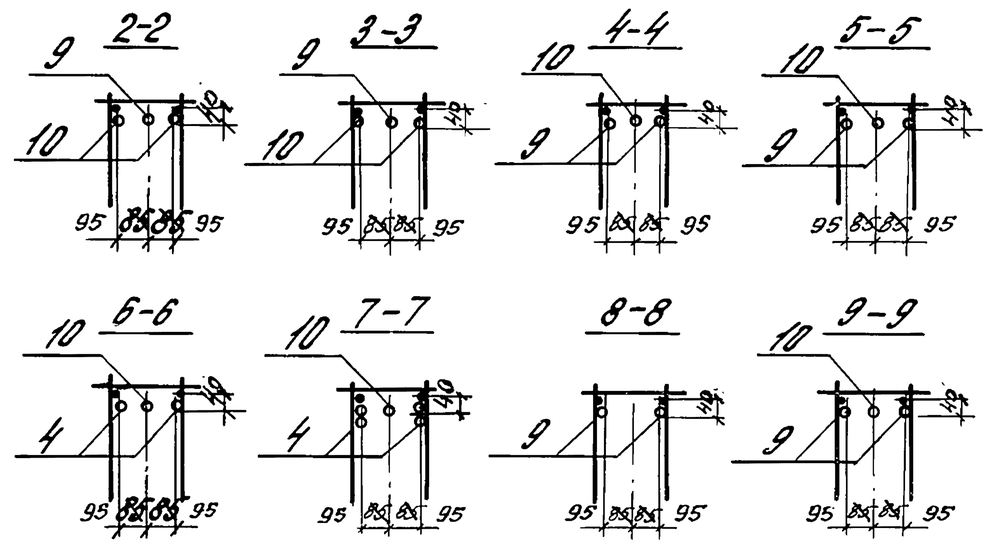

1. Таблица исполнений дана на листе 3
2. Бирка с индексом Т для ориентации КП в опалубке крепится к верхним стержням каркасов в местах указанных на чертеже.
3. На виде А расположение выпусков показано условно.

Изменения внесены
Котова (Котова)
10.02.83

Нач.отд.	Кадыш		1.420-8/81.4-0.1.0.00Б	
Н.конт.	Скворцов		Каркас пространственный КП Сборочный чертеж	Стадия: Р; Масса: ст. табл.; Масштаб: 1:25
Гл.ин.пр.	Валенкова			Лист 1; Листов 3
Ст.инж.	Бочарова			ЦНИИПРОМЗДАНИЙ
Провер.	Ермакова			
Разраб.	Никитина			

Инв.№подл. | Подп. и дата | Взам.инв.№

Формат 12

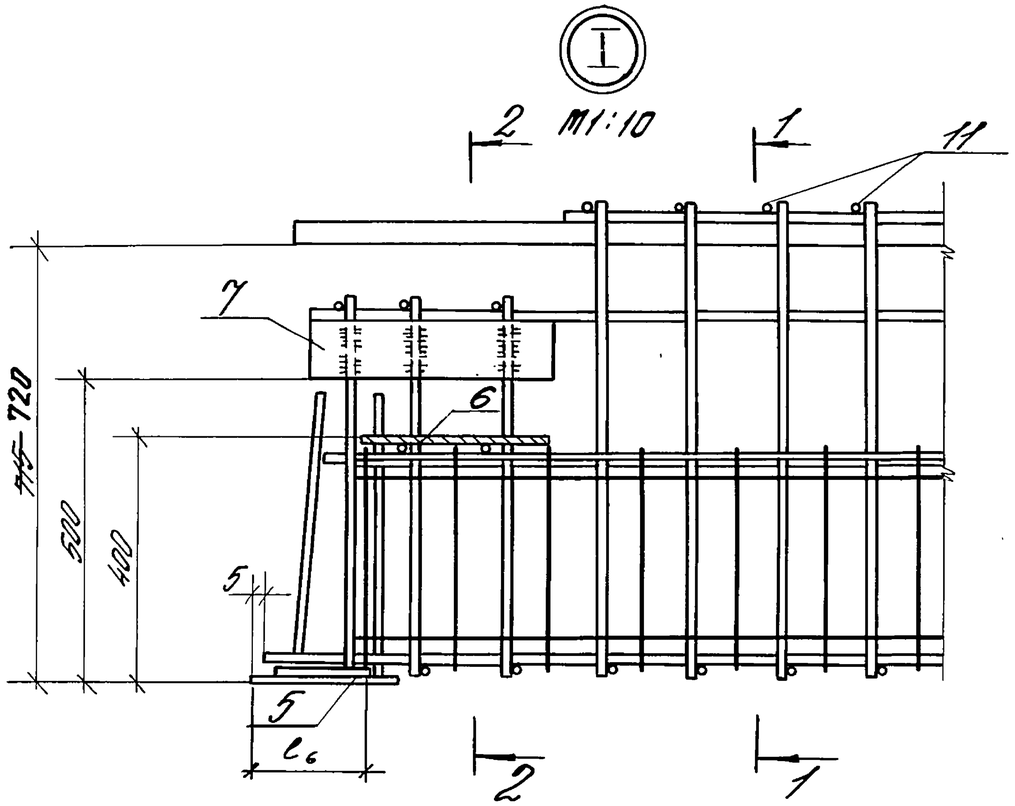

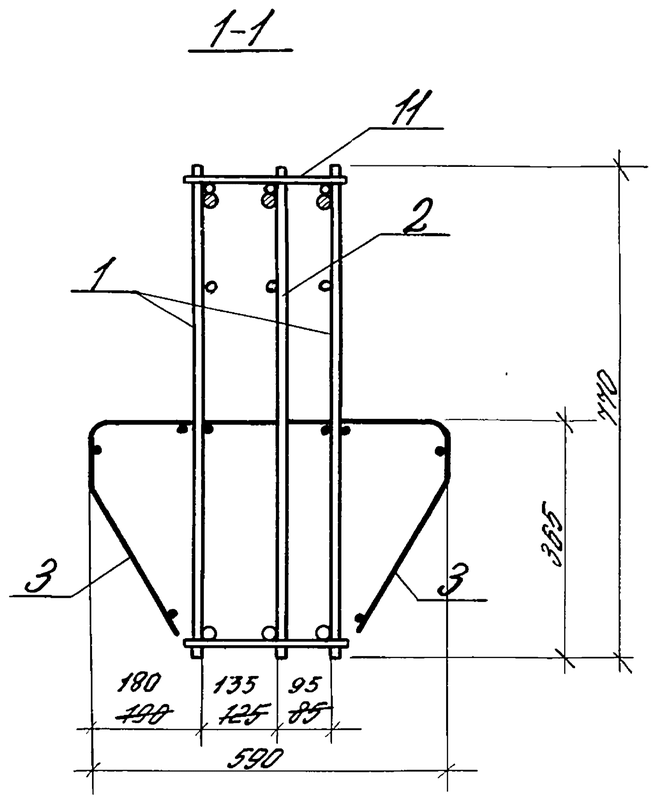

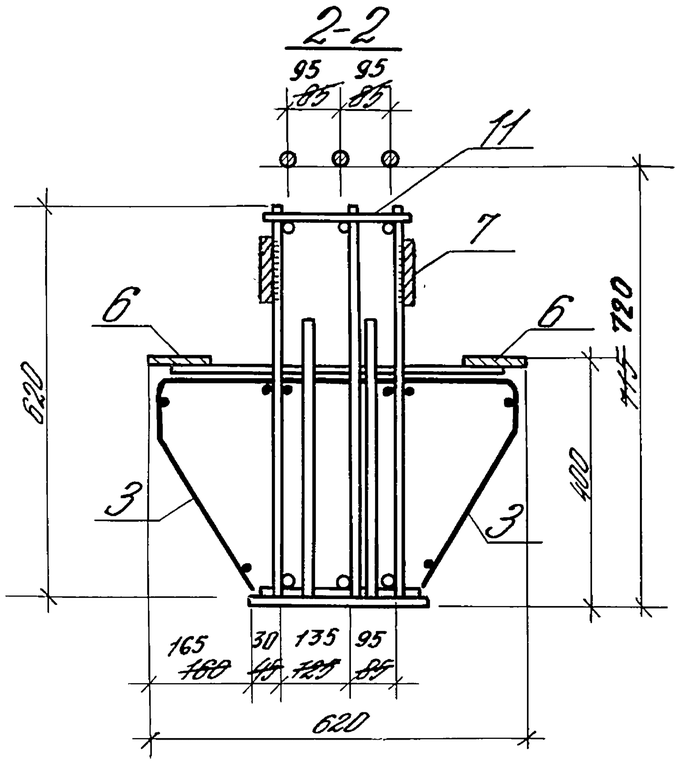

Изменения внесены
Кот (Котова)
10.02.83г

Инв. № подл.	Подп. и дата	Взам. инв. №		1.420-8/81.4-01.00.СБ	Лист 2

Обозначение	Марка	Рис.	L мм	ℓ_1 мм	ℓ_2 мм	ℓ_3 мм	ℓ_4 мм	ℓ_5 мм	ℓ_6 мм	Масса, кг
1.420-8/81.4-0.1.0.0	КП 1	1	5170	335	1500		355	355	165	373,24
-01	КП 2	1								260,29
-02	КП 3	2								475,16
-03	КП 4	2								345,67
-04	КП 5	3								485,26
-05	КП 6	2				1835				385,20
-06	КП 7	2								306,52
-07	КП 8	1	4970	215	1390		545	405	140	363,35
-08	КП 9	1								255,39
-09	КП 10	2								460,98
-10	КП 11	4								326,18
-11	КП 12	4				1605				364,68
-12	КП 13	4								290,67
-13	КП 14	1	4770	215	1190		520	380	115	356,15
-14	КП 15	1								279,58
-15	КП 16	2								449,03
-16	КП 17	4								316,42
-17	КП 18	4				1405				353,22
-18	КП 19	4								282,17

Инв. № подл. | Подпись и дата | Взам. инв. №

Формат	Зона	Поз.	Обозначение	Наименование	Кол. на исполн. —	01	02	03	04	05	06	07	08	09	10	11	12	Примечание
					1.420-8/81.4 - 0.2.0.0-													
				Документация														
			1.420-8/81.4-0.2.0.0 СБ	Сборочный чертеж	×	×	×	×	×	×	×	×	×	×	×	×	×	
			1.420-8/81.4-0.0.0.0 ПЗ	Пояснительная записка	×	×	×	×	×	×	×	×	×	×	×	×	×	
				Сборочные единицы														
		1	1.420-8/81.4-0.0.2.0-	Каркас плоский КР30	2	2	2	2	2									
			-02	Каркас плоский КР32						2	2	2	2					
			-04	Каркас плоский КР34										2	2	2	2	
		2	1.420-8/81.4-0.0.2.0-01	Каркас плоский КР31		1	1		1									
			-03	Каркас плоский КР33							1		1					
			-05	Каркас плоский КР35											1		1	
		3	1.420-8/81.4-0.0.4.0-01	Сетка арматурная С2	2	2	2	2	2									
			-03	Сетка арматурная С4						2	2	2	2					
			-05	Сетка арматурная С6										2	2	2	2	
		4	1.420-8/81.4-0.0.4.0-06	Сетка арматурная С7	2	2	2	2	2	2	2	2	2	2	2	2	2	
		5	1.420-8/81.4-0.0.3.0-01	Составная позиция СП2			2											
		6	1.420-8/81.4-0.0.7.0-	Изделие закладное МН3	8	8	8	8	8	8	8	8	8	8	8	8	8	
		7	1.420-8/81.4-0.0.7.0-02	Изделие закладное МН5				4	4			4	4			4	4	
				Детали														
54		8	1.420-8/81.4-0.0.0.3-11	Ст. отд. ГОСТ 5781-81														
				Ф40 А III L= 7760 мм	1	2		1	2									76,55 кг
			-12	Ф40 А III L=7700 мм						1	2	1	2					75,96 кг
			-13	Ф40 А III L=7500 мм										1	2	1	2	73,99 кг

Нач. отд.	Кайыш		
Н. контр.	Скворцов		
ГИП	Воленков		
Ст. инж.	Бочарова		

1.420-8/81.4-0.2.0.0

Каркас пространственный

Стадия	Лист	Листов
Р	1	2

ЦНИИПромзданий

Инв. № подл. | Подп. и дата | Взам. инв. №

Формат	Зона	Поз.	Обозначение	Наименование	Кол. на исполн. —	01	02	03	04	05	06	07	08	09	10	11	12	Примечан.
					1.420-8/81.4 - 0.2.0.0-													
64		9	1.420-8/81.4-0.0.0.3-14	Ст. отд. ГОСТ 5781-81														
				Ф40 АIII L= 2400 мм	2	1	1	2	1									23,68 кг
			-15	Ф40 АIII L= 1800 мм						2	1	2	1	2	1	2	1	17,76 кг
64		10	1.420-8/81.4-0.0.0.3-14	Ст. отд. ГОСТ 5781-81														
				Ф40 АIII L=2400 мм	2	1	1	2	1	2	1	2	1	2	1	2	1	23,68 кг
64		11	1.420-8/81.4-0.0.0.3-08	Ст. отд. ГОСТ 5781-81														
				Ф8 АIII L= 270 мм	27	27	27			26	26			25	25			0,11 кг
			-09	Ф14 АIII L= 270 мм				34	34			36	36			35	35	0,33 кг

Инв. № подл. | Подп. и дата | Взам. инв. №

Рис.1

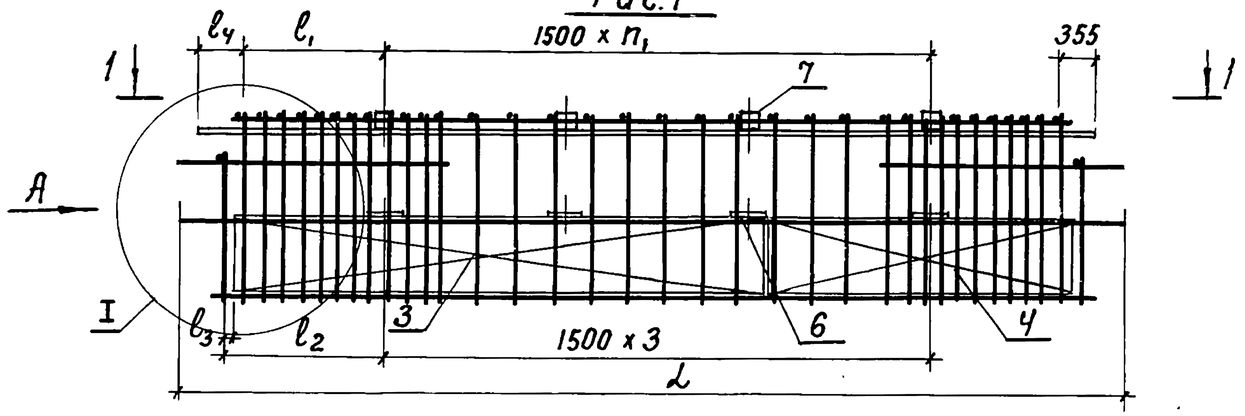

Вид А

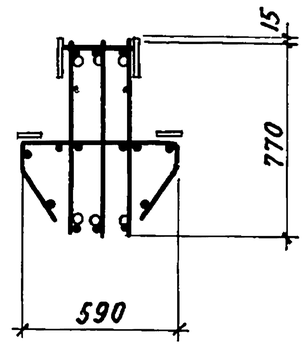

1-1

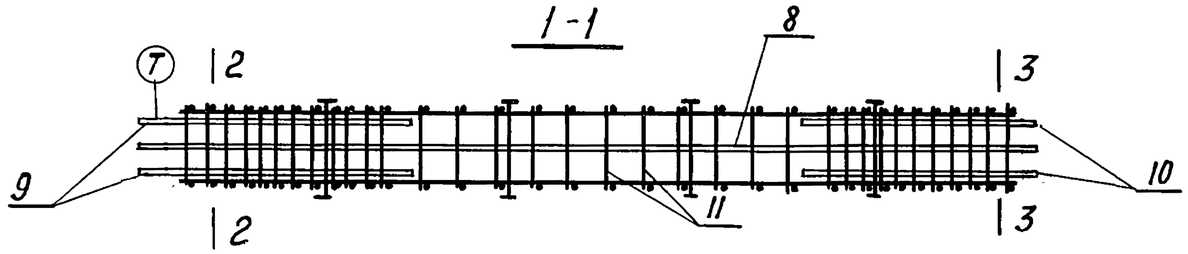

2-2

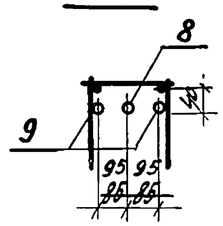

3-3

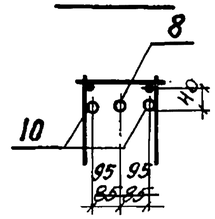

4-4

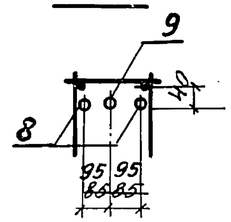

Рис.2

1-1

Остальное см. рис.1

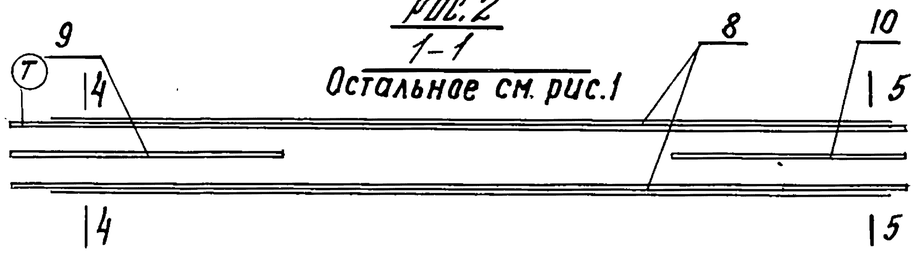

5-5

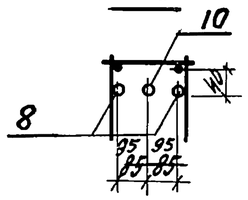

6-6

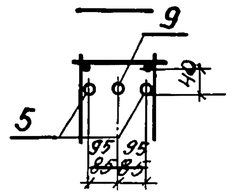

7-7

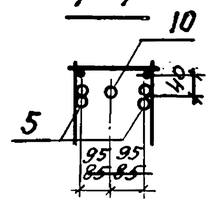

Рис.3

1-1

Остальное см. рис.1

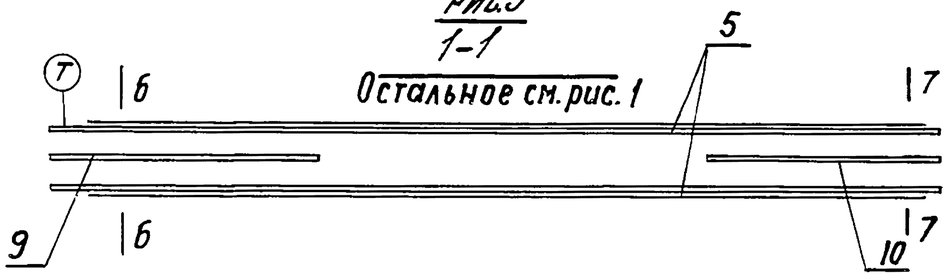

1. Таблица исполнений дана на листе 3
2. Бирка с индексом (T) для ориентации КП в опалубке крепится к верхним стержням каркасов в местах указанных на чертеже.
3. На виде А расположение выпусков показано условно.

Изменения внесены
(Котова)
10.02.83

Нач.отд.	Кодыш		1.420-8/81. 4-0.2.0.0СБ	
Нормокон.	Скворцов		Каркас пространственный Сборочный чертеж	Стадия: Р. / Масса: см. табл. / Масштаб: 1:25
Гл.инж.пр.	Валенкова			Лист 1 / Листов 3
Ст.инж.	Бочарова			ЦНИИПРОМЗДАНИЙ
Проверил	Ермакова			
Разработ.	Никитина			

Инв.N подл. | Подпись и дата | Взамен инв.N

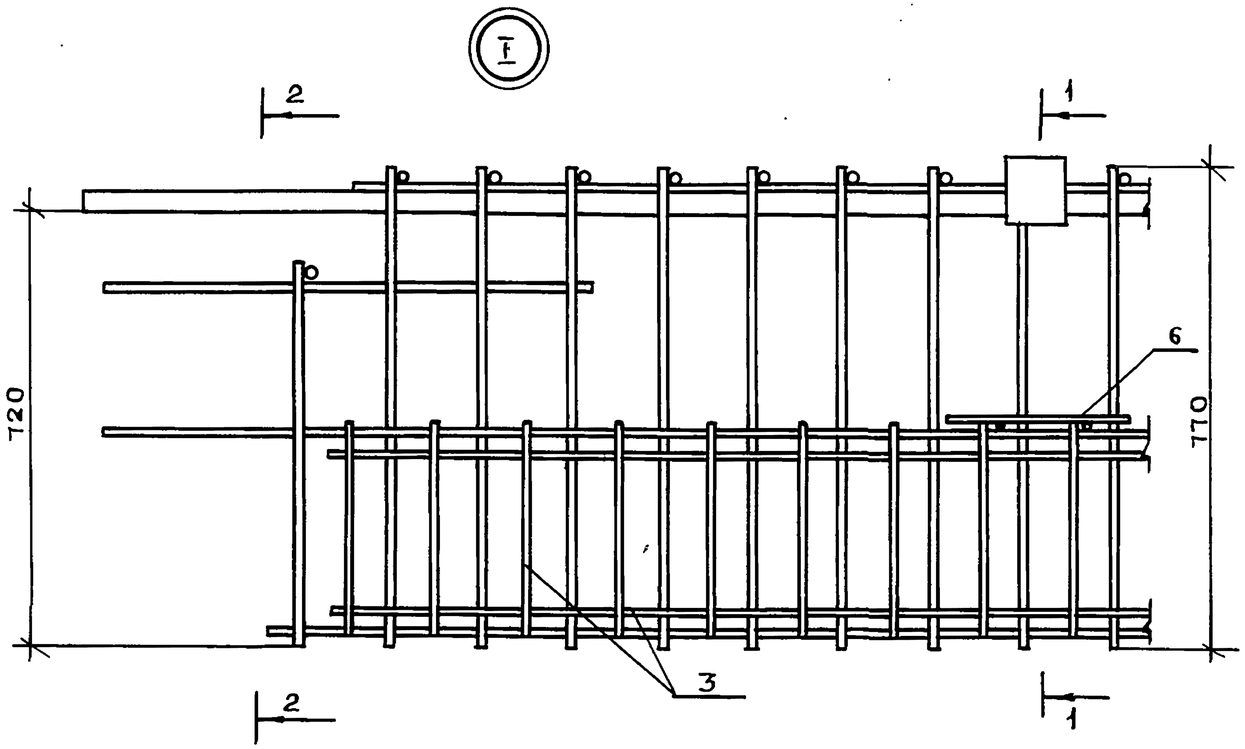

1-1

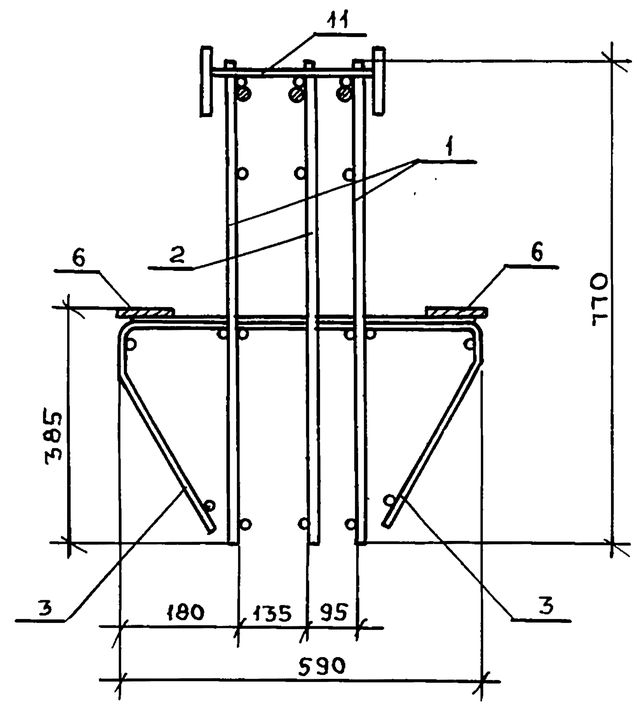

2-2

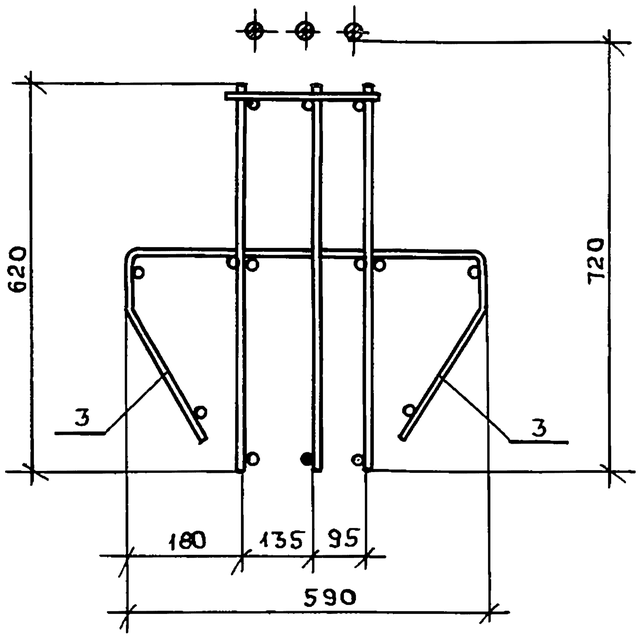

Изменения внесены
Подп. (Котова)
10.02.83

1.420-8/81.4-0.2.0.0 СБ	Лист 2

Инв. № подл. | Подп. и дата | Взам. инв. №

Пров. Кон.

Формат 12 18399 27

Обозначение	Марка	Рис.	L мм	ℓ_1 мм	ℓ_2 мм	ℓ_3 мм	ℓ_4 мм	n_1	Масса, кг
1.420-8/81.4-0.2.0.0	КП 21	1	7970		1500	135	355		344,62
-01	КП 22	2							422,67
-02	КП 23	3							436,55
-03	КП 24	1		1310				3	360,98
-04	КП 25	2							439,03
-05	КП 26	1	7770		1390	85	495		328,34
-06	КП 27	2							410,43
-07	КП 28	1		1080				3	344,48
-08	КП 29	2							424,57
-09	КП 30	1	7570		1190	110	495		322,54
-10	КП 31	2							401,37
-11	КП 32	1		880				3	338,46
-12	КП 33	2							417,19

Инв. № подл. | Подпись и дата | Взам. инв. №

Формат	Зона	Поз.	Обозначение	Наименование	Кол. на исполн. 1.420-1.8/81.4-0.0.1.0-																					Примечание
					—	01	02	03	04	05	06	07	08	09	10	11	12	13	14	15	16	17				
				Документация																						
			1.420-8/81.4 - 0.0.1.0 СБ	Сборочный чертеж	X	X	X	X	X	X	X	X	X	X	X	X	X	X	X	X	X	X				
				Детали																						
Б4		1	1.420-8/81.4-0.0.0.3-17	Ст.отд. ГОСТ5781-81																						
				ф14АIII L=4150мм	1		1		1																	5.01 кг
			-18	ф10АIII L=4150 мм		1		1																		2.56 кг
			-19	ф12АIII L=4150 мм						1																3.69 кг
			-20	ф14АIII L=3950 мм							1		1		1											4.77 кг
			-21	ф10АIII L=3950 мм								1		1												2.44 кг
			-22	ф12АIII L=3950 мм												1										3,51 кг
			-23	ф14АIII L=3750 мм													1		1		1					4.53 кг
			-24	ф10АIII L=3750 мм														1		1						2,31 кг
			-25	ф12АIII L=3750 мм																		1				3,33 кг
Б4		2	1.420-8/81.4-0.0.0.3 -26	Ст.отд. ГОСТ5781-81																						
				ф14АIII L=4950 мм	1				1																	5.98 кг
			-27	ф10АIII L=4950 мм		1																				3,05 кг
			-28	ф12АIII L=4950 мм						1																4.39 кг
			-29	ф14АIII L=4750 мм							1				1											5,74 кг
			-30	ф10АIII L=4750 мм								1														2,93 кг
			-31	ф12АIII L=4750 мм												1										4,22 кг
			-32	ф14АIII L=4550 мм													1				1					5,50 кг
			-33	ф10АIII L=4550 мм														1								2,81 кг
			-34	ф12АIII L=4550 мм																		1				4,04 кг

Взам. инв№ | Подпись и дата | Инв.№ подл.

Нач.отд.	Кодыш	Подп.	
Н.контр.	Скворцов	"	
ГИП	Валенкова	"	
Провер.	Ермакова	"	
Ст.инж.	Бочарова	"	

1.420-8/81.4 - 0.0.1.0

Каркас плоский

Стадия	Лист	Листов
Р	1	2

ЦНИИПРОМЗДАНИЙ

Пров. Кон.

Формат 12

Формат	Зона	Поз.	Обозначение	Наименование	Кол. на исполн. —	01	02	03	04	05	06	07	08	09	10	11	12	13	14	15	16	17				Примечание
					1.420-1.8/81. 4-0.0.1.0-																					
Б4		3	1.420-8/81.4-0.0.0.3 -35	Ст.отд. ГОСТ 5781-81																						
				ф36А III L=5160мм	1		1		1																	41.23 кг
			-36	ф28А III L=5160мм		1		1		1																24,93 кг
			-37	ф36А III L=4960мм							1		1		1											39,63 кг
			-38	ф28А III L=4960мм								1		1		1										23,96 кг
			-39	ф36А III L=4760мм													1		1		1					38,03 кг
			-40	ф28А III L=4760мм														1		1		1				22,99 кг
Б4		4	1.420-8/81.4-0.0.0.3-41	Ст.отд. ГОСТ 5781-81																						
				ф14А III L=770мм	30		30		22		28		28		21		27		27		20					0,93 кг
			-42	ф10А III L=770мм		22		30				21		28				20		27						0,48 кг
			-43	ф12А III L=770мм						22						21						20				0,68 кг
Б4		5	1.420-8/81.4-0.0.0.3 - 44	Ст.отд. ГОСТ 5781-81																						
				ф14А III L=620мм	6		6		6		6		6		6		6		6		6					0,75 кг
			-45	ф10А III L=620мм		6		6				6		6				6		6						0,38 кг
			-46	ф12А III L=620мм						6						6						6				0,55 кг

Инв.№ подл | Подп. и дата | Взам.инв.№

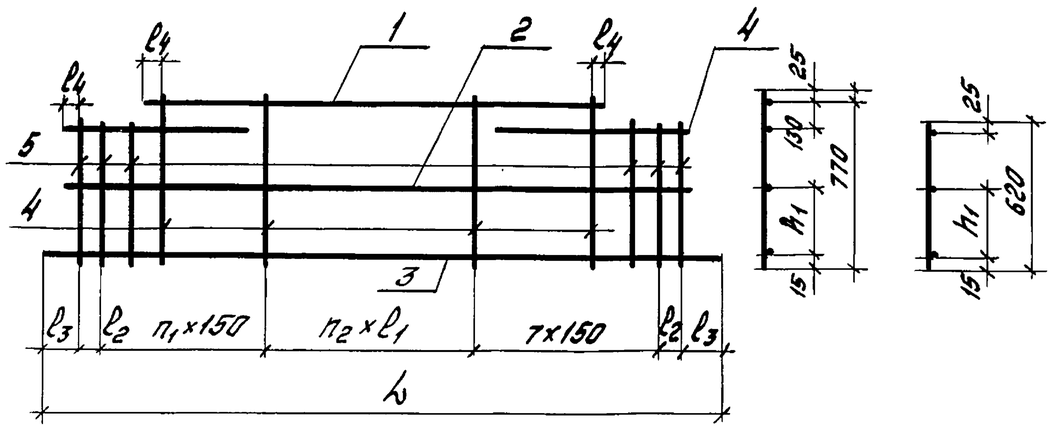

Обозначение	Марка каркаса	n_1	n_2	ℓ_1 мм	ℓ_2 мм	ℓ_3 мм	ℓ_4 мм	L мм	h_1 мм	Масса, кг
1.420-8/81.4-0.0.1.0	КР1	8	16	150	100	155	50	5160	330	84,62
-01	КР2	8	8	300	100	155	50	5160	330	43,38
-02	КР3	8	16	150	100	155	50	5160	—	78,64
-03	КР4	8	16	150	100	155	50	5160	—	44,17
-04	КР5	8	8	300	100	155	50	5160	330	77,18
-05	КР6	8	8	300	100	155	50	5160	330	51,27
-06	КР7	8	14	150	150	155	100	4960	330	80,68
-07	КР8	8	7	300	150	155	100	4960	330	41,69
-08	КР9	8	14	150	150	155	100	4960	—	74,94

Инв.№ подл. | Подпись и дата | Взам. инв.№

Нач. отд.	Кадыш		
Н. контр.	Скворцов		
ГИП	Валенкова		
Проверил	Ермакова		
Ст. инж.	Бочарова		

1.420-8/81. 4-0.0.1.0 СБ

Каркас плоский
Сборочный чертеж

Стадия	Масса	Масштаб
Р.	см. табл.	
Лист 1	Листов 2	

ЦНИИПРОМЗДАНИЙ

Обозначение	Марка каркаса	n_1	n_2	ℓ_1 мм	ℓ_2 мм	ℓ_3 мм	ℓ_4 мм	L мм	h_1 мм	Масса, кг
1.420-8/81.4-0.0.1.0	КР10	8	14	150	150	155	100	4960	—	42,12
-10	КР11	8	7	300	150	155	100	4960	330	74,17
-11	КР12	8	7	300	150	155	100	4960	330	49,27
-12	КР13	7	14	150	100	180	75	4760	330	77,67
-13	КР14	7	7	300	100	180	75	4760	330	39,99
-14	КР15	7	14	150	100	180	75	4760	—	72,17
-15	КР16	7	14	150	100	180	75	4760	—	40,54
-16	КР17	7	7	300	100	180	75	4760	330	71,16
-17	КР18	7	7	300	100	180	75	4760	330	47,26

Инв.№ подл. | Подпись и дата | Взам. инв.№

1.420-8/81. 4-0.0.1.0

Лист 2

Инв. № подл.	Подп. и дата	Взам. инв. №

Позиция	Зона	Поз.	Обозначение	Наименование	Кол. на исполн. 1.420-8/81.4-0.0.20- —	01	02	03	04	05					Примечания
				Документация											
			1.420-8/81.4-0.0.20.05	Сборочный чертеж	X	X	X	X	X	X					
				Детали											
54		1	1.420-8/81.4-0.0.03-47	Ст. отд. ГОСТ 5781-81											
				ф14 А III L=7160 мм	1										8,85кг
			-48	ф12 А III L=7160 мм		1									6,36кг
			-49	ф14 А III L=6960 мм			1								8,41кг
			-50	ф12 А III L=6960 мм				1							6,18кг
			-51	ф14 А III L=6760 мм					1						8,17кг
			-52	ф12 А III L=6760 мм						1					6,00кг
54		2	1.420-8/81.4-0.0.03-53	Ст. отд. ГОСТ 5781-81											
				ф6 А III L=7910 мм	1										1,77кг
			-54	ф6 А III L=7710 мм			1								1,72кг
			-55	ф6 А III L=7510 мм					1						1,68кг

				1.420-8/81.4-0.0.20			
Нач. отд.	Кодыш			Каркас плоский КР	Стадия	Лист	Листов
Н. контр.	Бочарова				Р	1	2
ГИП	Валенков				ЦНИИПРОМЗДАНИЙ		
Ст. инж.	Ермакова						
Ст. инж.	Лапшин						

Формат 11

Инв. № подл.	Подп. и дата	Взам. инв. №

Позиция	Зона	Поз.	Обозначение	Наименование	Кол. на исполн. 1.420-8/81.4-0.0.20- —	01	02	03	04	05					Примечания
54		3	1.420-8/81.4-0.0.03-56	Ст. отд. ГОСТ 5781-81											
				ф14 А III L=7420 мм	1										8,96кг
			-57	ф12 А III L=7420 мм		1									6,59кг
			-58	ф14 А III L=7220 мм			1								8,72кг
			-59	ф12 А III L=7220 мм				1							6,41кг
			-60	ф14 А III L=7020 мм					1						8,48кг
			-61	ф12 А III L=7020 мм						1					6,23кг
54		4	1.420-8/81.4-0.0.03-41	Ст. отд. ГОСТ 5781-81											
				ф14 А III L=710 мм	37	37	36	36	35	35					0,53кг
54		5	1.420-8/81.4-0.0.03-44	Ст. отд. ГОСТ 5781-81											
				ф14 А III L=620 мм	2	2	2	2	2	2					0,75кг

1.420-8/81.4-0.0.20	Лист	
	2	

18399

32

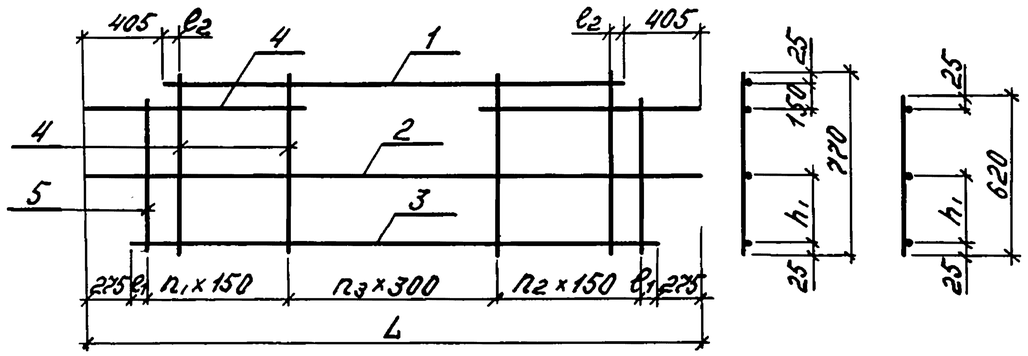

Обозначение	Марка каркаса	n_1	n_2	n_3	l_1 мм	l_2 мм	L мм	h_1 мм	Масса, кг
1.420-8/81.4-0.0.2.0	КР30	12	11	13	35	55	2970	320	55.29
-01	КР31	12	11	13	35	55	2970	—	48.85
-02	КР32	12	11	12	85	105	2770	320	53.93
-03	КР33	12	11	12	85	105	2770	—	47.57
-04	КР34	11	11	12	60	80	2570	320	52.39
-05	КР35	11	11	12	60	80	2570	—	46.28

Взам.инв.№ | Подпись и дата | Инв.№ подл.

Нач.отд.	Кодыш		
Н.контр.	Скворцов		
ГИП	Валенкова		
Ст.инж.	Ермакова		
Ст.инж.	Бочарова		
Ст.инж.	Лапшин		

1.420-8/81.4-0.0.2.0 ОБ

Каркас плоский сборочный чертеж

Стадия	Масса	Масштаб
Р	ст. табл.	
Лист	Листов 1	

ЦНИИПРОМЗДАНИЙ

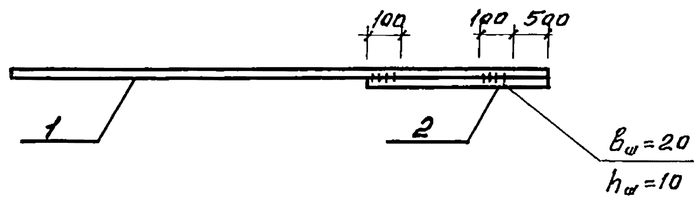

Формат	Зона	Поз.	Обозначение	Наименование	Примечание
			1.420-8/81.4-0.0.3.0 (СП1)		52.01 кг
				Ст. отд. ГОСТ 5781-81	
Б.ч.		1	1.420-8/81.4-0.0.0.3-62	Ф 40 А III L = 4760 мм	46.96 кг
Б.ч.		2	1.420-8/81.4-0.0.0.3-63	Ф 32 А III L = 800 мм	5.05 кг
			1.420-8/81.4-0.0.3.0-01 (СП2)		83.49 кг
				Ст. отд. ГОСТ 5781-81	
Б.ч.		1	1.420-8/81.4-0.0.0.3-64	Ф 40 А III L = 2760 мм	76.55 кг
Б.ч.		2	1.420-8/81.4-0.0.0.3-65	Ф 32 А III L = 1100 мм	6.94 кг

Взам.инв.№ | Подпись и дата | Инв.№ подл.

Нач.отд.	Кодыш		
Н.контр.	Скворцов		
ГИП	Валенкова		
Ст.инж.	Ермакова		
Ст.инж.	Бочарова		

1.420-8/81.4-0.0.3.0

Составная позиция СП

Стадия	Масса	Масшт.
Р	ст. табл.	
Лист	Листов 1	

ЦНИИПРОМЗДАНИЙ

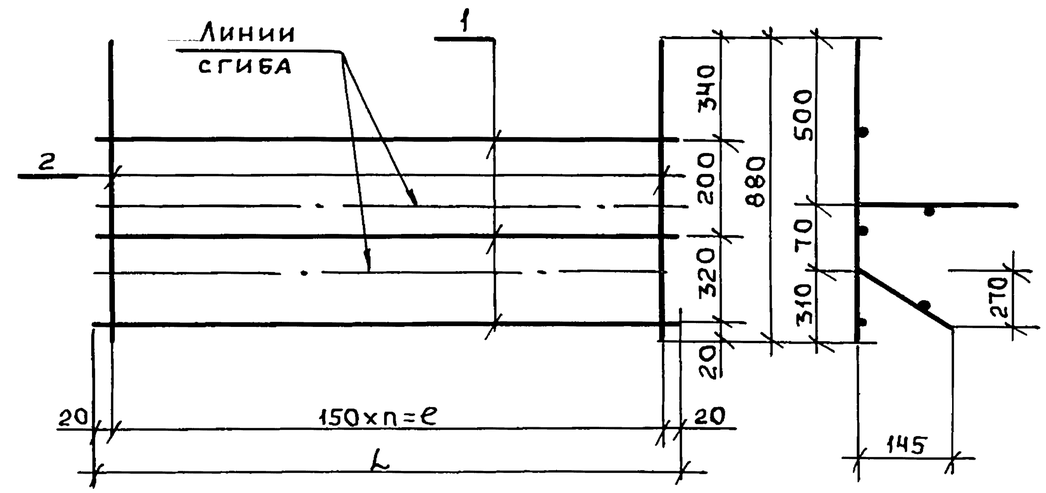

Обозначение	Марка	L мм	e мм	n	Масса кг
1.420-8/81.4-0.0.4.0	С1	4840	4800	32	20.04
-01	С2				13.77
-02	С3	4690	4650	31	19.44
-03	С4				13.36
-04	С5	4540	4500	30	18.84
-05	С6				12.95
-06	С7	2290	2250	15	6.65

Изменения внесены Подп. (Котова) 10.02.83

Нач.отд	Кодыш	Подп.	
Н.контр	Скворцов	"	
Гл.инж.пр	Валенкова	"	
Ст.инж	Бачарова	"	
Ст.инж	Лапщин		

1.420-8/81.4-0.0.4.0 СБ

Сетка арматурная
Сборочный чертеж

Стадия	Масса	Масшт.
Р	См. табл.	
Лист	Листов 1	

ЦНИИПРОМЗДАНИЙ

Инв.№ подл.	Подп. и дата	Взам.инв.№

Кол.на исполн. 1.420-8/81.4.0.0.4.0-																		Примечания
Наименование	Обозначение	-	01	02	03	04	05	06										
Документация																		
Сборочный чертеж	1.420-8/81.4-0.0.4.0 СБ	X	X	X	X	X	X	X										
Детали																		
Ст.отд. ГОСТ 6727-80	1.420-8/81.4-0.0.0.4																	
ф5ВрI L=4840мм		3	3															0.74 кг
ф5ВрI L=4690мм	-01			3	3													0.72 кг
ф5ВрI L=4540мм	-02					3	3											0.70 кг
ф5ВрI L=2290мм	-03							3										0.35 кг
Ст.отд. ГОСТ 5781-81	1.420-8/81.4-0.0.0.3-66	33		32		31												
ф10АIII L=880мм			33		32		31	16										0.54 кг
ф8АIII L=880мм	-67																	0.35 кг

Формат	Зона	Лф	Лист	Подп.
БЧ		1	2	БЧ

Нач.отд	Кодыш	Подп.
Н.контр	Скворцов	"
Гл.инж.пр	Валенкова	"
Ст.инж.	Ермакова	
Ст.инж.	Лапщин	

1.420-8/81.4-0.0.4.0

Сетка арматурная

Стадия: Р; Лист; Листов 1

ЦНИИПРОМЗДАНИЙ

Пров. Кон.

Инв. N подл.	Подп. и дата	Взам. инв. N

Формат	Зона	Поз.	Обозначение	Наименование	Кол. на исполн. 1.420-8/81.4-0.0.50- —	01	02	03	04						Примечания
				Документация											
			1.420-8/81.4-0.0.50 СБ	Сборочный чертеж	×	×	×	×	×						
				Детали											
54		1	1.420-8/81.4-0.0.0.4-04	Ст. отд. ГОСТ 6727-80											
				ф5 ВрI L = 3930 мм	4										0,61 кг
			-05	ф5 ВрI L = 3630 мм		4									0,56 кг
			-06	ф5 ВрI L = 3330 мм			4								0,51 кг
			-07	ф5 ВрI L = 1830 мм				4	4						0,28 кг
54		2	1.420-8/81.4-0.0.0.4-08	Ст. отд. ГОСТ 6727-80											
				ф5 ВрI L = 750 мм	27	25	23	13							0,12 кг
			1.420-8/81.4-0.0.0.3-68	Ст. отд. ГОСТ 5781-81											
				ф12 АIII L = 850 мм					13						0,76 кг

				1.420-8/81.4-0.0.50		
Нач. отд.	Кобыш			Сетка арматурная	Стадия	Лист	Листов
Н. контр.	Сквонцов				Р		1
ГИП	Валенкова				ЦНИИПромзданий		
Ст. инж.	Ермакова						
Ст. инж.	Бочарова						

Формат 11

Инв. N подл.	Подп. и дата	Взам. инв. N

| | | | | | | | | | | | | | | |

Формат	Зона	Поз.	Обозначение	Наименование	Кол.	Примечание
				Документация		
			1.420-8/81.4-0.0.6.0 СБ	Сборочный чертеж		
				1.420-8/81.4-0.0.6.0(МН1)		
				Детали		
Б.4.		1	1.420-8/81.4-0.0.0.5	Полоса $\frac{14\times230\ ГОСТ103-76}{ВСт3кп2\ ГОСТ380-71*}$		
				L=290мм	1	7,33кг
Б.4.		2	1.420-8/81.4-0.0.0.5-01	Полоса $\frac{16\times150\ ГОСТ103-76}{ВСт3кп2\ ГОСТ380-71*}$		
				L=270мм	1	5,09кг
Б.4		3	1.420-8/81.4-0.0.0.6	Ст.отд. ГОСТ5781-81		
				Ф14А^{III} L=450мм	2	1,08кг
Б.4		4	1.420-8/81.4-0.0.0.6-01	Ст.отд. ГОСТ5781-81		
				Ф14А^{III} L=430мм	2	1,04кг
				1.420-8/81.4-0.0.6.0(МН2)		
				Детали		
Б.4		1	1.420-8/81.4-0.0.0.7	Уголок $\frac{140\times10\ ГОСТ8509-72*}{ВСт3кп2\ ГОСТ380-71*}$		
				L=300мм	2	12,90кг
Б.4		2	1.420-8/81.4-0.0.0.5-02	Полоса $\frac{10\times100\ ГОСТ103-76}{ВСт3кп2\ ГОСТ380-71*}$		
				L=400мм	2	6,28кг
Б.4		3	1.420-8/81.4-0.0.0.6-02	Ст.отд. ГОСТ5781-81		
				Ф22А^{III} L=190мм	4	2,27кг
Б.4		4	1.420-8/81.4-0.0.0.6-03	Ст.отд. ГОСТ5781-81		
				Ф18А^{III} L=640мм	2	2,56кг

Нач.отд.	Кадыш		1.420-8/81.4-0.0.6.0
Н.контр.	Скворцов		Изделие закладное
Гл.инж.пр.	Валенкова		Стадия Р · Лист 1 · Листов 2
Ст.инж.	Бочарова		ЦНИИПРОМЗДАНИЙ
Проверил	Ермакова		
Разработ.	Никитина		

Подпись и дата · Взам.инв.№ · Инв.№подл.

Формат	Зона	Поз.	Обозначение	Наименование	Кол.	Примечание
Б.4		5	1.420-8/81.4-0.0.0.6-04	Ст отд. ГОСТ5781-81		
				Ф12А^{III} L=470мм	8	3,34кг
Б.4		6	1.420-8/81.4-0.0.0.6-05	Ст. отд. ГОСТ5781-81		
				Ф12А^{III} L=350мм	4	1,24кг
Б.4		7	1.420-8/81.4-0.0.0.6-06	Ст. отд. ГОСТ5781-81		
				Ф6А^{III} L=200мм	2	0,09кг
Б.4		8	1.420-8/81.4-0.0.0.6-07	Ст. отд. ГОСТ5781-81		
				Ф8А^{III} L=600мм	4	0,95кг
Б.4		9	1.420-8/81.4-0.0.0.6-08	Ст. отд. ГОСТ5781-81		
				Ф8А^{III} L=70 мм	4	0,11кг

1.420-8/81.4-0.0.6.0 · Лист 2

Рис.1

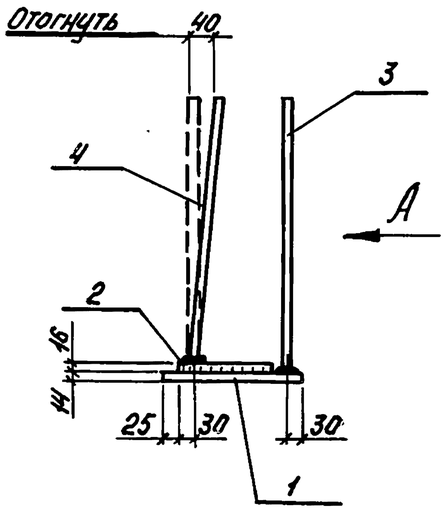

Вид А

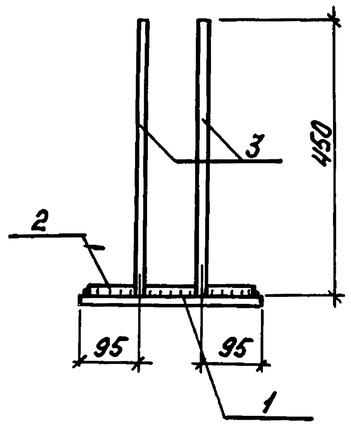

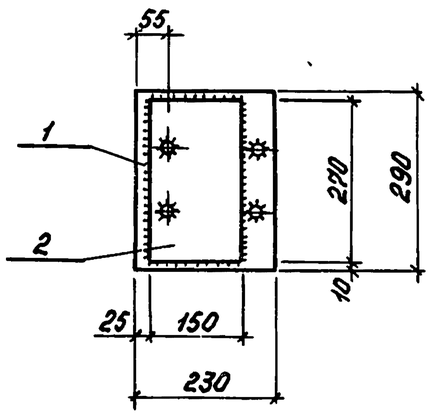

Рис.2

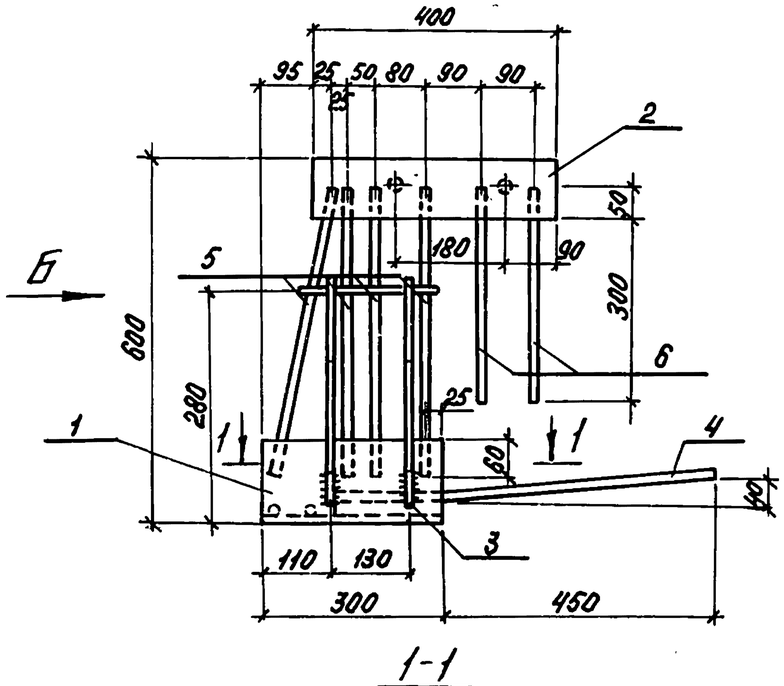

Вид Б

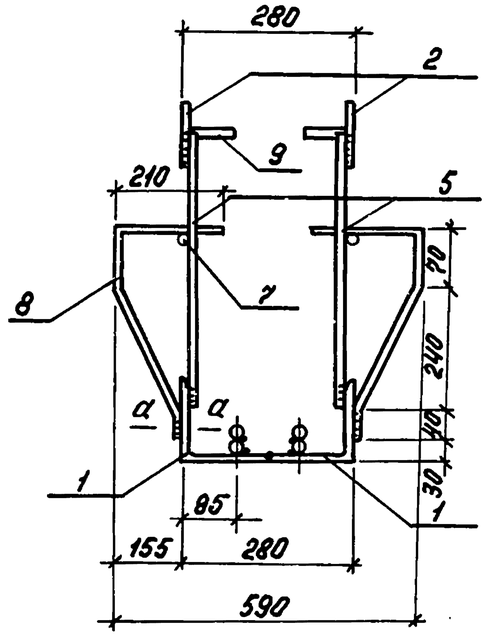

1-1

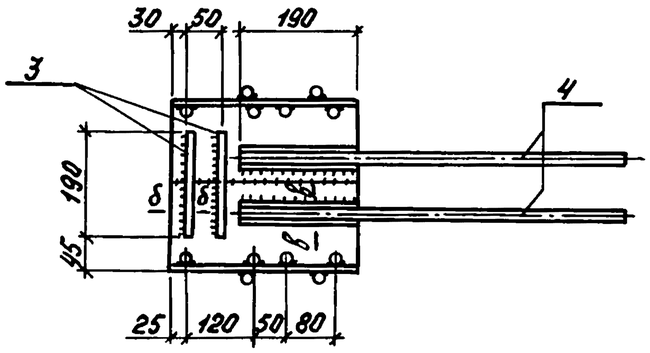

а-а

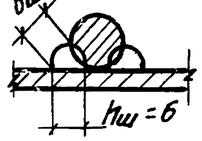

в-в

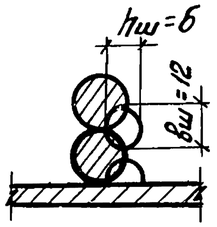

б-б

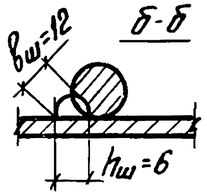

Обозначение	Марка	Рис.	Масса, кг
1.420-8/81.4-0.0.6.0-	МН1	1	14.54
-01	МН2	2	29.74

Нач.отд.	Кодыш		
Н.контр.	Скворцов		
Гл.инж.пр.	Вапенкова		
Ст.инж.	Бочарова		
Провер.	Ермакова		
Разраб.	Никитина		

1.420-8/81.4-0.0.6.0 СБ

Изделие закладное МН
Сборочный чертеж

Стадия	Масса	Масштаб
Р	ст. табл.	1:10
Лист	Листов 1	

ЦНИИПРОМЗДАНИЙ

Инв.№ подл. | Подпись и дата | Взам.инв.№

Формат	Зона	Поз.	Обозначение	Наименование	Кол.	Примечание
				Документация		
			1.420-8/81.4 0.0.7.0СБ	Сборочный чертеж		
			1.420-8/81.4 0.0.7.0 (МН3)			
				Детали		
Б4		1	1.420-8/81.4-0.0.0.5-03	Полоса $\frac{8\times100\ ГОСТ\ 103-76}{В.Ст3\ кп2\ ГОСТ\ 380-71*}$		
				L = 300 мм	1	1,88 кг
				Стержень ГОСТ 5781-81		
Б4		2	1.420-8/81.4-0.0.0.6-09	⌀10 А III L = 400 мм	2	0,49 кг
			1.420-8/81.4 0.0.7.0-01 (МН4)			
				Детали		
Б4		1	1.420-8/81.4-0.0.0.5-04	Полоса $\frac{10\times100\ ГОСТ\ 103-76}{В.Ст3\ кп2\ ГОСТ\ 380-71*}$		
				L = 400 мм	1	3,14 кг
				~~Стержень ГОСТ 5781-81~~		
~~Б4~~		~~2~~	~~1.420-8/81.4-0.0.0.6-10~~	~~⌀18 А III L = 400 мм~~	~~2~~	~~1,28 кг~~
			1.420-8/81.4 0.0.7.0-02 (МН5)			
				Детали		
Б4		1	1.420-8/81.4-0.0.0.5-05	Полоса $\frac{8\times100\ ГОСТ\ 103-76}{В.Ст3\ кп2\ ГОСТ\ 380-71*}$		
				L = 100 мм	2	1,25 кг
				Стержень ГОСТ 5781-81		
Б4		2	1.420-8/81.4-0.0.0.6-11	⌀12 А III L = 292 мм	2	0,52 кг
			1.420-8/81.4 0.0.7.0-03 (МН6)			
				Детали		
Б4		1	1.420-8/81.4-0.0.0.5-06	Полоса $\frac{10\times300\ ГОСТ\ 103-76}{В.Ст3\ кп2\ ГОСТ\ 380-71*}$		
				L = 450 мм	1	10,6 кг
				Стержень ГОСТ 5781-81		
Б4		2	1.420-8/81.4-0.0.0.6-12	⌀10 А III L = 400 мм	6	1,47 кг
Б4		3	1.420-8/81.4-0.0.0.8	Гайка и шайба М16 ГОСТ 5915-70*	2	0,089 кг

Нач.отд.	Кадыш		1.420-8/81.4 0.0.7.0		
Н.контр.	Скворцов		Изделие закладное	Стадия	Лист	Листов
Гл.инж.пр.	Волынкова			Р	1	2
Ст.инж.	Бочкарев			ЦНИИПромзданий	
Подбор.	Ермакова				
Разраб.	Никитина				

Взам.инв.№ | Подп. и дата | Инв.№ подл.

Формат	Зона	Поз.	Обозначение	Наименование	Кол.	Примечание
			1.420-8/81.4 0.0.7.0-04 (МН7)			
				Детали		
Б4		1	1.420-8/81.4-0.0.0.5-07	Полоса $\frac{10\times370\ ГОСТ\ 103-76}{В.Ст3.\ кп2\ ГОСТ\ 380-71*}$		
				L = 450 мм	1	13,07 кг
				Стержень ГОСТ 5781-81		
Б4		2	1.420-8/81.4-0.0.0.6-13	⌀10 А III L = 400 мм	6	1,47 кг
Б4		3	1.420-8/81.4.0.0.0.8	Гайка и шайба М16 ГОСТ 5915-70*	2	0,089 кг

Изменения внесены
Котова (Котова)
10.02.83

Взам.инв.№ | Подп. и дата | Инв.№ подл.

1.420-8/81.4 0.0.7.0 | Лист 2

Рис. 1

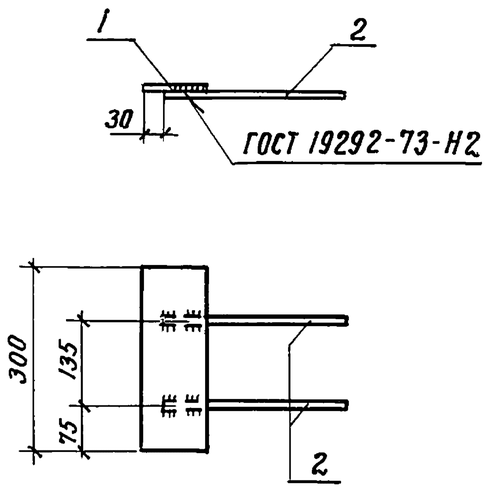

Рис. 2

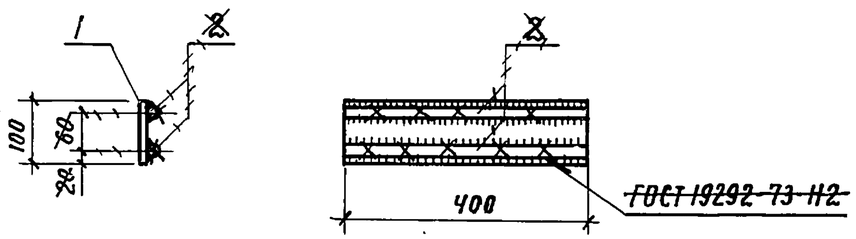

Рис. 3

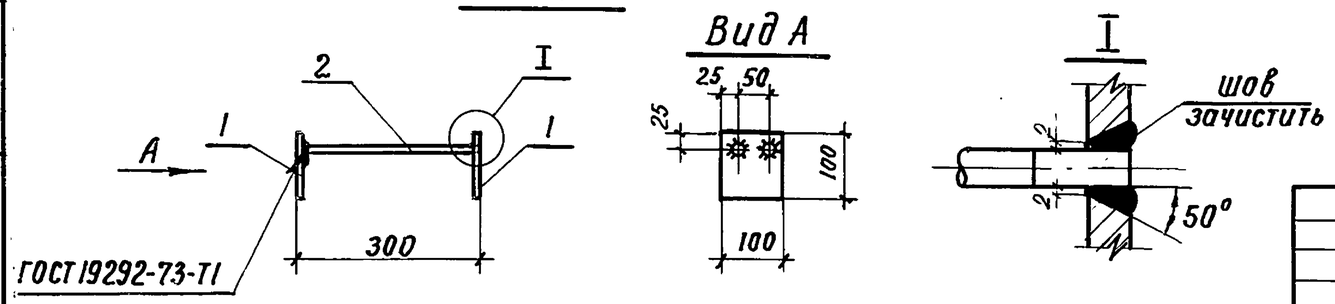

Рис. 4 (М1:10)

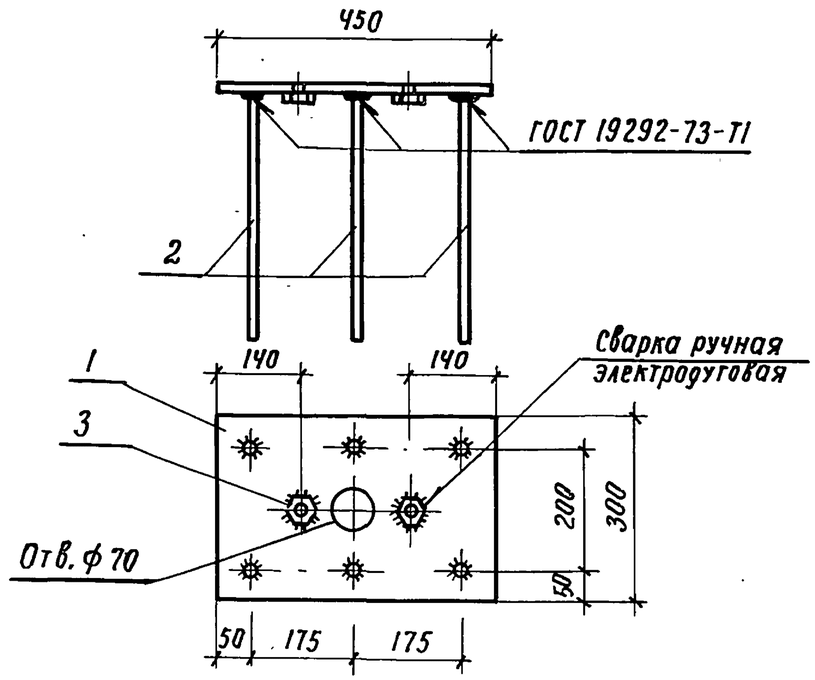

Рис. 5 (М1:10)

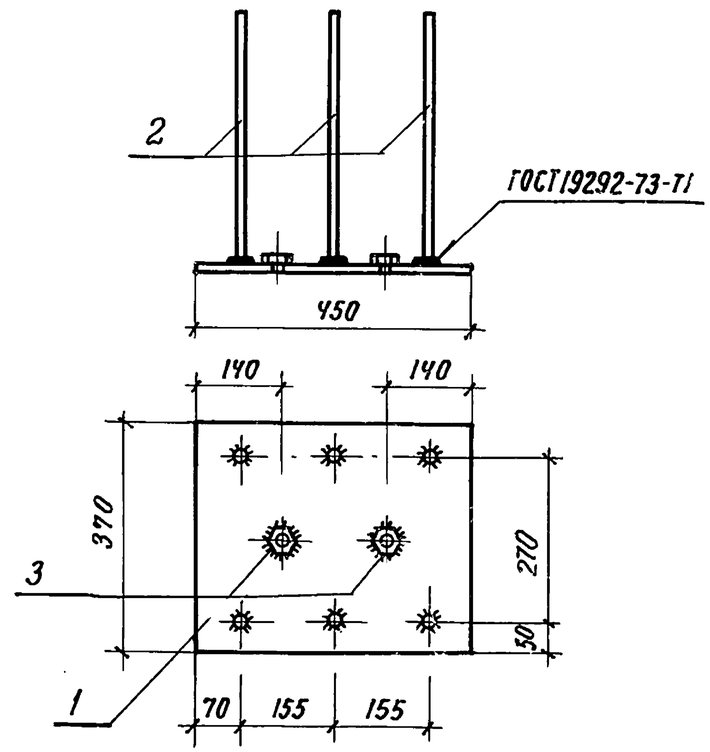

Обозначение	Марка	Рис.	Масса, кг
1.420-8/81.4-0.0.7.0-	МН3	1	2,37
-01	МН4	2	~~4.40~~ 3,14
-02	МН5	3	1,78
-03	МН6	4	12,16
-04	МН7	5	14,63

Изменения внесены
Котова (Котова)
10.02.83

Нач.ОПК-2	Кодыш		
Н.контр.	Скворцов		
Гл.инж.пр.	Валенкова		
Ст.инж.	Бочарова		
Инженер	Матросова		
Проверил	Ермакова		

1.420-8/81.4-0.0.7.0 СБ

Изделие закладное МН. Сборочный чертеж

Стадия	Масса	Масштаб
Р	см. табл.	1:10
Лист	Листов 1	

ЦНИИПРОМЗДАНИЙ

Взам. инв. № | Подпись и дата | Инв. № подл.

Марка ригеля	Арматурные изделия. Арматурная сталь. ГОСТ 5781-81. Класс A III. ф, мм: 6	8	10	12	14	20	22	25	28	32	36	40	Итого	ГОСТ 6727-80 Вр I ф, мм: 5	Итого	Закладные изделия. Профилированная сталь класса С38/23. ГОСТ 380-71*. δ, мм: 8	10	14	16		Итого	Арматурная сталь. ГОСТ 5781-81. Класс A III. ф, мм: 6	8	10	12	14	16	20	Итого	Итого	Всего
2РЖ8.52-215		4,0	35,6		86,8						82,5	94,3	303,2	4,4	307,6	15,0	12,6	14,7	10,2		52,5			3,9		4,3	5,0		8,2 / 13,2	60,7 / 65,7	368,3 / 373,3
2РЖ8.52-145		27,1	36,9						49,8		76,4		190,2	4,4	194,6	15,0	12,6	14,7	10,2		52,5			3,9		4,3	5,0		8,2 / 13,2	60,7 / 65,7	255,3 / 260,3
2РЖ8.52-215-1		4,0	35,6		124,2						123,7	117,6	405,1	4,4	409,5	15,0	12,6	14,7	10,2		52,5			3,9		4,3	5,0		8,2 / 13,2	60,7 / 65,7	470,2 / 475,2
2РЖ8.52-145-1		27,1	57,1						74,8			117,6	276,6	4,4	281,0	15,0	12,6	14,7	10,2		52,5			3,9		4,3	5,0		8,2 / 13,2	60,7 / 65,7	341,7 / 346,7
2РЖ8.52-215-2		4,0	35,6		124,2					10,1	123,7	117,6	415,3	4,4	419,7	15,0	12,6	14,7	10,2		52,5			3,9		4,3	5,0		8,2 / 13,2	60,7 / 65,7	480,4 / 485,4
2РЖ8.52-120Д		23,1			88,4						82,5	117,6	311,6	4,4	316,0	17,6	12,6	14,7	10,2		55,1			3,9	1,0	4,3	5,0		9,2 / 14,2	64,3 / 69,3	380,5 / 385,3
2РЖ8.52-85Д		23,1		64,7					49,9		95,2		232,9	4,4	237,3	17,6	12,6	14,7	10,2		55,1			3,9	1,0	4,3	5,0		9,2 / 14,2	64,3 / 69,3	301,6 / 306,6
2РЖ8.50-215		3,7	35,5		82,1						79,3	93,7	294,3	4,3	298,6	15,0	12,6	14,7	10,2		52,5			3,9		4,3	5,0		8,2 / 13,2	60,7 / 65,7	359,3 / 364,3
2РЖ8.50-145		26,1	35,5						47,9		75,9		185,4	4,3	189,7	15,0	12,6	14,7	10,2		52,5			3,9		4,3	5,0		8,2 / 13,2	60,7 / 65,7	250,4 / 255,4
2РЖ8.50-215-1		3,7	35,6		117,4						118,9	116,4	392,0	4,3	396,3	15,0	12,6	14,7	10,2		52,5			3,9		4,3	5,0		8,2 / 13,2	60,7 / 65,7	457,0 / 462,0
2РЖ8.50-145-1		25,1	53,6						71,9			104,6	256,2	4,3	260,5	15,0	12,6	14,7	10,2		52,5			3,9		4,3	5,0		8,2 / 13,2	60,7 / 65,7	321,2 / 326,2
2РЖ8.50-120Д		22,4			84,9						79,3	104,6	291,2	4,3	295,5	17,6	12,6	14,7	10,2		55,1			3,9	1,0	4,3	5,0		9,2 / 14,2	64,3 / 69,3	359,8 / 364,8
2РЖ8.50-85Д		22,4		62,1					47,9		84,7		217,1	4,3	221,4	17,6	12,6	14,7	10,2		55,1			3,9	1,0	4,3	5,0		9,2 / 14,2	64,3 / 69,3	285,7 / 290,7
2РЖ8.48-215		3,7	33,5		79,3						76,1	91,8	284,4	4,2	288,6	15,0	12,6	14,7	10,2		52,5			3,9		4,3	5,0		8,2 / 13,2	60,7 / 65,7	349,3 / 354,3
2РЖ8.48-145		25,4	34,0						46,0		74,3		179,7	4,2	183,9	15,0	12,6	14,7	10,2		52,5			3,9		4,3	5,0		8,2 / 13,2	60,7 / 65,7	244,6 / 249,6
2РЖ8.48-215-1		3,7	33,5		113,4						114,1	112,5	377,2	4,2	381,4	15,0	12,6	14,7	10,2		52,5			3,9		4,3	5,0		8,2 / 13,2	60,7 / 65,7	442,1 / 447,1
2РЖ8.48-145-1		25,4	51,6						69,0			100,6	246,6	4,2	250,8	15,0	12,6	14,7	10,2		52,5			3,9		4,3	5,0		8,2 / 13,2	60,7 / 65,7	311,5 / 316,5
2РЖ8.48-120Д		21,7			81,4						76,1	100,6	279,8	4,2	284,0	17,6	12,6	14,7	10,2		55,1			3,9	1,0	4,3	5,0		9,2 / 14,2	64,3 / 69,3	348,3 / 353,3
2РЖ8.48-85Д		21,7		60,9					45,9		81,5		210,0	4,2	214,2	17,6	12,6	14,7	10,2		55,1			3,9	1,0	4,3	5,0		9,2 / 14,2	64,3 / 69,3	278,5 / 283,5

Изменения внесены
Котов (Котова)
10.02.83

Нач. отд	Кобыш	
Н. контр.	Скворцов	
Гл. инж. пр.	Воленкова	
Ст. инж.	Бочарова	
Проверил	Ермакова	

1.420-8/81.4-0.0.0.0 ВСТ

Выборка стали на один ригель.

Стадия	Лист	Листов
Р	1	3

ЦНИИПРОМЗДАНИЙ

Инв. № подл. | Подпись и дата | Взам. инв. №

18399 40

Марка ригеля	Арматурные изделия																	
	Арматурная сталь																	Итого
	ГОСТ 10884-81			ГОСТ 5781-81			ГОСТ 5781-81								ГОСТ 6727-80			
	Класс $Ат\overline{V}$			Класс $A\overline{IV}$			Класс $A\overline{III}$								Класс $Вр\overline{I}$			
	Ф, мм		Итого	Ф, мм		Итого	Ф, мм							Итого	Ф, мм		Итого	
	20	25		22	28		6	8	10	12	14	32	40		5			
2РЖС8.82-145$Ат\overline{V}$	60,7		60,7				3,5	37,3			107,0		171,3	319,1	17,6		17,6	397,4
2РЖС8.82-145$A\overline{IV}$				73,4		73,4	3,5	37,3			107,0		171,3	319,1	17,6		17,6	410,1
2РЖС8.82-145$A\overline{IV}$-1				73,4		73,4	3,5	37,3		13,0	143,0		200,5	397,3	17,6		17,6	488,3
2РЖС8.82-145$A\overline{IV}$-2				73,4		73,4	3,5	37,3		13,0	143,0	13,8	200,5	411,1	17,6		17,6	502,1
2РЖС8.82-145$Ат\overline{V}$Т	60,7		60,7				3,5	34,3		19,8	119,3		171,3	348,2	14,5		14,5	423,4
2РЖС8.82-120$A\overline{IV}$Т				73,4		73,4	3,5	34,3		32,7	155,2		200,5	426,2	14,5		14,5	514,1
2РЖС8.82-85$Ат\overline{V}$Д	40,4		40,4				3,5	34,3		19,8	119,3		171,3	348,2	14,5		14,5	403,1
2РЖС8.82-85$A\overline{IV}$Д				48,9		48,9	3,5	34,3		19,8	119,3		171,3	348,2	14,5		14,5	411,6
2РЖС8.80-145$Ат\overline{V}$		92,2	92,2				3,4	36,5			104,2		158,8	302,9	17,0		17,0	412,1
2РЖС8.80-145$A\overline{IV}$					115,9	115,9	3,4	36,5			104,2		158,8	302,9	17,0		17,0	435,8
2РЖС8.80-145$A\overline{IV}$-1					115,9	115,9	3,4	36,5		12,6	139,2		193,4	385,1	17,0		17,0	518,0
2РЖС8.80-145$Ат\overline{V}$Т		92,2	92,2				3,4	33,6		19,8	116,1		158,8	331,7	13,9		13,9	437,6
2РЖС8.80-145$A\overline{IV}$Т					115,9	115,9	3,4	33,6		32,4	151,1		193,4	413,9	13,9		13,9	543,7
2РЖС8.80-85$Ат\overline{V}$Д	59,2		59,2				3,4	33,6		19,8	116,1		158,8	331,7	13,9		13,9	404,8
2РЖС8.80-85$A\overline{IV}$Д				71,6		71,6	3,4	33,6		19,8	116,1		158,8	331,7	13,9		13,9	417,2
2РЖС8.78-145$Ат\overline{V}$		89,9	89,9				3,4	35,7			101,4		156,9	297,4	16,5		16,5	403,8
2РЖС8.78-145$A\overline{IV}$					113,0	113,0	3,4	35,7			101,4		156,9	297,4	16,5		16,5	426,9
2РЖС8.78-145$Ат\overline{V}$-1					113,0	113,0	3,4	35,7		12,2	135,5		189,4	376,2	16,5		16,5	505,7
2РЖС8.78-145$Ат\overline{V}$Т		89,9	89,9				3,4	32,9		19,8	113,0		156,9	326,0	13,3		13,3	429,2
2РЖС8.78-85$A\overline{IV}$Т					113,0	113,0	3,4	32,9		32,0	147,0		189,4	404,7	13,3		13,3	531,0
2РЖС8.78-85$Ат\overline{V}$Д	57,7		57,7				3,4	32,9		19,8	113,0		156,9	326,0	13,3		13,3	397,0
2РЖС8.78-85$A\overline{IV}$Д				69,8		69,8	3,4	32,9		19,8	113,0		156,9	326,0	13,3		13,3	409,1

Инв. № подл. | Подпись и дата | Взам. инв. №

Марка ригеля	Закладные изделия																	Всего
	Профилированная сталь класса С38/23 ГОСТ 380-71*					Арматурная сталь ГОСТ 5781-81 Класс A III											Итого	
	∠140×10	δ, мм		Гайки и шайбы М16	Итого	ф, мм										Итого		
		8	10			6	8	10	12	14	16	18	20	22				
2РЖ8.82-145АтV	25.8	22.6	12.6		61.0	0.2	2.1	5.9	9.2			5.1		4.5	27.0	88.0	485.4
2РЖ8.82-145АIV	25.8	22.6	12.6		61.0	0.2	2.1	5.9	9.2			5.1		4.5	27.0	88.0	498.1
2РЖ8.82-145АIV-1	25.8	22.6	12.6		61.0	0.2	2.1	5.9	9.2			5.1		4.5	27.0	88.0	576.3
2РЖ8.82-145АIV-2	25.8	22.6	12.6		61.0	0.2	2.1	5.9	9.2			5.1		4.5	27.0	88.0	590.1
2РЖ8.82-145АтVТ	25.8	27.6	59.9	0.4	113.7	0.2	2.1	11.8	11.2			5.1		4.5	34.9	148.6	572.0
2РЖ8.82-120АIVТ	25.8	27.6	59.9	0.4	113.7	0.2	2.1	11.8	11.2			5.1		4.5	34.9	148.6	662.7
2РЖ8.82-85АтVД	25.8	27.6	12.6		66.0	0.2	2.1	5.9	11.2			5.1		4.5	29.0	95.0	498.1
2РЖ8.82-85АIVД	25.8	27.6	12.6		66.0	0.2	2.1	5.9	11.2			5.1		4.5	29.0	95.0	506.6
2РЖ8.80-145АтV	25.8	22.6	12.6		61.0	0.2	2.1	5.9	9.2			5.1		4.5	27.0	88.0	500.1
2РЖ8.80-145АIV	25.8	22.6	12.6		61.0	0.2	2.1	5.9	9.2			5.1		4.5	27.0	88.0	523.8
2РЖ8.80-145АIV-1	25.8	22.6	12.6		61.0	0.2	2.1	5.9	9.2			5.1		4.5	27.0	88.0	606.0
2РЖ8.80-145АтVТ	25.8	27.6	59.9	0.4	113.7	0.2	2.1	11.8	11.2			5.1		4.5	37.4	148.6	586.2
2РЖ8.80-145АIVТ	25.8	27.6	59.9	0.4	113.7	0.2	2.1	11.8	11.2			5.1		4.5	37.4	148.6	692.3
2РЖ8.80-85АтVД	25.8	27.6	12.6		66.0	0.2	2.1	5.9	11.2			5.1		4.5	31.5	95.0	499.8
2РЖ8.80-85АIVД	25.8	27.6	12.6		66.0	0.2	2.1	5.9	11.2			5.1		4.5	31.5	95.0	512.2
2РЖ8.78-145АтV	25.8	22.6	12.6		61.0	0.2	2.1	5.9	9.2			5.1		4.5	27.0	88.0	491.8
2РЖ8.78-145АIV	25.8	22.6	12.6		61.0	0.2	2.1	5.9	9.2			5.1		4.5	27.0	88.0	514.9
2РЖ8.78-145АтV-1	25.8	22.6	12.6		61.0	0.2	2.1	5.9	9.2			5.1		4.5	27.0	88.0	593.7
2РЖ8.78-145АтVТ	25.8	27.6	59.9	0.4	113.7	0.2	2.1	11.8	11.2			5.1		4.5	37.4	148.6	577.8
2РЖ8.78-85АIVТ	25.8	27.6	59.9	0.4	113.7	0.2	2.1	11.8	11.2			5.1		4.5	37.4	148.6	679.0
2РЖ8.78-85АтVД	25.8	27.6	12.6		66.0	0.2	2.1	5.9	11.2			5.1		4.5	31.5	95.0	492.0
2РЖ8.78-85АIVД	25.8	27.6	12.6		66.0	0.2	2.1	5.9	11.2			5.1		4.5	31.5	95.0	504.1

Инв.№подл. | Подп. и дата | Взам.инв.№