ТИПОВЫЕ СТРОИТЕЛЬНЫЕ КОНСТРУКЦИИ, ИЗДЕЛИЯ И УЗЛЫ

СЕРИЯ 3.019.1-3

РАМПЫ И НАВЕСЫ НАД НИМИ

ВЫПУСК 3

МОНОЛИТНЫЕ АРМОЦЕМЕНТНЫЕ ОБОЛОЧКИ НАВЕСОВ

РАБОЧИЕ ЧЕРТЕЖИ

25473-04

Отпускная цена
на момент реализации
указана в счет-накладной

ТИПОВЫЕ СТРОИТЕЛЬНЫЕ КОНСТРУКЦИИ, ИЗДЕЛИЯ И УЗЛЫ

СЕРИЯ 3.019.1-3

РАМПЫ И НАВЕСЫ НАД НИМИ

ВЫПУСК 3

МОНОЛИТНЫЕ АРМОЦЕМЕНТНЫЕ ОБОЛОЧКИ НАВЕСОВ

РАБОЧИЕ ЧЕРТЕЖИ

Разработаны
НИИЖБ

Директор института Р.Л. Серых
1 Зав. лабораторией В.В. Шугаев
Гл. научный сотрудник Г.К. Хайдуков

С участием КТБ НИИЖБ

Зав. отделом №8 А.П. Куликов
Рук. бригады отдела №8 Л.Г. Белянничева

Утверждены
Главным управлением организации проектирования ГОССТРОЯ СССР
Письмо от 29.11.91г. № 5/4-65
Введены в действие с 15.12.92г.
ПИ ПРОМСТРОЙПРОЕКТ
Приказ от 24.09.92 № 37

Обозначение	Наименование	Стр.
3.019.1-3.3 — ПЗ	Пояснительная записка	4...13
— Д1	Схема расположения навеса	
	(конструктивная схема 5,6,9,10)	14, 15
— Д2	Пролет крайний левый ОбАт -...-...-Л	
	(конструктивная схема 5,6,9,10)	16
— Д3	Пролет средний ОбАт -...-...-С	
	(конструктивная схема 5,6,9,10)	17
— Д4	Пролет крайний правый ОбАт -...-...-П	
	(конструктивная схема 5,6,9,10)	18
— Д5	Навес на температурный блок ОбАт -...-...-Т	
	(конструктивная схема 5,6,9,10)	19
— Д6	Узлы	20
— Д7	Таблица параметров оболочек	21...24
— Д8	Схема армирования оболочек навеса	
	Сборочный чертеж. Средний пролет	
	(конструктивная схема 5,6,9,10)	25...27
— Д9	Каркас плоский Кр2	28
— Д10	Каркас плоский Кр1	28
— Д11	Сетка арматурная С1	29
— Д12	Сетка арматурная С2	29
— Д13	Схема расположения сеток С3, С4, С6	30
— Д14	Схема расположения сеток С3, С4, С5	31
— Д15	Сетка арматурная С7	32
— Д16	Элемент арматурный П1	32
— Д17	Элемент арматурный П2	33
— Д18	Армирование подбетонки	
	(конструктивная схема 5,6,9,10,14,16)	34
— Д19	Каркас плоский Кр3	35
— Д20	Каркас плоский Кр4	35
— Д21	Спецификация к ОбАт -...-...-Л,С,П,Т	
	(конструктивная схема 5,6,9,10)	36...42
— Д22	Ключ подбора арматурных элементов	
	к ОбАт -...-...-Л,С,П,Т (конструктивная схема 5,6,9,10)	43
— Д23	Ведомость расхода стали на крайнюю левую (правую) секцию сдвинут карнизат (Л) (конструктивная схема 5,6,9,10)	44
— Д24	Ведомость расхода стали на среднюю секцию без карнизов (С) (конструктивная схема 5,6,9,10)	45
— Д25	Ведомость расхода стали на секцию навеса на один температурный блок с двумя карнизами (Т) (конструктивная схема 5,6,9,10)	46
— Д26	Схема расположения навеса (конструктивная схема 14,16)	47,48
— Д27	Пролет крайний левый ОбАт -...-...-Л (конструктивная схема 14,16)	49
— Д28	Пролет средний ОбАт -...-...-С (конструктивная схема 14,16)	50
— Д29	Пролет крайний правый ОбАт -...-...-П (конструктивная схема 14,16)	51
— Д30	Навес на температурный блок ОбАт -...-Т (конструктивная схема 14,16)	52
— Д31	Узлы	53
— Д32	Таблица параметров оболочек	54
— Д33	Схема армирования оболочек навесов	
	Сборочный чертеж, средний пролет	
	(конструктивная схема 14,16)	58...60
— Д34	Каркас плоский Кр5	61
— Д35	Каркас плоский Кр6	62
— Д36	Сетка арматурная С8	63

Инв.№ подл. | Подпись и дата | Взам. инв.№

Рук.лаб.	Шугаев	
Рук.гр.	Хайдуков	
Разраб.	Сурикова	

3.019.1-3.3

Содержание

Стадия	Лист	Листов
Р	1	2

НИИЖБ

ОБОЗНАЧЕНИЕ	НАИМЕНОВАНИЕ	СТР.
3.019.1-3.3 -Д37	СЕТКА АРМАТУРНАЯ С9	63
-Д38	СХЕМА РАСПОЛОЖЕНИЯ СЕТОК С4, С5, С10	64
-Д39	СЕТКА АРМАТУРНАЯ С11	65
-Д40	СПЕЦИФИКАЦИЯ К ОБАМ-... -...-..-Л,С,П,Т	
	(КОНСТРУКТИВНАЯ СХЕМА 14,16)	66...68
-Д41	КЛЮЧ ПОДБОРА АРМАТУРНЫХ ЭЛЕМЕНТОВ	
	К ОБАМ-...-...-...- Л,С,П,Т	
	(КОНСТРУКТИВНАЯ СХЕМА 14,16)	69
-Д42	ВЕДОМОСТЬ РАСХОДА СТАЛИ НА КРАЙНЮЮ	
	ЛЕВУЮ (ПРАВУЮ) СЕКЦИЮ С ОДНИМ КАРНИЗОМ	
	(КОНСТРУКТИВНАЯ СХЕМА 14,16)	70
-Д43	ВЕДОМОСТЬ РАСХОДА СТАЛИ НА СРЕДНЮЮ	
	СЕКЦИЮ БЕЗ КАРНИЗОВ	
	(КОНСТРУКТИВНАЯ СХЕМА 14,16)	71
-Д44	ВЕДОМОСТЬ РАСХОДА СТАЛИ НА СЕКЦИЮ	
	НАВЕСА НА ОДИН ТЕМПЕРАТУРНЫЙ БЛОК	
	С ДВУМЯ КАРНИЗАМИ	
	(КОНСТРУКТИВНАЯ СХЕМА 14,16)	72

Взам. инв. №

Подпись и дата

Инв. № подл.

1. ОБЩАЯ ЧАСТЬ

1.1. Настоящий выпуск 3 "Монолитные армоцементные оболочки навесов. Рабочие чертежи" разработан для конструктивных схем 5,6,9,10,14,16 (рампы шириной 4,5; 6,0 и 7,5 м) на основании технического задания Промстройпроекта, утвержденного Главпроектом Госстроя СССР 10 мая 1990 г.

1.2. Рабочие чертежи разработаны в соответствии с общими положениями СНиП 2.03.01-84 "Бетонные и железобетонные конструкции" и СНиП 2.03.03-85 "Армоцементные конструкции."

2. НАЗНАЧЕНИЕ И ОБЛАСТЬ ПРИМЕНЕНИЯ

2.1. Рабочие чертежи разработаны для устройства покрытий навесов над рампами, предназначенными для производства погрузочных работ с использованием автомобильного и железнодорожного транспорта.

3. ОСНОВНЫЕ ПАРАМЕТРЫ

3.1. Монолитные армоцементные оболочки навесов рекомендуются для применения под нагрузки I, II, III и IV снеговых районов, предусмотренных СНиП 2.01.07-85 при разной высоте здания, к которому примыкает рампа с навесом согласно конструктивным схемам 5,6,9,10,14,16. Марки оболочек с несущей способностью I соответствуют нагрузкам снегового района I, марки с несущей способностью 2 - нагрузкам снегового района II-III и марки с несущей способностью 3 - нагрузкам снегового района IV. Повышенное снегоотложение на навес при перепаде высот учитывается коэффициентами перехода от веса снегового покрова земли к снеговой нагрузке на навес μ = 1,2,4 и 6 на длину зоны „b" не более 15 м.

Коэффициент надежности снеговой нагрузки при μ = 2,4 и 6 принят γ_f = 1,4, а при μ = 1, γ_f = 1,6, учитывая волнообразный профиль покрытия навеса из оболочек.

Расчетная температура наружного воздуха – минус 40° С и выше.

3.2. Чертежи оболочек разработаны: для секции навеса на температурный блок (Т), имеющей карнизы у крайних оболочек; для крайней левой секции (Л), с одним карнизом, слева у крайней левой оболочки; для средней секции без карнизов (С) и крайней правой секции (П) с карнизом у крайней правой оболочки. Секция (П) является зеркальным отображением секции (Л).

Каждая секция имеет длину 72 м и состоит из 24 армоцементных оболочек.

Расчет оболочек выполнен как тонкостенных балочных элементов криволинейного "~" образного поперечного сечения. При этом учитывалось наличие диафрагм жесткости и работа оболочек в многоволновой системе на длине температурного блока 72 м.

3.3. Примыкание рамп и навесов предусматривается к зданиям (сооружениям) с несущими кирпичными стенами и к зданиям (сооружениям) каркасного типа с шагом крайних колонн 6 и 12 м при наружных стенах из панелей легкого (ячеистого бетона) b = 160, 200, 250, 300, 350, 400 мм и трёхслойных металлических панелей (для отапливаемых зданий), а также стальных профилированных листов и бетонных панелей b = 70 и 100 мм (для неотапливаемых зданий).

3.4. Рабочие чертежи армоцементных оболочек разработаны для однопролетных навесов с консолью (конструктивная схема 5,6,9,10) длиной (L) ската от 6000 + n (мм) до 10000 + n (мм) и для однопролетных навесов (конструктивная схема 14,16) длиной (L) ската от 9600 + n (мм) до 12600 + n (мм), где,

n - переменная величина, равная $n = (f + b_0/2) - 20$ мм;

				3.019.1 - 3.3 - ПЗ		
Рук.лаб.4	Шугаев			Пояснительная записка	Стадия	Лист	Листов
Рук.темы	Хайдуков				Р	1	10
Разраб.	Сурикова				НИИЖБ		

Инв.№ подл. | Подпись и дата | Взам.инв.№

25473-04 5

Формат А3

f - расстояние от наружной грани несущей стены до края колонн (f = 70, 110, 170, 200 мм);

$b_0/2$ - половина сечения колонны ($b_0/2$ = 150 , 200 мм).

Секции из однопролетных оболочек с консолью (конструктивные схемы 5, 6, 9, 10) обозначаются марками по схеме:

Обозначение вида конструкции (оболочка армоцементная монолитная - ОБАм)

габаритный размер ширины рампы в конструктивных схемах в м (4,5; 6,0 ; 7,5)

размер ширины навеса в габаритных и конструктивных схемах в м (6,0 ; 7,0 ; 7,5 ; 8,5 ; 9,5 ; 10,0 ; 11,0 ; 12,6)

группа несущей способности 1,2,3.

тип секции по п. 3.2 (Т, С, Л, П)

Например - ОБАм-4,5-6-1-Т

Секции из однопролетных оболочек (конструктивные схемы 14 ,16) обозначаются марками по схеме:

Обозначение вида конструкции (оболочка армоцементная монолитная - ОБАм)

размеры ширины рампы в габаритных и конструктивных схемах в метрах (4,5 ; 6,0 ; 7,5)

группа несущей способности 1, 2, 3

тип секций по п. 3.2 (Т, С , Л , П)

Например :- ОБАм-4,5-1-Т

3.5. Покрытие из армоцементных оболочек предусматривается с опиранием на продольные стальные или сборные железобетонные балки. Необходимый уклон навеса 1,5% для стока воды обеспечивается за счет соответствующего переменного увеличения внизу оболочек (высоты диафрагмы около стены примыкания навесов) стр. 16.

Диафрагмы оболочек жестко соединены с поддерживающими балками с помощью приварки к ним "V" образной арматуры.

3.6. Нагрузки q_1 и q_2 на м.п. каждой волны однопролетной консольной оболочки (схемы 1,2,3 ; рис. 1,2,3) и нагрузки на пог. метр поддерживающих их балок А и В приведены соответственно в таблицах 1 и 2 для каждой марки в зависимости от коэффициентов перехода (п. 3.1) μ = 1, μ = 2, μ = 4 и μ = 6 с учетом собственного веса оболочки q_1 = 0,2 т с/ м п (2кН/м п). Нагрузки q_1 и q_2 на м.п. для каждой волны однопролетной оболочки (схемы 1,2,3; рис. 4,5 и 6) и нагрузки на пог. метр поддерживающих балок А и Б приведены соответственно в табл. 4 и 5 для каждой марки в зависимости от коэффициентов перехода: μ = 1, μ = 2, μ = 4 и μ = 6 с учетом собственного веса оболочки q_2 = 0,3 т с /п м (3 кН/м п)

Для выбора марок оболочек в табл. 3. и 6. приведены области их применения в зависимости от несущей способности и схемы снеговой нагрузки 1, 2, 3.

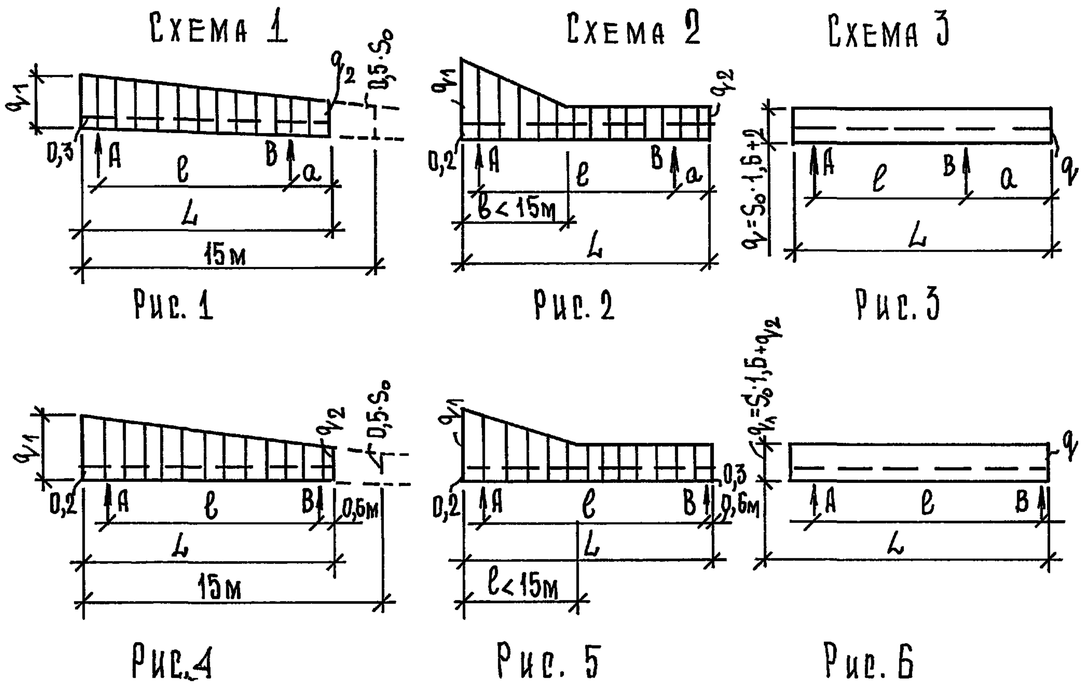

Инв. № подл. | Подпись и дата | Взам. инв. №

3.7. Допускается применение армоцементных оболочек в среде со слабой степенью агрессивного воздействия на железобетонные конструкции при выполнении требований, установленных СНиП 2.03.11-85. В этом случае частые тканые сетки по ГОСТ 3826-82 применяются с покрытием оцинковкой толщиной > 20мкм.

4. Рекомендации по возведению

4.1. Возведение покрытия из армоцементных оболочек начинается с установки на заданных отметках, поддерживающих навесы рампы конструкций. По осям ребер между оболочками устанавливаются подмостки (оснастка), состоящие из стоек и по ним досок (брусков), верхняя поверхность которых служит опалубкой для бетонирования средних ребер оболочки. После этого на опалубочных брусках размечаются оси промежуточных диафрагм. Перед бетонированием диафрагм по размеченным осям крепятся арматурные пакеты диафрагм (из 3-х сеток поз. 1, 2, 41, 42).

Затем на оснастку между оболочками раскатываются нижние тканые частые сетки (поз. 42 стр. 25) из проволоки Ф0,7 мм с ячейкой 7мм. По верху сеток устанавливаются каркасы, верхняя и нижняя продольная арматура лотков оболочек.
Затем раскладывается сварная сетка С3 (поз. 7) из проволоки Ф6 мм и по ней верхняя тканая сетка (поз. 41 стр. 26).
Пакет сеток скрепляется вязальной проволокой в 5-ти точках на 1 м².

Все сетки укладываются с перепусками в стыках и закрепляются на ребрах оболочек так, чтобы образовалась висячая система, способная выдержать вес свежеуложенного бетона.

Для удобства производства работ по межоболочечной оснастке могут устанавливаться передвижные проходные мостики.
4.2. После выполнения необходимых арматурных работ (см. стр. 30, 31, 64), производится набрызг мелкозернистой бетонной смеси на сетки, подвешенные к оснастке ребер оболочек.

"Методические рекомендации по технологии и механизации работ при строительстве, ремонте и усилении конструкции методом набрызга бетонной смеси" (Госстрой СССР ЦНИИОМТП 1986 г.)

Бетонирование многоволновых армоцементных навесов-оболочек над рампами следует производить методом мокрого набрызга. В нагнетающую установку загружают готовую мелкозернистую бетонную смесь (цемент + песок + вода + пластификатор), которая затем с помощью сжатого воздуха через сопло набрызгивается без опалубки на частую арматурную сетку. Для возведения оболочек могут применяться две разновидности технологии набрызга: с помощью растворонасоса типа С048Б и подводимого шлангом непосредственно к соплу ("компрессорное соплование") и с помощью такого же модифицированного прямоточного растворонасоса и сжатого воздуха подводимого сразу же при выходе бетоновода из растворонасоса (способ Марчукова "Пневмобетон"). Для безопалубочного возведения оболочек рекомендуется "Пневмобетон", который обеспечивает большую однородность бетона, меньший отскок крупных частиц, постоянное водоцементное отношение, использование песка любой влажности.
При мокром способе влажности набрызга мелкозернистая (песчаная) бетонная смесь может доставляться к объекту бетонирования с бетонного узла с помощью самоходных бетономешалок или автомашин-самосвалов или приготовляться на месте применения набрызг-бетона.
В первом случае в комплект оборудования "Пневмобетон" входят: бетоносмеситель и диафрагменный плунжерный растворонасос прямоточного действия конструкции инж. Марчукова Н.С., производительностью 2-4 м/час (модифицированный противоточный насос типа С048Б), передвижной строительный воздушный компрессор типа ДК9 и т.п. прорезиненный напорный (давление до 10 кгс/см²) трубопровод диаметром 38-50мм длиной до 150 м, вода из водопровода для питания бето-

носмесителя, шланг, сопло для набрызга и подъемно-передвижное устройство для поддержания и перемещения сопла для набрызга на расстоянии 0,7-1,2 м от арматурной сетки, а также кабина-установка типа УПЖР 2.7-Пневмобетон, изготавливаемая заводами Главспецстрой концерна "Монтажспецстрой" и Мосстройкомитета, включающая комплект оборудования при использовании товарного мелкозернистого бетона.

Бетонирование оболочек надо производить послойно - 1 слой снизу вверх и 2 слоя - сверху вниз после затвердевания нижнего слоя (при достижении прочности бетона на сжатие более 50 кгс/см^2).

Заглаживание верхней поверхности бетона следует производить правилом направленным вдоль образующей оболочки. На верхней поверхности допускаются местные неровности не более 5 мм.

На нижней поверхности оболочки может быть оставлена шероховатость с декоративной правкой. Толщину бетона поля оболочки следует контролировать по бетонным или пластмассовым маякам толщиной равной толщине оболочки, закрепленным к арматурной сетке.

Бетонирование вертикальных диафрагм производится также слоями по 1 слою с каждой стороны, с последующим выравниванием поверхностей для ликвидации наплывов больше 10 мм и др. дефектов набрызга.

Подбор состава мелкозернистого бетона производится по одной из существующих методик подбора состава мелкозернистого бетона.

Расход цемента по ГОСТ-10178-85* марки не ниже 400 не должен быть меньше 300-550 кг/м^3. Песок должен удовлетворять требованиям ГОСТ 8736-85. Водоцементное отношение бетонной смеси должно быть в пределах 0,4 - 0,5.

Отношение веса цемента к весу песка в бетонной смеси должно быть в пределах 1,2-1,3. Мелкозернистую бетонную смесь рекомендуется приготавливать с комплексными химическими добавками, ускоряющими схватывание и твердение цемента и воздухововлекающими в соответствии с указаниями, изложенными в "Руководстве по применению добавок в бетоне" (М. Стройиздат 1980г).

Для предупреждения преждевременного обезвоживания набрызганного бетона на его поверхность наносят распылителем жидкий пленкообразующий материал (типа поморель 100 А) или поливают водой в течение 2-8 суток в зависимости от положительной температуры наружного воздуха.

Набрызг бетона следует производить при температуре воздуха не ниже 5° С и не выше 50° С. Контроль качества бетона в оболочке производится неразрушающим методом, простукивая и замеряя отпечатки молотком Кашкарова по ГОСТ 22690-88, а также бетонированием и вырубкой образцов-плиток размером 20×50 × 400 мм и 20 × 100×400 мм, испытание на изгиб балочек и сжатие в полых призмах склеенных из плит размером 100×100×400 мм (по методике НИИЖБ).

4.3. Освобождение армоцементных оболочек от подмостей производят при достижении прочности бетона 0,7 $R_в$

4.4. В примыкании армоцементных оболочек к стене здания устраивается бетонный бортик (см. стр. 16) и предусмотрен шов 20 мм, осуществляемый во время бетонирования прокладкой рубероида или фанеры.

4.5. Опирание армоцементных оболочек на продольные стальные или сборные железобетонные балки осуществляется с применением анкеров (поз. 4) из круглой арматуры, расположенных в диафрагмах оболочек и приваренных к поддерживающим балкам до бетонирования оболочек.

4.6. Для совместной работы при температурных деформациях армоцементных оболочек и поддерживающих балок концы последних в стыках должны быть на колонне приварены к сквозной закладной пластине, а над стыком в диафрагме укладывается дополнительный стержень Ф14 мм; ℓ = 1,6 м (поз 48 стр. 34)

Инв.№ подл. | Подпись и дата | Взам. инв.№

5. Материалы для изготовления армоцементных оболочек

5.1. Конструкция покрытия разработана с комбинированным армированием:

– армирование проволочными ткаными сетками (поз. 41, 42) с квадратными ячейками равномерно распределенными по сечению в сочетании со сварными арматурными сетками (С3, С4, С5, С6) и отдельными арматурными стержнями (поз. 11 ... 40).

5.2. Оболочки навеса по конструктивной схеме 5, 6, 9, 10 имеют толщину поля 25 мм, а для схем 14, 16 – 30 мм и выполняются из мелкозернистого бетона групп А и Б класс В30 по СНиП 2.03.01-84 наносимого набрызгом.

5.3. Прочность и жесткость покрытия обеспечивается за счет верхних и нижних продольных утолщений с комбинированным армированием и поперечных диафрагм.

5.4. Для армирования оболочек покрытия из армоцемента принимаются сетки проволочные тканые с квадратными ячейками 10 и 7 мм. по ГОСТ 3826-82 с антикоррозионным покрытием оцинковкой или полимерным составом.

Условное обозначение сеток:

– сетка 2-10-1,0 НУ ГОСТ 3826-82*.

Сетка с номинальными размерами сторон ячейки в свету 10 мм из проволоки диаметром 1,0 мм, низкоуглеродистой стали группы 2.

– сетка 2-7-0,7 НУ ГОСТ 3826 - 82*.

Сетка с номинальным размером стороны ячейки в свету 7 мм, из проволоки диаметром 0,7 мм, низкоуглеродистой стали группы 2.

5.5. Рулонные сетки С3, С4, С5, С6 арматурные сварные по ГОСТ 23279 - 85.

Рулонная сетка типа 5 с продольными и поперечными стержнями из арматурной проволоки класса ВрI диаметром 6 мм с основным шагом продольных и поперечных стержней 150 мм. шириной 2300 мм.

5.6. Стержневая арматура принимается в соответствии с указаниями СНиП 2.03.01-84 класса А-III по ГОСТ 5781-82*.

5.7. Для оболочек покрытия из армоцемента принимается мелкозернистый бетон группы А и Б класса В30 по прочности по СНиП 2.03.01-84

5.8. Проектная толщина защитного слоя бетона должна быть не менее 4 мм. Бетон должен отвечать классу W4 по водонепроницаемости (водопоглощение 8% по весу).

5.9. В качестве вяжущих рекомендуется принимать пластифицирующие портландцементы и портландцементы с минеральными добавками активностью не менее 400, отвечающих требованиям ГОСТ 10178 - 85*.

5.10. Качество воды должно отвечать требованиям ГОСТ 23732 - 79.

5.11. Состав бетона Ц/П ≤ 1/2, В/Ц ≥ 0,35. (уточняется подбором)

6. Требования к конструкции

6.1. Внешний вид и качество поверхности оболочек покрытия из армоцемента должны удовлетворять следующим требованиям:

– трещины не допускаются за исключением усадочных и других поверхностных технологических трещин, ширина которых не превышает 0.05 мм.

6.2. Не допускаются жировые и ржавые пятна.

6.3. Качество бетонной поверхности должно соответствовать категории А3, а число раковин, допустимых размеров на любом участке лицевой бетонной поверхности площадью 0,04 м² (200 x 200 мм) по категории А2 в соответствии с ГОСТ 13015.0 - 83.

6.4. Допуски и отклонения в размерах: по длине ± 10 мм, по высоте ± 5 мм, по ширине ± 5 мм, по толщине ± 2 мм, и искривление – 3 мм на 1 п. м.

7. ПРАВИЛА ПРИЕМКИ КОНСТРУКЦИИ

7.1. При возведении покрытия должны быть сделаны записи в журнале:

- о соответствии армирования чертежам;
- о результатах испытания, включая проверку водонепроницаемости контрольных образцов (призм) к моменту освобождения от оснастки и по истечении 14 или 28 дней естественного твердения;
- о результатах проверки соответствия чертежам, внешнего вида, качества поверхности, толщины элементов (в контрольных отверстиях) и соответствия формы армоцементных оболочек с помощью шаблона.

8. ТЕХНИКА БЕЗОПАСНОСТИ

8.1. Строительные работы производить в соответствии с требованиями СНиП III-4-80; изд. 1989 г. "Техника безопасности в строительстве."

Нагрузки на оболочки (q_1 и q_2) и поддерживающие их балки (А и В) по схемам рис. 1,3 — Таблица 1

Марки	Габаритная и конструктивная схема	n = 6				n = 4				n = 2				n = 1		
		q_1	q_2	А	В	q_1	q_2	А	В	q_1	q_2	А	В	q	А	В
ОБАМ-4,5-6-1	5,6,9,10	1,46	1,00	0,87	2,38	1,04	0,75	0,61	1,32	0,62	0,52	0,37	0,64	0,44	0,26	0,66
ОБАМ-4,5-6-2		2,72	1,80	4,78	3,46	1,88	1,29	1,13	2,29	0,04	0,79	0,64	1,32	0,68	0,42	1,02
ОБАМ-4,5-6-3		3,98	2,58	2,62	5,90	2,72	1,84	1,65	3,33	1,46	1,06	0,88	1,79	0,92	0,60	1,37
ОБАМ-4,5-7-1		1,46	0,94	0,84	2,24	1,04	0,70	0,58	1,71	0,62	0,50	0,33	1,12	0,44	0,22	0,89
ОБАМ-4,5-7-2		2,72	1,67	1,65	4,12	1,88	1,25	1,09	3,01	0,04	0,75	0,64	1,73	0,68	0,38	1,38
ОБАМ-4,5-7-3		3,98	2,36	2,34	5,76	2,72	1,71	1,51	4,30	1,46	1,04	0,88	2,39	0,92	0,53	1,87
ОБАМ-6-7,5-1		1,46	0,90	1,22	1,86	1,04	0,68	0,85	1,44	0,62	0,48	0,60	1,04	0,44	0,38	0,72
ОБАМ-6-7,5-2		2,72	1,04	2,27	3,20	1,88	1,04	1,49	2,45	1,04	0,68	1,28	1,78	0,68	0,60	1,14
ОБАМ-6-7,5-3		3,48	2,25	3,22	4,80	2,72	1,65	2,24	3,69	1,46	0,80	1,65	2,15	0,92	0,82	1,56
ОБАМ-6-8,5-1		1,46	0,90	1,40	2,21	1,04	0,84	0,96	1,86	0,62	0,48	0,55	1,21	0,44	0,42	1,00
ОБАМ-6-8,5-2		2,72	1,44	2,38	3,73	1,88	1,04	1,65	2,86	1,04	0,68	0,92	1,61	0,68	0,64	1,36
ОБАМ-6-8,5-3		3,98	2,03	3,68	5,48	2,72	1,53	2,39	3,89	1,46	0,91	1,29	2,68	0,92	0,87	1,85
ОБАМ-7,5-9-1		1,46	0,79	1,37	2,39	1,04	0,62	0,87	1,61	0,62	0,45	0,55	1,17	0,44	0,32	0,99
ОБАМ-7,5-9-2		2,72	1,33	2,34	4,07	1,88	1,00	1,62	3,11	1,04	0,66	0,89	1,77	0,68	0,63	1,53
ОБАМ-7,5-9-3		3,98	1,88	3,65	5,96	2,72	1,56	2,35	4,56	1,46	0,87	1,26	2,41	0,92	0,87	2,07
ОБАМ-7,5-10-1		1,46	0,68	1,58	2,4	1,04	0,60	1,04	1,85	0,62	0,43	0,63	1,19	0,44	0,49	1,04
ОБАМ-7,5-10-2		2,72	1,04	2,99	4,22	1,88	0,88	1,85	3,16	1,04	0,62	1,05	1,82	0,68	0,72	1,61
ОБАМ-7,5-10-3		3,98	1,52	4,39	6,15	2,72	1,25	2,74	4,57	1,46	0,83	1,48	2,50	0,92	1,06	2,19

Нагрузки на оболочки (q_1 и q_2) и поддерживающие их балки (А и В) по схемам рис. 4,6 — Таблица 2

Марки	Габаритная и конструктивная схема	n = 6				n = 4				n = 2				n = 1		
		q_1	q_2	А	В	q_1	q_2	А	В	q_1	q_2	А	В	q	А	В
ОБАМ-4,5-1	14,16	1,56	0,85	2,98	1,77	1,14	0,86	1,58	1,77	0,57	0,95	0,83	0,93	0,55	0,82	0,94
ОБАМ-4,5-2		2,72	1,35	3,43	3,03	1,98	1,04	2,04	2,80	0,75	0,76	1,08	1,23	0,78	1,70	1,33
ОБАМ-4,5-3		4,98	1,65	5,96	5,19	2,82	1,39	3,57	3,88	0,95	0,93	1,49	1,70	1,02	1,53	1,74
ОБАМ-6-1		1,56	0,62	2,27	2,06	1,14	0,62	1,74	1,86	0,72	0,53	1,15	1,16	0,55	0,95	1,07
ОБАМ-6-2		2,72	1,14	3,90	3,40	1,98	0,89	2,92	3,11	1,14	0,72	1,45	1,65	0,78	1,36	1,52
ОБАМ-6-3		4,98	1,44	5,71	4,88	2,82	1,20	4,14	3,75	1,56	0,93	2,36	2,21	1,02	1,78	1,98
ОБАМ-7,5-1		1,56	0,64	2,53	2,22	1,14	0,58	1,92	2,06	0,72	0,47	1,30	1,25	0,55	1,10	1,15
ОБАМ-7,5-2		2,72	0,96	4,41	3,40	1,98	0,76	3,17	3,33	1,14	0,62	1,94	1,74	0,78	1,56	1,61
ОБАМ-7,5-3		4,08	0,18	6,45	5,30	2,82	0,99	4,47	4,68	1,56	0,76	2,50	2,29	1,02	2,04	2,25

1. В МАРКАХ ОПУЩЕНЫ НОМЕРА СХЕМ И Г,Л,С,П, Т.К. НАГРУЗКИ НА ОБОЛОЧКИ И ПОДДЕРЖИВАЮЩИЕ ИХ БАЛКИ НЕ ЗАВИСЯТ ОТ ЭТИХ ОБОЗНАЧЕНИЙ.
2. Нагрузки q; q_1; q_2 даны в тс/м, А и В – в тс.

Инв.№ подл. | Подпись и дата | Взам.инв.№

Таблица 3

№ конструктивной схемы	№ габаритной схемы	Схема загружения	Районы по скоростному напору ветра I–IV; Районы по весу снегового покрова 1: S_0	1: $2S_0$	1: $4S_0$	1: $6S_0$	2: S_0	2: $2S_0$	2: $4S_0$	2: $6S_0$	3: S_0	3: $2S_0$	3: $4S_0$	3: $6S_0$
5,6,9,10	1,5-1,8	1	ОБАМ-4,5-6-1						ОБАМ-4,5-6-2		ОБАМ-4,5-6-1	ОБАМ-4,5-6-2	ОБАМ-4,5-6-3	
	2,7-2,8		ОБАМ-4,5-7-1						ОБАМ-4,5-7-2		ОБАМ-4,5-7-1		ОБАМ-4,5-7-2	ОБАМ-4,5-7-3
	1,9-1,12		ОБАМ-6-7,5-1						ОБАМ-6-7,5-2		ОБАМ-6-7,5-1		ОБАМ-6-7,5-2	ОБАМ-6-7,5-3
	2,11-2,12		ОБАМ-8,5-1						ОБАМ-6-8,5-2		ОБАМ-6-8,5-1		ОБАМ-6-8,5-2	ОБАМ-6-8,5-3
	1,13-1,16		ОБАМ-7,5-9-1						ОБАМ-7,5-9-2		ОБАМ-7,5-9-1		ОБАМ-7,5-9-2	ОБАМ-7,5-9-3
	2,15-2,16		ОБАМ-7,5-10-1						ОБАМ-7,5-10-2		ОБАМ-7,5-10-1		ОБАМ-7,5-10-2	ОБАМ-7,5-10-3
14,16	1,5-1,8		ОБАМ-4,5-1						ОБАМ-4,5-2		ОБАМ-4,5-1	ОБАМ-4,5-2	ОБАМ-4,5-3	
	2,7-2,8													
	2,9-1,12		ОБАМ-6-1						ОБАМ-6-2		ОБАМ-6-1	ОБАМ-6-2	ОБАМ-6-3	
	2,11-2,12													
	1,13-1,16		ОБАМ-7,5-1						ОБАМ-7,5-2		ОБАМ-7,5-1	ОБАМ-7,5-2	ОБАМ-7,5-3	
	2,15-2,16													

В марках опущены номера схем и Т,Л,С,П, т.к. нагрузки на оболочки и поддерживающие их балки не зависят от этих обозначений

Инв.№ подл. | Подпись и дата | Взам.инв.№

Таблица 4

Нагрузки на оболочки (q_1 и q_2) и поддерживающие их балки (А и В) по схеме рис. 2

Марки	Габаритная и конструктивная схема	$\mu = 6$				$\mu = 4$				$\mu = 2$			
		q_1	q_2	А	В	q_1	q_2	А	В	q_1	q_2	А	В
ОБАМ-4,5-6,0-1	5, 6, 9, 10	1,46	0,519	0,73	1,74	1,04	0,519	0,47	0,93	0,62	0,284	0,21	0,39
ОБАМ-4,5-6,0-2		2,72	1,749	1,12	2,98	1,88	1,000	0,94	1,44	1,04	0,410	0,47	1,01
ОБАМ-4,5-6,0-3		3,98	2,628	1,99	4,12	2,72	1,846	1,21	2,93	1,46	0,536	0,69	1,30
ОБАМ-4,5-7,0-1		1,46	0,376	0,68	2,12	1,04	0,376	0,78	2,00	0,62	0,284	0,14	0,93
ОБАМ-4,5-7,0-2	—»—	2,72	1,636	1,01	4,19	1,88	0,843	0,97	2,94	1,04	0,410	0,37	1,43
ОБАМ-4,5-7,0-3		3,93	2,392	1,95	5,92	2,72	0,724	1,34	4,12	1,46	0,536	0,53	2,10
ОБАМ-6,0-7,5-1		1,46	0,284	1,02	1,90	1,04	0,284	0,76	1,12	0,62	0,284	0,23	0,67
ОБАМ-6,0-7,5-2	—»—	2,72	1,548	2,11	3,92	1,88	0,775	1,24	2,21	1,04	0,410	0,57	1,01
ОБАМ-6,0-7,5-3		3,98	2,266	3,02	4,98	2,72	1,64	2,12	3,01	1,46	0,536	0,94	1,31
ОБАМ-6,0-8,5-1		1,46	0,284	0,94	2,30	1,04	0,284	0,68	1,49	0,62	0,284	0,37	1,01
ОБАМ-6,0-8,5-2	—»—	2,72	1,489	2,00	3,02	1,88	0,633	1,20	2,01	1,04	0,410	0,53	1,12
ОБАМ-6,0-8,5-3		3,98	2,166	2,93	4,23	2,72	1,514	2,00	3,87	1,46	0,536	1,04	2,05
ОБАМ-7,5-9,0-1		1,46	0,284	1,32	1,27	1,04	0,284	0,93	1,25	0,62	0,284	0,50	0,67
ОБАМ-7,5-9,0-2	—»—	2,72	1,342	2,41	3,12	1,88	0,561	1,44	2,37	1,04	0,410	1,01	1,44
ОБАМ-7,5-9,0-3		3,98	1,930	3,12	5,31	2,72	1,430	2,01	2,94	1,46	0,536	1,43	1,84
ОБАМ-7,5-10,0-1		1,46	0,284	1,30	2,34	1,04	0,284	0,96	1,57	0,62	0,284	0,39	1,01
ОБАМ-7,5-10,0-2	—»—	2,72	1,195	2,39	3,12	1,88	0,41	1,43	2,85	1,04	0,410	1,11	1,88
ОБАМ-7,5-10,0-3		3,98	1,716	3,08	5,01	2,72	1,294	2,13	3,95	1,46	0,536	1,26	2,12

Таблица 5

Нагрузки на оболочки (q_1 и q_2) и поддерживающие их балки (А и В) по схеме рис. 5

Марки	Габаритная и конструктивная схема	$\mu = 6$				$\mu = 4$				$\mu = 2$			
		q_1	q_2	А	В	q_1	q_2	А	В	q_1	q_2	А	В
ОБАМ-4,5-1	14, 16	1,56	0,384	2,01	1,44	1,14	0,384	1,02	1,34	0,72	0,384	1,05	0,69
ОБАМ-4,5-2		2,82	1,329	3,42	1,93	1,98	0,510	2,22	1,94	1,14	0,510	1,47	1,27
ОБАМ-4,5-3		4,08	1,447	5,02	3,90	2,82	1,447	3,14	2,908	1,56	0,636	2,01	1,90
ОБАМ-6,0-1	—»—	1,56	0,384	2,20	1,41	1,14	0,384	1,12	1,26	0,72	0,384	1,09	0,96
ОБАМ-6,0-2		2,82	1,098	3,99	3,01	1,98	0,510	2,43	2,10	1,14	0,510	1,75	1,36
ОБАМ-6,0-3		4,08	1,594	5,24	3,93	2,82	1,219	4,01	2,96	1,56	0,636	2,03	1,25
ОБАМ-7,5-1		1,56	0,384	2,29	1,49	1,14	0,384	1,93	1,43	0,72	0,384	1,27	1,01
ОБАМ-7,5-2	—»—	2,82	0,871	4,21	3,12	1,98	0,510	2,9	2,01	1,14	0,510	1,45	1,43
ОБАМ-7,5-3		4,08	1,354	5,90	4,01	2,82	1,144	4,10	2,98	1,56	0,636	2,09	2,02

Примечания: 1. В марках опущены номера схем и Т, Л, С, П, т.к. нагрузки на оболочки и поддерживающие их балки не зависят от этих обозначений
2. Значения нагрузки $\mu = 1$ даны в табл. 1 и 2.
3. Нагрузки q_1; q_2 даны в тс/м, А и В – в тс.

Инв. № подл. | Подпись и дата | Взам. инв. №

Таблица 6

№ конструктивной схемы	№ габаритной схемы	Схема загружения	Районы по скоростному напору ветра I–IV; Районы по весу снегового покрова 1: S_0	1: $2S_0$	1: $4S_0$	1: $6S_0$	2: S_0	2: $2S_0$	2: $4S_0$	2: $6S_0$	3: S_0	3: $2S_0$	3: $4S_0$	3: $6S_0$
5,6,9,10	1,5-1,8	2	ОБАМ-4,5-6-1						ОБАМ-4,5-6-2		ОБАМ-4,5-6-1	ОБАМ-4,5-6-2	ОБАМ-4,5-6-3	
	2,7-2,9		ОБАМ-4,5-7-1						ОБАМ-4,5-7-2		ОБАМ-4,5-7-1		ОБАМ-4,5-7-2	ОБАМ-4,5-7-3
	1,9-1,12		ОБАМ-6-7,5-1						ОБАМ-6-7,5-2		ОБАМ-6-7,5-1		ОБАМ-6-7,5-2	ОБАМ-6-7,5-3
	2,11-2,12		ОБАМ-6,5-8,5-1						ОБАМ-6-8,5-2		ОБАМ-6-8,5-1		ОБАМ-6-8,5-2	ОБАМ-6-8,5-3
	1,13-1,16		ОБАМ-7,5-9-1						ОБАМ-7,5-9-2		ОБАМ-7,5-9-1		ОБАМ-7,5-9-2	ОБАМ-7,5-9-3
	2,15-2,16		ОБАМ-7,5-10-1						ОБАМ-7,5-10-2		ОБАМ-7,5-10-1	ОБАМ-7,5-10-2		ОБАМ-7,5-10-3
14,16	1,5-1,8		ОБАМ-4,5-1						ОБАМ-4,5-2		ОБАМ-4,5-1		ОБАМ-4,5-3	
	2,7-2,8													
	1,9-1,12		ОБАМ-6-1						ОБАМ-6-2		ОБАМ-6-1		ОБАМ-6-3	
	2,11-2,12													
	1,13-1,16		ОБАМ-7,5-1						ОБАМ-7,5-2		ОБАМ-7,5-1	ОБАМ-7,5-2	ОБАМ-7,5-3	
	2,15-2,16													

В марках опущены номера схем и Т,Л,С,П, т.к. нагрузки на оболочки и поддерживающие их балки не зависят от этих обозначений

Инв.№ подл. | Подпись и дата | Взам.инв.№

25473-04 14

Формат А3

Крайняя левая секция навеса с одним карнизом у крайней левой волны оболочки (Л)

Средние секции навеса без карнизов (С)

Крайняя правая секция навеса с одним карнизом у крайней правой волны оболочки (П)

I-I

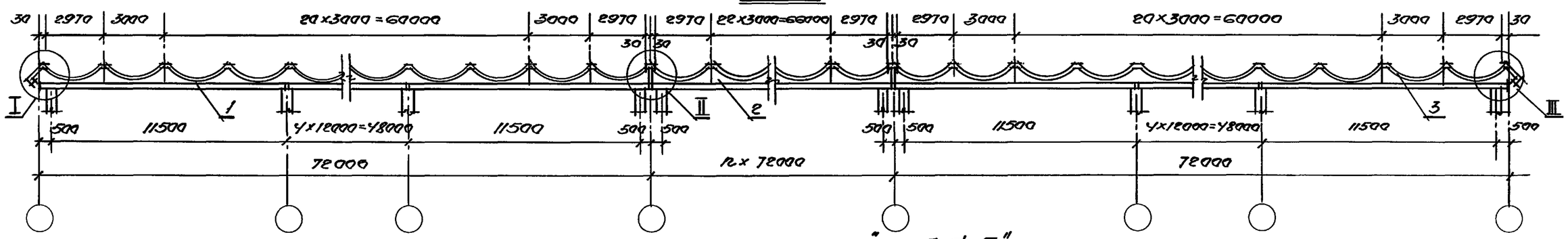

План секций „Л, С, П"

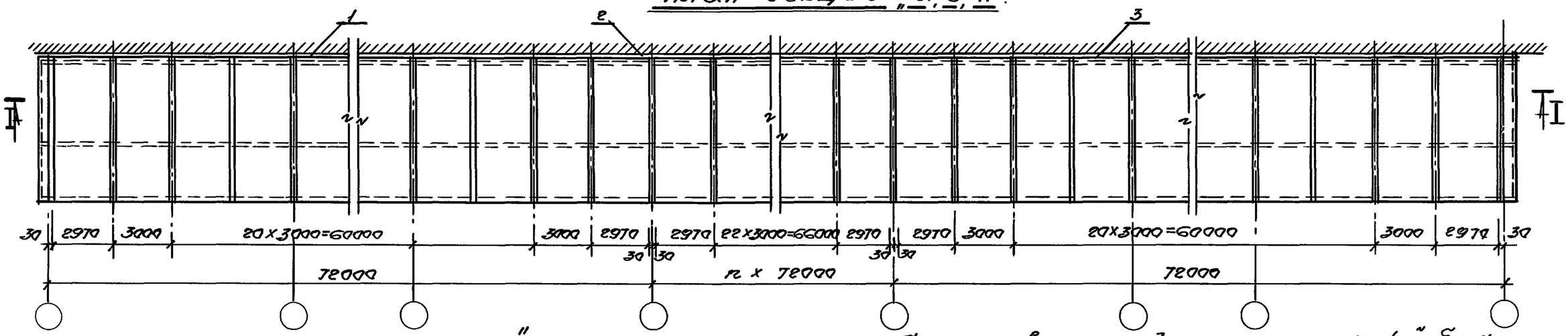

План секции „Т"

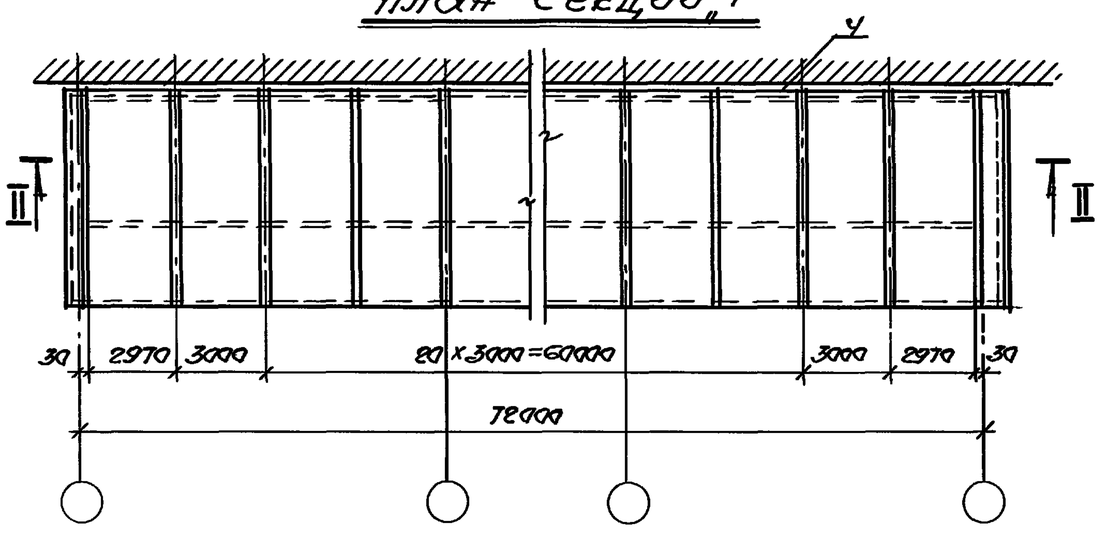

Секция навеса на один температурный блок с карнизами у крайних волн оболочки (Т)

II-II

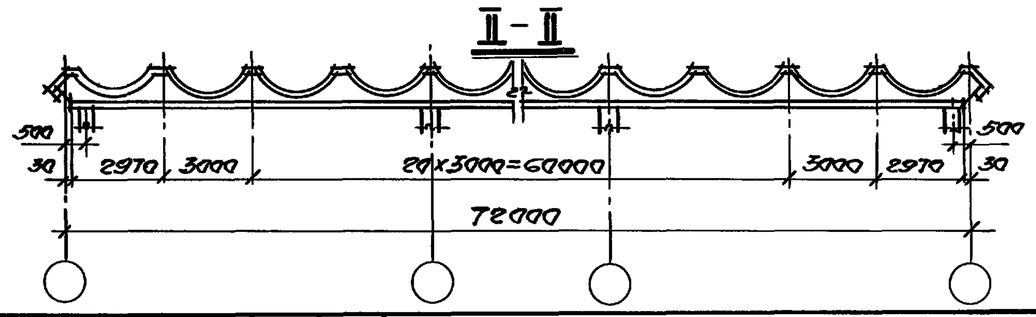

Рук.проб.	Шугаев		
Рук.темы	Хайдуков		
Develop.	Сурикова		

3.019.1-3.3-41

Схема расположения навеса. (конструктивная схема 5, 6, 9, 10)

Стадия	Лист	Листов
Р	1	2

НИИЖБ

Взам. инв. № | Подпись и дата | Инв. № подл.

Чертежи: 25473-04 15 формат А3

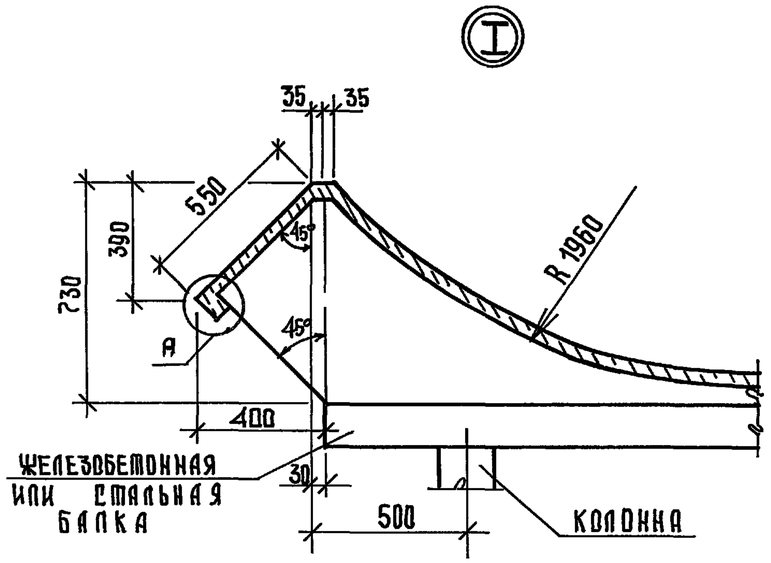

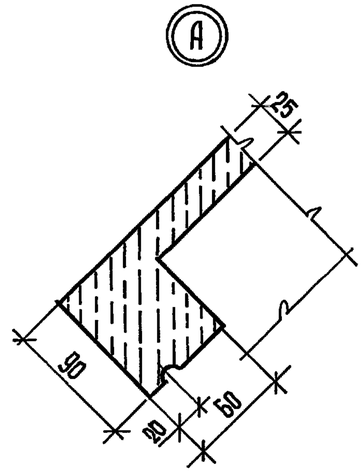

Спецификация к схеме расположения навеса

Марка, поз.	Обозначение	Наименование	Кол.	Масса ед. изм.	Примечание
		Монолитные армоцементные оболочки навесов			
1	ОБАМ-...-...-Л	Крайняя левая оболочка	1		
2	ОБАМ-...-...-С	Средняя оболочка	n		
3	ОБАМ-...-...-П	Крайняя правая оболочка	1		
4	ОБАМ-...-..-Т	Оболочка на один температурный блок	1		

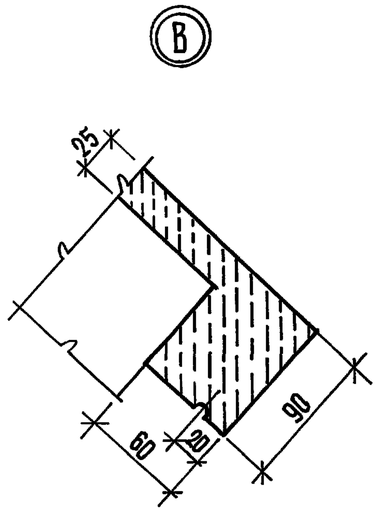

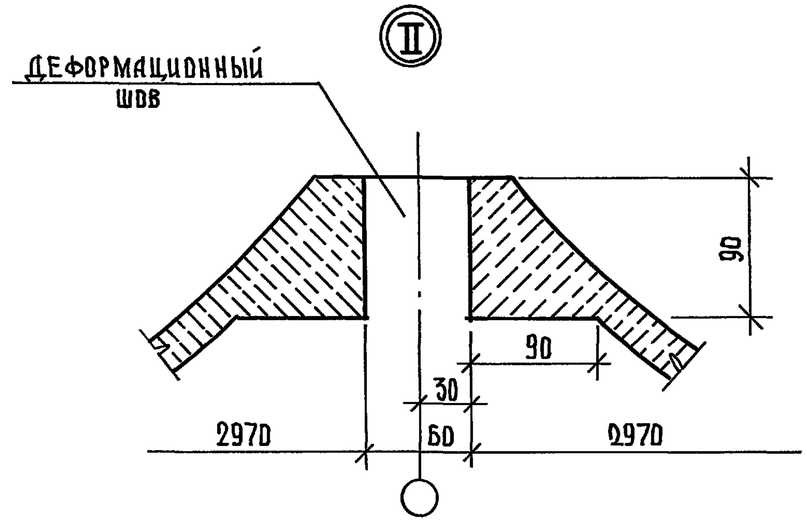

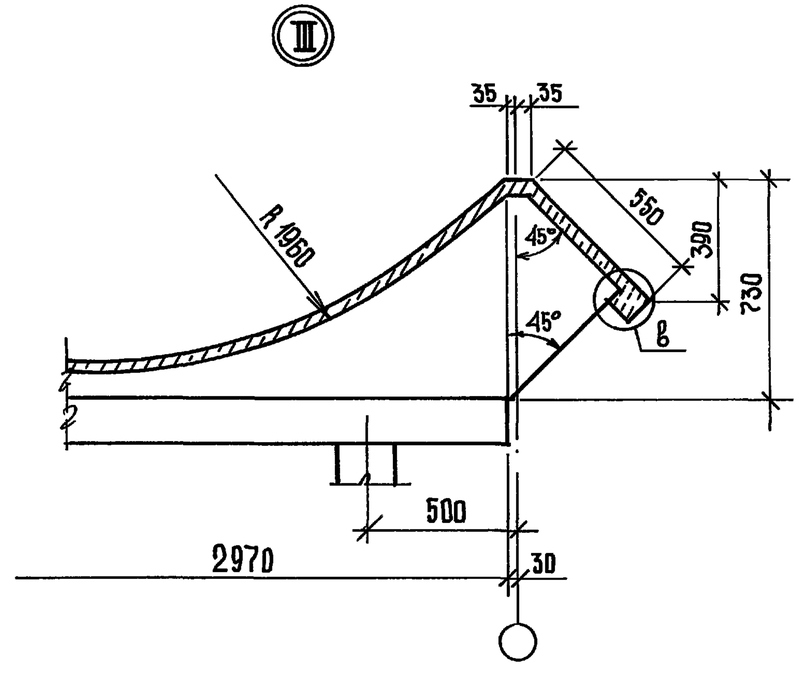

Инв. № подл.	Подпись и дата	Взам. инв. №

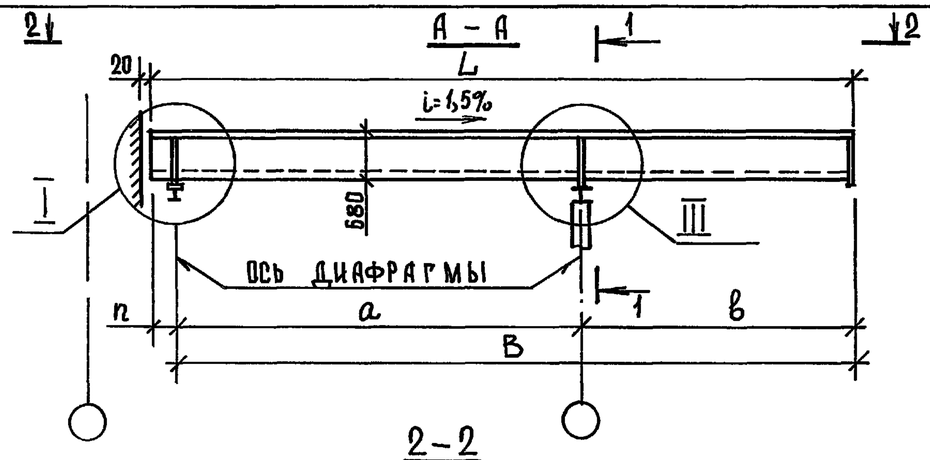

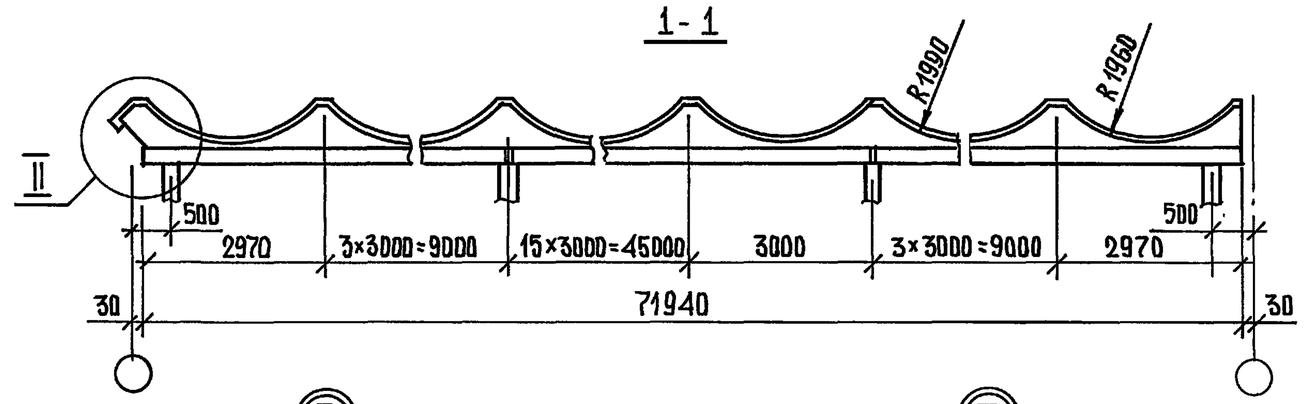

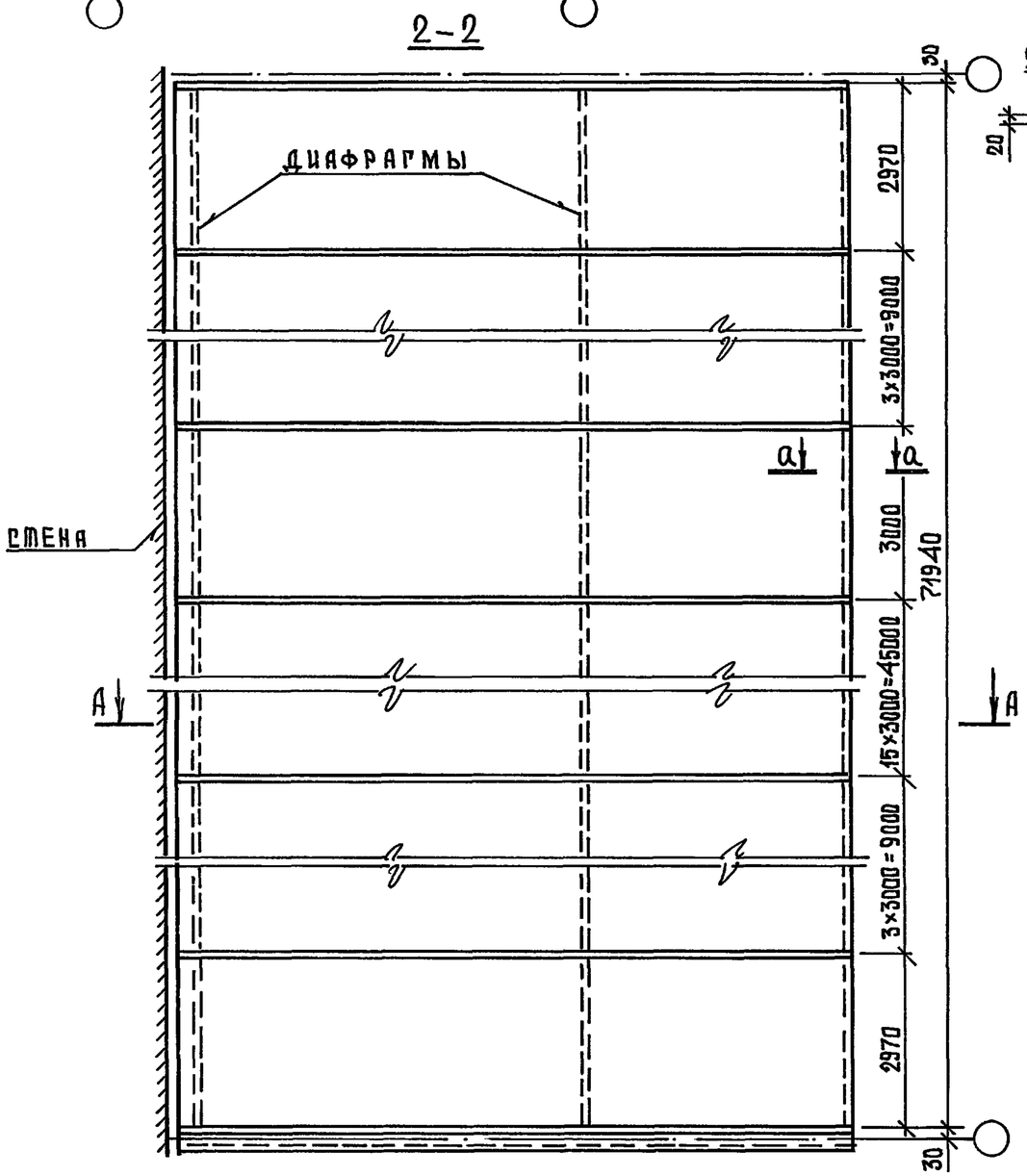

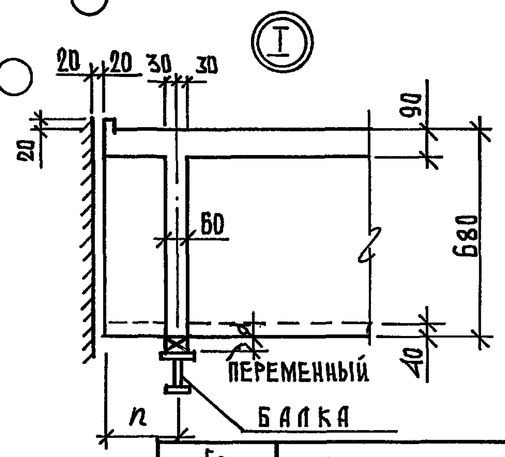

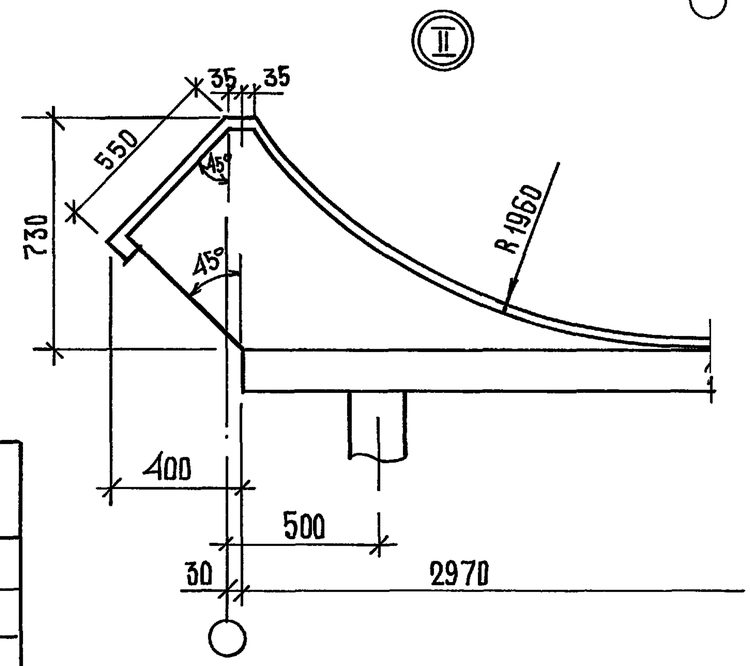

№ констр. схемы	Размеры n, мм
5,6	130
9,10	200
9,10	240
9,10	250
9,10	290
9,10	300
9,10	330
9,10	350
9,10	380

Примечания:

1. Параметры оболочек см. 3.019.1-3.3-Д7.
2. Узел III и сеч. а-а см. 3.019.1-3.3-Д6.

Рук.лаб.А	Шугаев		
Рук.темы	Хайдуков		
Разраб.	Сурикова		

3.019.1-3.3-Д2

Пролет крайний левый ОБАм –...–...–...–л (конструктивная схема 5,6,9,10)

Стадия	Лист	Листов
Р		1

НИИЖБ

Инв.№ подл. | Подпись и дата | Взам.инв.№

25473-04 17

Формат А3

А - А

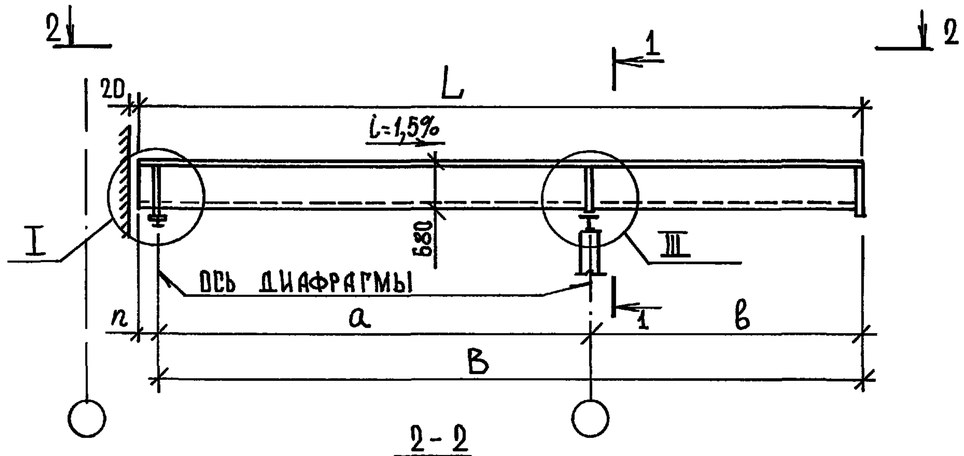

1-1

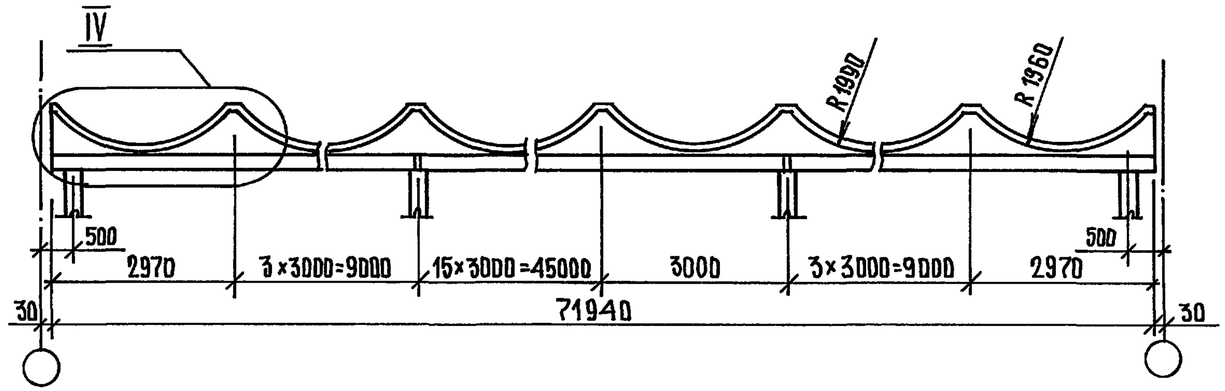

2 - 2

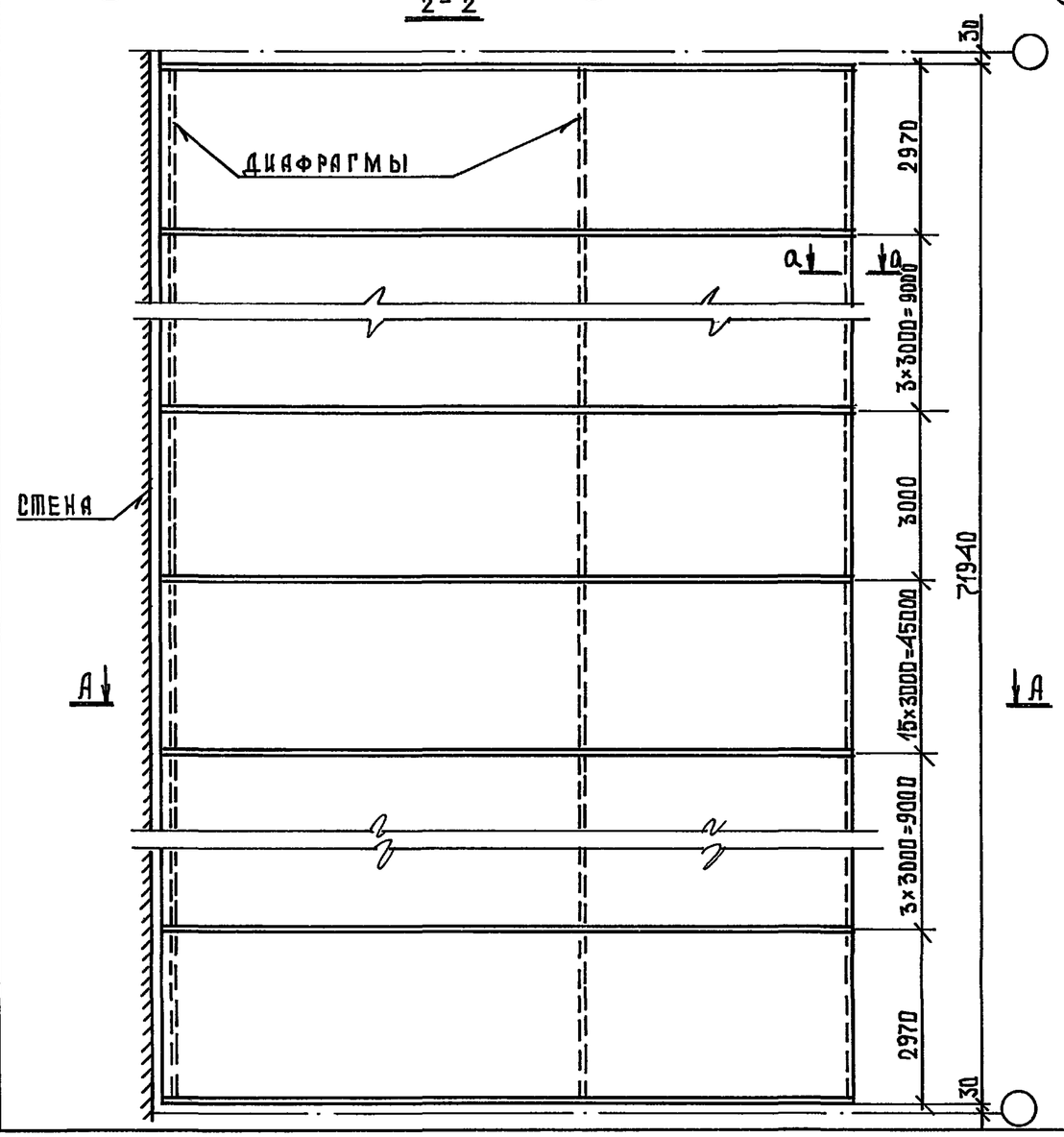

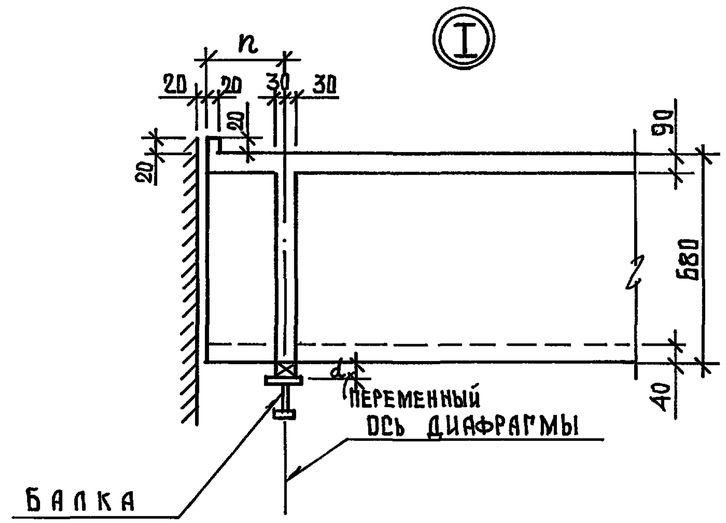

1. n - см. 3.019.1 - 3.3 - Д2 ;
2. n - переменная величина, равная $f + b_0/2 - 20$, где
   f - расстояние от стены здания до колонны навеса (f = 70; 110; 170; 200 мм);
   $b_0/2$ - половина сечения колонны: $b_0/2$ = 150; 200 мм;
3. параметры оболочек см. 3.019.1 - 3.3 - Д7 ;
4. узлы III, IV и сеч. а-а см. 3.019.1 - 3.3 - Д6 .

Рук.лаб.А	Шугаев		3.019.1 - 3.3 - Д3
Рук.темы	Хайдуков		Пролет средний ОБАМ - ... - ... - ... - С (конструктивная схема 5,6,9,10)
Разработ.	Сурикова		

Стадия	Лист	Листов
Р		1

НИИЖБ

Взам.инв.№ | Подпись и дата | Инв.№ подл.

25473-04 18

Формат А3

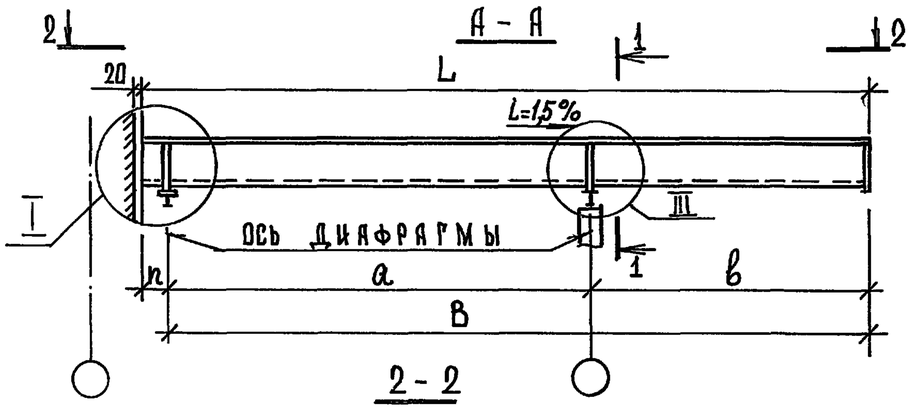

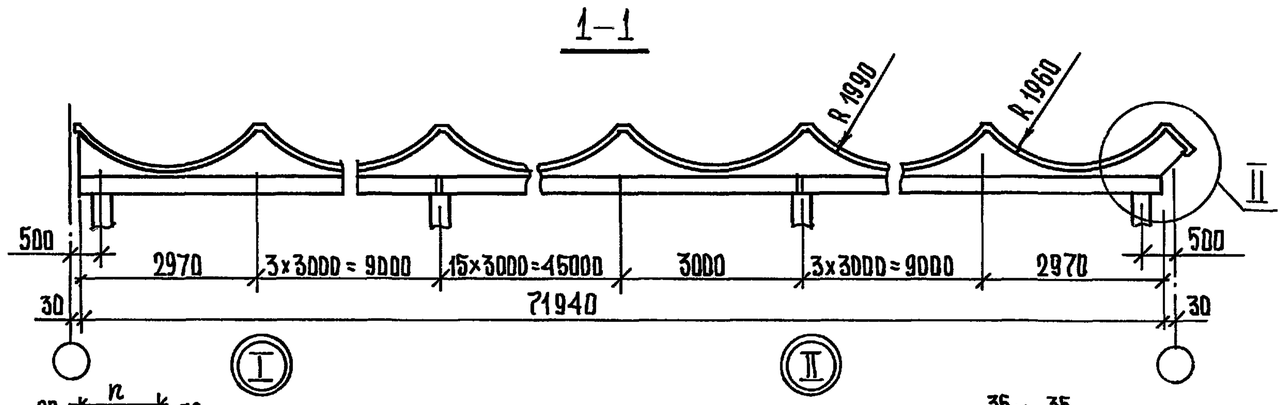

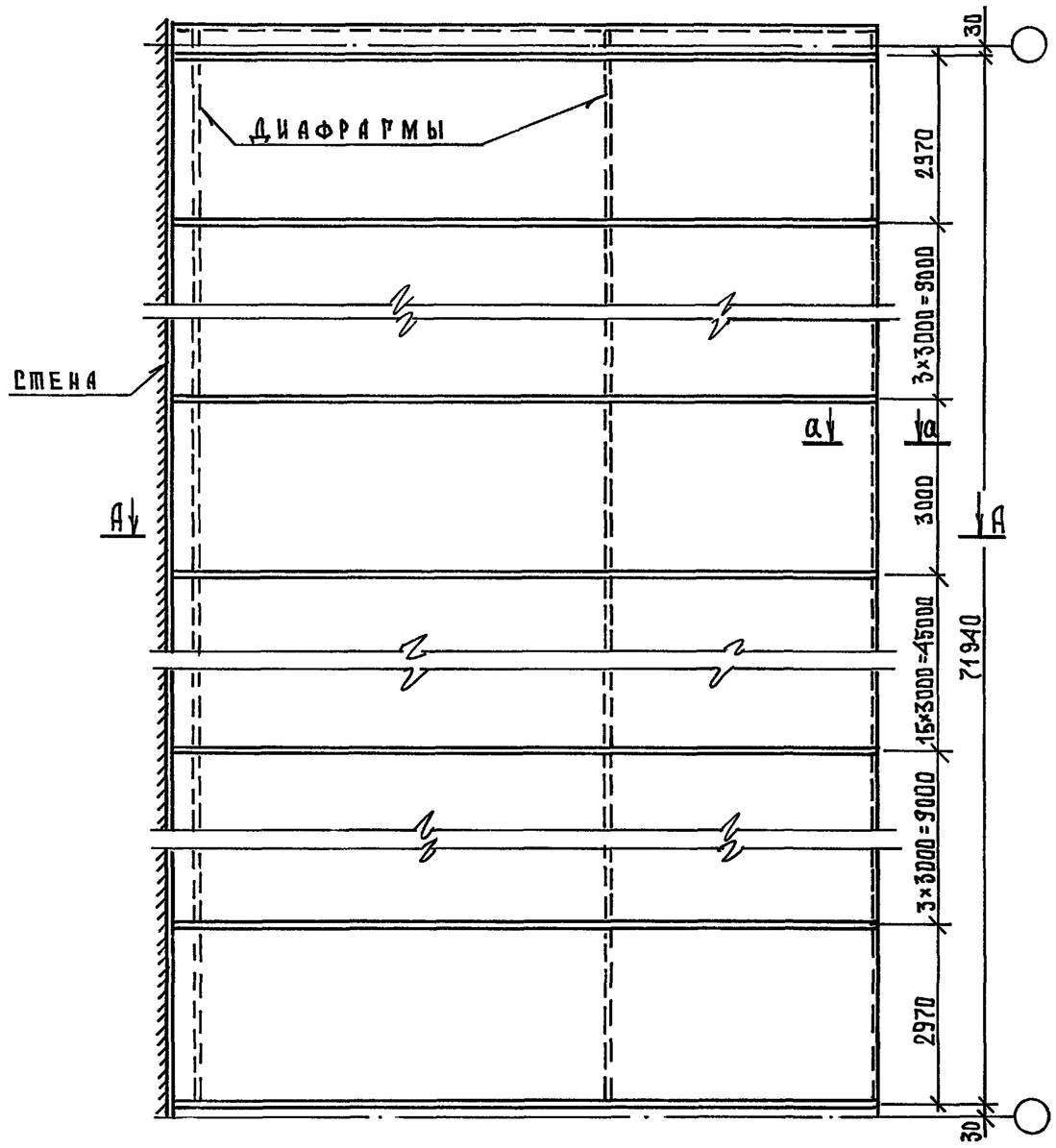

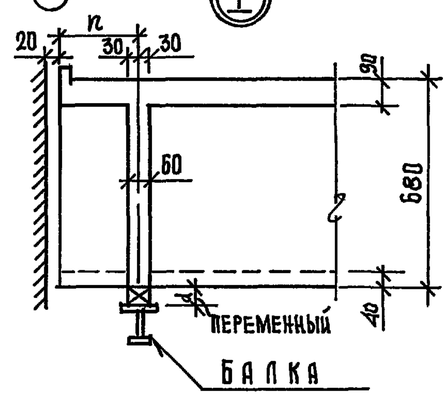

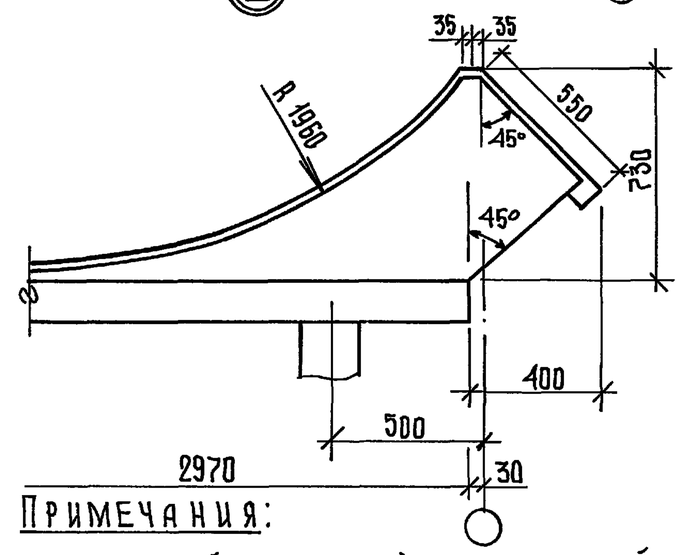

Примечания:

1. В узле „I" между диафрагмой и балкой - монолитный участок „d" переменной высоты, который армируется см. 3.019.1-3.3-Д18 и бетонируется вместе с диафрагмой
2. n - см. 3.019.1-3.3-Д2
3. Параметры оболочек см. 3.019.1-3.3-Д7.
4. Узел „III" и сеч. а - а см. 3.019.1-3.3-Д6.

Рук.лаб.4	Шугаев		3.019.1 - 3.3 - Д4
Рук.темы	Хайдуков		Пролет крайний правый ОБАм-...-...-...-П (конструктивная схема 5,6,9,10)
Разработ.	Сурикова		

Стадия	Лист	Листов
Р		1

НИИЖБ

Инв.№ подл. | Подпись и дата | Взам.инв.№

Формат А3

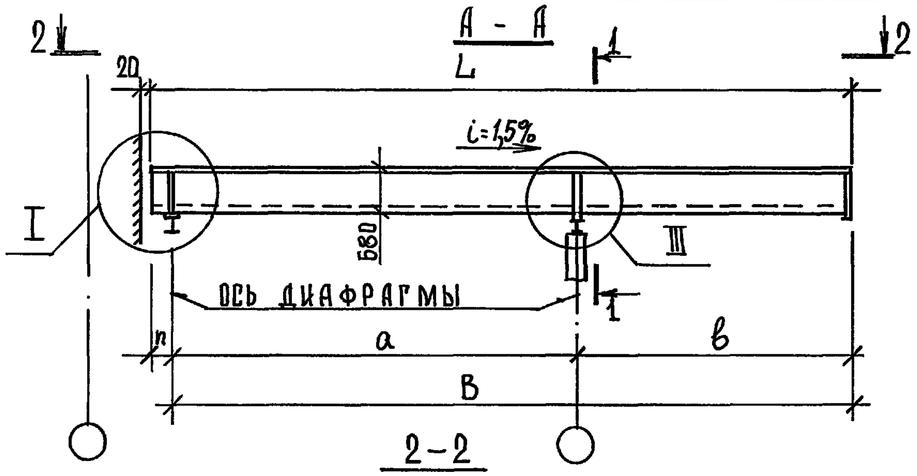

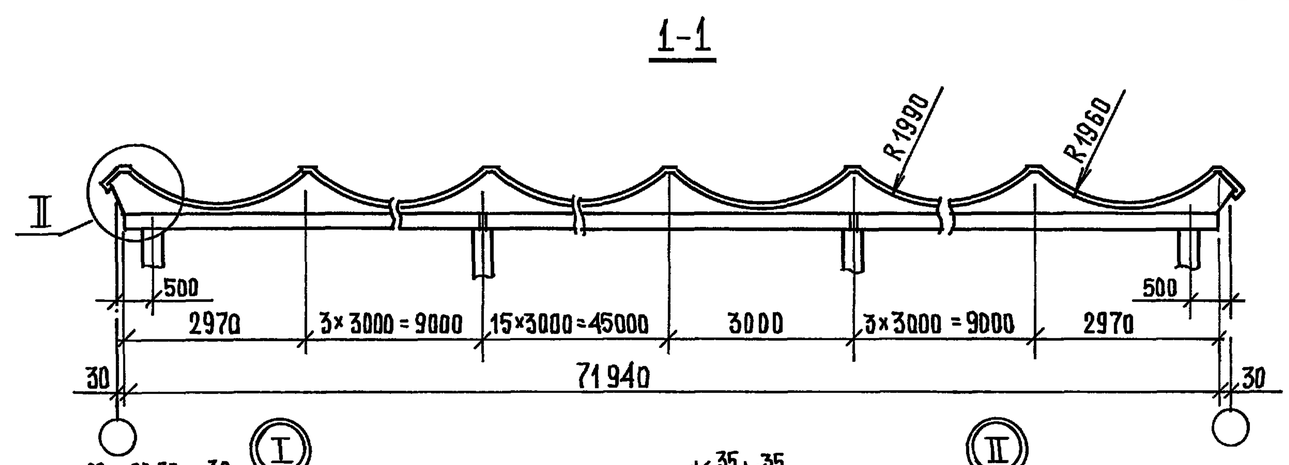

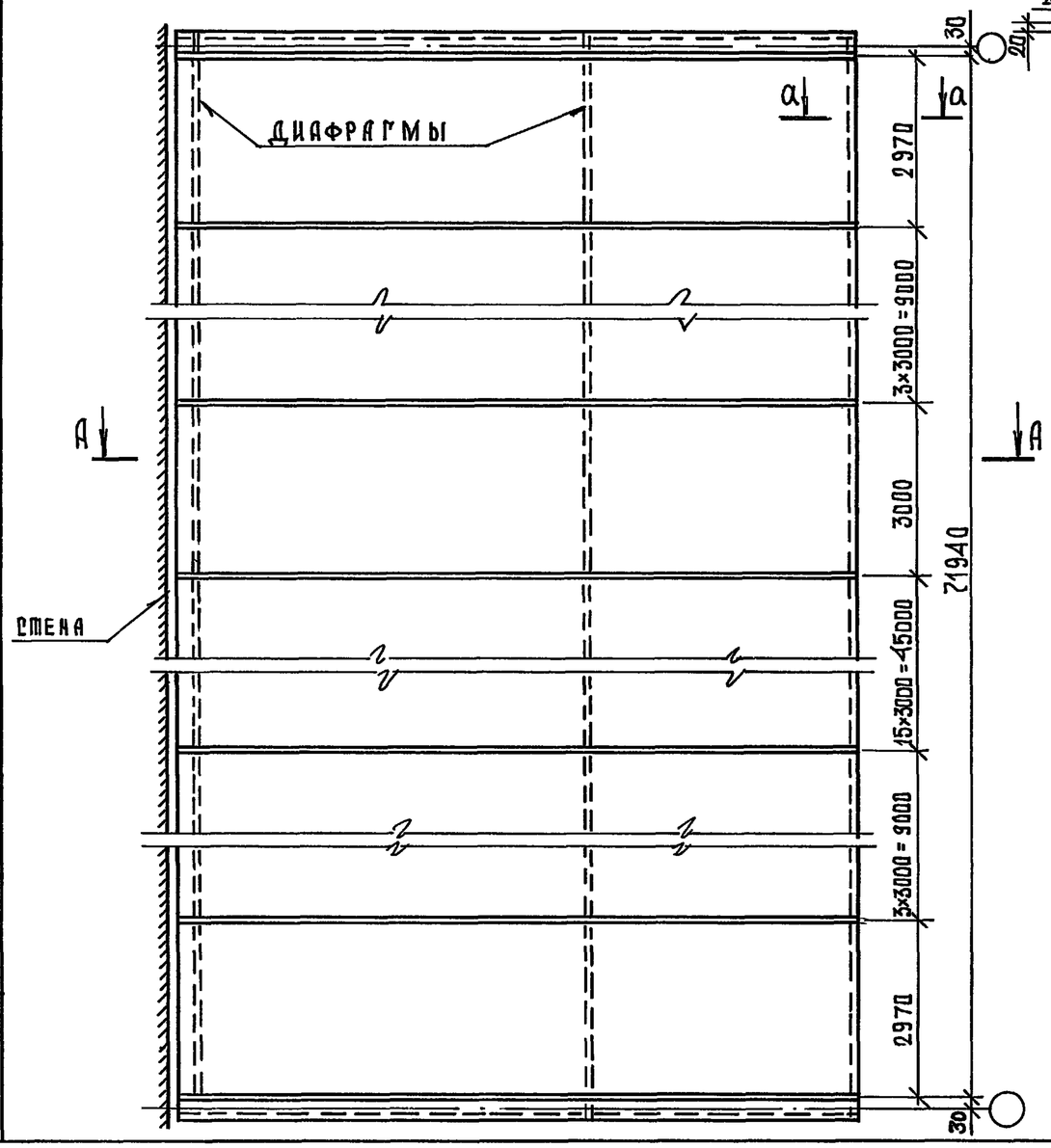

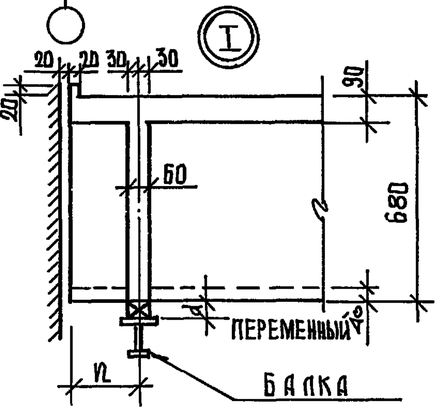

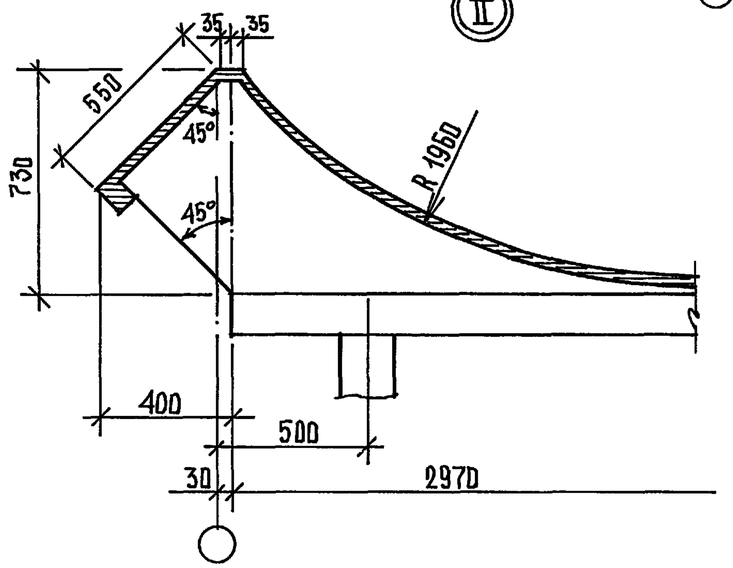

ПРИМЕЧАНИЯ:

1. n - см. 3.019.1-3.3 - Д.2
2. ПАРАМЕТРЫ ОБОЛОЧЕК см. 3.019.1-3.3-Д.7
3. УЗЕЛ III и СЕЧ. а-а см. 3.019.1-3.3-Д.6

РУК.ЛАБ.4	ШУГАЕВ		3.019.1 - 3.3 - Д.5	
РУК.ТЕМЫ	ХАЙДУКОВ		Навес на температурный блок ОБАМ-...-...-...-Т (конструктивная схема 5,6,9,10)	Стадия: Р; Лист: ; Листов: 1
РАЗРАБОТ	СУРИКОВА			НИИЖБ

25473-04 20

ФОРМАТ А3

Инв. № подл. | Подпись и дата | Взам. инв. №

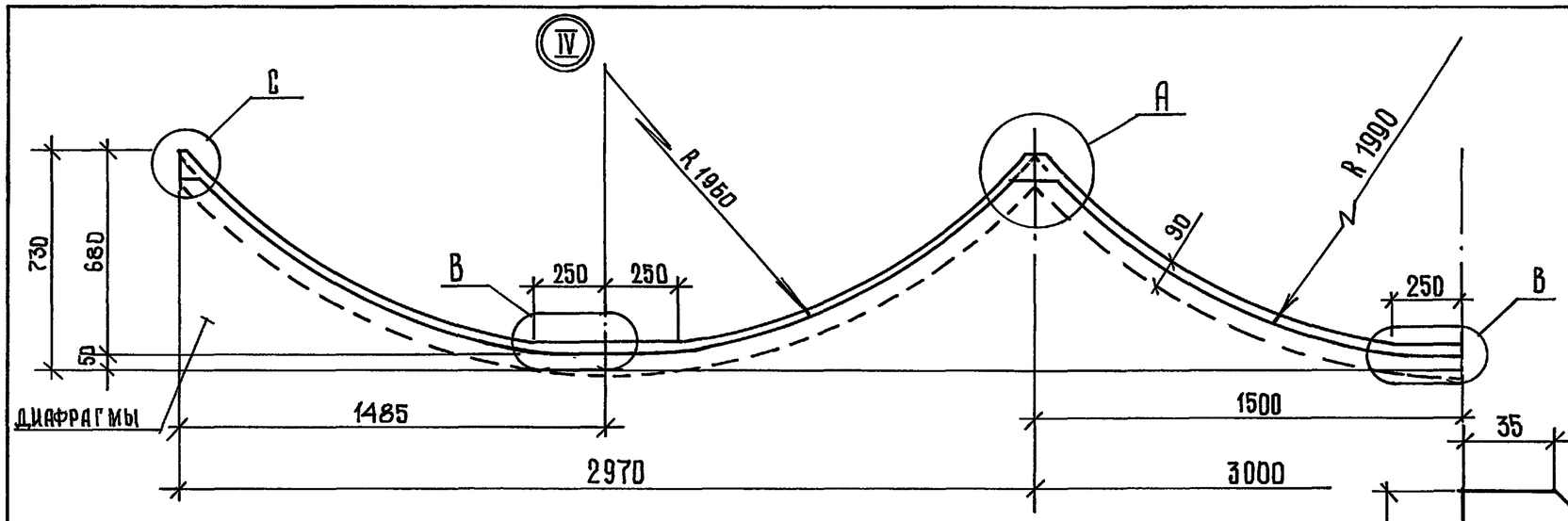

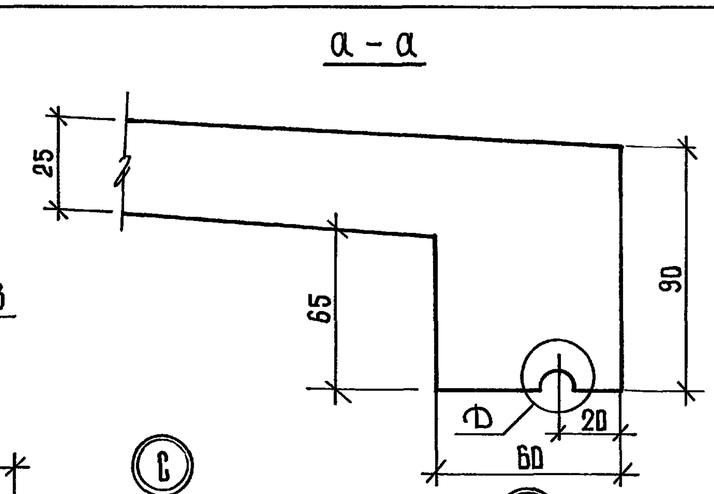

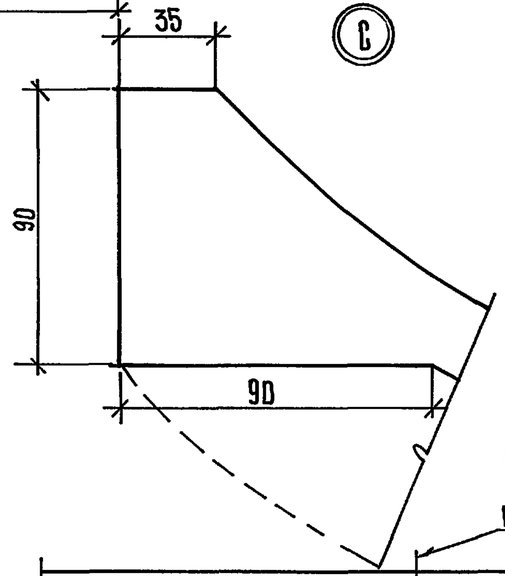

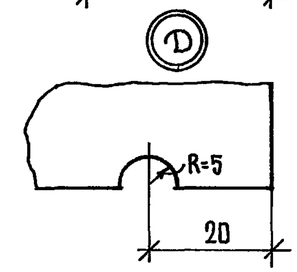

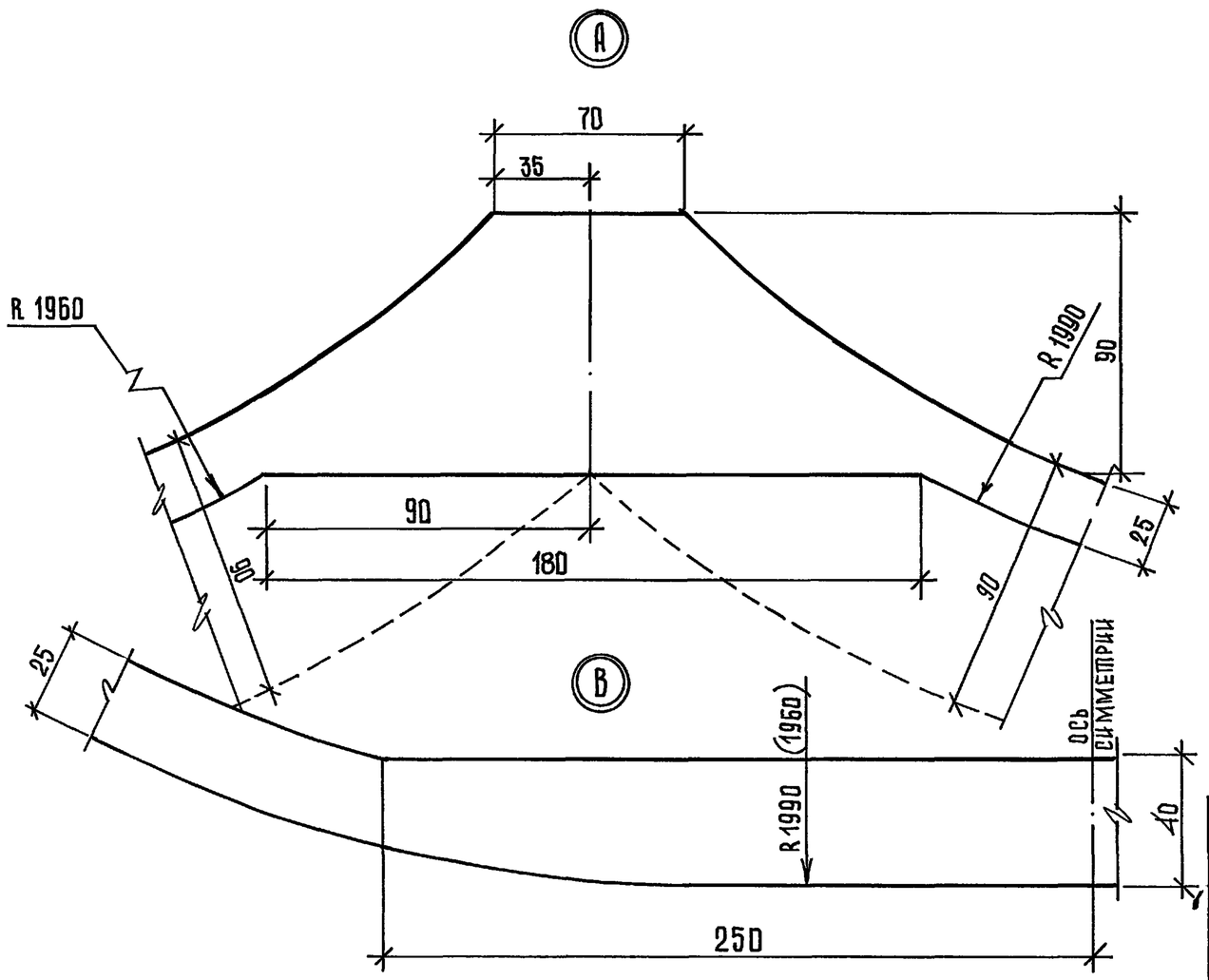

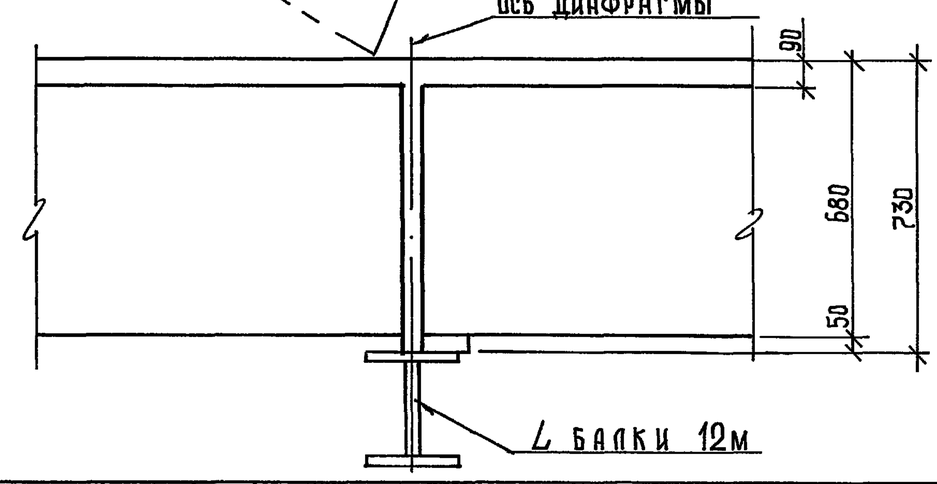

				3.019.1-3.3-Д6		
Рук.лаб.4	Шугаев			Узлы	Стадия	Лист	Листов
Рук.темы	Хайдуков				Р		1
Разраб.	Сурикова				НИИЖБ		

Инв. №подл. | Подпись и дата | Взам инв. №

25473-04 21

Формат А3

Наимен. пролета	Обозначение	Поз.	Марка	Конструк схема	Габаритн. схемы: авто навес	Габаритн. схемы: ж.д. навес	Основные габаритные размеры, мм: H_0	A	B: авто	B: ж.д.	a	в	L	№№ листа
Пролет крайний первый		1	ОБАм-4,5-6,0-1-Л	5;9; 6;10	1,5	—	3000	4500	6000	—	3900	2100	6000+n	
			ОБАм-4,5-6,0-2-Л		1,6	—	3600							
			ОБАм-4,5-6,0-3-Л		1,7	—	4200							
					1,8	—	4800							
		1	ОБАм-4,5-7,0-1-Л	5;9; 6;10	—	—	—	4500	—	7000	3700	3300	7000+n	
			ОБАм-4,5-7,0-2-Л		—	—	—							
			ОБАм-4,5-7,0-3-Л		—	2,7	4200							
					—	2,8	4800							
		1	ОБАм-6,0-7,5-1-Л	5;9; 6;10	1,9	—	3000	6000	7500	—	5400	2100	7500+n	
			ОБАм-6,0-7,5-2-Л		1,10	—	3600							
			ОБАм-6,0-7,5-3-Л		1,11	—	4200							
					1,12	—	4800							
		1	ОБАм-6,0-8,5-1-Л	5;9; 6;10	—	—	—	6000	—	8500	5200	3300	8500+n	
			ОБАм-6,0-8,5-2-Л		—	—	—							
			ОБАм-6,0-8,5-3-Л		—	2,11	4200							
					—	2,12	4800							
		1	ОБАм-7,5-9,0-1-Л	5;9; 6;10	1,13	—	3000	7500	9000	—	6900	2100	9000+n	
			ОБАм-7,5-9,0-2-Л		1,14	—	3600							
			ОБАм-7,5-9,0-3-Л		1,15	—	4200							
					1,16	—	4800							
		1	ОБАм-7,5-10,0-1-Л	5;9; 6;10	—	—	—	7500	—	10000	6700	3300	10000+n	
			ОБАм-7,5-10,0-2-Л		—	—	—							
			ОБАм-7,5-10,0-3-Л		—	2,15	4200							
					—	2,16	4800							

Инв.№ подл. | Подпись и дата | Взам.инв.№

Рук.лаб.4	Шураев		
Рук.темы	Хайдуков		
Разраб.	Сурикова		

3.019.1-3.3.-Д.7

Таблица параметров оболочек

Стадия	Лист	Листов
Р	1	4

НИИЖБ

25473-04 22

Формат А3

Наимен. пролета	Обозначение	Поз.	Марка	Констр. схема	№ габаритн. схемы: Авто навес	№ габаритн. схемы: Ж.д. навес	Основные габаритные размеры, мм: Но	А	В: Авто	В: Ж.д.	а	в	L	№ № листа
Пролет с одним		2	ОБАМ-4,5-6,0-1-С	5,9, 6,10	1,5	—	3000	4500	6000	-	3900	2100	6000+n	
			ОБАМ-4,5-6,0-2-С		1,6	—	3600							
			ОБАМ-4,5-6,0-3-С		1,7	—	4200							
					1,8	—	4800							
		2	ОБАМ-4,5-7,0-1-С	5,9, 6,10	—	—	—	4500	—	7000	3700	3300	7000+n	
			ОБАМ-4,5-7,0-2-С		—	—	—							
			ОБАМ-4,5-7,0-3-С		—	2,7	4200							
					—	2,8	4800							
		2	ОБАМ-6,0-7,5-1-С	5,9, 6,10	1,9	—	3000	6000	7500	—	5400	2100	7500+n	
			ОБАМ-6,0-7,5-2-С		1,10	—	3600							
			ОБАМ-6,0-7,5-3-С		1,11	—	4200							
					1,12	—	4800							
		2	ОБАМ-6,0-8,5-1-С	5,9, 6,10	—	—	—	6000	—	8500	5200	3300	8500+n	
			ОБАМ-6,0-8,5-2-С		—	—	—							
			ОБАМ-6,0-8,5-3-С		—	2,11	4200							
					—	2,12	4800							
		2	ОБАМ-7,5-9,0-1-С	5,9, 6,10	1,13	—	3000	7500	9000	—	6900	2100	9000+n	
			ОБАМ-7,5-9,0-2-С		1,14	—	3600							
			ОБАМ-7,5-9,0-3-С		1,15	—	4200							
					1,16	—	4800							
		2	ОБАМ-7,5-10,0-1-С	5,9, 6,10	—	—	—	7500	—	10000	6700	3300	10000+n	
			ОБАМ-7,5-10,0-2-С		—	—	—							
			ОБАМ-7,5-10,0-3-С		—	2,15	4200							
					—	2,16	4800							

Обозначение по конструктивным схемам Но- высота от рампы до поддерживающих конструкций навеса

Инв. № подл. | Подпись и дата | Взам. инв. №

25473-04 23

Формат А3

Наименов. пролета	Обозначение	Поз.	Марка	Констр схема	№ габаритн. схемы: авто навес	№ габаритн. схемы: ж.д. навес	Основные габаритные размеры, мм: Но	А	В: авто	В: ж.д.	а	в	L	№№ листа
Пролёт крайний правый		3	ОБАМ-4,5-6,0-1-П	5;9, 6;10	1,5	—	3000	4500	6000	—	3900	2100	6000 + n	
			ОБАМ-4,5-6,0-2-П		1,6	—	3600							
			ОБАМ-4,5-6,0-3-П		1,7	—	4200							
					1,8	—	4800							
		3	ОБАМ-4,5-7,0-1-П	5;9; 6;10	—	—	—	4500	—	7000	3700	3300	7000 + n	
			ОБАМ-4,5-7,0-2-П		—	—	—							
			ОБАМ-4,5-7,0-3-П		—	2,7	4200							
						2,8	4800							
		3	ОБАМ-6,0-7,5-1-П	5;9; 6;10	1,9	—	3000	6000	7500	—	5400	2100	7500 + n	
			ОБАМ-6,0-7,5-2-П		1,10	—	3600							
			ОБАМ-6,0-7,5-3-П		1,11	—	4200							
					1,12	—	4800							
		3	ОБАМ-6,0-8,5-1-П	5;9; 6;10	—	—	—	6000	—	8500	5200	3300	8500 + n	
			ОБАМ-6,0-8,5-2-П		—	—	—							
			ОБАМ-6,0-8,5-3-П		—	2,11	4200							
					—	2,12	4800							
		3	ОБАМ-7,5-9,0-1-П	5;9; 6;10	1,13	—	3000	7500	9000	—	6900	2100	9000 + n	
			ОБАМ-7,5-9,0-2-П		1,14	—	3600							
			ОБАМ-7,5-9,0-3-П		1,15	—	4200							
					1,16	—	4800							
		3	ОБАМ-7,5-10,0-1-П	5;9; 6;10	—	—	—	7500	—	10000	6700	3300	10000 + n	
			ОБАМ-7,5-10,0-2-П		—	—	—							
			ОБАМ-7,5-10,0-3-П		—	2,15	4200							
					—	2,16	4800							

Инв. № подл. | Подпись и дата | Взам. инв. №

Наименов. пролета	Обозначение	Поз.	Марка	Констр. схема	№ габаритн. схемы: авто навес	№ габаритн. схемы: ж.д. навес	Основные габаритные размеры, мм: Но	A	B: авто	B: ж.д.	a	b	L	№№ листа
Навес на температурный блок		D	ОБАМ-4,5-6,0-1-Т	5,9 , 6,10	1,5	—	3000	4500	6000	—	3900	2100	6000+n	
			ОБАМ-4,5-6,0-2-Т		1,6	—	3600							
			ОБАМ-4,5-6,0-3-Т		1,7	—	4200							
					1,8	—	4800							
		D	ОБАМ-4,5-7,0-1-Т	5,9 , 6,10	—	—	—	4500	—	7000	3700	3300	7000+n	
			ОБАМ-4,5-7,0-2-Т		—	—	—							
			ОБАМ-4,5-7,0-3-Т		—	2,7	4200							
					—	2,8	4800							
		D	ОБАМ-6,0-7,5-1-Т	5,9 , 6,10	1,9	—	3000	6000	7500	-	5400	2100	7500+n	
			ОБАМ-6,0-7,5 2-Т		1,10	—	3600							
			ОБАМ-6,0-7,5-3-Т		1,11	—	4200							
					1,12	—	4800							
		D	ОБАМ-6,0-8,5-1-Т	5,9 , 6,10	—	—	—	6000	—	8500	5200	3300	8500+n	
			ОБАМ-6,0-8,5-2-Т		—	—	—							
			ОБАМ-6,0-8,5-3-Т		—	2,11	4200							
					—	2,12	4800							
		D	ОБАМ-7,5-9,0-1-Т	5,9 , 6,10	1,13	—	3000	7500	9000	—	6900	2100	9000+n	
			ОБАМ-7,5-9,0-2-Т		1,14	—	3600							
			ОБАМ-7,5-9,0-3-Т		1,15	—	4200							
					1,16	—	4800							
		D	ОБАМ-7,5-10,0-1-Т	5,9 , 6,10	—	—	—	7500	—	10000	6700	3300	10000+n	
			ОБАМ-7,5-10,0-2-Т		—	—	—							
			ОБАМ-7,5-10,0-3-Т		—	2,15	4200							
					—	2,16	4800							

Взам. инв. № | Подпись и дата | Инв. № подл.

25473-04 25

Формат А3

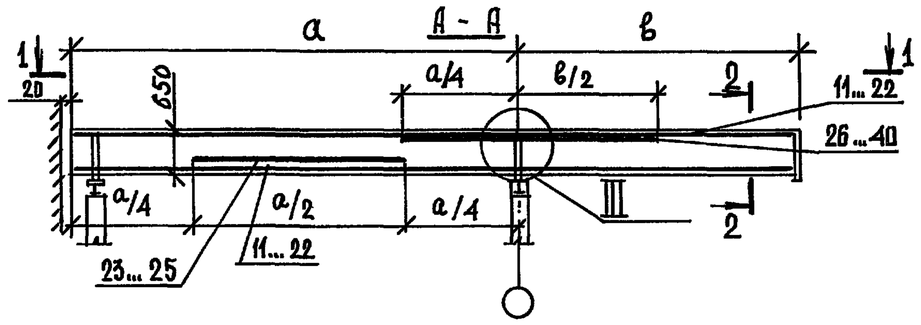

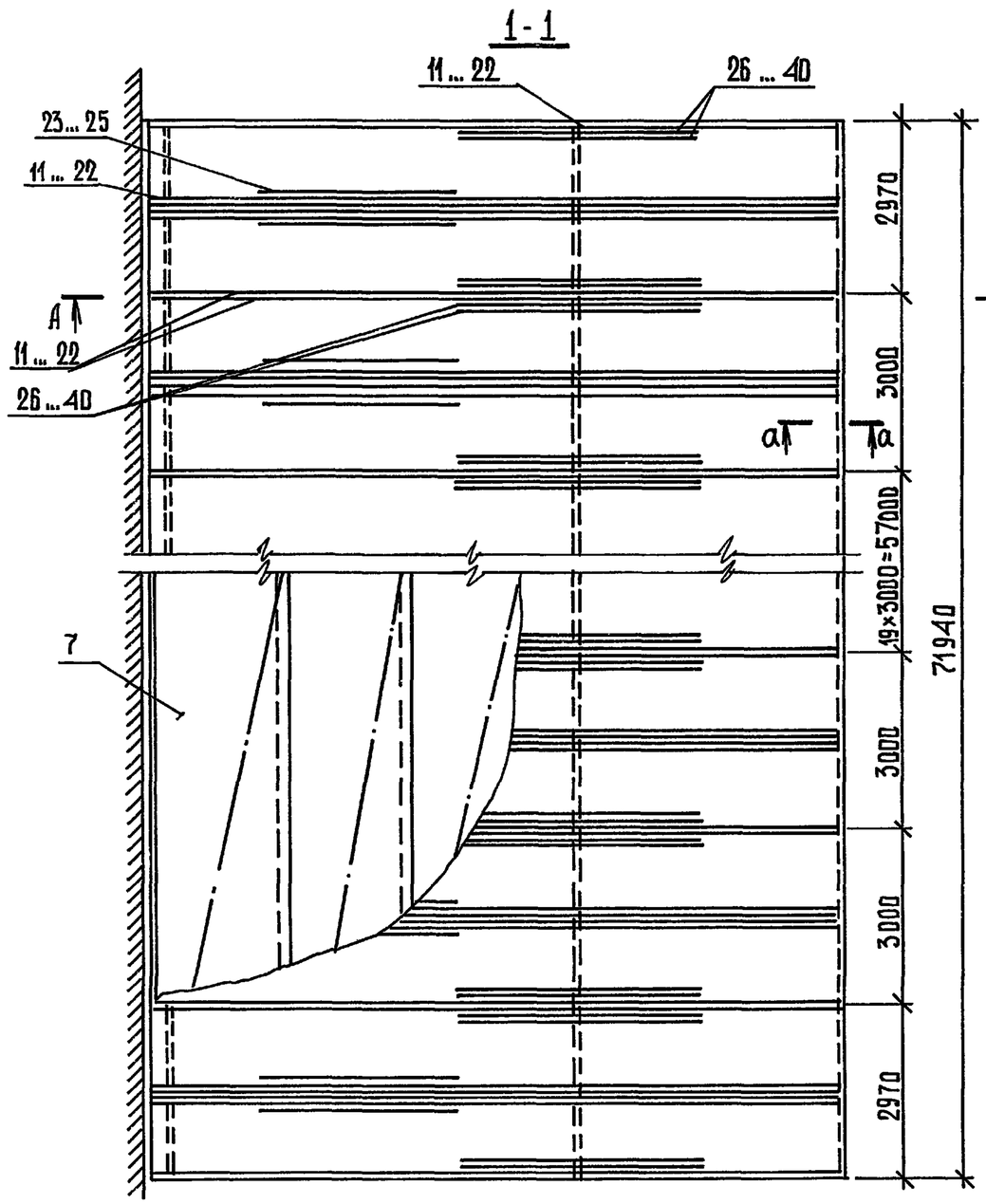

Армирование диафрагмы

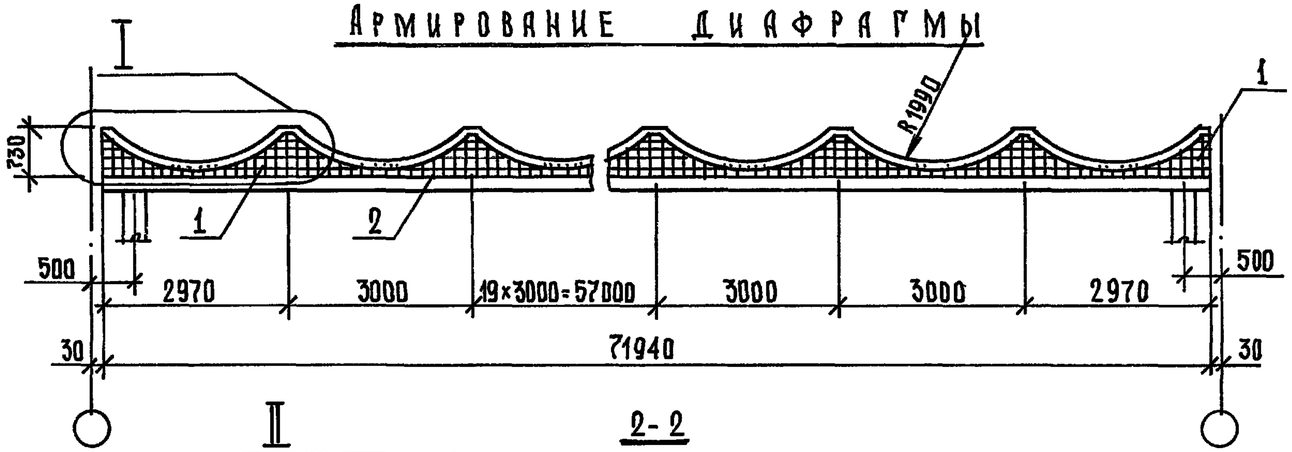

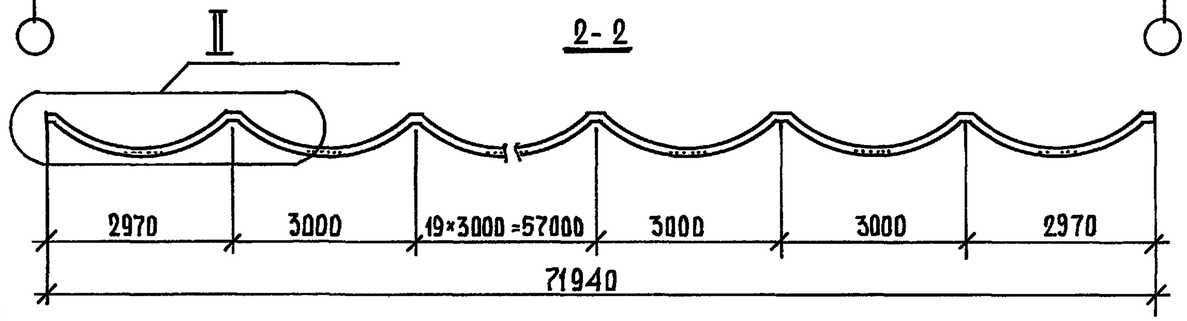

Схема расположения анкерных элементов по опорным балкам

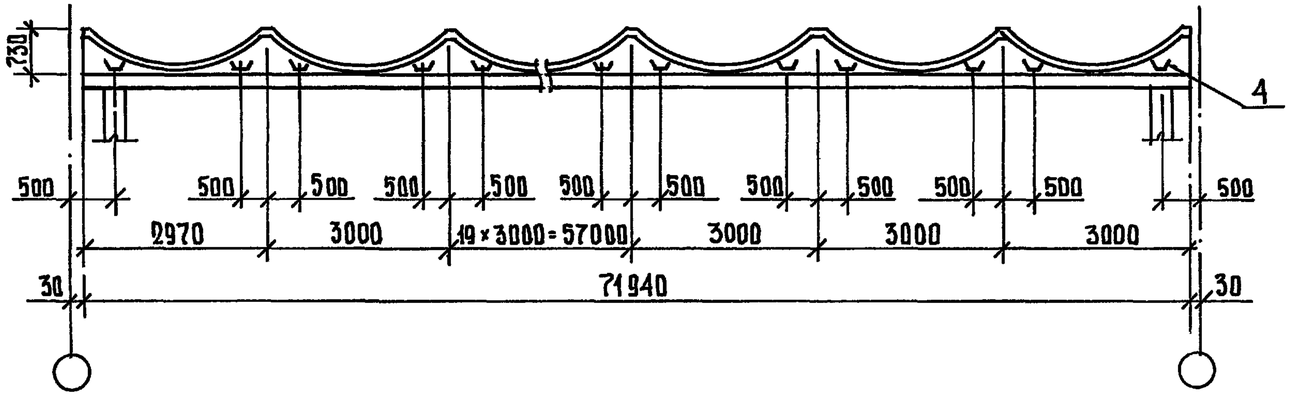

				3.019.1-3.3-Д8		
Рук.лаб.А	Шугаев			Схема армирования оболочек навесов. Сборочный чертеж. Средний пролет. (Конструктивная схема 5,6,9,10)	Стадия	Лист	Листов
Рук.темы	Хайдуков				Р	1	3
Разработ.	Сурикова				НИИЖБ		

Инв.№подл. | Подпись и дата | Взам.инв.№

25473-04 26

Формат А3

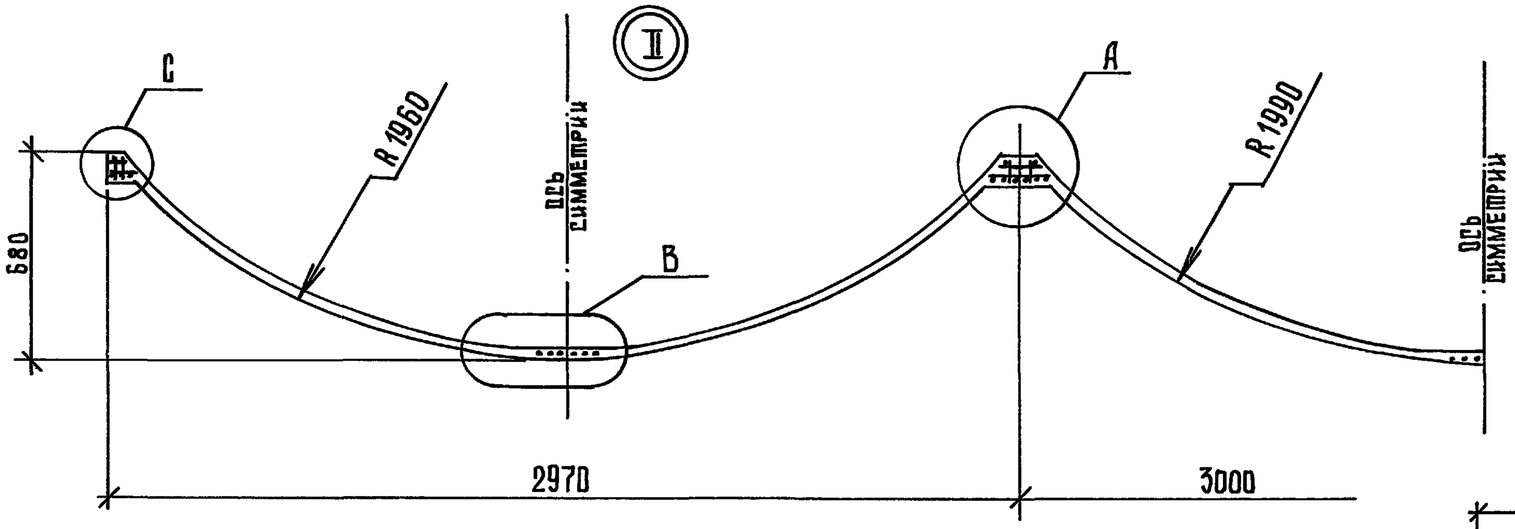

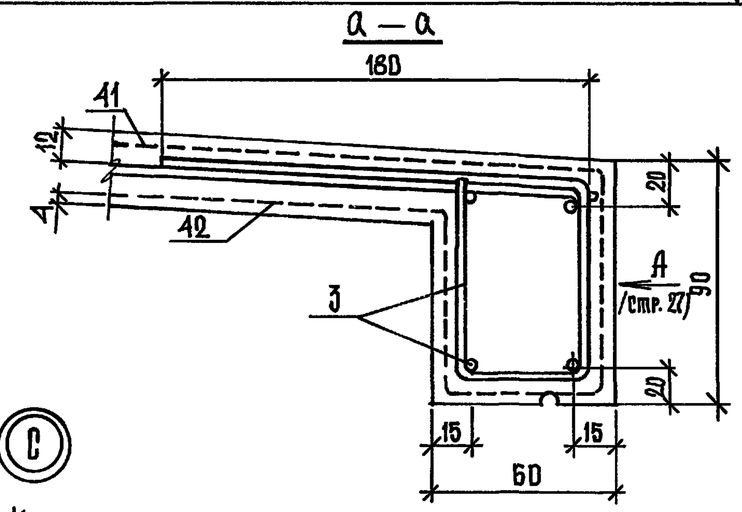

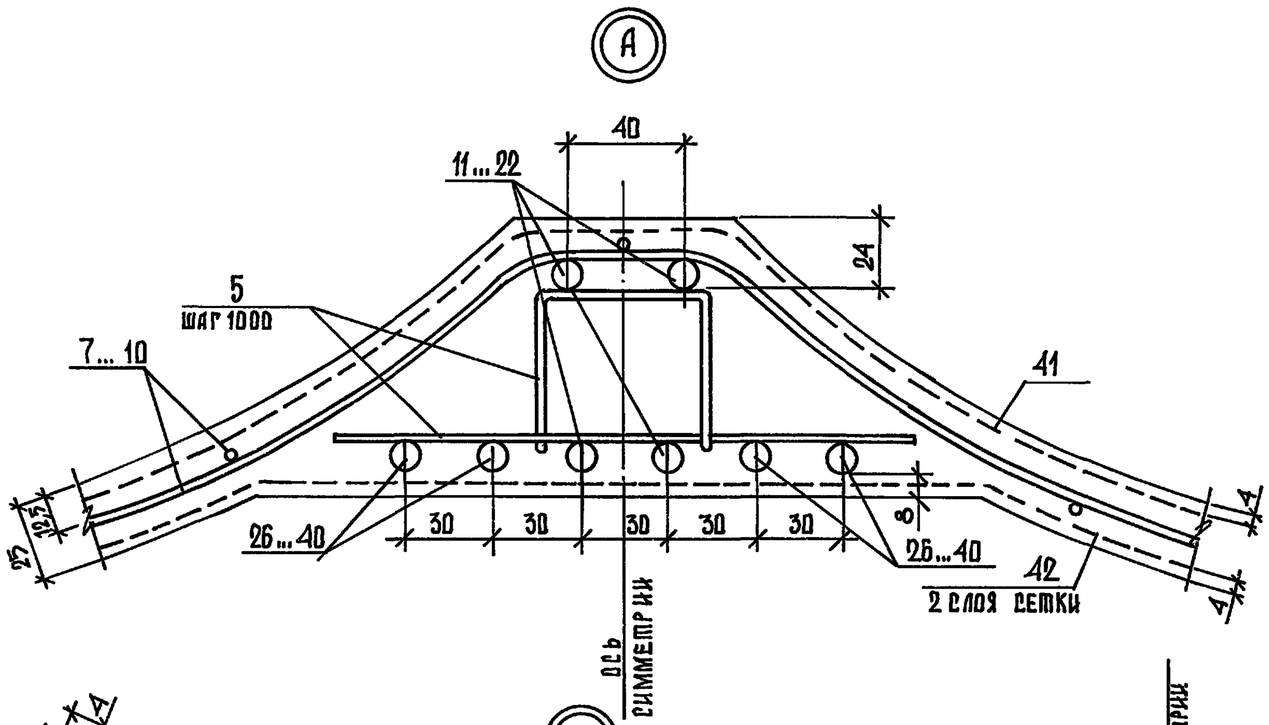

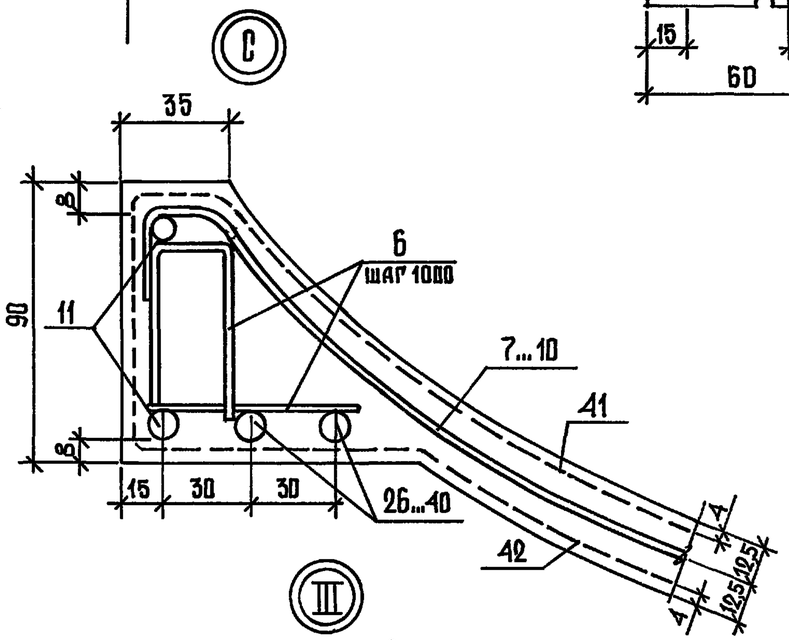

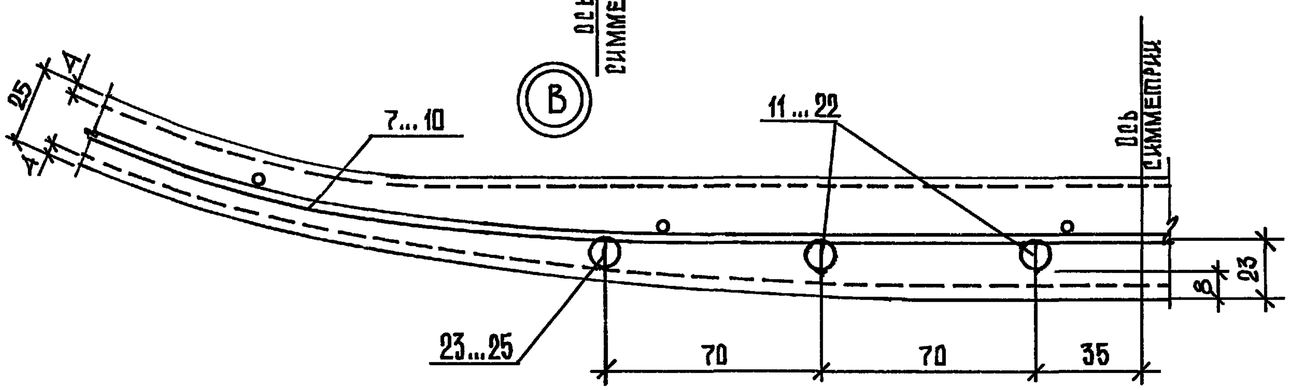

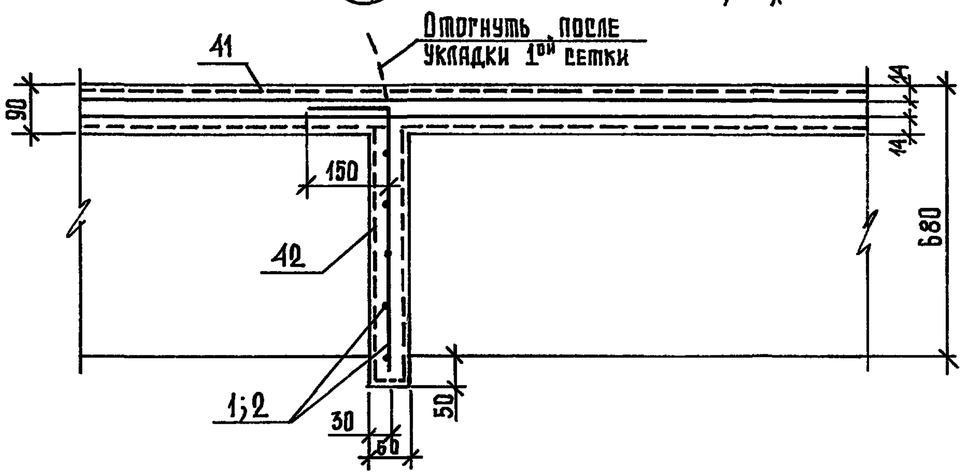

Инв. № подл.	Подпись и дата	Взам. инв. №

3.019.1-3.3-Д.8

Лист 2

25473-04 27

Формат А3

Армирование диафрагмы и узел I

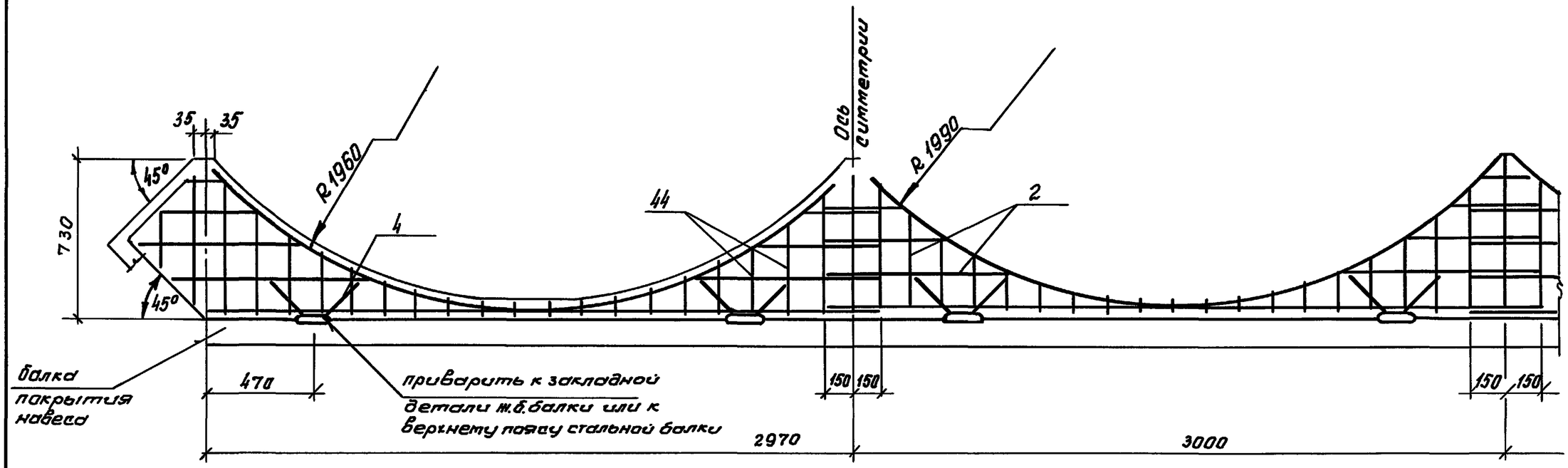

поз. 4

Армирование элемента карниза

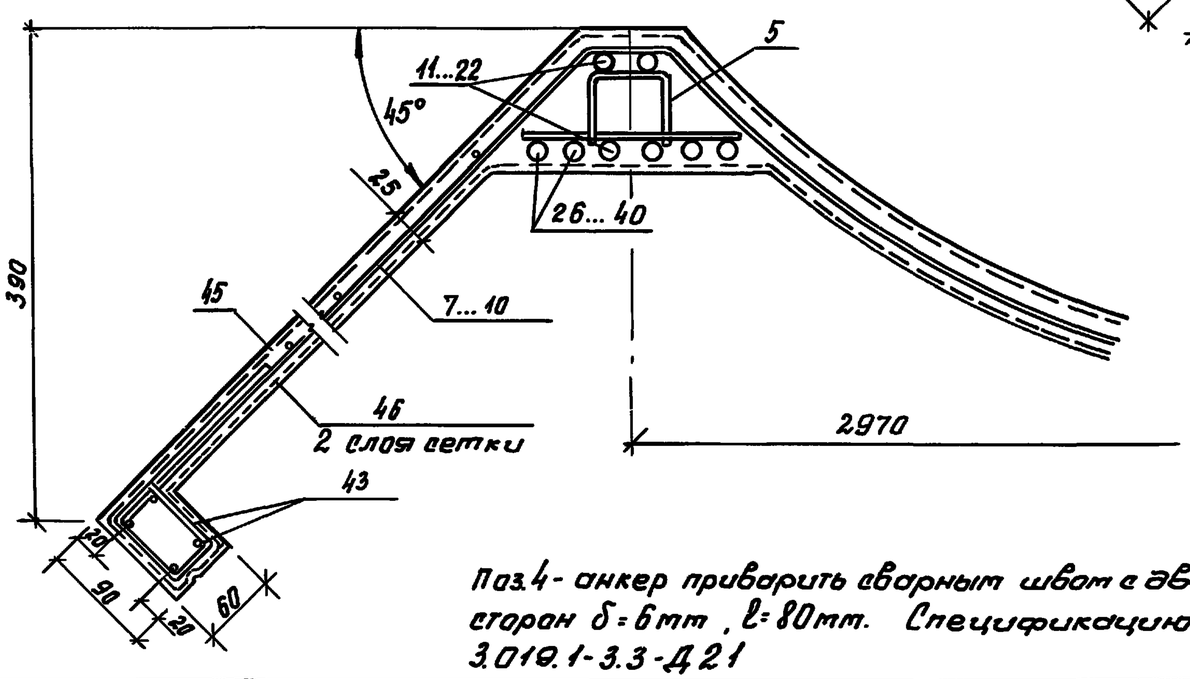

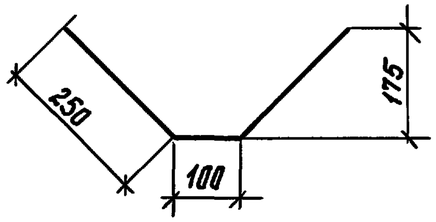

Вид А

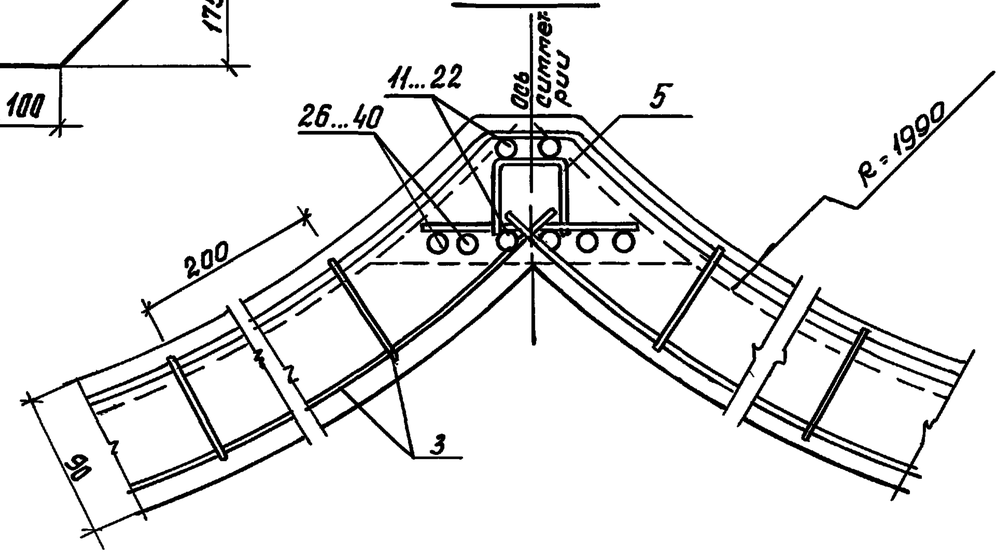

Поз. 4 - анкер приварить сварным швом с двух сторон $\delta = 6$ мм, $l = 80$ мм. Спецификацию см. 3.019.1-3.3-Д21

Инв. № подл.	Подпись и дата	Взам. инв. №

3.019.1-3.3-Д8	Лист 3

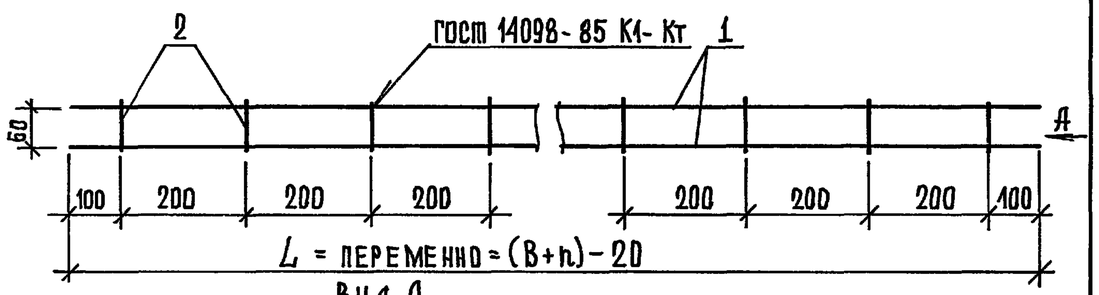

Вид А
(в согнутом виде)

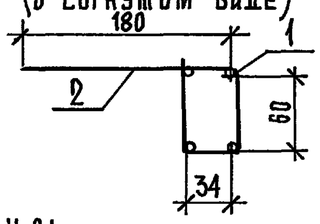

ПРИМЕЧАНИЯ:

1. В - см. 3.019.1-3.3-Д7
2. n - см. 3.019.1-3.3-Д2

Формат	Зона	Поз.	Обозначение	Наименование	Кол.	Масса, кг / Примечание
						Масса, кг: переменная
				Детали		
				Ф4 Вр-I ГОСТ 6727-80*		
Б4		1		L = ПЕРЕМЕННО	4	1п.м=0,098кг
Б4		2		L = 340	ПЕРЕМ	0,03кг

Взам. инв. № | Подпись и дата | Инв. № подл. 1

Рук.лаб.4	Шугаев		3.019.1-3.3-Д9
Рук.темы	Хайдуков		Каркас плоский Кр 2
Разработ.	Сурикова		Стадия: Р; Лист: ; Листов: 1
			НИИЖБ

Формат А4

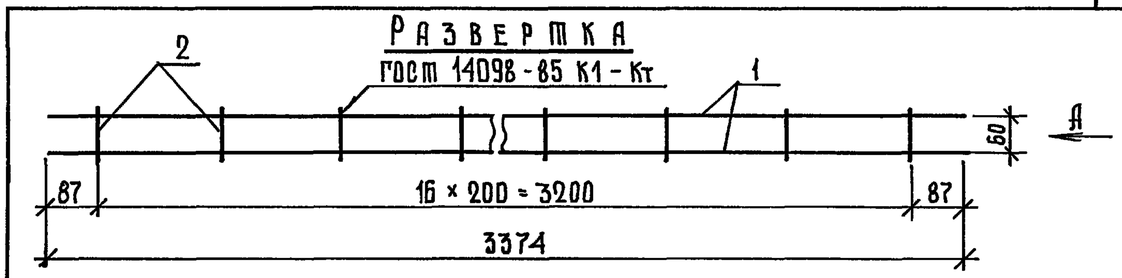

Вид А
(в согнутом виде)

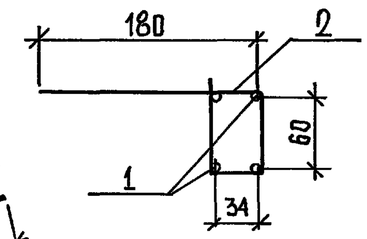

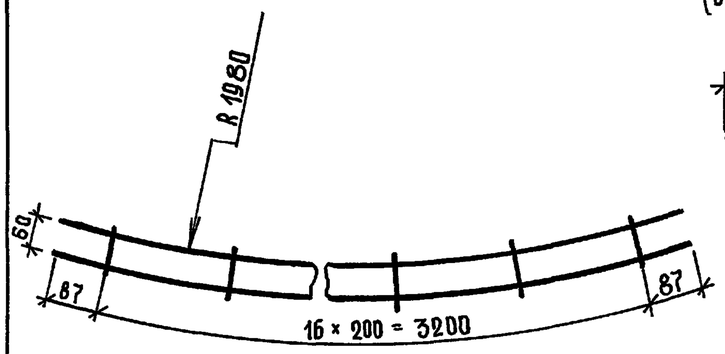

Формат	Зона	Поз.	Обозначение	Наименование	Кол.	Масса, кг / Примечание
						Масса, кг: 1,75
				Детали		
				Ф4 Вр-I ГОСТ 6727-80*		
Б4		1		L = 3374	4	0,33кг
Б4		2		L = 340	17	0,03кг

Взам. инв. № | Подпись и дата | Инв. № подл. 1

Рук.лаб.4	Шугаев		3.019.1-3.3-Д10
Рук.темы	Хайдуков		Каркас плоский Кр 1
Разработ.	Сурикова		Стадия: Р; Лист: ; Листов: 1
			НИИЖБ

Формат А4

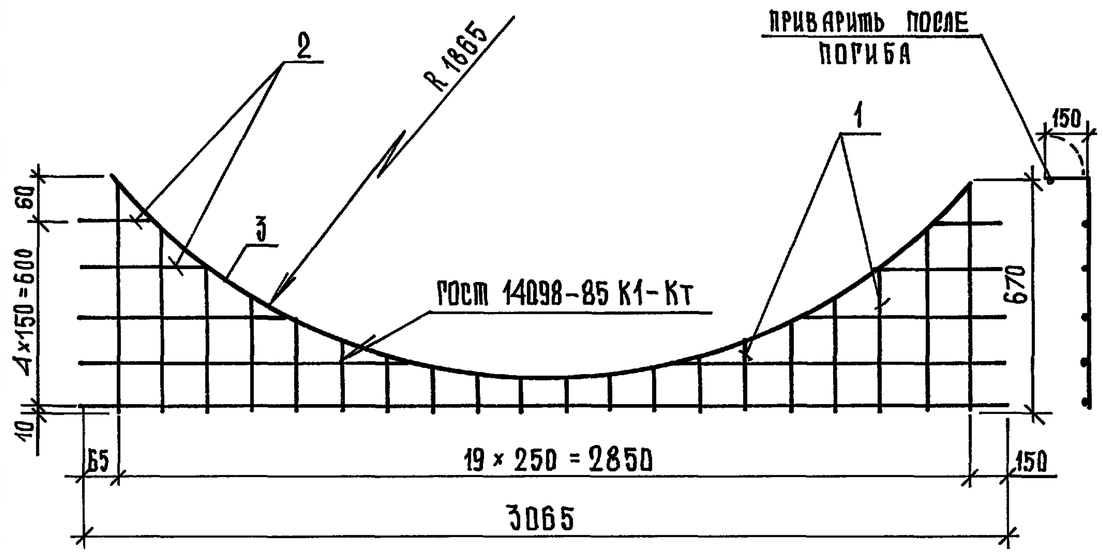

Масса, кг
4,49

Формат	Зона	Поз.	Обозначение	Наименование	Кол.	Примечание
				Детали		
				ФБА-III ГОСТ 5781-82*		
Б4		1		L ср = 475	20	0,11 кг
Б4		2		L ср = 900	9	0,2 кг
Б4		3		L = 3120	1	0,69 кг

Подпись и дата Взам. инв. №

Инв. № подл. 1

Рук. лаб. 4	Шугаев	
Рук. темы	Хайдуков	
Разработ.	Сурикова	

3.019.1-3.3-Д.11

Сетка арматурная С 1

Стадия	Лист	Листов
Р		1

НИИЖБ

Формат А4

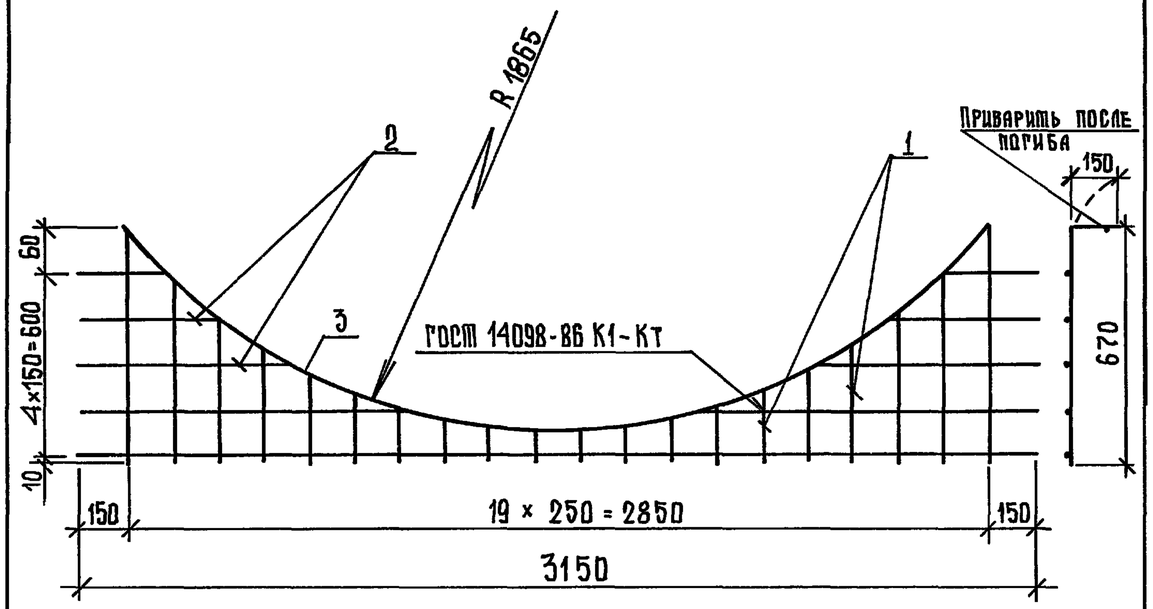

Масса, кг.
4,65

Формат	Зона	Поз.	Обозначение	Наименование	Кол.	Примечание
				Детали		
				ФБА-III ГОСТ 5781-82*		
Б4		1		L ср = 475	20	0,11 кг
Б4		2		L ср = 935	9	0,21 кг.
Б4		3		L = 3120	1	0,69 кг

Подпись и дата Взам. инв. №

Инв. № подл.

Рук. лаб. 4	Шугаев	
Рук. темы	Хайдуков	
Разработ.	Сурикова	

3.019.1-3.3-Д.12

Сетка арматурная С 2

Стадия	Лист	Листов
Р		1

НИИЖБ

25473-04 30

Формат А4

Схема расположения сеток С3, С4, С6

Схема прогиба сеток С3, С4, С6

Поз.	Обозначение	Марка	Наименование	Кол.	Размеры, мм ℓ	Размеры, мм c	Площадь, м² 1шт.	Площадь, м² Всего	Масса, кг 1шт.	Масса, кг Всего
7	-01...03	ОБАм-4,5-6,0-1-С ОБАм-4,5-6,0-2-С ОБАм-4,5-6,0-3-С	Сетка С3 5Ср $\frac{5Вр I-150}{5Вр I-150}$ 2300× ×9000	3	2300	150	184	552	405	1215
8	-04...06	ОБАм-4,5-7,0-1-С ОБАм-4,5-7,0-2-С ОБАм-4,5-7,0-3-С	Сетка С4 5Ср $\frac{5Вр I-150}{5Вр I-150}$ 2500× ×9000	3	2500	150	200	600	440	1320
10	-07...09	ОБАм-6,0-7,5-1-С ОБАм-6,0-7,5-2-С ОБАм-6,0-7,5-3-С	Сетка С6 5Ср $\frac{5Вр I-150}{5Вр I-150}$ 2900× ×9000	3	2900	205	232	696	510	1530

1-1 /повернуто/

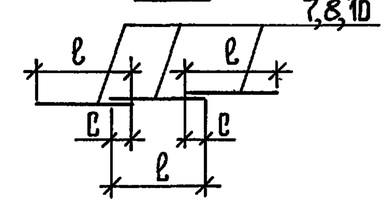

2-2

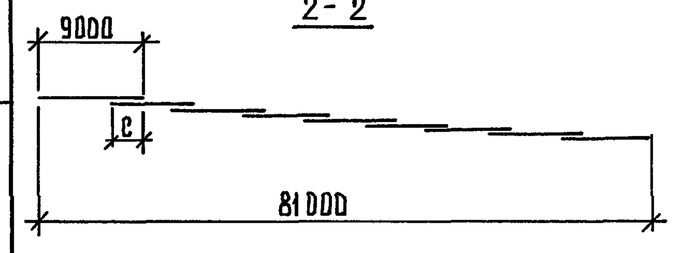

Сетки арматурные сварные для ж.б. конструкций и изделий по ГОСТ 23279-85, L=9000

Рук. лаб. А	Шугаев	
Рук. темы	Хайдуков	
Разработ.	Сурикова	

3.019.1-3.3-Д13

Схема расположения сеток С3, С4, С6

Стадия	Лист	Листов
Р		1

НИИЖБ

Инв. № подл. | Подпись и дата | Взам. инв. №

Формат А3

Схема расположения сеток С3, С4, С5

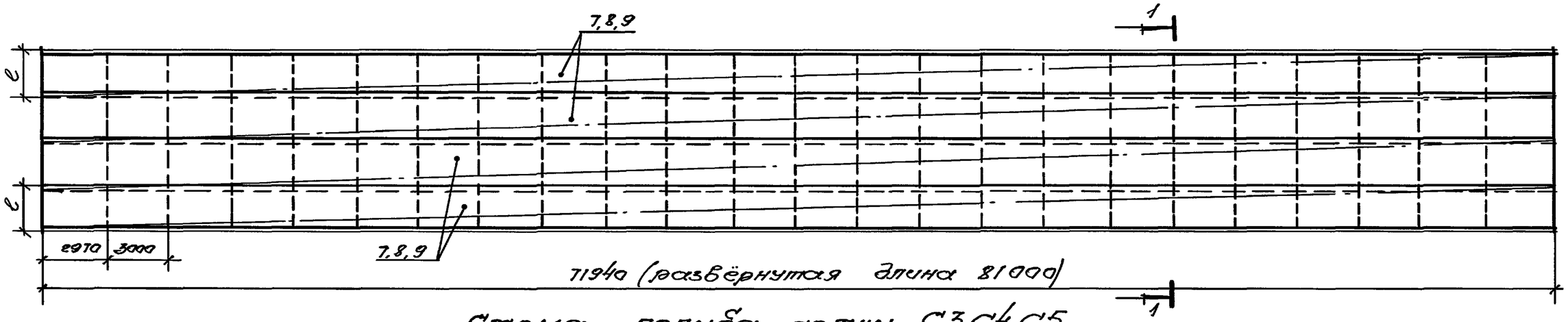

Схема погиба сетки С3, С4, С5.

Поз.	Обозначение	Марка	Наименование	Кол.	Размеры, мм e	Размеры, мм C	Площадь, м² 1 шт.	Площадь, м² Всего	Масса, кг 1 шт.	Масса, кг Всего
7	10...12	ОБАМ-6,0-8,5-1-С ОБАМ-6,0-8,5-2-С ОБАМ-6,0-8,5-3-С	Сетка С3 5Ср $\frac{5ВрI-150}{5ВрI-150}$ 2300 ×9000	4	2300	150	184	736	405	1620
8	13...15	ОБАМ-7,5-9,0-1-С ОБАМ-7,5-9,0-2-С ОБАМ-7,5-9,0-3-С	Сетка С4 5Ср $\frac{5ВрI-150}{5ВрI-150}$ 2500 ×9000	4	2500	165	200	800	440	1760
9	16...18	ОБАМ-7,5-10,0-1-С ОБАМ-7,5-10,0-2-С ОБАМ-7,5-10,0-3-С	Сетка С5 5Ср $\frac{5ВрI-150}{5ВрI-150}$ 2800 ×9000	4	2800	200	224	896	493	1972

I-I (повёрнуто)

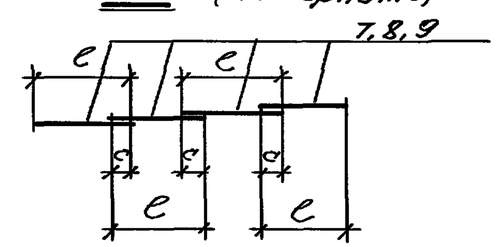

Сетки арматурные сварные для жел. бетонных конструкций и изделий по ГОСТ 23279-85, L=9000

Рук.маст.	Шугаева		
Рук.темы	Хайдукова		
Разраб.	Сурикова		

3.019.1-3.3-Д14

Схема расположения сеток С3, С4, С5

Стадия	Лист	Листов
Р		1

НИИЖБ

Взам.инв.№ | Подпись и дата | Инв.№подл.

Копировал: 25473-04 32 формат А3

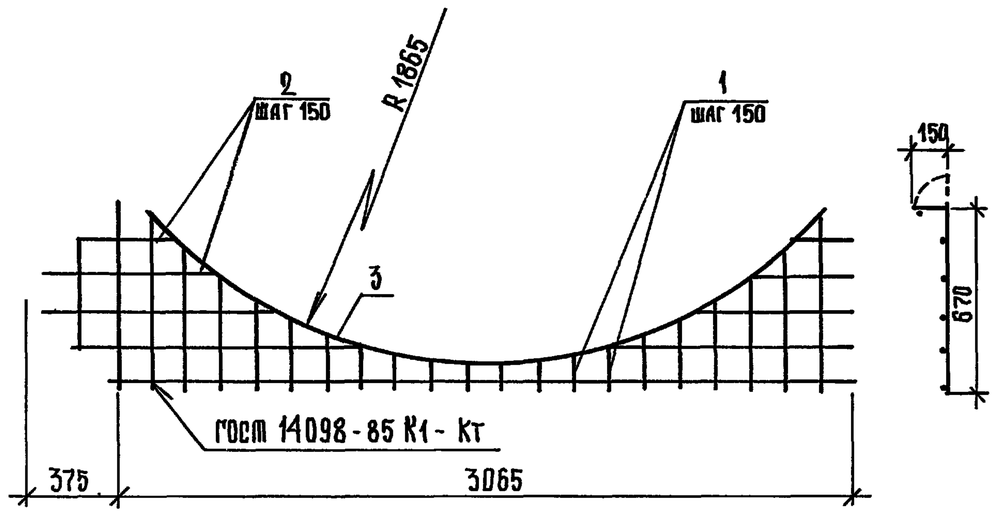

Масса, кг: 4,78

Формат	Зона	Поз.	Обозначение	Наименование	Кол.	Примечание
				Детали		
				ФБА-III ГОСТ 5781-82*		
Б4		1		Lср = 475	22	0,1 кг
Б4		2		Lср = 965	9	0,21 кг
Б4		3		L = 3120	1	0,69 кг

Инв. № подл. | Подпись и дата | Взам. инв. №

Рук. лаб. 4	Шугаев		
Рук. темы	Хайдуков		
Разработ.	Сурикова		

3.019.1-3.3-Д15

Сетка арматурная С 7

Стадия	Лист	Листов
Р		1

НИИЖБ

Формат А4

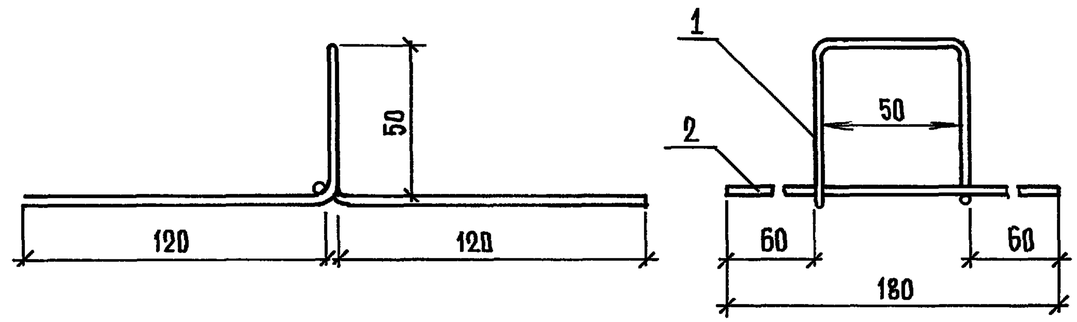

Масса, кг: 0,11

Формат	Зона	Поз.	Обозначение	Наименование	Кол.	Примечание
				Детали		
				ФБА-I ГОСТ 5781-82*		
Б4		1		L = 340	1	0,07 кг
Б4		2		L = 180	1	0,04 кг

Инв. № подл. | Подпись и дата | Взам. инв. №

Рук. лаб. 4	Шугаев		
Рук. темы	Хайдуков		
Разработ.	Сурикова		

3.019.1-3.3-Д16

Элемент арматурный П 1

Стадия	Лист	Листов
Р		1

НИИЖБ

Формат А4

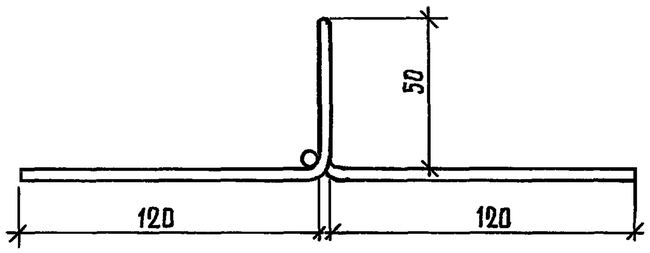

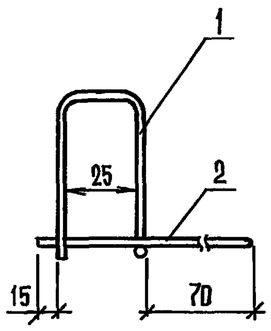

Формат	Зона	Поз.	Обозначение	Наименование	Кол.	Масса, кг / Примечание
						0,09
				Детали		
				ФбА-I ГОСТ 5781-82*		
Б4		1		L = 340	1	0,07 кг
Б4		2		L = 115	1	0,02 кг

Рук. лаб.	Шураев	
Рук. темы	Хайдуков	
Разработ.	Сурикова	

3.019.1-3.3-Д.17

Элемент арматурный П 2

Стадия	Лист	Листов
Р		1

НИИЖБ

Инв. № подл. | Подпись и дата | Взам. инв. №

25473-04 34

Формат А3

Армирование подбетонки

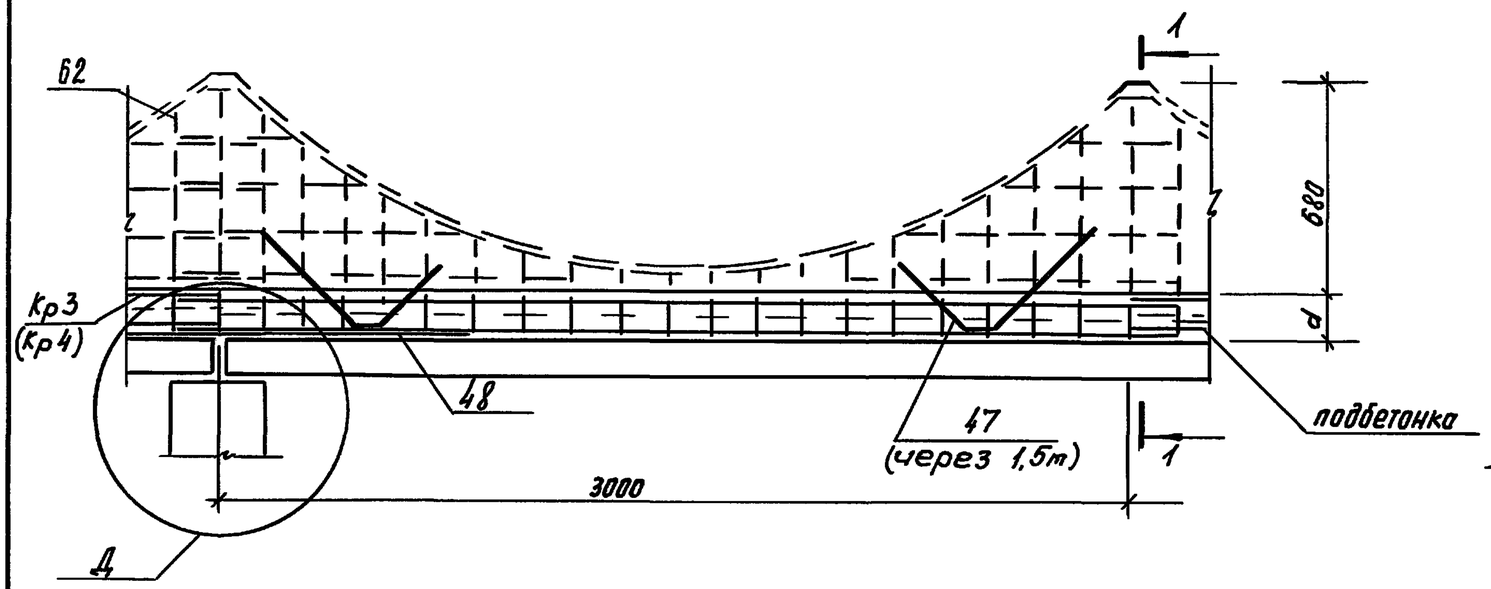

1 - 1

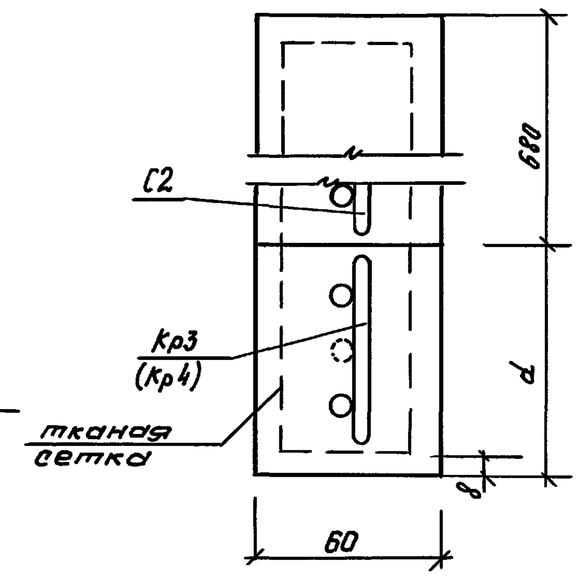

Узел „Д"

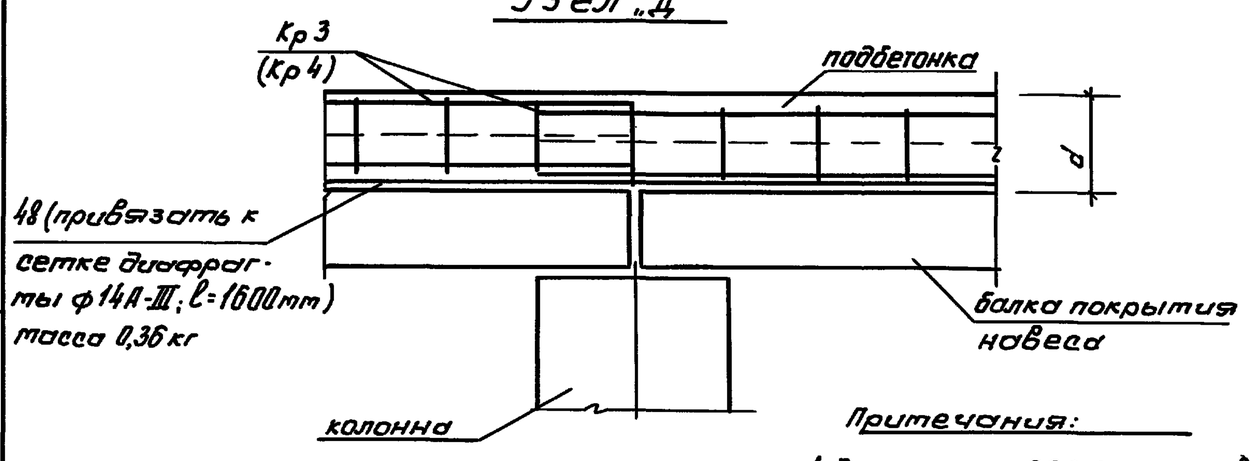

Поз. 47

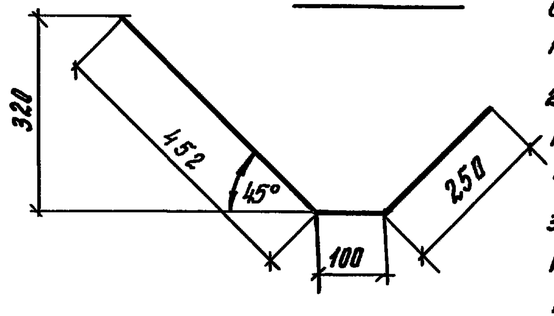

Расчетная схема	№	a, мм	d, мм	Примечание
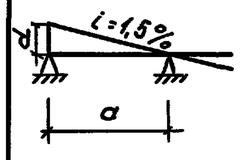	1	3700	55	для конструктивных схем 5,6,9,10
	2	3900	58	
	3	5200	78	
	4	5400	81	
	5	6700	100	
	6	6900	103	
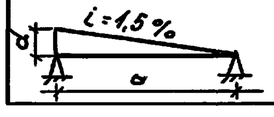	1	9600	144	для конструктивных схем 14,16
	2	11100	166	
	3	12600	189	

Примечания:

1. для констр. сх. 5,6,9,10 количество стержней поз. 48 равно 10 шт.; количество каркасов Кр3 - 24 шт.
2. для конструктивной схемы 14,16 кол-во стержней поз. 48 равно 22 шт., кол-во каркасов Кр4 - 24 шт.
3. длина заготовки поз. 47 L=802 мм; ф 12 А-III ГОСТ 5781-82*, масса - 0,72 кг.

Рук.лаб.4	Шугаев		
Рук.темы	Хайдуков		
Разраб.	Сурикова		

3.019.1-3.3-Д18

Армирование подбетонки (конструктивная схема 5,6,9,10,14,16)

Стадия	Лист	Листов
Р		1

НИИЖБ

Взам.инв.№ | Подпись и дата | Инв.№подл.

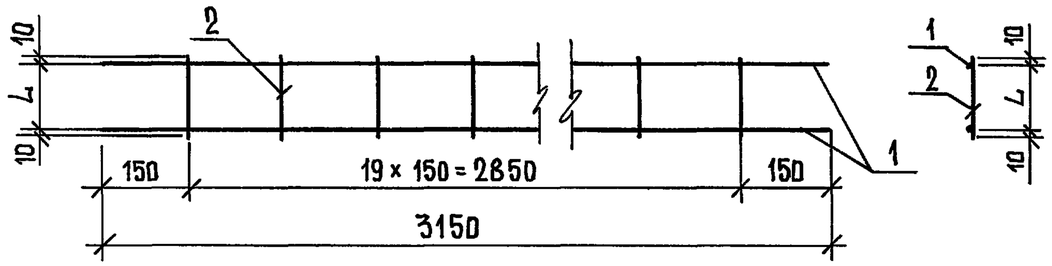

L, мм	Масса, кг
38	1,6
50	1,6
76	1,8
80	1,8
106	2,0
110	2,0

Формат	Зона	Поз.	Обозначение	Наименование	Кол.	Примечание
				Детали		
				ФБА-III ГОСТ 5781-82*		
БА		1		L = 3150	2	0,7 кг
БА		2		L = см. таблицу	20	

Взам. инв. № | Подпись и дата | Инв. № подл.

Рук. лаб. 4	Шугаев		3.019.1 - 3.3 - Д19	
Рук. темы	Хайдуков		Каркас плоский Кр 3	Стадия: Р; Лист: ; Листов: 1
Разработ.	Сурикова			НИИЖБ

Формат А4

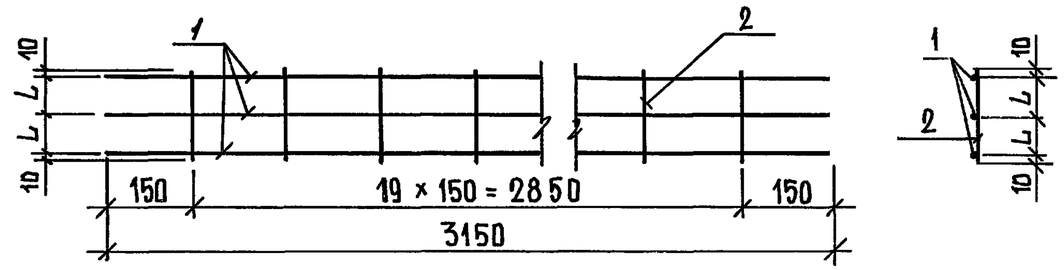

L, мм	Масса, кг
82	1,5
97	1,7
112	1,7

Формат	Зона	Поз.	Обозначение	Наименование	Кол.	Примечание
				Детали		
				ФБА-III ГОСТ 5781-82*		
БА		1		L = 3150	3	0,7 кг
БА		2		L = см. таблицу	20	

Взам. инв. № | Подпись и дата | Инв. № подл.

Рук. лаб. 4	Шугаев		3.019.1 - 3.3 - Д20	
Рук. темы	Хайдуков		Каркас плоский Кр 4	Стадия: Р; Лист: ; Листов: 1
Разработ.	Сурикова			НИИЖБ

25473-04 36

Формат А4

Спецификация к ОБАт...

Формат	Зона	Поз.	Обозначение	Наименование	Количество на исполнение ОБАт-4,5-6,0-1	ОБАт-4,5-6,0-2	ОБАт-4,5-6,0-3	ОБАт-4,5-7,0-1	ОБАт-4,5-7,0-2	ОБАт-4,5-7,0-3	Примечание
				Постоянные данные для исполнений:							
				Сборочные единицы							
А4		1	3.019.1-3.3-Д11	Сетка арматурная С1	4	4	4	4	4	4	
А4		2	-Д12	Сетка арматурная С2	44	44	44	44	44	44	
А4		3	-Д10	Каркас плоский Кр1	24	24	24	24	24	24	
				Детали							
А4		4		ф12А-III ГОСТ 5781-82* ℓ=600	96	96	96	96	96	96	0,57кг
				Переменные данные для исполнений:							
				Сборочные единицы							
А4		5	3.019.1-3.3-Д16	Элемент арматурный П1	115	115	115	138	138	138	
А4		6	-Д17	Элемент арматурный П2	10	10	10	12	12	12	
А4		7	-Д13	Сетка арматурная С3	27	27	27	—	—	—	
А4		8	-Д13	Сетка арматурная С4	—	—	—	27	27	27	
				Детали							
Б4		11		ф10А-III ГОСТ 5781-82* ℓ=6110...6360	192	192	96	—	—	—	
Б4		12		ф12А-III ГОСТ 5781-82* ℓ=6110...6360	—	—	96	—	—	—	
Б4		13		ф10А-III ГОСТ 5781-82* ℓ=7110...7360	—	—	—	192	192	96	
Б4		14		ф12А-III ГОСТ 5781-82* ℓ=7110...7360	—	—	—	—	—	96	
Б4		26		ф10А-III ГОСТ 5781-82* ℓ=2065	96	—	—	—	—	—	1,3кг
Б4		27		ф16А-III ГОСТ 5781-82* ℓ=2065	—	96	—	—	—	—	3,3кг
Б4		28		ф18А-III ГОСТ 5781-82* ℓ=2065	—	—	96	—	—	—	4,1кг
Б4		29		ф10А-III ГОСТ 5781-82* ℓ=2565	—	—	—	96	—	—	1,6кг
Б4		30		ф16А-III ГОСТ 5781-82* ℓ=2565	—	—	—	—	96	—	4,1кг
Б4		31		ф18А-III ГОСТ 5781-82 ℓ=2565	—	—	—	—	—	96	5,1кг

Инв. №подл. | Подпись и дата | Взам. инв. №

Рук.лаб.	Шугаев		3.019.1-3.3-Д21
Рук.темы	Хайдуков		Спецификация к ОБАм -...-...-Л,С,П,Т (конструктивная схема 5,6,9,10)
Разраб.	Курикова		Стадия: Р; Лист: 1; Листов: 7
			НИИЖБ

Спецификация к ОБАт...

Формат	Зона	Поз.	Обозначение	Наименование	Количество на исполнение																		Примечание
					ОБАт-4,5-6,0-1			ОБАт-4,5-6,0-2			ОБАт-4,5-6,0-3			ОБАт-4,5-7,0-1			ОБАт-4,5-7,0-2			ОБАт-4,5-7,0-3			
54		23		ф10А-III ГОСТ 5781-82* ℓ=1920		–			–			48			–			–			48		1,2 кг
				Сборочные единицы																			
		41		Сетка 2-10-1.0 НУ ГОСТ 3826-82 (в=2м)		576 м²			576 м²			576 м²			672 м²			672 м²			672 м²		
		42		Сетка 2-7-0,7 НУ ГОСТ 3826-82 (в=2м 2 слоя)		1152 м²			1152 м²			1152 м²			1344 м²			1344 м²			1344 м²		
				Материалы																			
				Бетон класса В30		16,7...	17,2		16,7...	17,2		16,7...	17,2		18,7...	19,2		18,7...	19,2		18,7...	19,2	м³

Инв.№ подл. | Подпись и дата | Взам.инв.№

Спецификация к ОБАт...

Формат	Зона	Поз.	Обозначение	Наименование	Количество на исполнение																		Примечание
					ОБАт-6,0-7,5-1			ОБАт-6,0-7,5-2			ОБАт-6,0-7,5-3			ОБАт-6,0-8,5-1			ОБАт-6,0-8,5-2			ОБАт-6,0-8,5-3			
				Постоянные данные для исполнений:																			
				Сборочные единицы																			
А4		1	3.019.1-3.3 - Д 11	Сетка арматурная С1		4			4			4			4			4			4		
А4		2	- Д 12	Сетка арматурная С2		44			44			44			44			44			44		
А4		3	- Д 10	Каркас плоский Кр1		24			24			24			24			24			24		
				Детали																			
А4		4		Ф 12 А-III ГОСТ 5781-82* ℓ = 600		96			96			96			96			96			96		0,57 кг
				Переменные данные для исполнений:																			
				Сборочные единицы																			
А4		5	- Д 16	Элемент арматурный П1		161			161			161			184			184			184		
А4		6	- Д 17	Элемент арматурный П2		14			14			14			16			16			16		
А4		10	- Д 13	Сетка арматурная С6		27			27			27			–			–			–		
А4		7	- Д 13	Сетка арматурная С3		–			–			–			36			36			36		
				Детали																			
БЧ		15		Ф 10 А-III ГОСТ 5781-82* ℓ = 7610...7860		192			192			96			–			–			–		
БЧ		16		Ф 12 А-III ГОСТ 5781-82* ℓ = 7610...7860		–			–			96			–			–			–		
БЧ		17		Ф 10 А-III ГОСТ 5781-82* ℓ = 8610...8860		–			–			–			192			192			96		
БЧ		18		Ф 12 А-III ГОСТ 5781-82* ℓ = 8610...8860		–			–			–			–			–			96		
БЧ		24		Ф 10 А-III ГОСТ 5781-82* ℓ = 2670		48			48			48			48			48			48		1,6 кг
БЧ		32		Ф 10 А-III ГОСТ 5781-82* ℓ = 2440		96			–			–			–			–			–		1,5 кг
БЧ		33		Ф 16 А-III ГОСТ 5781-82* ℓ = 2440		–			96			–			–			–			–		3,9 кг
БЧ		34		Ф 18 А-III ГОСТ 5781-82* ℓ = 2440		–			–			96			–			–			–		4,9 кг

Инв. № подл. | Подпись и дата | Взам. инв. №

Спецификация к ОБАМ...

Формат	Зона	Позиц.	Обозначение	Наименование	Количество на исполнение																		Примечание
					ОБАМ-6,0-7,5-1			ОБАМ-6,0-7,5-2			ОБАМ-6,0-7,5-3			ОБАМ-6,0-8,5-1			ОБАМ-6,0-8,5-2			ОБАМ-6,0-8,5-3			
Б4		35		ф10 А-III ГОСТ 5781-82* ℓ=2940		—			—			—			96			—			—		1,8кг
Б4		36		ф16А-III ГОСТ 5781-82* ℓ=2940		—			—			—			—			96					4,6кг
Б4		37		ф18А-III ГОСТ 5781-82* ℓ=2940		—			—			—			—			—			96		5,9кг
				Сборочные единицы																			
		41		Сетка 2-10-0																			
				НУ ГОСТ 3826-82 (в=2,0м)		720 м²			720 м²			720 м²			816 м²			816 м²			816 м²		
		42		Сетка 2-7-0,7																			
				НУ ГОСТ 3826-82 (в=2,0м, 2 слоя)		1440 м²			1440 м²			1440 м²			1632 м²			1632 м²			1632 м²		
				Материалы																			
				Бетон класса В30	19,6...20,8			19,6...20,8			19,6...20,8			21,5...22,7			21,5...22,7			21,5...22,7			м³

Инв.№ подл. | Подпись и дата | Взам. инв.№

Спецификация к ОБАм...

Формат	Зона	Позиц.	Обозначение	Наименование	Количество на исполнение ОБАм-7,5-9,0-1	ОБАм-7,5-9,0-2	ОБАм-7,5-9,0-3	ОБАм-7,5-10,0-1	ОБАм-7,5-10,0-2	ОБАм-7,5-10,0-3	Примечание
				Постоянные данные для исполнений:							
				Сборочные единицы							
А4		1	3.019.1-3.3 -Д 11	Сетка арматурная С1	4	4	4	4	4	4	
А4		2	-Д 12	Сетка арматурная С2	44	44	44	44	44	44	
А4		3	-Д 10	Каркас плоский Кр 1	24	24	24	24	24	24	
				Детали.							
А4		4		ф12 А-III ГОСТ 5781-82* ℓ=600	96	96	96	96	96	96	0,57 кг
				Переменные данные для исполнений:							
				Сборочные единицы							
А4		5	-Д 16	Элемент арматурный П1	192	192	192	207	207	207	
А4		6	-Д 17	Элемент арматурный П2	16	16	16	18	18	18	
А4		8	-Д 13	Сетка арматурная С4	36	36	36	—	—	—	
А4		9	-Д 14	Сетка арматурная С5	—	—	—	36	36	36	
				Детали.							
Б4		19		ф10 А-III ГОСТ 5781-82* ℓ=9110...9360	192	192	96	—	—	—	
Б4		20		ф12 А-III ГОСТ 5781-82* ℓ=9110...9360	—	—	96	—	—	—	
Б4		21		ф10 А-III ГОСТ 5781-82* ℓ=9110...9360	—	—	—	192	192	96	
Б4		22		ф12 А-III ГОСТ 57-81-82* ℓ=10110...10360	—	—	—	—	—	96	
Б4		25		ф10 А-III ГОСТ 57-81-82* ℓ=3460	48	48	48	48	48	48	2,1 кг

Инв. № подл. | Подпись и дата | Взам. инв. №

Спецификация к ОБАМ...

Формат	Зона	Позиц.	Обозначение	Наименование	Количество на исполнение															Примечание
					ОБАМ-7,5-9,0-1			ОБАМ-7,5-9,0-2			ОБАМ-7,5-9,0-3			ОБАМ-7,5-10,0-1			ОБАМ-7,5-10,0-2			ОБАМ-7,5-10,0-3			
54		38		ф10А-III ГОСТ 5781-82* ℓ=2815		96			—			—			96			—			—		1,7 кг
54		39		ф16А-III ГОСТ 5781-82* ℓ=2815		—			96			—			—			96			—		4,4 кг
54		40		ф18А-III ГОСТ 5781-82* ℓ=2815		—			—			96			—			—			96		5,6 кг
				Сборочные единицы																		
		41		Сетка 2-10-1,0																		
				НУ ГОСТ 3826-82 (б=2,0 мм)		840 м²			840 м²			840 м²			936 м²			936 м²			936 м²		
		42		Сетка 2-7-0,7																		
				НУ ГОСТ 3826-82 (б=2,0 мм, 2 слоя)		1680 м²			1680 м²			1680 м²			1872 м²			1872 м²			1872 м²		
				Материалы																		
				Бетон класса В30		23,7...24,9			23,7...24,9			23,7...24,9			24,6...25,8			24,6...25,8			24,6...25,8		м³

Инв. № подл.	Подпись и дата	Взам. инв. №

Спецификация к ОбАт... для элемента карниза

Формат	Зона	Поз.	Обозначение	Наименование	Количество на исполнение																		Примечание
					ОбАт-4,5-6,0-1			ОбАт-4,5-7,0-1			ОбАт-6,0-7,5-1			ОбАт-6,0-8,5-1			ОбАт-7,5-9,0-1			ОбАт-7,5-10-1			
				Сборочные единицы	ОбАт-4,5-6,0-2			ОбАт-4,5-7,0-2			ОбАт-6,0-7,5-2			ОбАт-6,0-8,5-2			ОбАт-7,5-9,0-2			ОбАт-7,5-10-2			
					ОбАт-4,5-6,0-3			ОбАт-4,5-7,0-3			ОбАт-6,0-7,5-3			ОбАт-6,0-8,5-3			ОбАт-7,5-9,0-3			ОбАт-7,5-10-3			
А4		5	3.019.1-3.3 - Д16	Элемент арматурный П1		5			6			6			7			8			9		
А4		43	- Д9	Каркас плоский Кр2		1			1			1			1			1			1		
				L=6110 ... 6360																			
				L=7110 ... 7360																			
				L=7610 ... 7860																			
				L=8610 ... 8860																			
				L=9110 ... 9360																			
				L=10110 ... 10360																			
А4		44	3.019.1-3.3 - Д15	Сетка арматурная С7		3			3			3			3			3			3		
А4		7	- Д13	Сетка арматурная С3 L=620		3			-			-			4			-			-		
А4		8	- Д13	Сетка арматурная С4 L=620		-			3			-			-			4			-		
А4		9	- Д14	Сетка арматурная С5 L=620		-			-			-			-			-			4		
А4		10	- Д13	Сетка арматурная С6 L=620		-			-			3			-			-			-		
				Детали																			
Б4		11...22				4			4			4			4			4			4		см. спецификацию
Б4		26...40				4			4			4			4			4			4		стр. 35...40
				Сборочны единицы																			
Б4		45		Сетка 2-10-1,0; НУ ГОСТ 3826-82	4,3...4,5			5,0...5,2			5,4...5,6			6,1...6,3			6,5...6,6			7,1...7,3			m^2
Б4		46		Сетка 2-7-0,7; НУ ГОСТ 3826-82 2 слоя	8,6...9,0			10,0...10,4			10,8-11,2			12,2...12,6			13,0...13,2			14,2...14,6			m^2
				Материалы																			
				Бетон класса В30	0,08...0,09			0,09...0,1			0,1...0,11			0,12...0,13			0,13...0,14			0,14...0,15			m^3

Инв. № подл. | Подпись и дата | Взам. инв. №

Ключ подбора арматурных элементов в зависимости от марки оболочки и притыкания к стене (п. мт)

Марка	поз.	Ф, мт	кол. шт.	Длины стержней поз. 11, 12, 13, 14, 15, 16, 17, 18, 19, 20, 21, 22									
ОбАт-4,5-6,0-1	11	10	192	L, мт	6110	6180	6220	6230	6270	6280	6310	6330	6360
				Вес, кг	722	732	737	738	745	744	748	750	753
ОбАт-4,5-6,0-2	11	10	192	L, мт	//	//	//	//	//	//	//	//	//
				Вес, кг	//	//	//	//	//	//	//	//	//
ОбАт-4,5-6,0-3	11	10	96	L, мт	//	//	//	//	//	//	//	//	//
				Вес, кг	361	366	368	369	372	372	374	375	376
	12	12	96	L, мт	//	//	//	//	//	//	//	//	//
				Вес, кг	520	527	530	531	534	535	538	540	542
ОбАт-4,5-7,0-1	13	10	192	L, мт	7110	7180	7220	7230	7270	7280	7310	7330	7360
				Вес, кг	842	851	855	856	861	862	866	868	872
ОбАт-4,5-7,0-2	13	10	192	L, мт	//	//	//	//	//	//	//	//	//
				Вес, кг	//	//	//	//	//	//	//	//	//
ОбАт-4,5-7,0-3	13	10	96	L, мт	//	//	//	//	//	//	//	//	//
				Вес, кг	422	425	427	428	430	431	433	434	436
	14	12	96	L, мт	//	//	//	//	//	//	//	//	//
				Вес, кг	606	612	615	616	620	621	623	625	627
ОбАт-6,0-7,5-1	15	10	192	L, мт	7610	7680	7720	7730	7770	7780	7810	7830	7860
				Вес, кг	901	910	915	916	920	922	925	928	931
ОбАт-6,0-7,5-2	15	10	192	L, мт	//	//	//	//	//	//	//	//	//
				Вес, кг	//	//	//	//	//	//	//	//	//
ОбАт-6,0-7,5-3	15	10	96	L, мт	//	//	//	//	//	//	//	//	//
				Вес, кг	450	455	457	458	460	461	462	464	465
	16	12	96	L, мт	//	//	//	//	//	//	//	//	//
				Вес, кг	649	655	658	659	662	663	666	607	670
ОбАт-6,0-8,5-1	17	10	192	L, мт	8610	8680	8720	8730	8770	8780	8810	8830	8860
				Вес, кг	1020	1028	1033	1034	1039	1040	1044	1046	1050
ОбАт-6,0-8,5-2	17	10	192	L, мт	//	//	//	//	//	//	//	//	//
				Вес, кг	//	//	//	//	//	//	//	//	//
ОбАт-6,0-8,5-3	17	10	96	L, мт	//	//	//	//	//	//	//	//	//
				Вес, кг	510	514	516	517	519	520	522	523	525
	18	12	96	L, мт	//	//	//	//	//	//	//	//	//
				Вес, кг	734	740	743	744	748	748	751	753	755
ОбАт-7,5-9,0-1	19	10	192	L, мт	9110	9180	9220	9230	9270	9280	9310	9330	9360
				Вес, кг	1079	1087	1092	1093	1093	1099	1103	1105	1109

Марка	поз.	Ф, мт	кол. шт.	Длины стержней поз. 11, 12, 13, 14, 15, 16, 17, 18, 19, 20, 21, 22									
ОбАт-7,5-9,0-2	19	10	192	L, мт	9110	9180	9220	9230	9270	9280	9310	9330	9360
				Вес, кг	1079	1087	1092	1093	1098	1099	1103	1105	1109
ОбАт-7,5-9,0-3	19	10	96	L, мт	//	//	//	//	//	//	//	//	//
				Вес, кг	539	543	546	546	549	549	551	552	554
	20	12	96	L, мт	//	//	//	//	//	//	//	//	//
				Вес, кг	777	783	786	787	790	791	794	795	798
ОбАт-7,5-10,0-1	21	10	192	L, мт	10110	10180	10220	10230	10270	10280	10310	10330	10360
				Вес, кг	1198	1206	1211	1212	1217	1218	1221	1224	1227
ОбАт-7,5-10,0-2	21	10	192	L, мт	//	//	//	//	//	//	//	//	//
				Вес, кг	//	//	//	//	//	//	//	//	//
ОбАт-7,5-10,0-3	21	10	96	L, мт	//	//	//	//	//	//	//	//	//
				Вес, кг	599	603	605	606	608	609	610	612	613
	22	12	96	L, мт	//	//	//	//	//	//	//	//	//
				Вес, кг	862	868	871	872	875	876	879	881	883

Размеры „п" см. 3.019.1 - 3.3 - Д2

Рук. лаб. 4	Шугаев		
Рук. темы	Хайдуков		
Разраб.	Сурикова		

3.019.1 - 3.3 - Д22

Ключ подбора арматурных элементов к ОбАт Л, С, П, Т (конструктивная схема 5, 6, 9, 10)

Стадия	Лист	Листов
Р		1

НИИЖБ

Инв. № подл. | Подпись и дата | Взам. инв. №

Ведомость расхода стали на элемент, кг

Марка элемента	Изделия арматурные											Изделия закладные			Общий расход
	Арматура класса										Всего	арматура класса		Всего	
	А-III						2-7-0,7НУ	2-10-1,0НУ	Вр-I			А-III	АI		
	ГОСТ 5781-82*						ГОСТ 3826-82*		ГОСТ 6727-88	ГОСТ 23279-85		ГОСТ 5781-82*			
	Ø6	Ø10	Ø12	Ø14	Ø16	Ø18	Ø0,7	Ø1,0	Ø4	Ø5		Ø12	Ø6		
ОБАт-4,5-6,0-1-Л(П)	194	844	—	3,6	—	—	455	662	46	1215	3420	60	14	74	3494
ОБАт-4,5-6,0-2-Л(П)	194	722	—	3,6	313	—	455	662	46	1215	3611	60	14	74	3685
ОБАт-4,5-6,0-3-Л(П)	194	418	519	3,6	—	394	455	662	46	1215	3907	60	14	74	3981
ОБАт-4,5-7,0-1-Л(П)	194	999	—	3,6	—	—	531	773	46	1320	3867	60	16	76	3943
ОБАт-4,5-7,0-2-Л(П)	194	845	—	3,6	394	—	531	773	46	1320	4107	60	16	76	4183
ОБАт-4,5-7,0-3-Л(П)	194	480	604	3,6	—	490	531	773	46	1320	4442	60	16	76	4518
ОБАт-6,0-7,5-1-Л(П)	194	1121	—	3,6	—	—	570	828	46	1530	4293	60	19	79	4372
ОБАт-6,0-7,5-2-Л(П)	194	977	—	3,6	370	—	570	828	46	1530	4519	60	19	79	4598
ОБАт-6,0-7,5-3-Л(П)	194	528	647	3,6	—	468	570	828	46	1530	4815	60	19	79	4894
ОБАт-6,0-8,5-1-Л(П)	194	1270	—	3,6	—	—	645	938	46	1620	4717	60	21	81	4798
ОБАт-6,0-8,5-2-Л(П)	194	1097	—	3,6	442	—	645	938	46	1620	4986	60	21	81	5067
ОБАт-6,0-8,5-3-Л(П)	194	588	732	3,6	—	564	645	938	46	1620	5331	60	21	81	5412
ОБАт-7,5-9,0-1-Л(П)	194	1343	—	3,6	—	—	664	966	46	1760	4977	60	22	82	5059
ОБАт-7,5-9,0-2-Л(П)	194	1176	—	3,6	422	—	664	966	46	1760	5232	60	22	82	5314
ОБАт-7,5-9,0-3-Л(П)	194	639	775	3,6	—	538	664	966	46	1760	5586	60	22	82	5668
ОБАт-7,5-10,0-1-Л(П)	194	1487	—	3,6	—	—	739	1076	46	1972	5518	60	25	85	5603
ОБАт-7,5-10,0-2-Л(П)	194	1291	—	3,6	499	—	739	1076	46	1972	5821	60	25	85	5906
ОБАт-7,5-10,0-3-Л(П)	194	696	860	3,6	—	634	739	1076	46	1972	6221	60	25	85	6306

Инв.№ подл. | Подпись и дата | Взам. инв.№

Рук.лаб.	Шугаев	
Рук.тем.	Хайдуков	
Разраб.	Сурикова	

3.019.1-3.3-Д23

Ведомость расхода стали на крайнюю левую (правую) секцию с одним карнизом (Л) (конструктивная схема 5,6,9,10)

Стадия	Лист	Листов
Р		1

НИИЖБ

25473-04 45 формат А3

Ведомость расхода стали на элемент, кг

Марка элемента	Изделия арматурные											Изделия закладные			Общий расход
	Арматура класса										Всего	Арматура класса		Всего	
	А-III						2-7-0,7НУ	2-10-1,0НУ	Вр-I			А-III	А-I		
	ГОСТ 5781-82*						ГОСТ 3826-82*		ГОСТ 6727-88	ГОСТ 23279-85		ГОСТ 5781-82*			
	Ø6	Ø10	Ø12	Ø14	Ø16	Ø18	Ø0,7	Ø1,0	Ø4	Ø5		Ø12	Ø6		
ОбАт-4,5-6,0-1-С	192	844	—	3,6	—	—	455	662	46	1215	3418	60	14	74	3492
ОбАт-4,5-6,0-2-С	192	722	—	3,6	313	—	455	662	46	1215	3609	60	14	74	3683
ОбАт-4,5-6,0-3-С	192	418	519	3,6	—	394	455	662	46	1215	3905	60	14	74	3979
ОбАт-4,5-7,0-1-С	192	999	—	3,6	—	—	531	773	46	1320	3865	60	16	76	3941
ОбАт-4,5-7,0-2-С	192	845	—	3,6	394	—	531	773	46	1320	4105	60	16	76	4181
ОбАт-6,0-7,0-3-С	192	480	604	3,6	—	490	531	773	46	1320	4440	60	16	76	4516
ОбАт-6,0-7,5-1-С	192	1121	—	3,6	—	—	570	828	46	1530	4291	60	19	79	4370
ОбАт-6,0-7,5-2-С	192	977	—	3,6	370	—	570	828	46	1530	4517	60	19	79	4596
ОбАт-6,0-7,5-3-С	192	528	647	3,6	—	468	570	88	46	1530	4813	60	19	79	4892
ОбАт-6,0-8,5-1-С	192	1270	—	3,6	—	—	645	938	46	1620	4715	60	21	81	4796
ОбАт-6,0-8,5-2-С	192	1097	—	3,6	442	—	645	938	46	1620	4984	60	21	81	5065
ОбАт-7,5-8,5-3-С	192	588	732	3,6	—	564	645	938	46	1620	5329	60	21	81	5410
ОбАт-7,5-9,0-1-С	192	1343	—	3,6	—	—	664	966	46	1760	4975	60	22	82	5057
ОбАт-7,5-9,0-2-С	192	1176	—	3,6	422	—	664	966	46	1760	5230	60	22	82	5312
ОбАт-7,5-9,0-3-С	192	639	775	3,6	—	538	664	966	46	1760	5584	60	22	82	5666
ОбАт-7,5-10,0-1-С	192	1487	—	3,6	—	—	739	1076	46	1972	5516	60	25	85	5601
ОбАт-7,5-10,0-2-С	192	1291	—	3,6	499	—	739	1076	46	1972	5819	60	25	85	5904
ОбАт-7,5-10,0-3-С	192	696	860	3,6	—	634	739	1076	46	1972	6219	60	25	85	6304

Инв.№ подл. | Подпись и дата | Взам.инв.№

Рук.лаб.	Шугаев	
Рук.тем.	Хайдуков	
Разраб.	Сурикова	

3.019.1-3.3-Д24

Ведомость расхода стали на среднюю секцию без карнизов (С) (конструктивная схема 5,6,9,10)

Стадия	Лист	Листов
Р		1

НИИЖБ

формат А3

Ведомость расхода стали на элемент, кг

Марка элемента	Изделия арматурные										Всего	Изделия закладные		Всего	Общий расход
	арматура класса											арматура класса			
	А-III						2-7-0,7НУ	2-10-1,0НУ	Вр-I			А-III	А-I		
	ГОСТ 5781-82*						ГОСТ 3826-82*		ГОСТ 6727-80	ГОСТ 23279-85		ГОСТ 5781-82*			
	Ø6	Ø10	Ø12	Ø14	Ø16	Ø18	Ø 0,7	Ø 1,0	Ø4	Ø5		Ø 12	Ø 6		
ОбАт-4,5-6,0-1-Т	196	844	—	3,6	—	—	455	662	46	1215	5628	60	14	74	5702
ОбАт-4,5-6,0-2-Т	196	722	—	3,6	313	—	455	662	46	1215	3613	60	14	74	3687
ОбАт-4,5-6,0-3-Т	196	418	519	3,6	—	394	455	662	46	1215	3909	60	14	74	3983
ОбАт-4,5-7,0-1-Т	196	999	—	3,6	—	—	531	773	46	1320	3869	60	16	76	3945
ОбАт-4,5-7,0-2-Т	196	845	—	3,6	394	—	531	773	46	1320	4109	60	16	76	4185
ОбАт-4,5-7,0-3-Т	196	480	604	3,6	—	490	531	773	46	1320	4444	60	16	76	4520
ОбАт-6,0-7,5-1-Т	196	1121	—	3,6	—	—	570	828	46	1530	4295	60	19	79	4374
ОбАт-6,0-7,5-2-Т	196	977	—	3,6	370	—	570	828	46	1530	4521	60	19	79	4600
ОбАт-6,0-7,5-3-Т	196	528	647	3,6	—	468	570	828	46	1530	4817	60	19	79	4896
ОбАт-6,0-8,5-1-Т	196	1270	—	3,6	—	—	645	938	46	1620	4719	60	21	81	4800
ОбАт-6,0-8,5-2-Т	196	1097	—	3,6	442	—	645	938	46	1620	4988	60	21	81	5069
ОбАт-6,0-8,5-3-Т	196	588	732	3,6	—	564	645	938	46	1620	5333	60	21	81	5414
ОбАт-7,5-9,0-1-Т	196	1343	—	3,6	—	—	664	966	46	1760	4979	60	22	82	5061
ОбАт-7,5-9,0-2-Т	196	1176	—	3,6	422	—	664	966	46	1760	5234	60	22	82	5316
ОбАт-7,5-9,0-3-Т	196	639	775	3,6	—	538	664	966	46	1760	5588	60	22	82	5670
ОбАт-7,5-10,0-1-Т	196	1487	—	3,6	—	—	739	1076	46	1972	5520	60	25	85	5605
ОбАт-7,5-10,0-2-Т	196	1291	—	3,6	499	-	739	1076	46	1972	5823	60	25	85	5908
ОбАт-7,5-10,0-3-Т	196	696	860	3,6	—	634	739	1076	46	1972	6223	60	25	85	6308

Взам.инв.N | Подпись и дата | Инв.N подл.

Рук.лаб.	Шугаев		
Рук.тем.	Хайдуков		
Разраб.	Сурикова		

3.019.1-3.3-Д25

Ведомость расхода стали на секцию навеса на один температурный блок с двумя карнизами (Т) (конструктивная схема 5,6,9,10)

Стадия	Лист	Листов
Р		1

НИИЖБ

КРАЙНЯЯ ЛЕВАЯ СЕКЦИЯ НАВЕСА С ОДНИМ КАРНИЗОМ У КРАЙНЕЙ ЛЕВОЙ ВОЛНЫ ОБОЛОЧКИ (Л)

СРЕДНИЕ СЕКЦИИ НАВЕСА БЕЗ КАРНИЗОВ (С)

КРАЙНЯЯ ПРАВАЯ СЕКЦИЯ НАВЕСА С ОДНИМ КАРНИЗОМ У КРАЙНЕЙ ПРАВОЙ ВОЛНЫ ОБОЛОЧКИ (П)

I – I

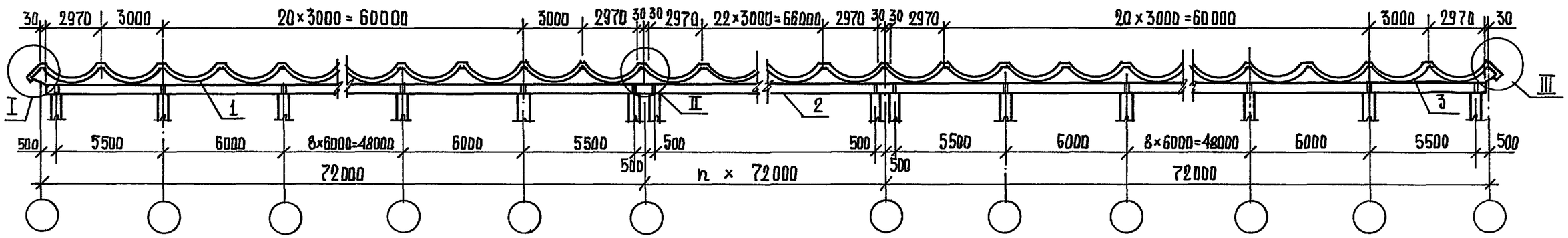

ПЛАН СЕКЦИЙ „Л, С, П"

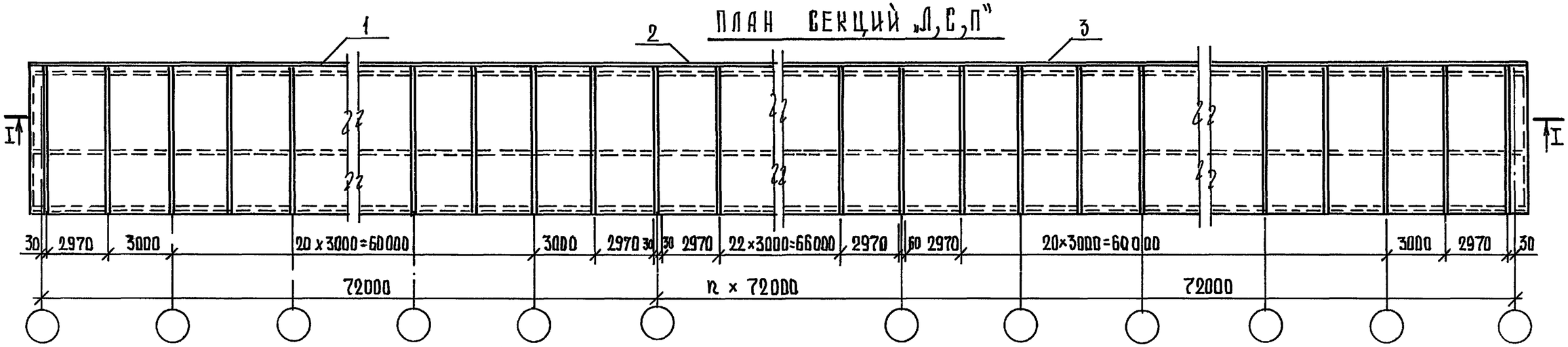

ПЛАН СЕКЦИИ „Т"

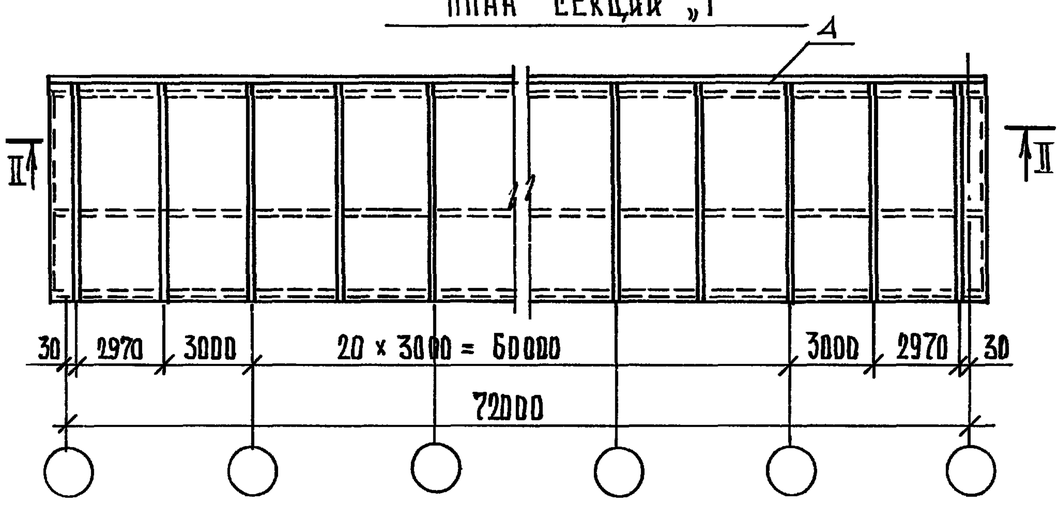

СЕКЦИЯ НАВЕСА НА ОДИН ТЕМПЕРАТУРНЫЙ БЛОК С КАРНИЗАМИ У КРАЙНИХ ВОЛН ОБОЛОЧКИ (Т)

II – II

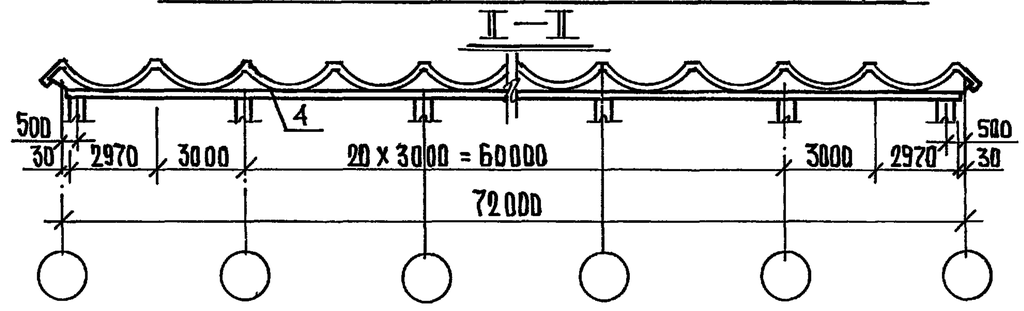

Рук.лаб.4	Шугаев		3.019.1 – 3.3 – Д, 26	
Рук.темы	Хайдуков		Схема расположения навеса (конструктивная схема 14,16)	Стадия: Р; Лист: 1; Листов: 2
Разработ.	Сурикова			НИИЖБ

25473-04 48

Формат А3

Инв.№ подл. | Подпись и дата | Взам.инв.№

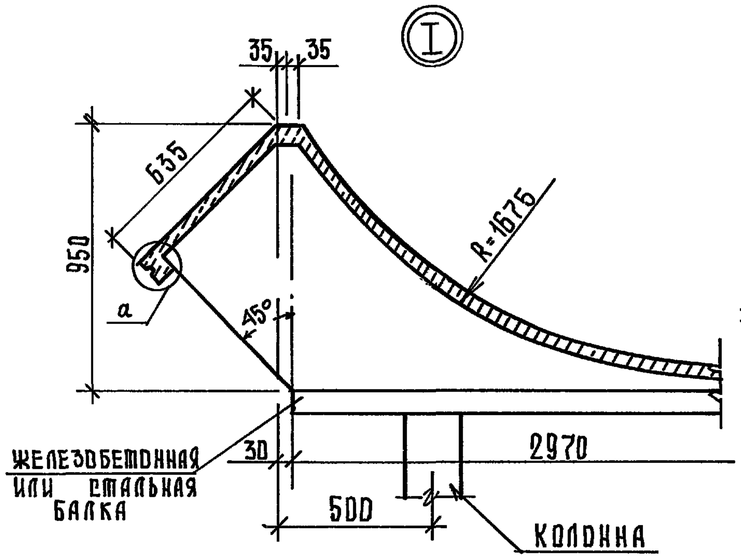

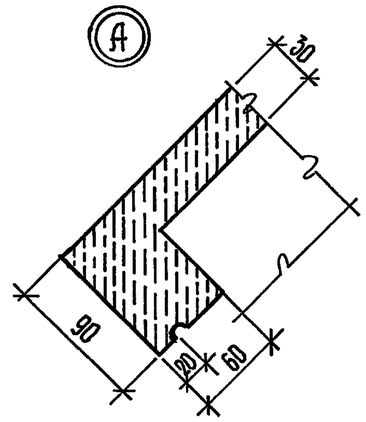

СПЕЦИФИКАЦИЯ К СХЕМЕ РАСПОЛОЖЕНИЯ НАВЕСА

МАРКА, ПОЗ.	ОБОЗНАЧЕНИЕ	НАИМЕНОВАНИЕ	КОЛ.	МАССА ЕД., ИЗМ.	ПРИМЕЧАНИЕ
		МОНОЛИТНЫЕ АРМОЦЕМЕНТНЫЕ ОБОЛОЧКИ НАВЕСОВ			
1	ОБАм-...-...-Л	КРАЙНЯЯ ЛЕВАЯ ОБОЛОЧКА	1		
2	ОБАм-...-...-С	СРЕДНЯЯ ОБОЛОЧКА	n		
3	ОБАм-...-...-П	КРАЙНЯЯ ПРАВАЯ ОБОЛОЧКА	1		
4	ОБАм-...-...-Т	ОБОЛОЧКА НА ОДИН ТЕМПЕРАТУРНЫЙ БЛОК	1		

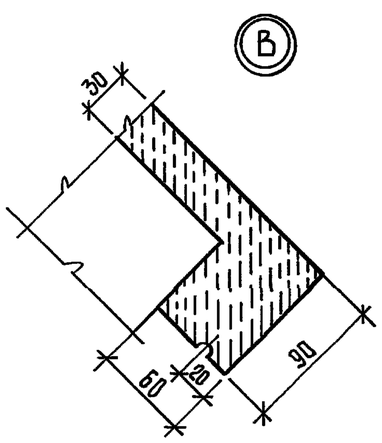

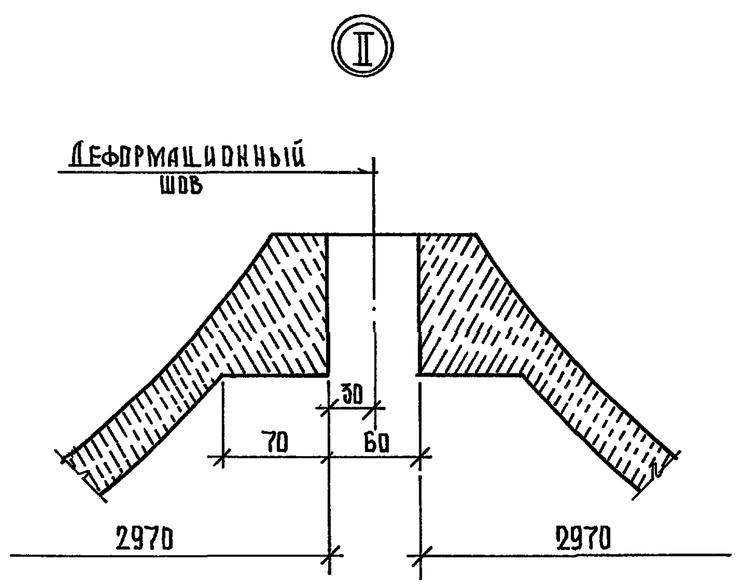

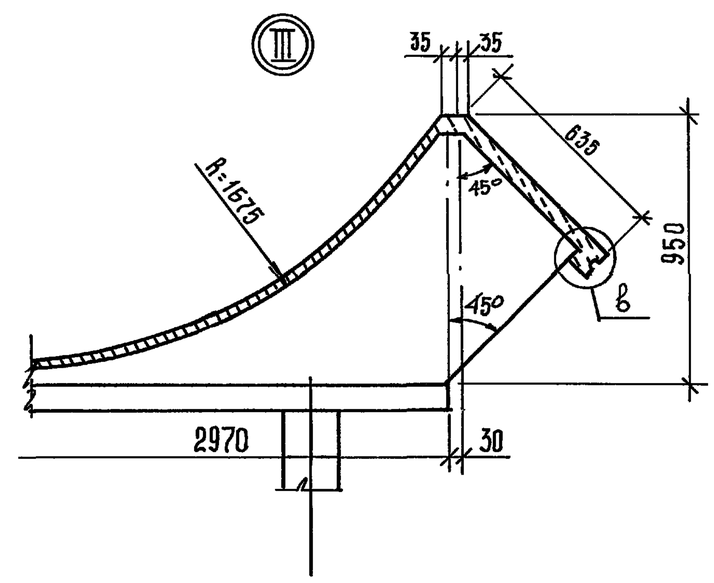

ИНВ.№ ПОДЛ.	ПОДПИСЬ И ДАТА	ВЗАМ.ИНВ.№

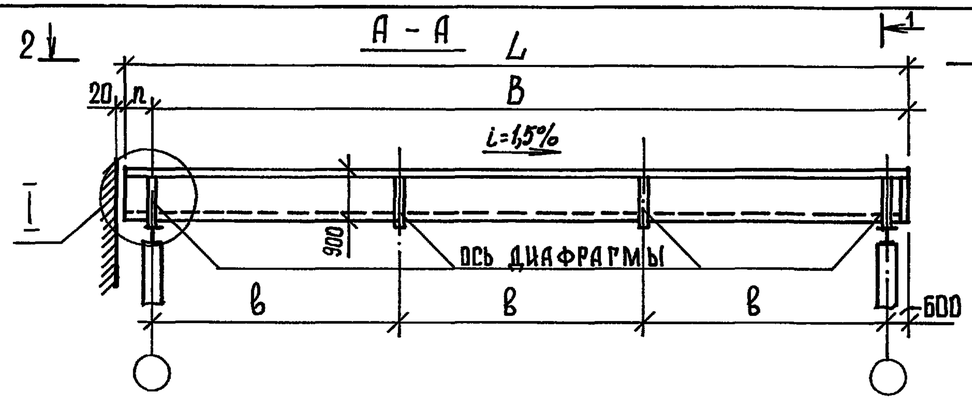

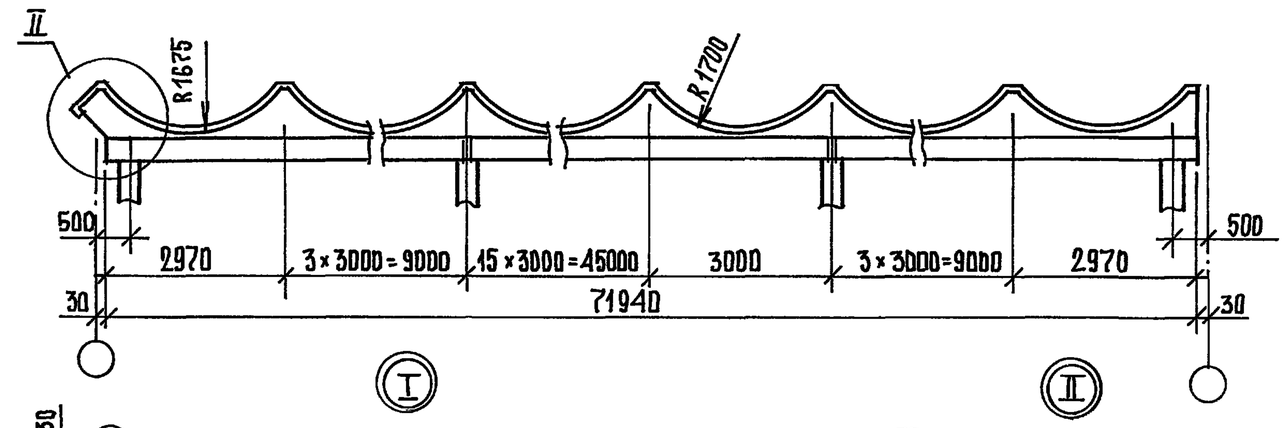

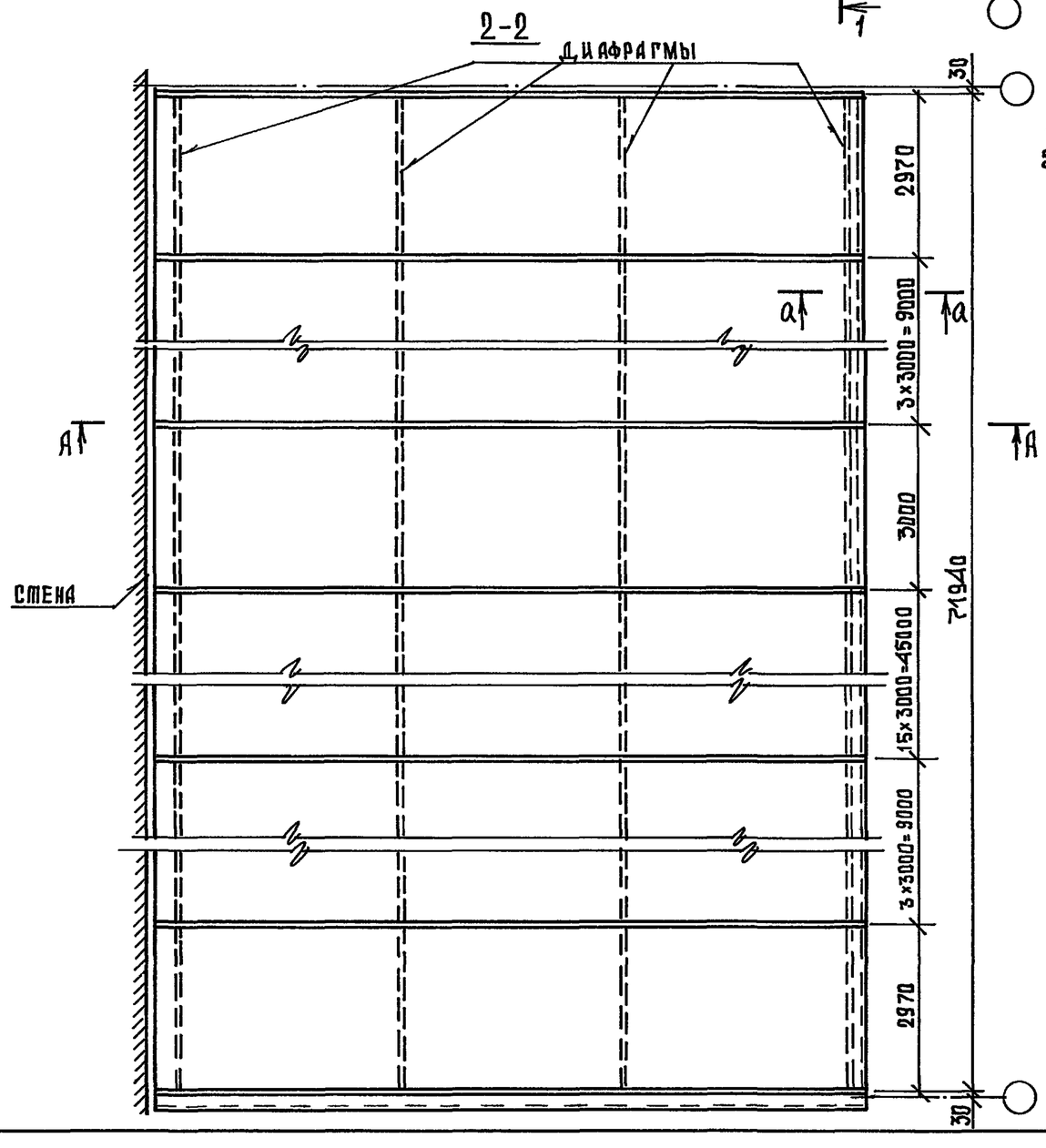

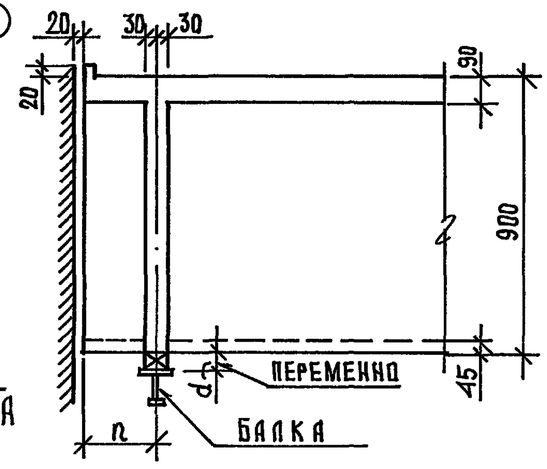

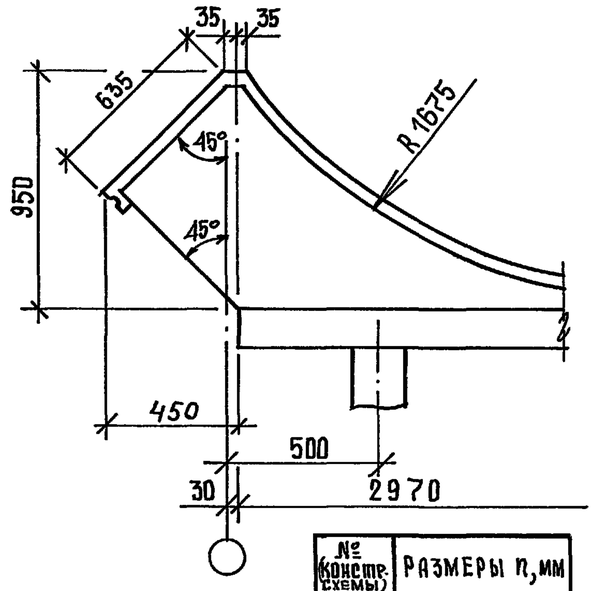

№ (констр. схемы)	Размеры n, мм
14;16	200
	240
	250
	290
	300
	330
	350
	380

Примечания

1. В узле „I" между диафрагмой и балкой - монолитный участок „d" переменной высоты, который армируется см. 3.019.1-3.3-Д18 и бетонируется вместе с диафрагмой.
2. Параметры оболочек см. 3.019.1-3.3-Д32.
3. Сеч. а - а см. 3.019.1-3.3-Д31.

Рук.лаб.А	Шугаев		
Рук.темы	Хайдуков		
Разработ.	Сурикова		

3.019.1 - 3.3 - Д.27

Пролет крайний левый
ОБАМ —..— ..—..— л
(конструктивная схема 14,16)

Стадия	Лист	Листов
Р		1

НИИЖБ

Инв. № подл. | Подпись и дата | Взам. инв. №

25473-04 50

Формат А3

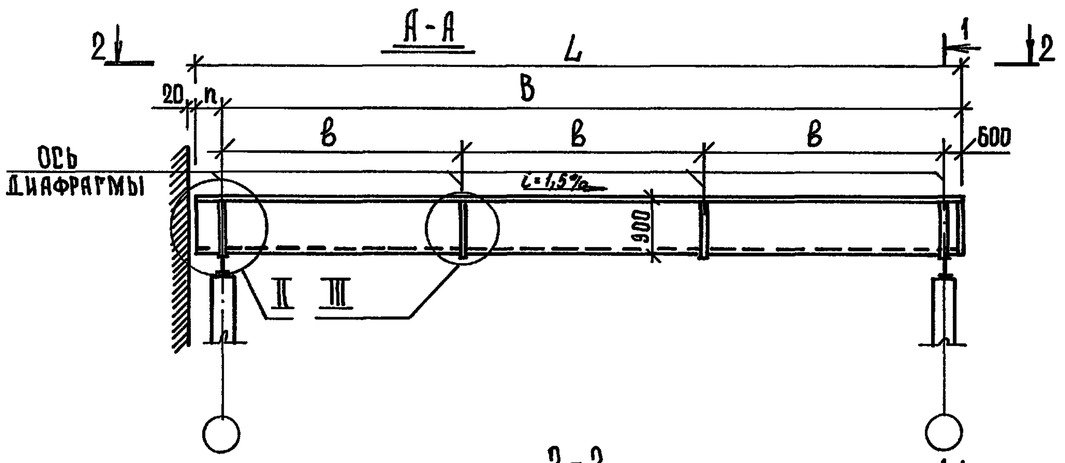

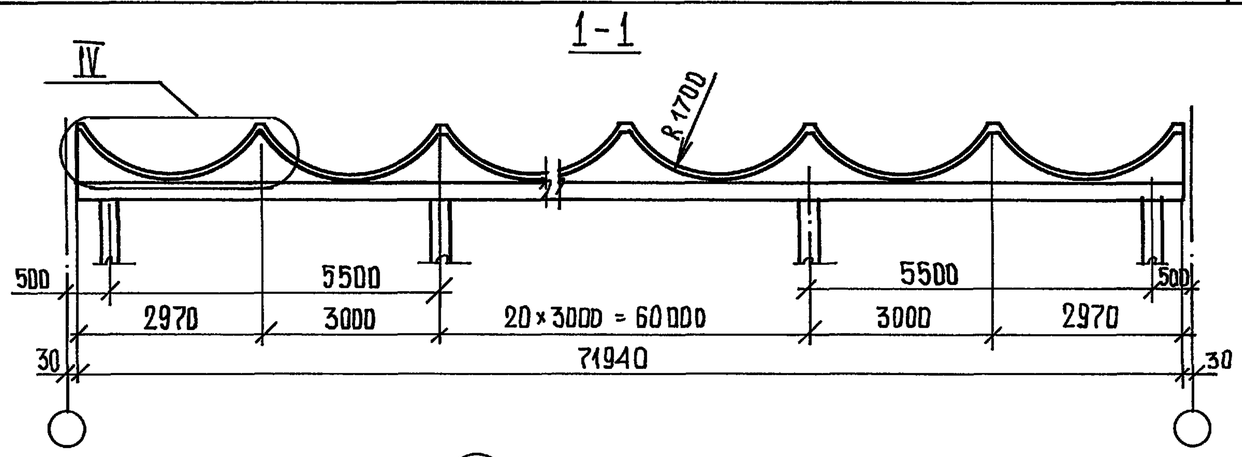

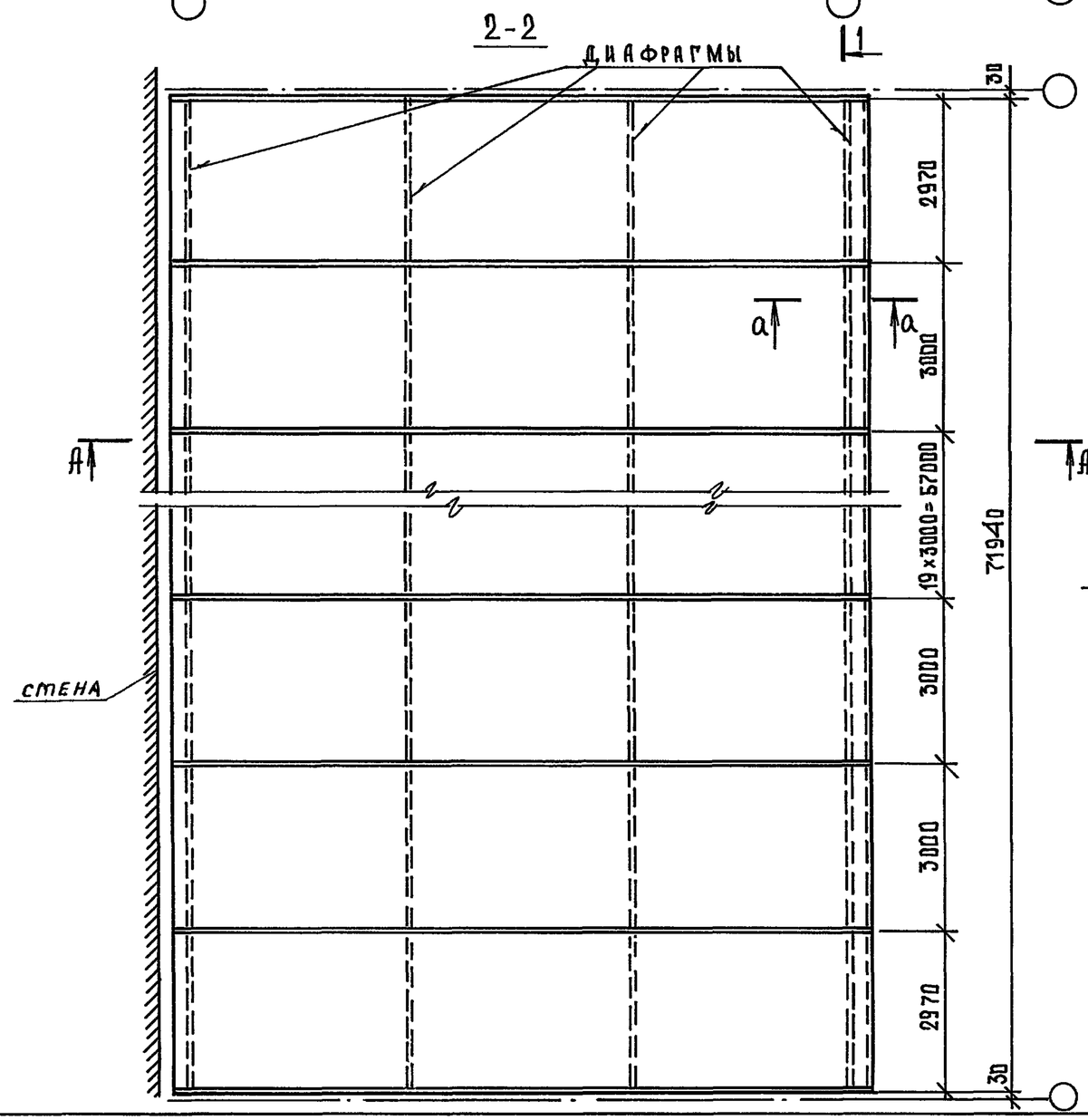

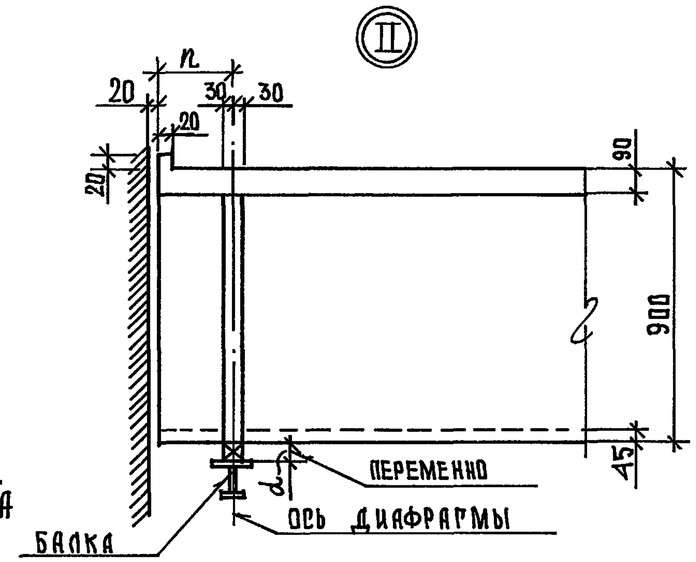

Примечания

1. n - см. 3.019.1-3.3-Д27 ;
2. n - переменная величина равная $h = f + b_0/2 - 20$, где
   f - расстояние от несущей стены до колонны
   (f = 70 ; 110 ; 170 ; 200 мм) ;
   $b_0/2$ - половина сечения колонны ; $b_0/2$ = 150 ; 200 мм ;
3. Узлы III, IV сеч. а-а см. 3.019.1 - 3.3-Д 31 ;
4. Параметры оболочек см. 3.019.1 - 3.3 - Д 32 .

Рук.лаб.А	Шугаев		3.019.1 - 3.3 - Д28	
Рук.темы	Хайдуков		Пролет средний ОБАМ —...—...— С (конструктивная схема 14,16)	Стадия: Р; Лист: ; Листов: 1
Разработ.	Сурикова			НИИЖБ

Инв.№ подл. | Подпись и дата | Взам.инв.№

25473-04 51

Формат А3

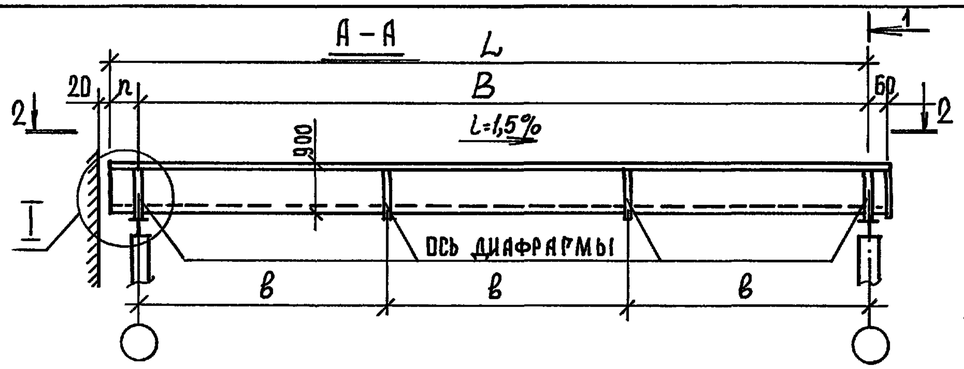

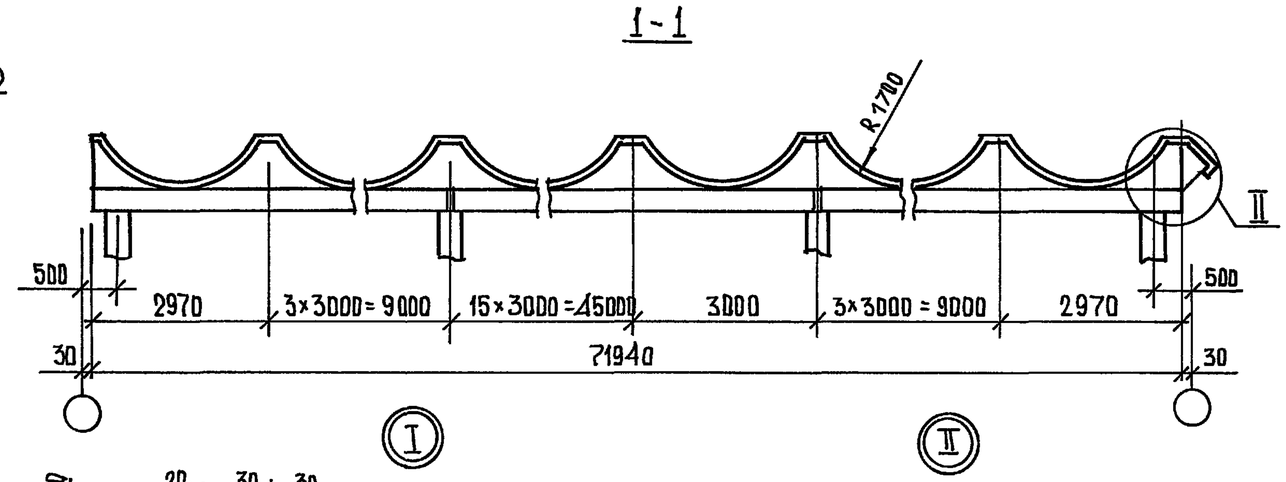

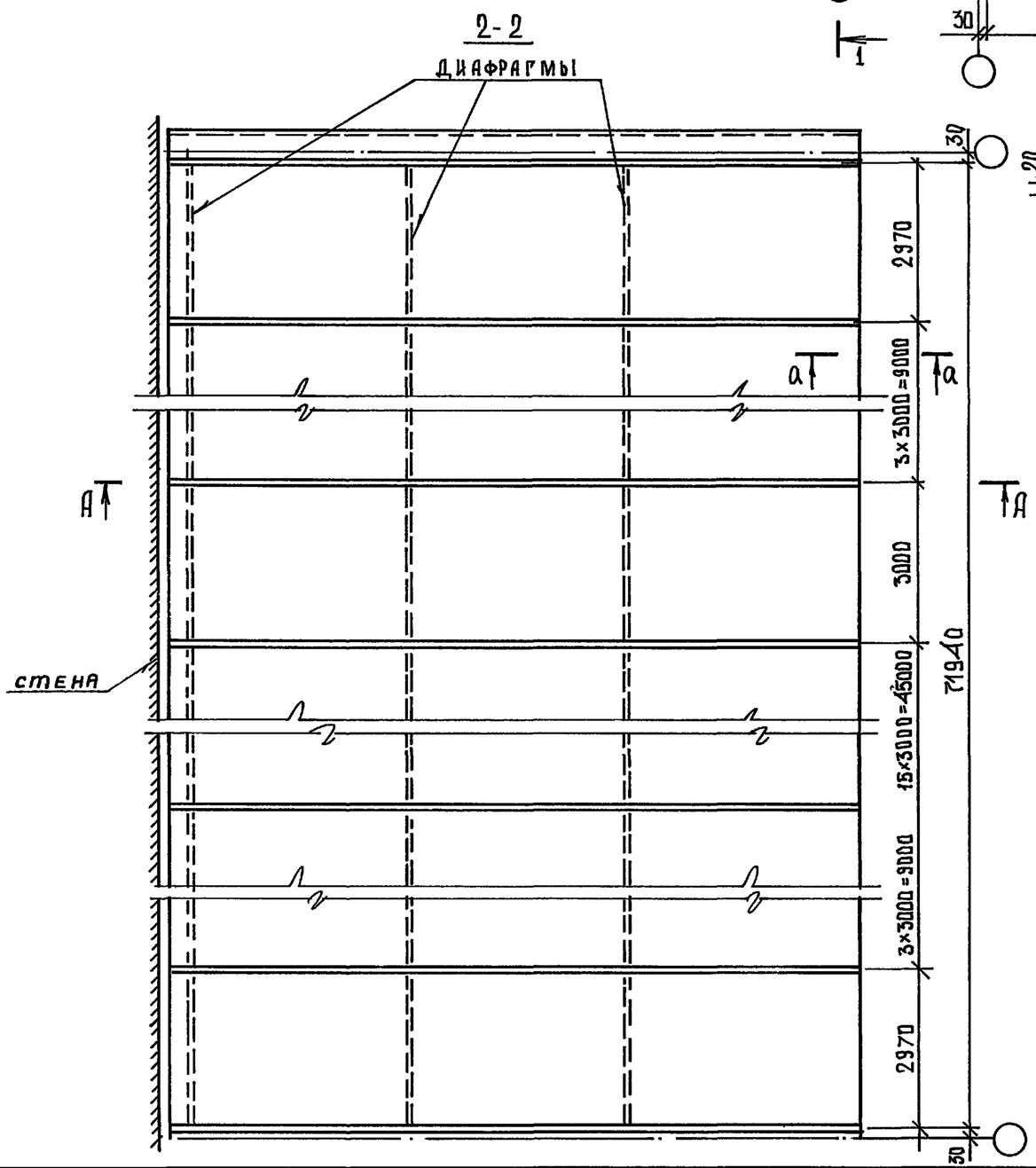

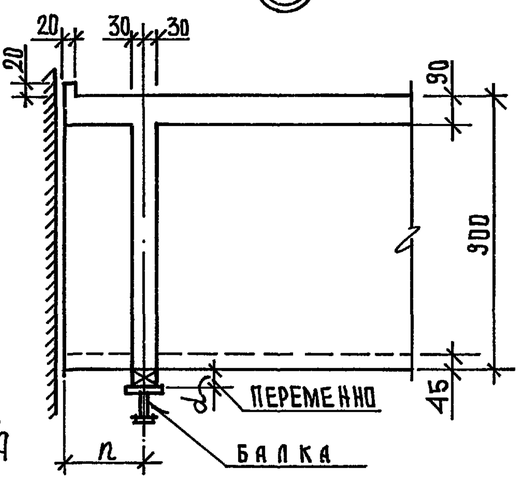

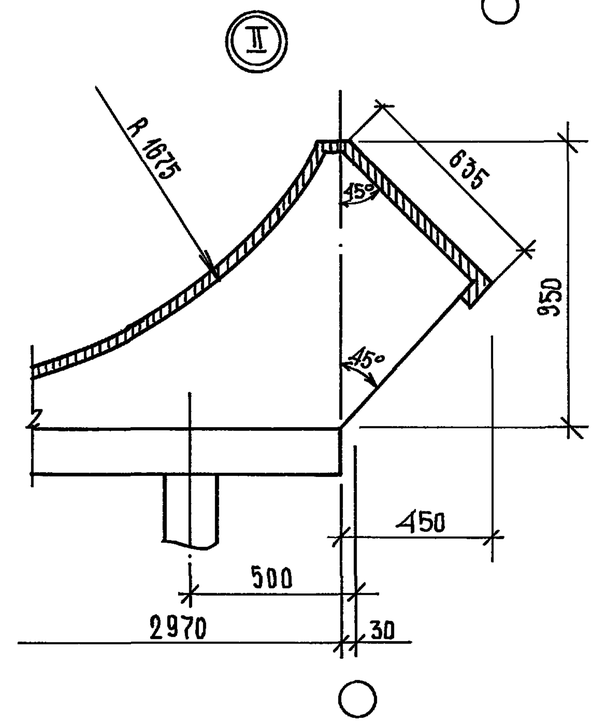

Примечания:

1. n - см. 3.019.1-3.3-Д,27
2. сеч. а-а см. 3.019.1-3.3-Д,31
3. параметры оболочек см. 3.019.1-3.3-Д,32

				3.019.1-3.3-Д,29		
Рук.лаб.А	Шугаев			Пролет крайний правый ОБАм-...-...-...-п (конструктивная схема 14,16)	Стадия	Лист	Листов
Рук.темы	Хайдуков				Р		1
Разработ.	Сурикова				НИИЖБ		

25473-04 52

Формат А3

Инв.№ подл. | Подпись и дата | Взам. инв.№

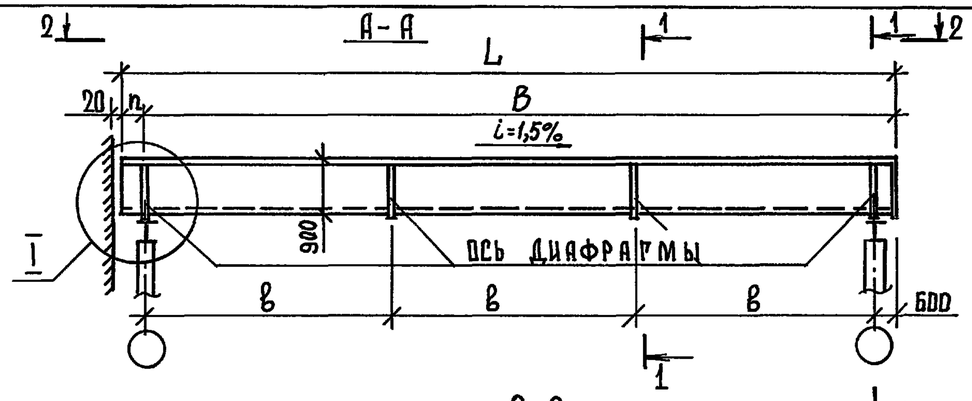

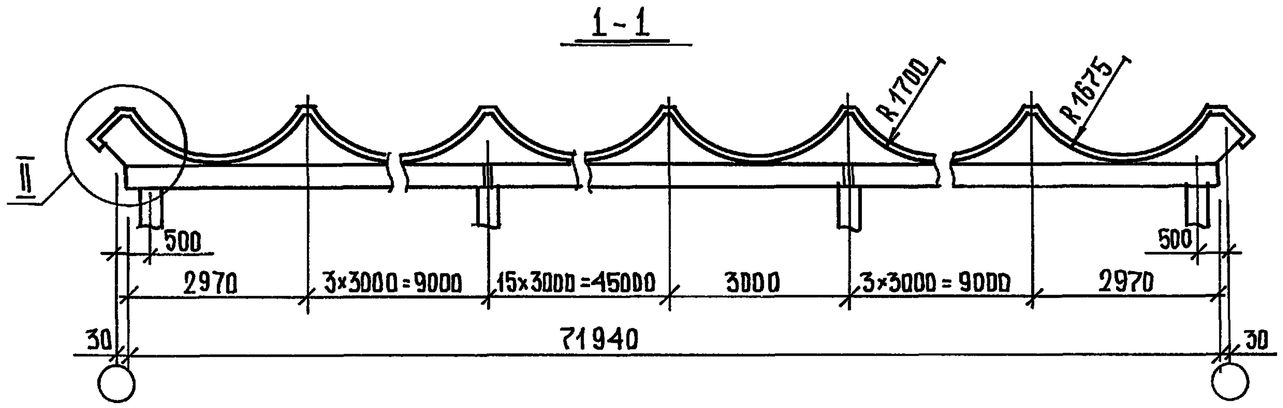

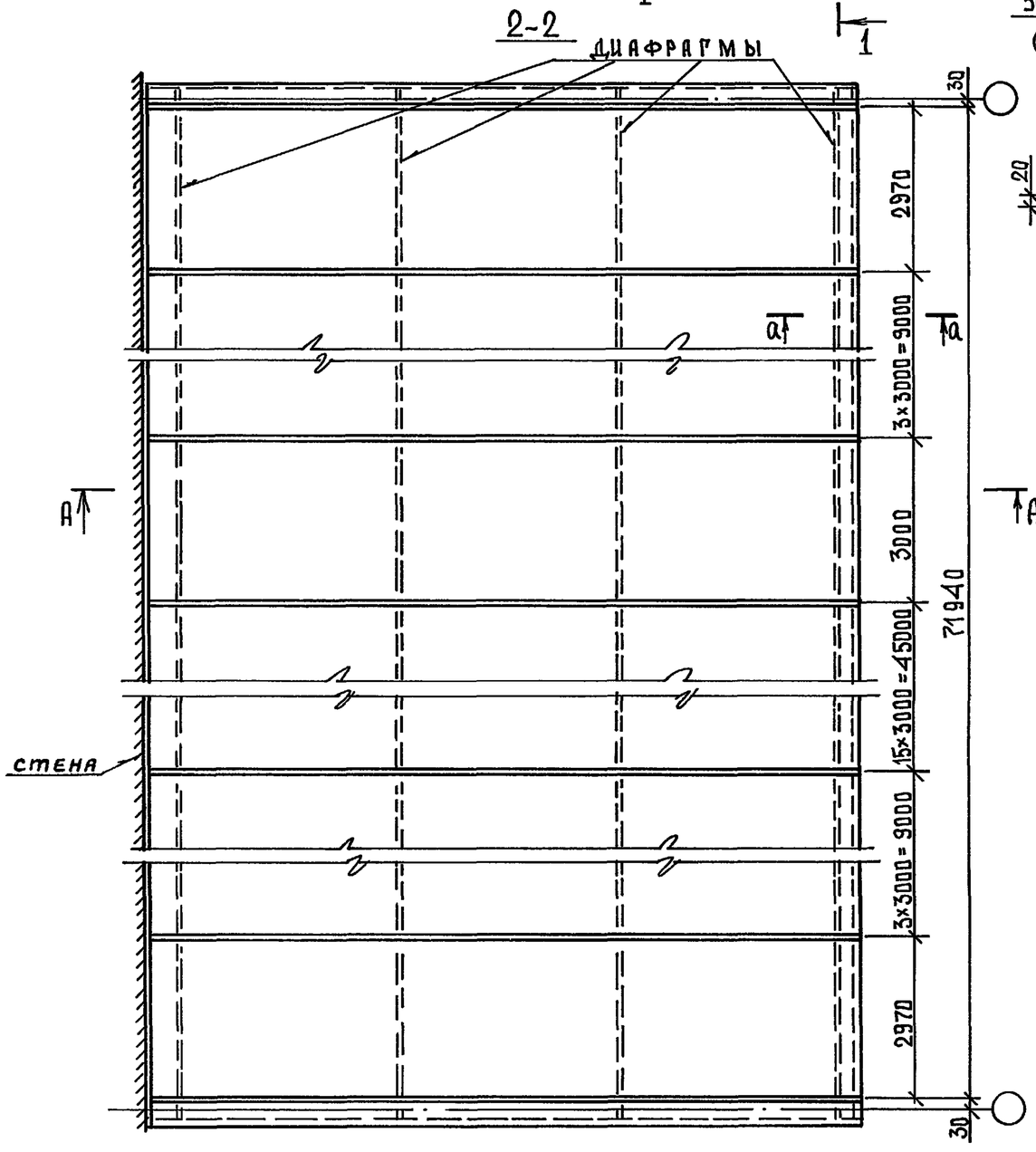

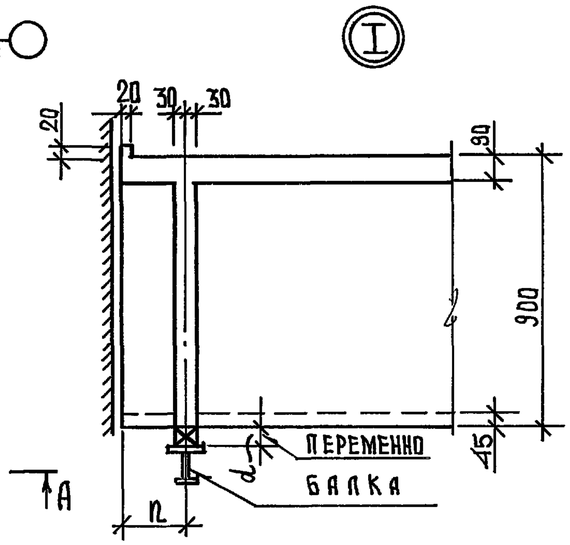

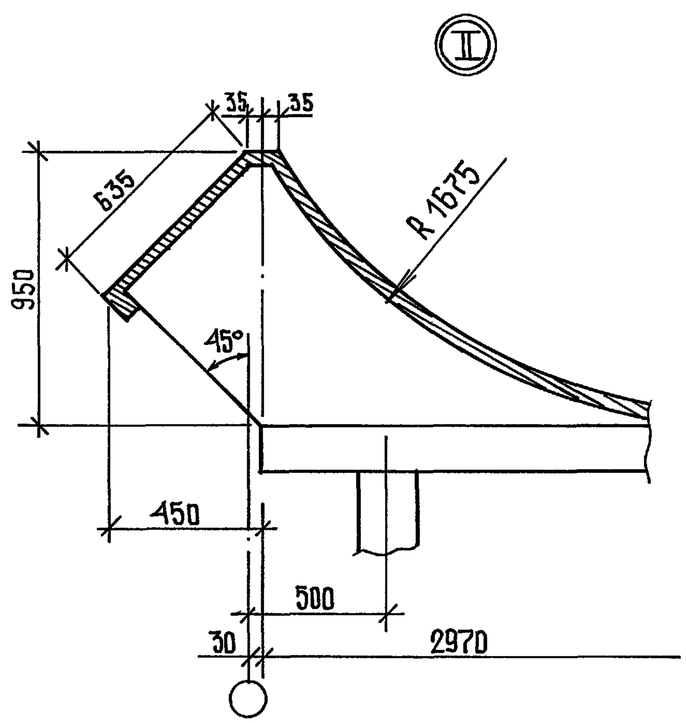

Примечания:

1. n - см. 3.019.1-3.3-Д27
2. Параметры оболочек см. 3.019.1-3.3-Д32

				3.019.1-3.3-Д30		
Рук.лаб.4	Шугаев			Навес на температурный блок ОБАм-...-...-...-т (конструктивная схема 14,16)	Стадия	Лист	Листов
Рук.темы	Хайдуков				Р		1
Разработ.	Сурикова				НИИЖБ		

25473-04 53

Формат А3

Инв.№ подл. | Подпись и дата | Взам.инв.№

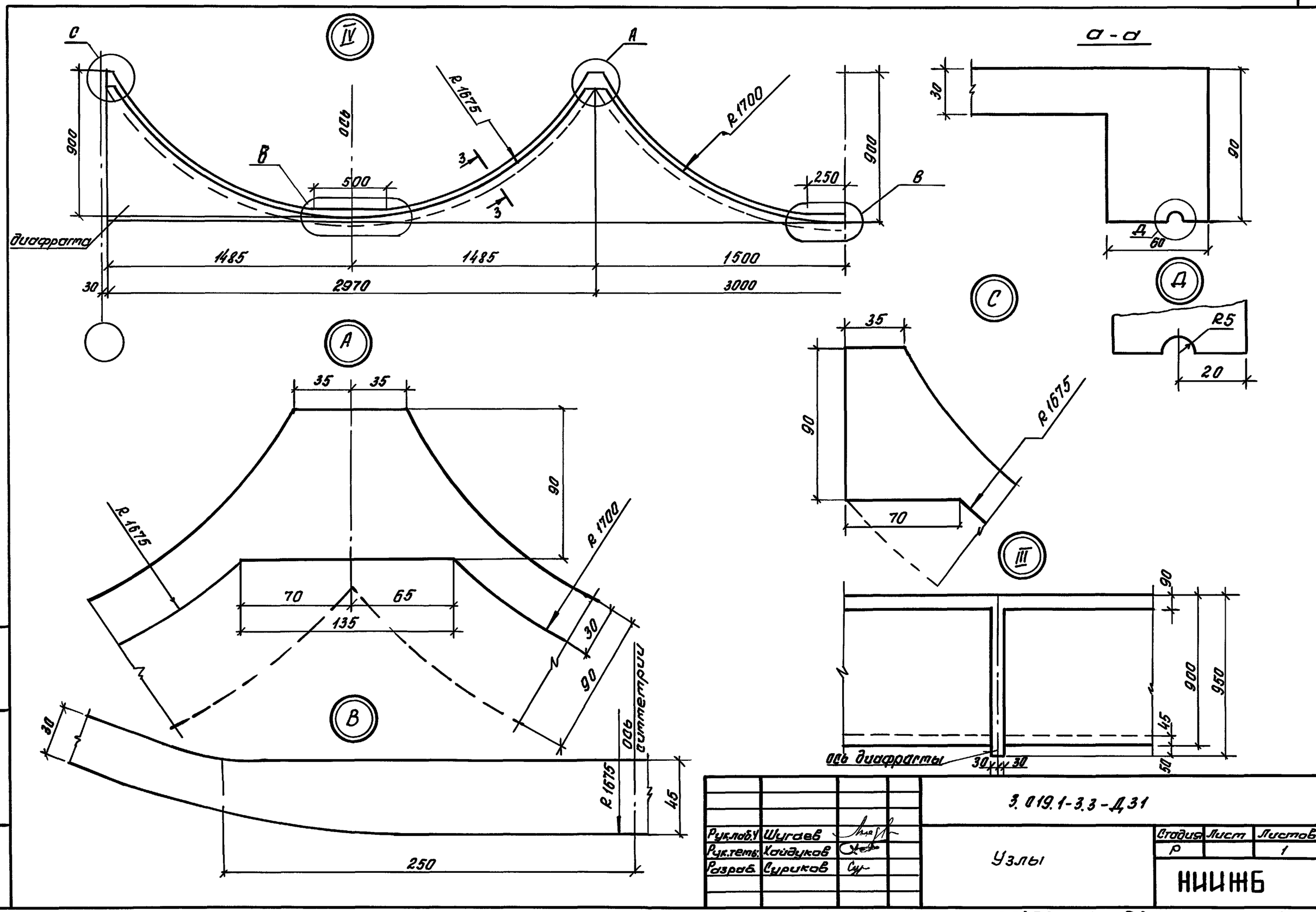

Рук.лаб.4	Шугаев		3.019.1-3.3-Д31
Рук.темы	Хайдуков		Узлы
Разраб.	Суриков		

Стадия	Лист	Листов
Р		1

НИИЖБ

Инв. № подл. | Подпись и дата | Взам. инв. №

25473-04 S4 формат А3

Наименов. пролета	Обозначение	Поз.	Марка	Констр. схема.	№ габаритн. схемы: авто навес	№ габаритн. схемы: ж.д. навес	Основные габаритные размеры, мм: A	B: Авто	B: Ж.д.	H_0	B	L	№ листа
Пролет крайний левый		1	ОБАм-4,5-1-Л	14 ; 16	1,5	–	4500	9600	–	3000	3000	9600+n	
			ОБАм-4,5-2-Л		1,6	–				3600			
			ОБАм-4,5-3-Л		1,7	2,7		9500		4200			
					1,8	2,8				4800			
		1	ОБАм-6,0-1-Л	14 ; 16	1,9	–	6000	11100	–	3000	3500	11100+n	
			ОБАм-6,0-2-Л		1,10	–				3600			
			ОБАм-6,0-3-Л		1,11	2,11		11100		4200			
					1,12	2,12				4800			
		1	ОБАм-7,5-1-Л	14 ; 16	1,13	–	7500	12600	–	3000	4000	12600+n	
			ОБАм-7,5-2-Л		1,14	–				3600			
			ОБАм-7,5-3-Л		1,15	2,15		12600		4200			
					1,16	2,16				4800			

Обозначение по конструктивным схемам H_0 – высота от рампы до поддерживающих конструкций навеса

Рук.лаба	Шугаев		3.019.1-3.3-Д, 32
Рук.темы	Хайдуков		
Разработ.	Бурикова		Таблица параметров оболочек

Стадия	Лист	Листов
Р	1	4

НИИЖБ

Инв.№ подл. | Подпись и дата | Взам.инв.№

25473-04 55

Формат А3

Наименован. пролета	Обозначение	Поз.	Марка	Констр. схема	№ габарит. схемы: Авто навес	№ габарит. схемы: Ж.д. навес	Основные габаритные размеры, мм: A	B: Авто	B: Ж.д.	H_0	B	L	№ листа
Пролет средний		2	ОБАм-4,5-1-С	14 ; 16	1,5	—	4500	9600	—	3000	3000	9600 + n	
			ОБАм-4,5-2-С		1,6	—				3600			
			ОБАм-4,5-3-С		1,7	2,7		9600		4200			
					1,8	2,8				4800			
		2	ОБАм-6,0-1-С	14 ; 16	1,9	—	6000	11100	—	3000	3500	11100 + n	
			ОБАм-6,0-2-С		1,10	—				3600			
			ОБАм-6,0-3-С		1,11	2,11		11100		4200			
					1,12	2,12				4800			
		2	ОБАм-7,5-1-С	14 ; 16	1,13	—	7500	12600	—	3000	4000	12600 + n	
			ОБАм-7,5-2-С		1,14	—				3600			
			ОБАм-7,5-3-С		1,15	2,15		12600		4200			
					1,16	2,16				4800			

Обозначение по конструктивным схемам H_0 – высота от рампы до поддерживающих конструкций навеса

Инв. № подл. | Подпись и дата | Взам. инв. №

Наименован. пролета	Обозначение	Поз.	Марка	Констр. схема	№ габарит. схемы: авто навес	№ габарит. схемы: ж.д. навес	Основные габаритные размеры, мм: A	B: авто	B: ж.д.	H_0	b	L	№ листа
Пролет крайний правый		3	ОБАМ-4,5-1-П	14 ; 16	1,5	—	4500	9600	—	3000	3000	9600 + n	
			ОБАМ-4,5-2-П		1,6	—				3600			
			ОБАМ-4,5-3-П		1,7	2,7		9600		4200			
					1,8	2,8				4800			
		3	ОБАМ-6,0-1-П	14 ; 16	1,9	—	6000	11100	—	3000	3500	11100 + n	
			ОБАМ-6,0-2-П		1,1	—				3600			
			ОБАМ-6,0-3-П		1,1	2,11		11100		4200			
					1,12	2,12				4800			
		3	ОБАМ-7,5-1-П	14 ; 16	1,13	—	7500	12600	—	3000	4000	12600+n	
			ОБАМ-7,5-2-П		1,14	—				3600			
			ОБАМ-7,5-3-П		1,15	2,15		12600		4200			
					1,16	2,16				4800			

Обозначение по конструктивным схемам H_0 - высота от рампы до поддерживающих конструкций навеса

Инв. № подл. | Подпись и дата | Взам. инв. №

Наимен. пролета	Обозначение	Поз.	Марка	Конструкт. схема	№ габарит. схемы: авто навес	№ габарит. схемы: ж.д. навес	Основные габаритные размеры, мм: A	B: авто	B: ж.д.	Hо	B	L	№№ листа
Навес на температурный блок		1	ОБАм-4,5-1-Т	14,16	1,5	–	4500	9600	–	3000	3000	9600+n	
			ОБАм-4,5-2-Т		1,6	–				3600			
			ОБАм-4,5-3-Т		1,7	2,7		9600		4200			
					1,8	2,8				4800			
		1	ОБАм-6,0-1-Т	14,16	1,9	–	6000	11100	–	3000	3500	11100+n	
			ОБАм-6,0-2-Т		1,10	–				3600			
			ОБАм-6,0-3-Т		1,11	2,11		11100		4200			
					1,12	2,12				4800			
		1	ОБАм-7,5-1-Т	14,16	1,13	–	7500	12600	–	3000	4000	12600+n	
			ОБАм-7,5-2-Т		1,14	–				3600			
			ОБАм-7,5-3-Т		1,15	2,15		12600		4200			
					1,16	2,16				4800			

Обозначение по конструктивным схемам Hо - высота от рампы до поддерживающих конструкций навеса

Инв. № подл. | Подпись и дата | Взам. инв. №

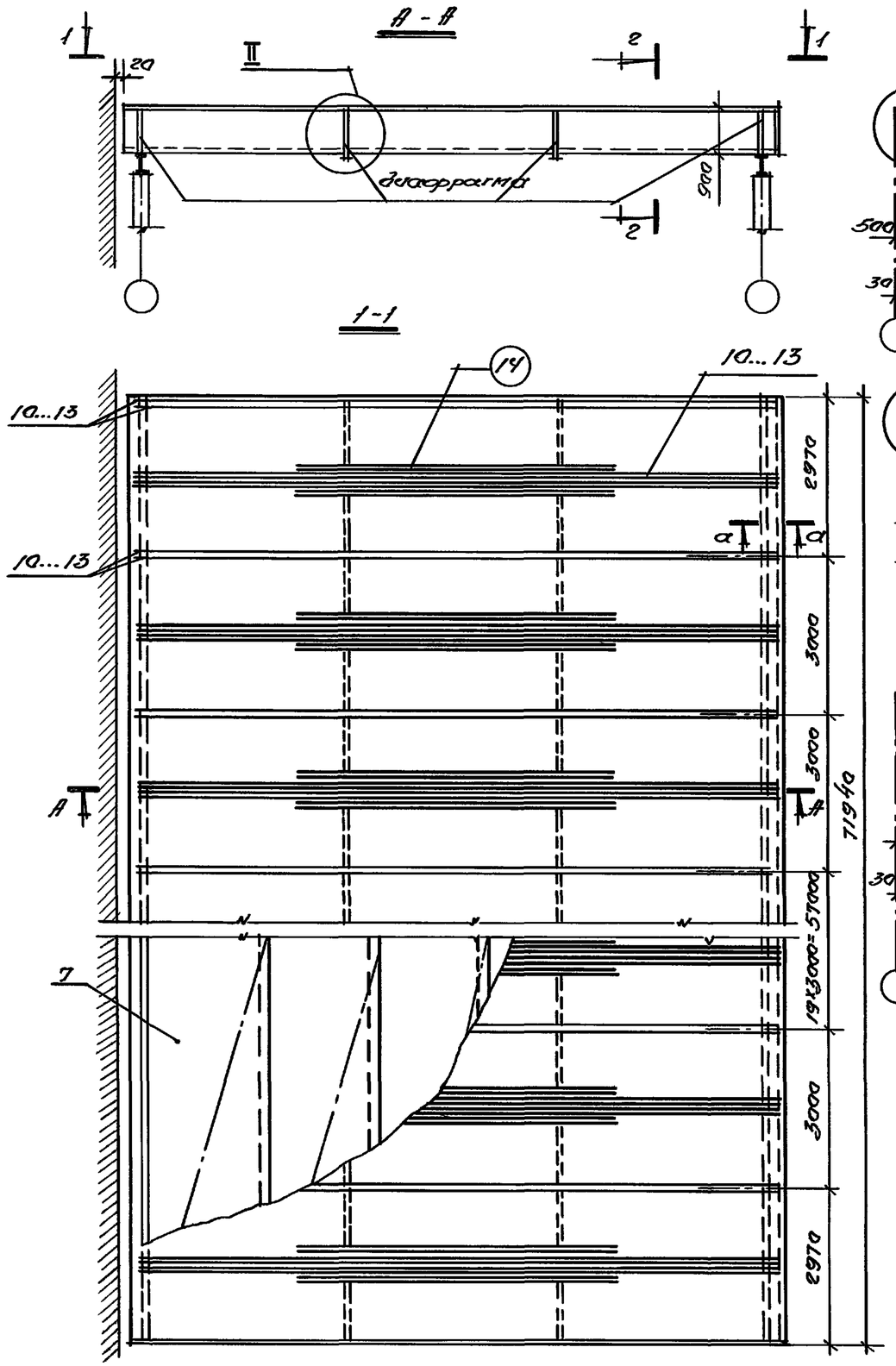

Армирование диафрагмы

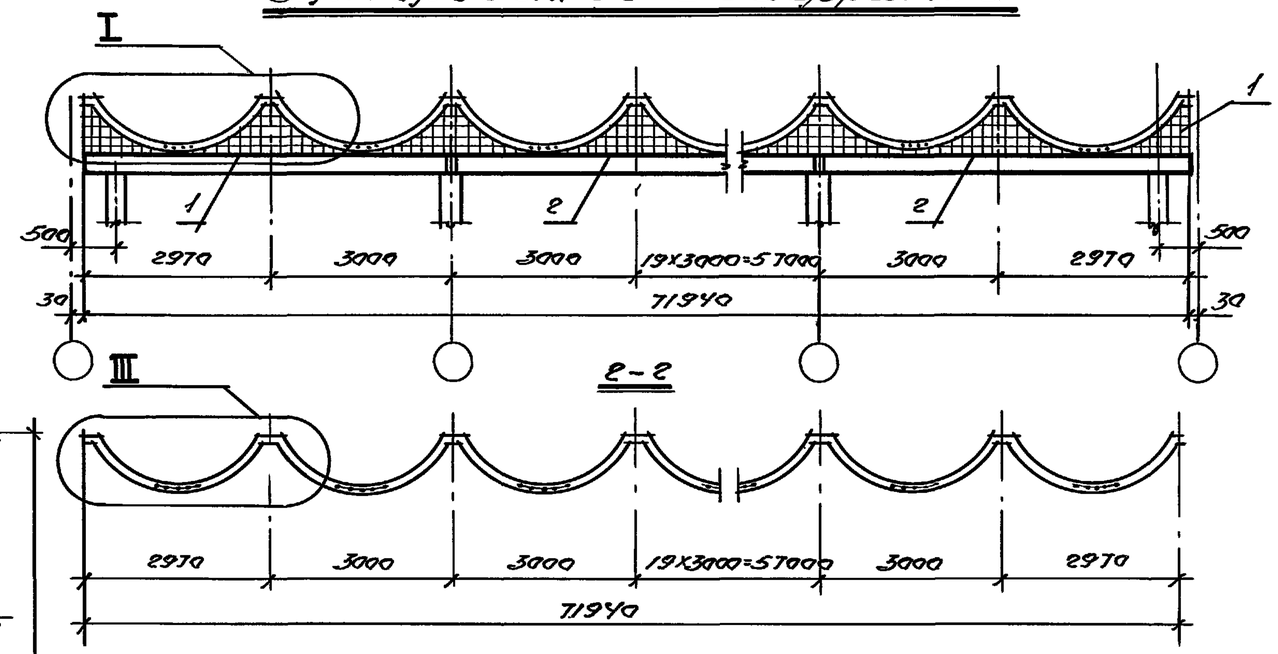

Схема расположения анкерных элементов по опорным балкам

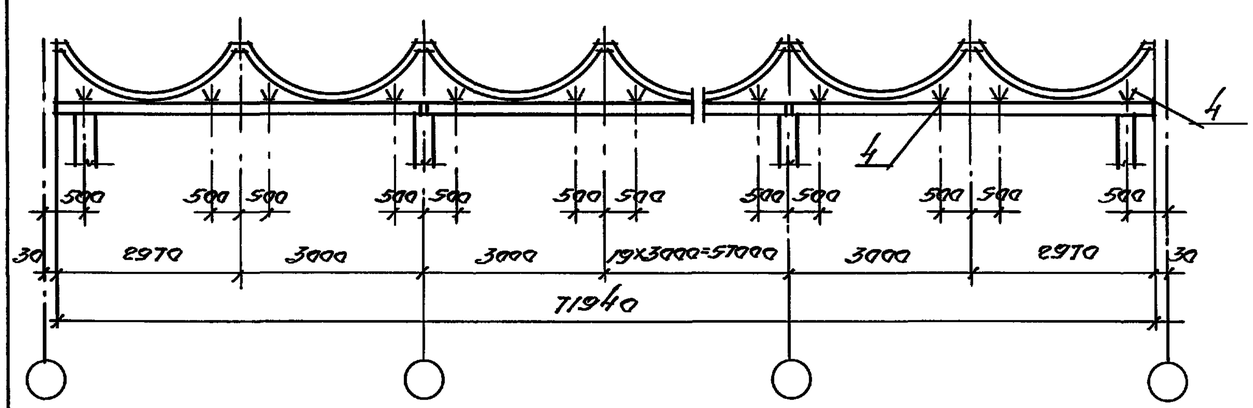

				3.019.1-3.3-Д33		
Рук.маст.ч	Шугаев			Схема армирования оболочек навесов сборочный чертёж; средний пролет (конструктивная схема 14, 16)	Стадия	Лист	Листов
Рук.группы	Хайдуков				Р	1	3
Разраб.	Сурикова				НИИЖБ		

Инв.№ подл. | Подпись и дата | Взам.инв.№

25473-04 59 формат А3

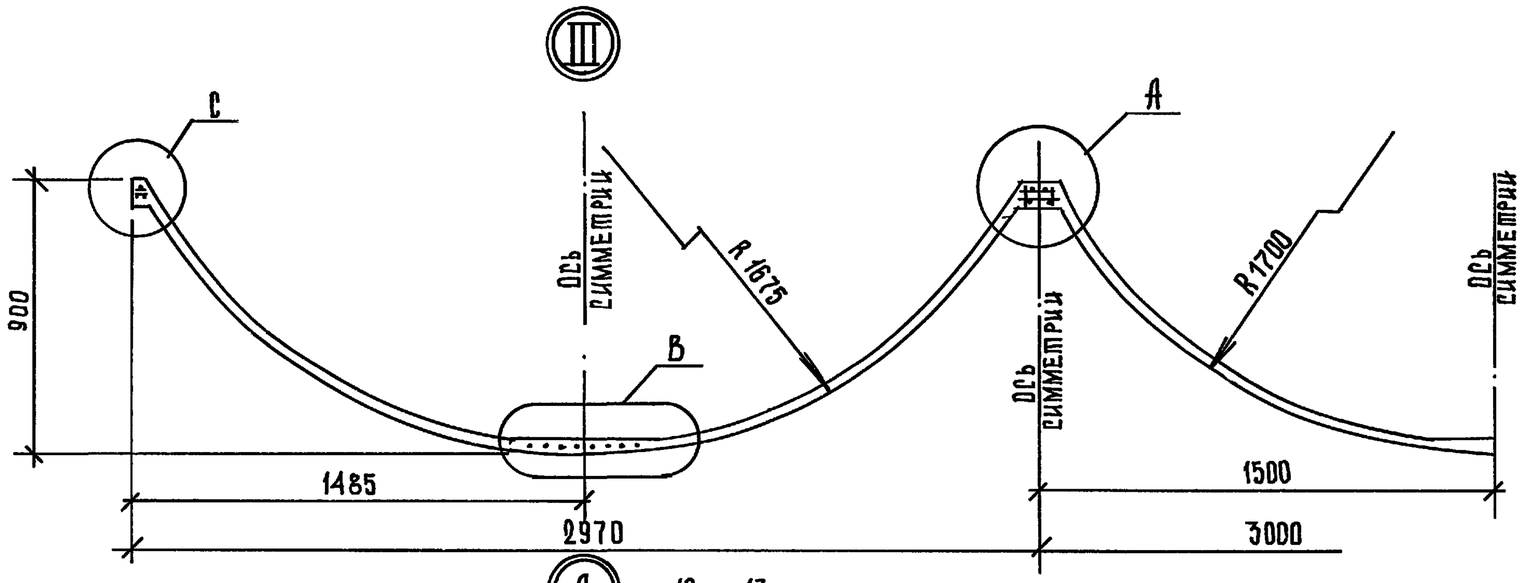

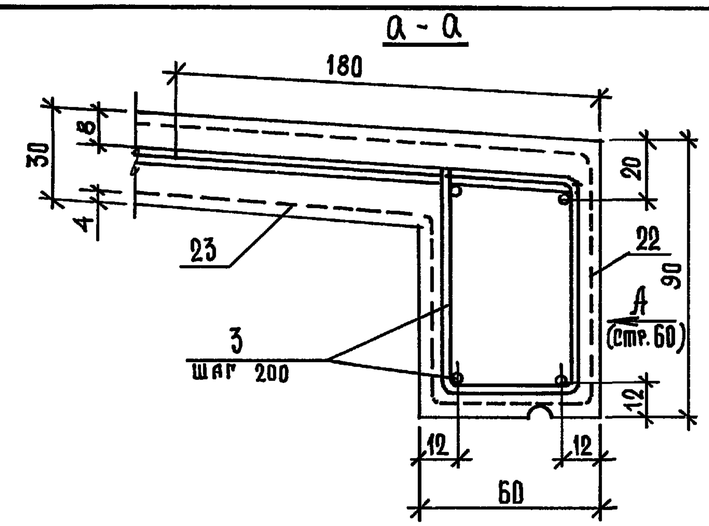

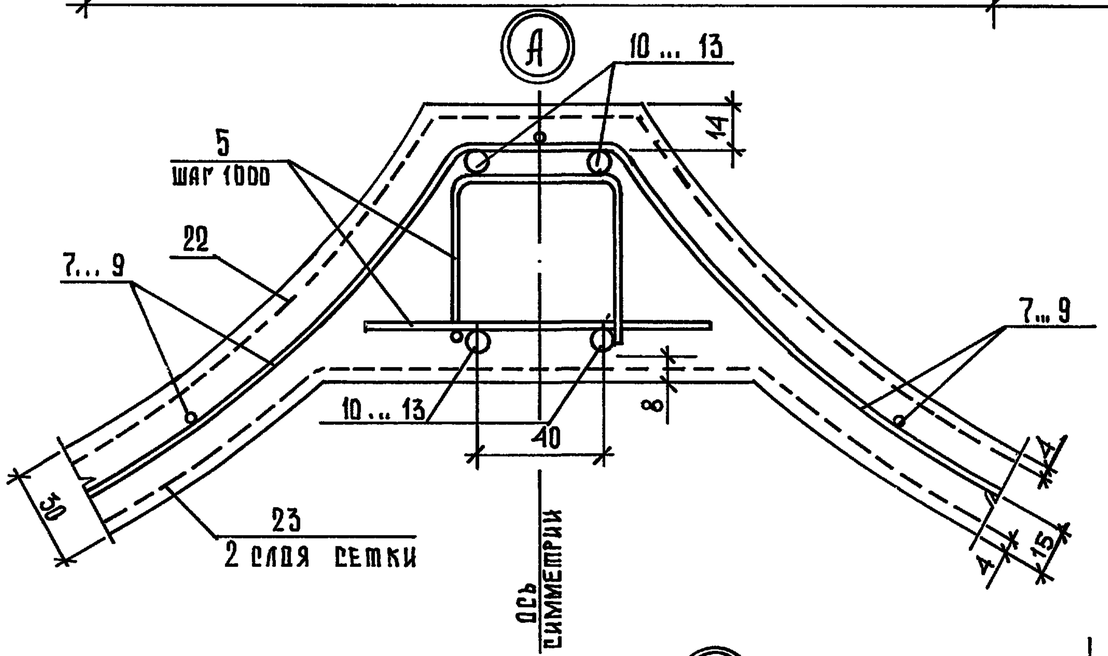

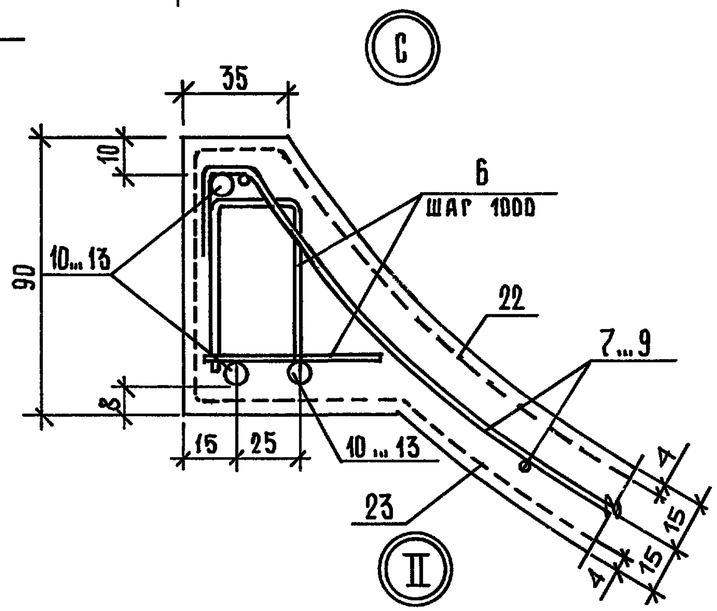

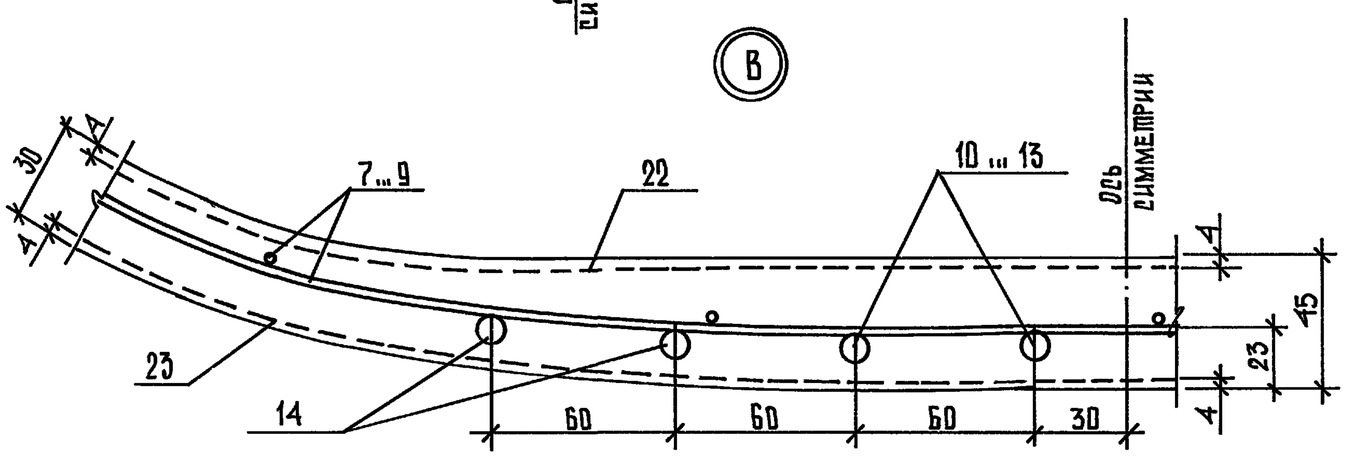

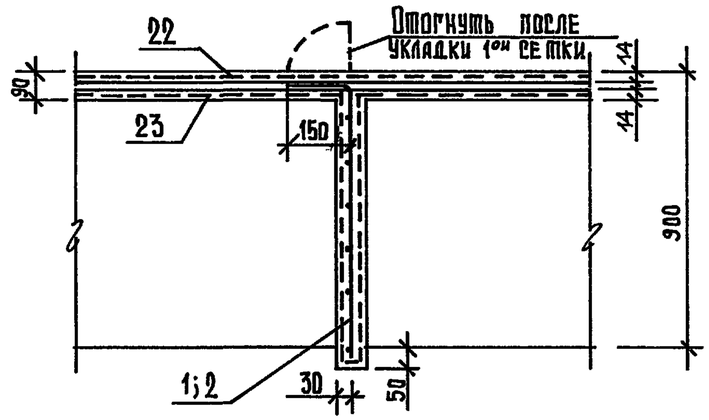

3.019.1-3.3-Д.33	лист 2

25473-04 60

Инв. № подл. | Подпись и дата | Взам. инв. №

Формат А3

Армирование диафрагмы и узел I

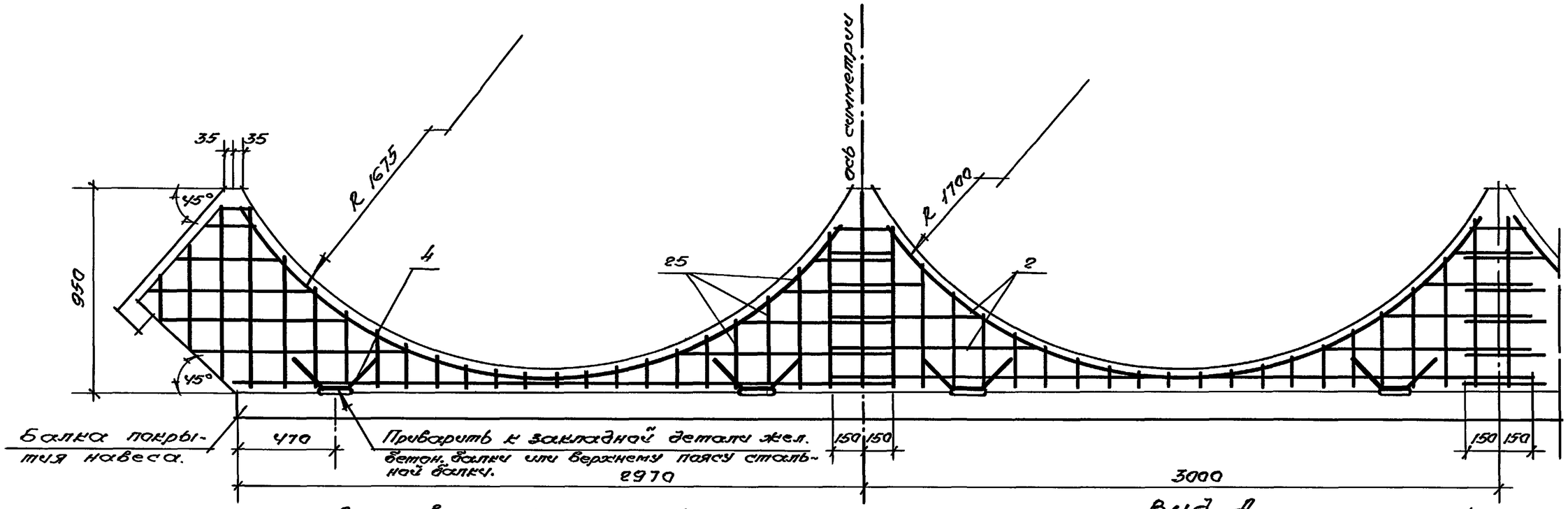

Армирование элемента карниза

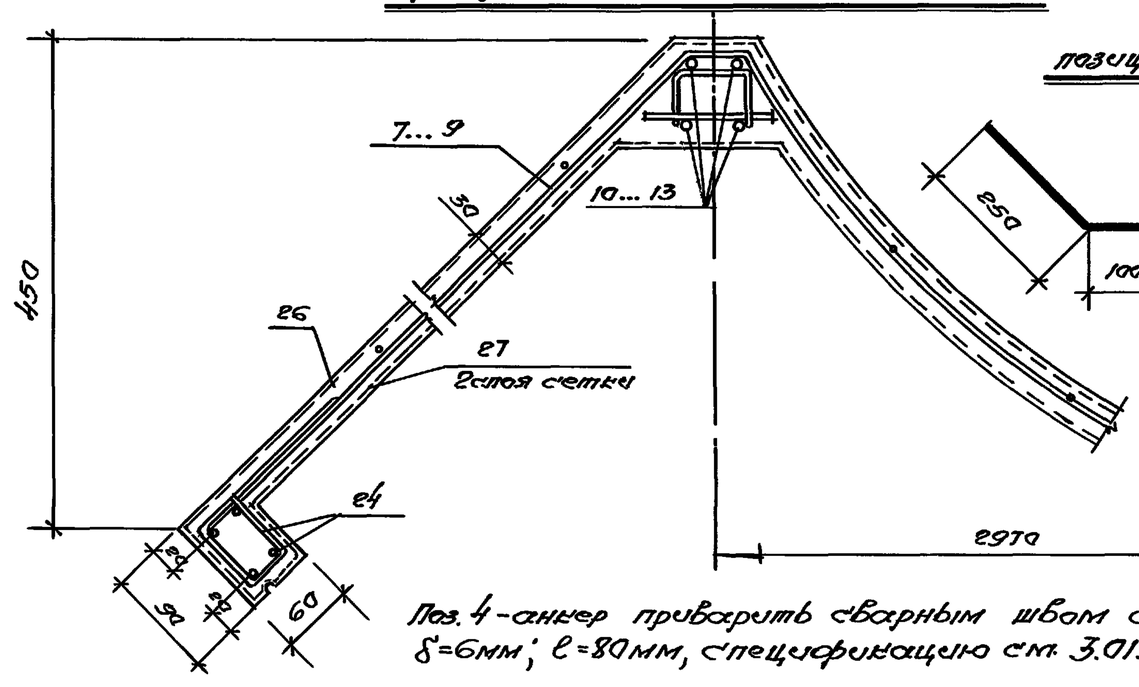

позиц. 4

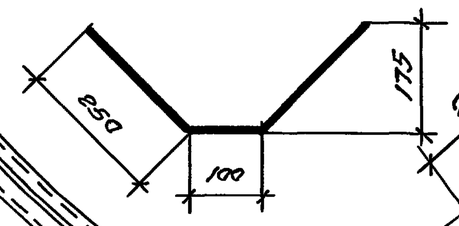

Вид А

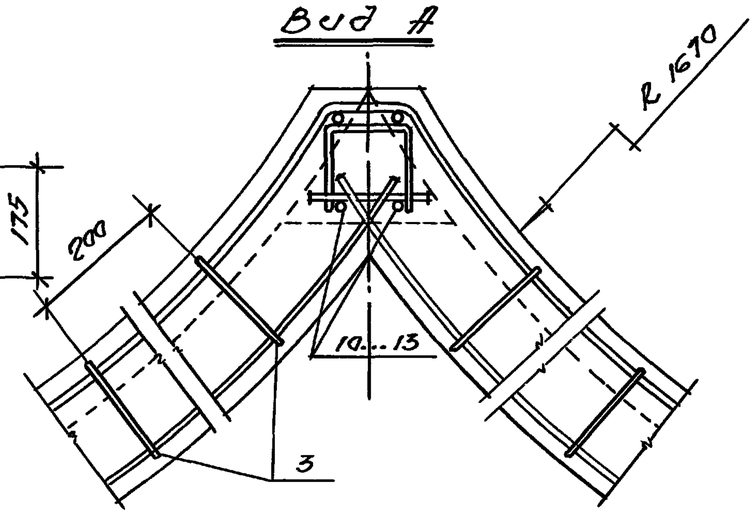

Поз. 4 - анкер приварить сварным швом с двух сторон δ=6мм; ℓ=80мм, спецификацию см. 3.019.1-3.3-Д40

3.019.1-3.3-Д33	Лист 3

Копировал: 25473-04 61 формат А3

Инв.№ подл. | Подпись и дата | Взам.инв.№

Развертка

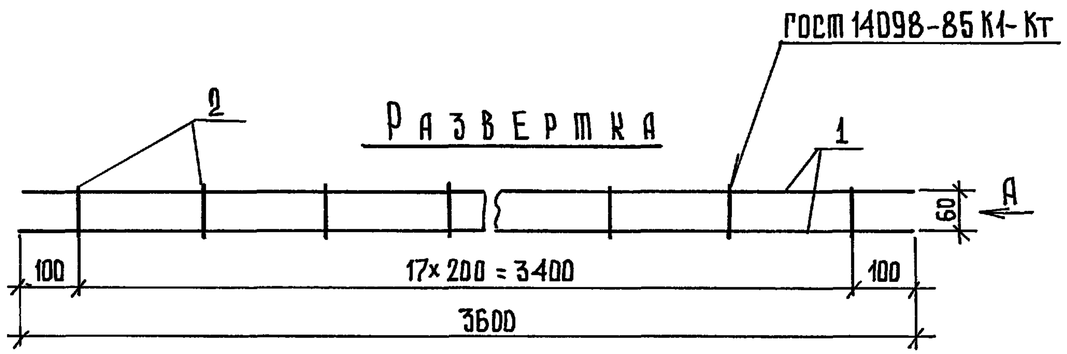

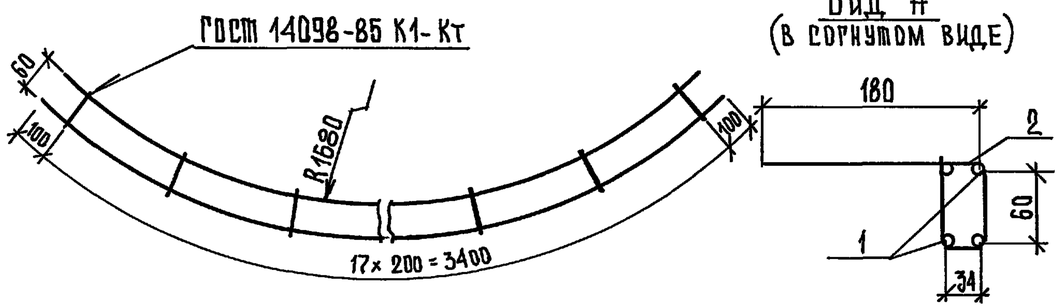

Формат	Зона	Поз.	Обозначение	Наименование	Кол.	Масса, кг / Примечание
						1,86
				Детали		
				Ф4 Вр-I ГОСТ 6727-80*		
Б4		1		L = 3600	4	0,35 кг
Б4		2		L = 340	18	0,03 кг

Рук.лаб.4	Шураев		
Рук.темы	Хайдуков		
Разработ.	Сурикова		

3.019.1-3.3-Д.34

Каркас плоский Кр 5

Стадия	Лист	Листов
Р		1

НИИЖБ

25473-04 62

Формат А3

Инв.№ подл. | Подпись и дата | Взам.инв.№

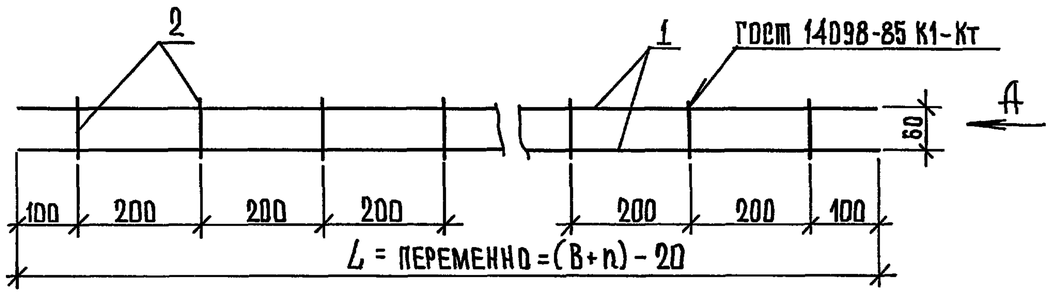

Вид А /в согнутом виде/

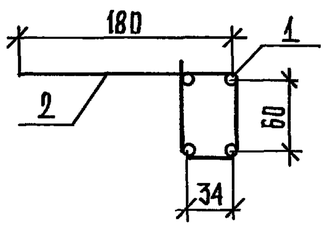

Примечания:

1. В - см. 3.019.1 - 3.3 - Д 32
2. n - см. 3.019.1 - 3.3 - Д 27

Формат	Зона	Поз.	Обозначение	Наименование	Кол.	Масса, кг / Примечание
						Переменна
				Детали		
				Ф4 Вр-I ГОСТ 6727-80*		
Б4		1		L = ПЕРЕМЕННА	4	1п.м.=0,098кг
Б4		2		L = 340	ПЕРЕМ	0,03 кг

Рук.лаб.4	Шугаев	
Рук.темы	Хайдуков	
Разработ.	Сурикова	

3.019.1 - 3.3 - Д 35

Каркас плоский КР 6

Стадия	Лист	Листов
Р		1

НИИЖБ

Инв.№ подл. | Подпись и дата | Взам.инв.№

25473-04 63

Формат А3

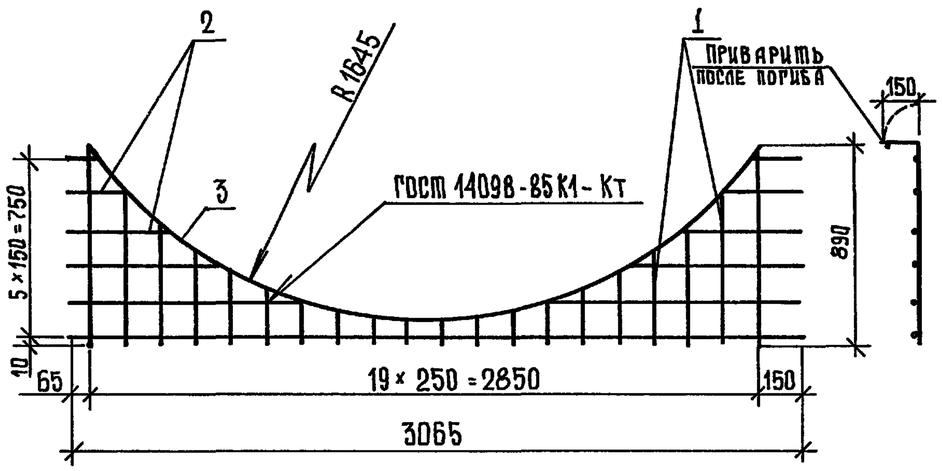

МАССА, КГ
4,0

ФОРМАТ	ЗОНА	ПОЗ.	ОБОЗНАЧЕНИЕ	НАИМЕНОВАНИЕ	КОЛ.	ПРИМЕЧАНИЕ
				ДЕТАЛИ		
				ФБА-III ГОСТ 5781-82*		
Б4		1		L ср = 347	20	0,077кг
Б4		2		L ср = 715	11	0,16 кг
Б4		3		L = 3200	1	0,71 кг

Взам. инв. №
Подпись и дата
Инв. № подл. 1

Рук.лаб.4	Шугаев		
Рук.темы	Хайдуков		
Разработ.	Сурикова		

3.019.1-3.3-Д36

Сетка арматурная С 8

СТАДИЯ	ЛИСТ	ЛИСТОВ
Р		1

НИИЖБ

Формат А4

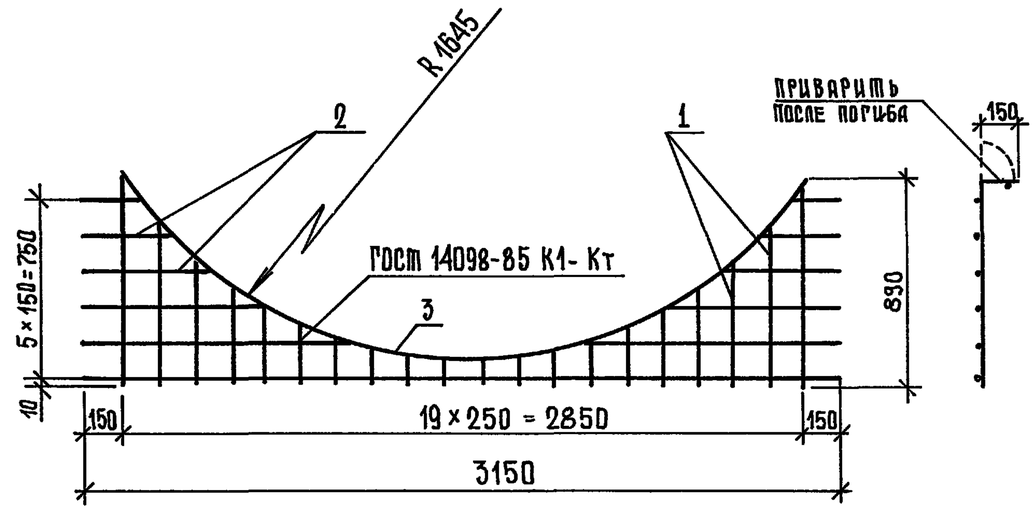

МАССА, КГ
4,0

ФОРМАТ	ЗОНА	ПОЗ.	ОБОЗНАЧЕНИЕ	НАИМЕНОВАНИЕ	КОЛ.	ПРИМЕЧАНИЕ
				ДЕТАЛИ		
				ФБА-III ГОСТ 5781-82*		
Б4		1		L ср = 347	20	0,077кг
Б4		2		L ср = 715	11	0,16 кг
Б4		3		L = 3200	1	0,71 кг

Взам. инв. №
Подпись и дата
Инв. № подл.

Рук.лаб.4	Шугаев		
Рук.темы	Хайдуков		
Разработ	Сурикова		

3.019.1-3.3-Д37

Сетка арматурная С 9

СТАДИЯ	ЛИСТ	ЛИСТОВ
Р		1

НИИЖБ

25473-04 64

Формат А4

Схема расположения сеток С4, С5, С10.

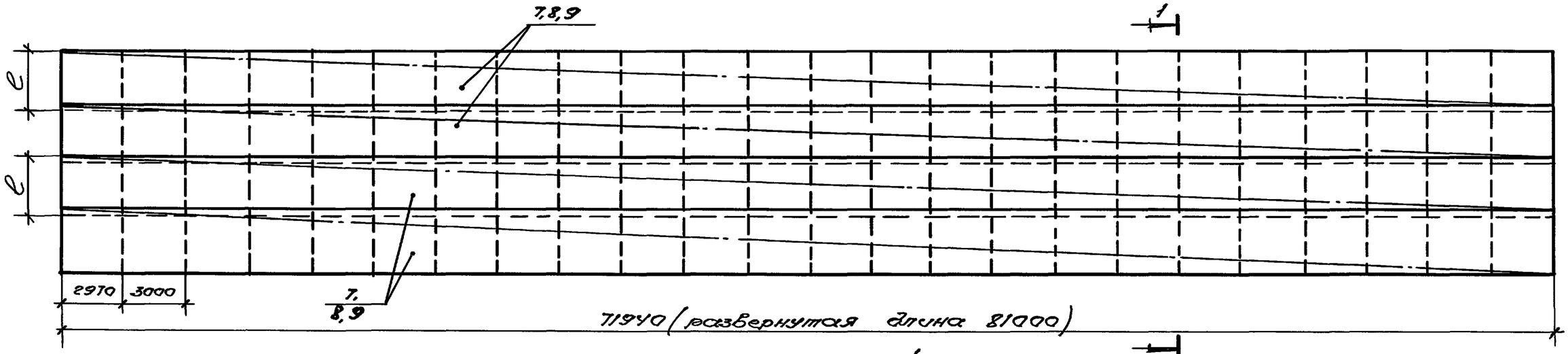

Схема погиба сеток С4, С5, С10

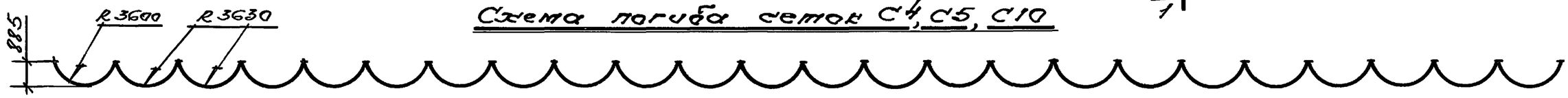

Поз	Обозначение	Марка	Наименование	Кол	Размеры, мм e	Размеры, мм c	Площадь, м² 1 шт.	Площадь, м² Всего	Масса, кг 1 шт	Масса, кг Всего
7	01...03	ОбАм-4,5 ОбАм-4,5 ОбАм-4,5	Сетка С4 $5Ср\ \frac{5Вр\text{-}I\text{-}150}{5Вр\text{-}I\text{-}150}$ 2500×9000	4	2500	150	218	872	480	1920
8	04...06	ОбАм-6,0 ОбАм-6,0 ОбАм-6,0	Сетка С5 $5Ср\ \frac{5Вр\text{-}I\text{-}150}{5Вр\text{-}I\text{-}150}$ 2800×9000	4	2800	150	244	976	537	2148
9	07...09	ОбАм-7,5 ОбАм-7,5 ОбАм-7,5	Сетка С10 $5Ср\ \frac{5Вр\text{-}I\text{-}150}{5Вр\text{-}I\text{-}150}$ 3250×9000	4	3250	150	283	1132	623	2492

1-1 (повёрнуто)

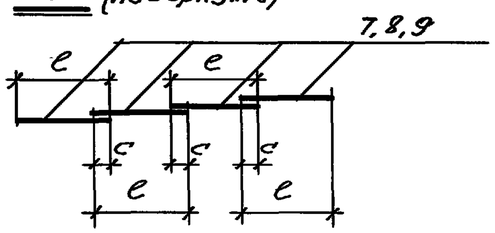

Рук.пос.4	Шугаев		
Рук.группы	Тойбулаев		
Разработ.	Сурикова		

3.019.1-3.3-438

Схема расположения сеток С4, С5, С10.

Стадия	Лист	Листов
Р		1

НИИЖБ

Инв.№ подл. | Подпись и дата | Взам. инв.№

Копировал: 25473-04 65 Формат: А3

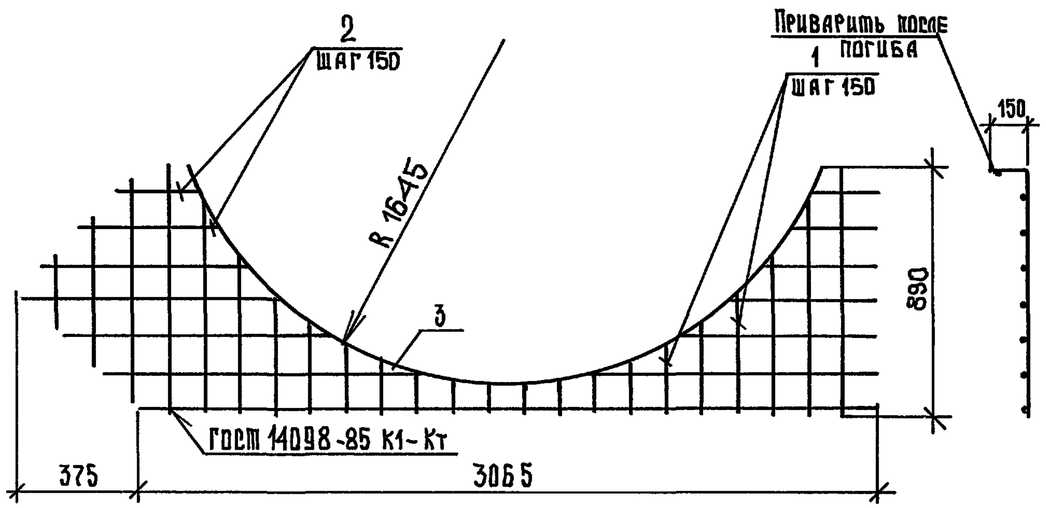

Формат	Зона	Поз.	Обозначение	Наименование	Кол.	Масса, кг / Примечание
						6,3
				Детали		
				ФБ-АIII ГОСТ 5781-82*		
Б4		1		L ср = 600	23	0,13 кг
Б4		2		L ср = 900	13	0,20 кг
Б4		3		L = 3200	1	0,71 кг

Рук.лаб.А	Шугаев	
Рук.темы	Хайдуков	
Разработ.	Сурикова	

3.019.1-3.3-Д 39

Сетка арматурная С11

Стадия	Лист	Листов
Р		1

НИИЖБ

Инв.№ подл. | Подпись и дата | Взам. инв.№

Формат А3

Спецификация к ОБАМ

Формат	Зона	Позиц.	Обозначение	Наименование	ОБАМ-4,5-1	ОБАМ-4,5-2	ОБАМ-4,5-3	ОБАМ-6,0-1	ОБАМ-6,0-2	ОБАМ-6,0-3	ОБАМ-7,5-1	ОБАМ-7,5-2	ОБАМ-7,5-3	Примечание
					Количество на исполнение									
				Постоянные данные для исполнений:										
				Сборочные единицы										
А4		1	3.019.1-3.3 - Д36	сетка арматурная С8	8	8	8	8	8	8	8	8	8	
А4		2	- Д37	сетка арматурная С9	88	88	88	88	88	88	88	88	88	
А4		3	- Д34	каркас плоский Кр5	24	24	24	24	24	24	24	24	24	
				Детали.										
А4		4		ф12А-III ГОСТ 5781-82* с=600	96	96	96	96	96	96	96	96	96	0,57кг
				Переменные данные для исполнений:										
				Сборочные единицы										
А4		5	3.019.1-3.3 - Д16	элемент арматурный П1	207	207	207	253	253	253	276	276	276	
А4		6	- Д17	элемент арматурный П2	18	18	18	22	22	22	24	24	24	
А4		7	- Д38	сетка арматурная С4	36	36	36	—	—	—	—	—	—	
А4		8	- Д38	сетка арматурная С5	—	—	—	36	36	36	—	—	—	
А4		9	- Д38	сетка арматурная С10	—	—	—	—	—	—	36	36	36	
				Детали.										
Б4		10		ф10А-III ГОСТ 5781-82* с=9780...9960	146	146	146	—	—	—	—	—	—	
Б4		11		ф10А-III ГОСТ 5781-82* с=11280...11460	—	—	—	146	146	146	—	—	—	

Инв. № подл. | Подпись и дата | Взам. инв. №

Руководит. группы	Шугаев	
Руководитель	Хвойницкий	
Разработал	Сурикова	

3.019.1-3.3-Д40

Спецификация к ОБАМ-...-...-...-... ...-П, С, П, Т. /конструктивная схема 14,16/

Стадия	Лист	Листов
Р	1	3

НИИЖБ

Чертёж 25473-04 67 формат А3

Спецификация к ОБАт...

Формат	Зона	Поз.	Обозначение	Наименование	Количество на исполнение																		Примечание
					ОБАт-4,5-1		ОБАт-4,5-2		ОБАт-4,5-3		ОБАт-6,0-1		ОБАт-6,0-2		ОБАт-6,0-3		ОБАт-7,5-1		ОБАт-7,5-2		ОБАт-7,5-3		
Б4		12		Ф10 А-III ГОСТ 5781-82* ℓ=12780...12960		–		–		–		–		–		–		50		50		–	
Б4		13		Ф12 А-III ГОСТ 5781-82* ℓ=12780...12960		–		–		–		–		–		–		96		96		96	
Б4		14		Ф10 А-III ГОСТ 5781-82* ℓ=4800		96		96		–		–		–		–		–		–		–	3,0 кг
Б4		15		Ф14 А-III ГОСТ 5781-82* ℓ=4800		–		–		96		–		–		–		–		–			5,8 кг
Б4		16		Ф10 А-III ГОСТ 5781-82* ℓ=5550		–		–		–		96		–		–		–		–		–	3,4 кг
Б4		17		Ф14 А-III ГОСТ 5781-82* ℓ=5550		–		–		–		–		96		–		–		–		–	6,7 кг
Б4		18		Ф18 А-III ГОСТ 5781-82* ℓ=5550		–		–		–		–		–		96		–		–		–	11,1 кг
Б4		19		Ф10 А-III ГОСТ 5781-82* ℓ=6290		–		–		–		–		–		–		96		–		–	3,9 кг
Б4		20		Ф16 А-III ГОСТ 5781-82* ℓ=6290		–		–		–		–		–		–		–		96		–	9,9 кг
Б4		21		Ф18 А-III ГОСТ 5781-82* ℓ=6290		–		–		–		–		–		–		–		–		96	12,6 кг
				Сборочные единицы																			
		22		Сетка 2-10-1,0НУ ГОСТ 3826-82* (Б=2м)	876		876		876		1051		1051		1051		1226		1226		1226		$м^2$
		23		Сетка 2-7-0,7НУ ГОСТ 3826-82* (Б=2м)	1752		1752		1752		2102		2102		2102		2452		2452		2452		$м^2$
				2 слоя сетки																			
				Материалы																			
				Бетон класса В30	25,7...26,9		25,7...26,9		25,7...26,9		28,6...29,8		28,6...29,8		28,6...29,8		32,0...33,2		32,0...33,2		32,0...33,2		$м^3$

Инв. № подл. | Подпись и дата | Взам. инв. №

Спецификация к ОБАт...

Формат	Зона	Поз.	Обозначение	Наименование	Количество на исполнение																		Примечание
					ОБАт-4,5-1		ОБАт-4,5-2		ОБАт-4,5-3		ОБАт-6,0-1		ОБАт-6,0-2		ОБАт-6,0-3		ОБАт-7,5-1		ОБАт-7,5-2		ОБАт-7,5-3		
				Сборочные единицы																			
А4		5	3.019.1-3.3 -Д 16	Элемент арматурный П1		9		9		9		10		10		10		11		11		11	
А4		24	-Д 35	Каркас плоский Кр 6		1		1		1		1		1		1		1		1		1	
				L = 9720...9960																			
				L = 11280...11460																			
				L = 12780...12960																			
А4		25	3.019.1-3.3 -Д 39	Сетка арматурная С 11		2		2		2		2		2		2		2		2		2	
А4		7	-Д 38	Сетка арматурная С4 ℓ=770		4		4		4		—		—		—		—		—		—	
А4		8	-Д 38	Сетка арматурная С5 ℓ=770		—		—		—		4		4		4		—		—		—	
А4		9	-Д 38	Сетка арматурная С10 ℓ=770		—		—		—		—		—		—		4		4		4	
				Детали																			
Б4		10...13				4		4		4		4		4		4		4		4		4	см. прим. стр. 64,65
				Сборочные единицы																			
		26		Сетка 2-10-1,0 НУ ГОСТ 3826-82*			7,5...	7,7				8,7...	8,8					9,8...	10,0				$м^2$
		27		Сетка 2-7-0,7 НУ ГОСТ 3826-82* 2 слоя			15,0...	15,4				17,4...	17,6					19,6...	20,0				$м^2$
				Материалы																			
				Бетон класса В30			0,22...	0,23				0,26...	0,27					0,29...	0,3				$м^3$

Инв. № подл. | Подпись и дата | Взам. инв. №

Ключ подбора арматурных элементов в зависимости от марки оболочки и примыкания к стене („n", мм)

Марка	Поз.	Ф,мм	Кол. шт.	Длины стержней поз. 8,9,10,11									
ОБАм-4,5-1	10	10	146	L,мм	9780	9820	9830	9870	9880	9910	9930	9960	
				Вес,кг	881	885	886	889	890	893	894	897	
ОБАм-4,5-2	10	10	146	L,мм	//	//	//	//	//	//	//	//	
				Вес,кг	//	//	//	//	//	//	//	//	
ОБАм-4,5-3	10	10	146	L,мм	//	//	//	//	//	//	//	//	
				Вес,кг.	//	//	//	//	//	//	//	//	
ОБАм-6,0-1	11	10	146	L,мм	11280	11320	11330	11370	11380	11410	11430	11460	
				Вес,кг	1016	1020	1021	1024	1025	1028	1030	1032	
ОБАм-6,0-2	11	10	146	L,мм	//	//	//	//	//	//	//	//	
				Вес,кг	//	//	//	//	//	//	//	//	
ОБАм-6,0-3	11	10	146	L,мм	//	//	//	//	//	//	//	//	
				Вес,кг	//	//	//	//	//	//	//	//	
ОБАм-7,5-1	12	10	50	L,мм	12780	12820	12830	12870	12880	12910	12930	12960	
				Вес,кг.	394	395	396	397	397	398	399	400	
	13	12	96	L,мм	//	//	//	//	//	//	//	//	
				Вес,кг	1089	1093	1094	1097	1098	1101	1102	1105	
ОБАм-7,5-2	12	10	50	L,мм	//	//	//	//	//	//	//	//	
				Вес,кг	394	395	396	397	397	398	399	400	
	13	12	96	L,мм	//	//	//	//	//	//	//	//	
				Вес	1089	1093	1094	1097	1098	1101	1102	1105	
ОБАм-7,5-3	13	12	146	L,мм	//	//	//	//	//	//	//	//	
				Вес	1657	1661	1663	1667	1669	1673	1675	1680	

Размеры „n" см. 3.019.1-3.3-Д.27

Нач.лаб.А	Шугаев	
Рук.темы	Хайдуков	
Разраб.	Сурикова	

3.019.1-3.3-Д.41

Ключ подбора арматурных элементов к ОБАм-..-..-..-Л,С,П,Т (конструктивная схема 14;16)

Стадия	Лист	Листов
Р		1

НИИЖБ

Инв.№ подл. | Подпись и дата | Взам.инв.№

25473-04 70

Формат А3

Ведомость расхода стали на элемент, кг

Марка элемента	Изделия арматурные										Всего	Изделия закладные			Общий расход
	Арматура класса											Арматура класса		Всего	
	А-III						2-7-0,7НУ	2-10-1,0НУ	Вр-I			А-III	А-I		
	ГОСТ 5781-82*						ГОСТ 3826-82*		ГОСТ 6727-80	ГОСТ 23279-85		ГОСТ 5781-82*			
	ф6	ф10	ф12	ф14	ф16	ф18	ф0,7	ф1,0	ф4	ф5		ф12	ф6		
ОБАм-4,5-1-Л(П)	383	976	—	8,0	—	—	692	1007	48	1920	5044	60	31	91	5135
ОБАм-4,5-2-Л(П)	393	976	—	8,0	—	—	692	1007	48	1920	5044	60	31	91	5135
ОБАм-4,5-3-Л(П)	393	880	—	8,0	—	—	692	1007	48	1920	4948	60	31	91	5039
ОБАм-6,0-1-Л(П)	393	1344	—	8,0	—	—	830	1209	48	2148	5980	60	38	98	6078
ОБАм-6,0-2-Л(П)	393	1015	—	8,0	—	—	830	1209	48	2148	5651	60	38	98	5749
ОБАм-6,0-3-Л(П)	393	1015	—	8,0	—	1066	830	1209	48	2148	6717	60	38	98	6815
ОБАм-7,5-1-Л(П)	393	767	1089	8,0	—	—	969	1410	48	2492	7176	60	42	102	7278
ОБАм-7,5-2-Л(П)	393	394	1089	8,0	954	—	969	1410	48	2492	7757	60	42	102	7859
ОБАм-7,5-3-Л(П)	393	—	1656	8,0	—	1208	969	1410	48	2492	8184	60	42	102	8286

Инв.№ подл. | Подпись и дата | Взам.инв.№

Руководит. лаборат.	Шугаев		
Рук. темы	Найдунов		
Разраб.	Сурикова		

3.019.1-3.3-Д42

Ведомость расхода стали на крайнюю левую (правую) секцию с одним карнизом (конструктивная схема 14,16)

Стадия	Лист	Листов
Р		1

НИИЖБ

25473-04 71

Копировала

Формат А3

Ведомость расхода стали на элемент, кг

Марка элемента	Изделия арматурные										Всего	Изделия закладные			Общий расход
	Арматура класса											Арматура класса		Всего	
	А-III						2-7-0,7НУ	2-10-1,0НУ	Вр-I			А-III	А-I		
	ГОСТ 5781-82*						ГОСТ 3826-82*		ГОСТ 5727-88	ГОСТ 23279-85		ГОСТ 5781-82*			
	ф6	ф10	ф12	ф14	ф16	ф18	ф0,7	ф1,0	ф4	ф5		ф12	ф6		
ОБАм-4,5-1-С	384	976	—	8,0	—	—	692	1007	48	1920	5035	60	31	91	5126
ОБАм-4,5-2-С	384	976	—	8,0	—	—	692	1007	48	1920	5035	60	31	91	5126
ОБАм-4,5-3-С	384	880	—	8,0	—	—	692	1007	48	1920	4939	60	31	91	5030
ОБАм-6,0-1-С	384	1344	—	8,0	—	—	830	1209	48	2148	5971	60	38	98	6069
ОБАм-6,0-2-С	384	1015	—	8,0	—	—	830	1209	48	2148	5642	60	38	98	5740
ОБАм-6,0-3-С	384	1015	—	8,0	—	1066	830	1209	48	2148	6708	60	38	98	6806
ОБАм-7,5-1-С	384	767	1089	8,0	—	—	969	1410	48	2492	7167	60	42	102	7269
ОБАм-7,5-2-С	384	394	1089	8,0	954	—	969	1410	48	2492	7748	60	42	102	7850
ОБАм-7,5-3-С	384	—	1656	8,0	—	1208	969	1410	48	2492	8175	60	42	102	8277

Инв. № подл. | Подпись и дата | Взам. инв. №

Руководитель лаборат.	Шугаев		
Рук. темы	Хайдукаев		
Разработал	Сурикова		

3.019.1-3.3-Д 43

Ведомость расхода стали на среднюю секцию без карнизов (конструктивная схема 14,16)

Стадия	Лист	Листов
Р		1

НИИЖБ

Копировал 25473-04 72 формат А3

Ведомость расхода стали на элемент, кг

Марка элемента	Изделия арматурные										Всего	Изделия закладные			Общий расход
	Арматура класса											Арматура класса		Всего	
	А-III						2-7-9ТНУ	2-10-1ОНУ	Вр-I			А-III	А-I		
	ГОСТ 5781-82*						ГОСТ 3826-82*		ГОСТ 5727-88	ГОСТ 23279-85		ГОСТ 5781-82*			
	ф6	ф10	ф12	ф14	ф16	ф18	ф 9,7	ф 1,0	ф4	ф5		ф 12	ф6		
ОБАМ-4,5-1-III	402	976	—	8,0	—	—	692	1007	48	1920	5053	60	31	91	5144
ОБАМ-4,5-2-III	402	976	—	8,0	—	—	692	1007	48	1920	5053	60	31	91	5144
ОБАМ-4,5-3-III	402	880	—	8,0	—	—	692	1007	48	1920	4957	60	31	91	5048
ОБАМ-6,0-1-III	402	1344	—	8,0	—	—	830	1209	48	2148	5989	60	38	98	6087
ОБАМ-6,0-2-III	402	1015	—	8,0	—	—	830	1209	48	2148	5660	60	38	98	5758
ОБАМ-6,0-3-III	402	1015	—	8,0	—	1066	830	1209	48	2148	6726	60	38	98	6824
ОБАМ-7,5-1-III	402	767	1089	8,0	—	—	969	1410	48	2492	7185	60	42	102	7287
ОБАМ-7,5-2-III	402	394	1089	8,0	954	—	969	1410	48	2492	7766	60	42	102	7868
ОБАМ-7,5-3-III	402	—	1656	8,0	—	1208	969	1410	48	2492	8193	60	42	102	8295

Рук.груп.	Шугаев		
Рук.темы	Кайдуков		
Разраб.	Сурикова		

3.019.1-3.3-Д.44

Ведомость расхода стали на секцию навеса на один температурный блок с двумя карнизами (конструктивная схема 14,16)

Стадия	Лист	Листов
Р		1

НИИЖБ

Взам инв.№ | Подпись и дата | Инв.№ подл