ГОСКОМИТЕТ
ПО ГРАЖДАНСКОМУ
СТРОИТЕЛЬСТВУ
И АРХИТЕКТУРЕ
ПРИ ГОССТРОЕ СССР

ЦНИИЭП
ЖИЛИЩА

СЕРИЯ 86

КИРПИЧНЫЕ ЖИЛЫЕ ДОМА С ПРОДОЛЬНЫМИ НЕСУЩИМИ СТЕНАМИ

ЧАСТЬ 10 · ИЗДЕЛИЯ ЗАВОДСКОГО ИЗГОТОВЛЕНИЯ

РАЗДЕЛ 10.9-1 · РАЗНЫЕ ИЗДЕЛИЯ

11011 — 09
ЦЕНА 0-84

ЦЕНТРАЛЬНЫЙ ИНСТИТУТ ТИПОВОГО ПРОЕКТИРОВАНИЯ
ГОССТРОЯ СССР

Москва, А-445, Смольная ул. 22

Сдано в печать 1979 года

Заказ № 269 Тираж 1200 экз

СЕРИЯ 86

КИРПИЧНЫЕ ЖИЛЫЕ ДОМА С ПРОДОЛЬНЫМИ НЕСУЩИМИ СТЕНАМИ

ЧАСТЬ 10
ИЗДЕЛИЯ ЗАВОДСКОГО ИЗГОТОВЛЕНИЯ
РАЗДЕЛ 10.9-1
РАЗНЫЕ ИЗДЕЛИЯ

СОДЕРЖАНИЕ

НАИМЕНОВАНИЕ ЧЕРТЕЖА	N РАЗДЕЛА	N ЛИСТА	N СТР.
ЗАГЛАВНЫЙ ЛИСТ		1	1
ПЛИТЫ ЛОДЖИЙ, АРМИРОВАННЫЕ СЕТКАМИ С РАБОЧЕЙ АРМАТУРОЙ ИЗ СТЕРЖНЕЙ ИЗ СТАЛИ КЛАССА А-III, ПЛ 27-12а	10.1-1	16	2
ПЛИТЫ ЛОДЖИЙ, АРМИРОВАННЫЕ СЕТКАМИ С РАБОЧЕЙ АРМАТУРОЙ ИЗ СТЕРЖНЕЙ ИЗ СТАЛИ КЛАССА А-III, ПЛ-27-12а. АРМИРОВАНИЕ	10.1-1	17	3
ПЛИТЫ ЛОДЖИЙ, АРМИРОВАННЫЕ СЕТКАМИ С РАБОЧЕЙ АРМАТУРОЙ ИЗ СТЕРЖНЕЙ ИЗ СТАЛИ КЛАССА А-III, ПЛ 27-12 па	10.1-1	18	4
ПЛИТЫ ЛОДЖИЙ, АРМИРОВАННЫЕ СЕТКАМИ С РАБОЧЕЙ АРМАТУРОЙ ИЗ СТЕРЖНЕЙ ИЗ СТАЛИ КЛАССА А-III, ПЛ27-12па. АРМИРОВАНИЕ	10.1-1	19	5
ПЛИТЫ ЛОДЖИЙ, АРМИРОВАННЫЕ СЕТКАМИ С РАБОЧЕЙ АРМАТУРОЙ ИЗ СТЕРЖНЕЙ ИЗ СТАЛИ КЛАССА А-III, ПЛ27-12ла	10.1-1	20	6
ПЛИТЫ ЛОДЖИЙ, АРМИРОВАННЫЕ СЕТКАМИ С РАБОЧЕЙ АРМАТУРОЙ ИЗ СТЕРЖНЕЙ ИЗ СТАЛИ КЛАССА А-III, ПЛ27-12ла. АРМИРОВАНИЕ.	10.1-1	21	7
ПЛИТЫ ЛОДЖИЙ, АРМИРОВАННЫЕ СЕТКАМИ С РАБОЧЕЙ АРМАТУРОЙ ИЗ СТЕРЖНЕЙ ИЗ СТАЛИ КЛАССА А-III ПЛ27-12па, ПЛ27-12ла. АРМИРОВАНИЕ	10.1-1	22	8
ПЛИТЫ ЛОДЖИЙ, АРМИРОВАННЫЕ СЕТКАМИ С РАБОЧЕЙ АРМАТУРОЙ ИЗ СТЕРЖНЕЙ ИЗ СТАЛИ КЛАССА А-III, ПЛ30-12а-1	10.1-1	23	9
ПЛИТЫ ЛОДЖИЙ, АРМИРОВАННЫЕ СЕТКАМИ С РАБОЧЕЙ АРМАТУРОЙ ИЗ СТЕРЖНЕЙ ИЗ СТАЛИ КЛАССА А-III, ПЛ30-12 па	10.1-1	24	10
ПЛИТЫ ЛОДЖИЙ, АРМИРОВАННЫЕ СЕТКАМИ С РАБОЧЕЙ АРМАТУРОЙ ИЗ СТЕРЖНЕЙ ИЗ СТАЛИ КЛАССА А-III, ПЛ30-12 па. АРМИРОВАНИЕ	10.1-1	25	11
ПЛИТЫ ЛОДЖИЙ, АРМИРОВАННЫЕ СЕТКАМИ С РАБОЧЕЙ АРМАТУРОЙ ИЗ СТЕРЖНЕЙ ИЗ СТАЛИ КЛАССА А-III, ПЛ30-12ла	10.1-1	26	12
ПЛИТЫ ЛОДЖИЙ, АРМИРОВАННЫЕ СЕТКАМИ С РАБОЧЕЙ АРМАТУРОЙ ИЗ СТЕРЖНЕЙ ИЗ СТАЛИ КЛАССА А-III, ПЛ30-12ла. АРМИРОВАНИЕ	10.1-1	27	13
ПЛИТЫ ЛОДЖИЙ, АРМИРОВАННЫЕ СЕТКАМИ С РАБОЧЕЙ АРМАТУРОЙ ИЗ СТЕРЖНЕЙ ИЗ СТАЛИ КЛАССА А-III, ПЛ30-12па, ПЛ30-12ла. АРМИРОВАНИЕ.	10.1-1	28	14
СВАРНЫЕ СЕТКИ С1÷С2-1и КАРКАСЫ К1÷К3	10.1-1	29	15
СВАРНЫЕ СЕТКИ С3÷С6, КАРКАС К4, К4-1.	10.1-1	30	16
ЗАКЛАДНЫЕ ДЕТАЛИ М1, М2, М3 ПЕТЛЯ П1	10.1-1	31	17
ПЛИТЫ ЛОДЖИЙ, АРМИРОВАННЫЕ СЕТКАМИ С РАБОЧЕЙ АРМАТУРОЙ ИЗ СТЕРЖНЕЙ ИЗ СТАЛИ КЛАССА А-III. ДЕТАЛИ АРМИРОВАНИЯ.	10.1-1	32	18
ПЛИТЫ ЛОДЖИЙ, АРМИРОВАННЫЕ СЕТКАМИ С РАБОЧЕЙ АРМАТУРОЙ ИЗ СТЕРЖНЕЙ ИЗ СТАЛИ КЛАССА А-III. ДЕТАЛИ АРМИРОВАНИЯ.	10.1-1	33	19
ПЛИТЫ ПЛОСКИЕ ПП18-16, ПП18-16-1	10.1-1	34	20
БЕТОННЫЙ СЛИВ БС-1.	10.1-1	35	21
ПЕРЕМЫЧКА 5У19-1. СТУПЕНЬ СП-2	10.1-1	36	22
ОГРАЖДЕНИЕ ЛОДЖИЙ МОЛ 50п, МОЛ 50л, МОЛ-60.	10.4-1	27	23
ОГРАЖДЕНИЕ ЛОДЖИЙ МОЛ54л; МОЛ54п; МОЛ55л; МОЛ55п	10.4-1	28	24
КОСОУРЫ N1,2. РЕШЕТКА ДМР-3. ОГРАЖДЕНИЕ ЛЕСТНИЦЫ ИМОЛ-4	10.4-1	29	25
ПЕРЕГОРОДКИ ТАМБУРА ИД-7, ИД-8. ФРАМУГА Ф-4.	10.3-1	11	26

В РАЗДЕЛ 10.9-1 ВКЛЮЧЕНЫ ЧЕРТЕЖИ ДОПОЛНИТЕЛЬНЫХ ИЗДЕЛИЙ К РАЗДЕЛАМ 10.1-1, 10.3-1; 10.4-1
В СОДЕРЖАНИИ РАЗДЕЛА И ШТАМПЕ КАЖДОГО ЛИСТА УКАЗАН НОМЕР РАЗДЕЛА, К КОТОРОМУ ОТНОСИТСЯ ДАННЫЙ ЛИСТ, И НОМЕР ЛИСТА В ЭТОМ РАЗДЕЛЕ.
ССЫЛКИ В ПРОЕКТЕ И СПЕЦИФИКАЦИЯХ ДАНЫ НА РАЗДЕЛЫ, УКАЗАННЫЕ В СОДЕРЖАНИИ И ШТАМПАХ ЛИСТОВ.
ПРИ ПРИВЯЗКЕ ЛИСТЫ ДАННОГО РАЗДЕЛА ПЕРЕНОСЯТСЯ В СООТВЕТСТВУЮЩИЕ РАЗДЕЛЫ ПО ПРИНАДЛЕЖНОСТИ.

ЦНИИЭП ЖИЛИЩА Г. МОСКВА
ГИП Круглов
ВЗАМЕН
ИНВ. N

План

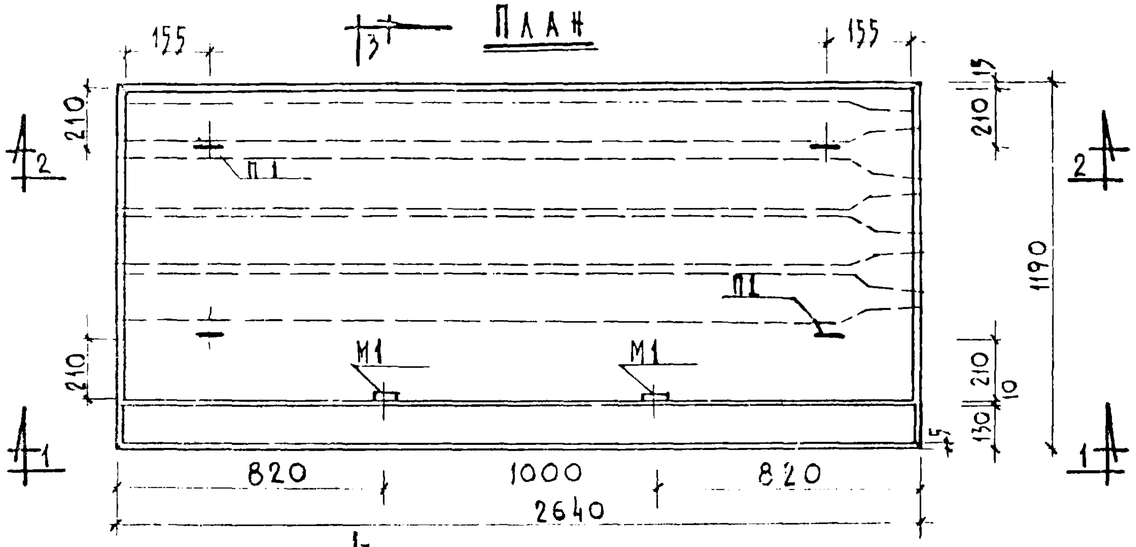

3-3

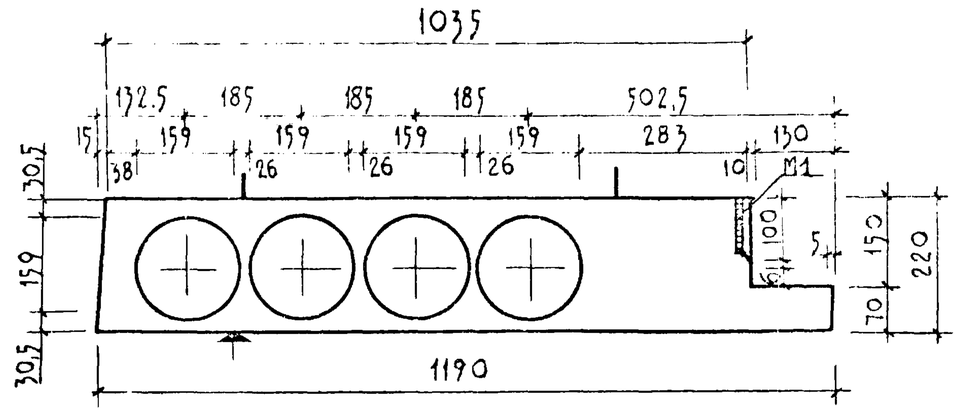

Места опирания при складировании и транспортировке

1-1

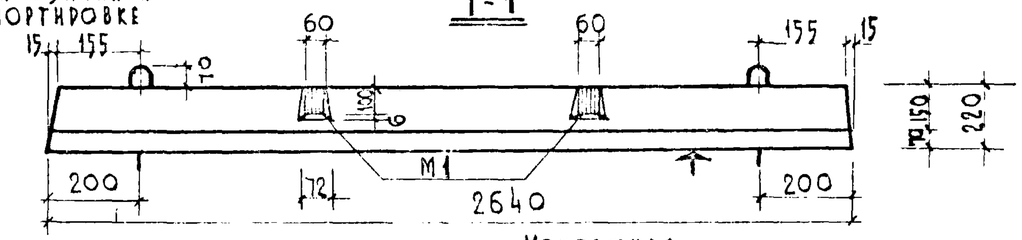

Опирание плиты

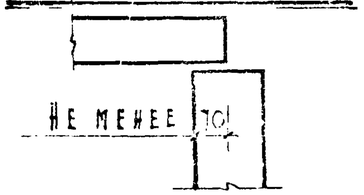

2-2

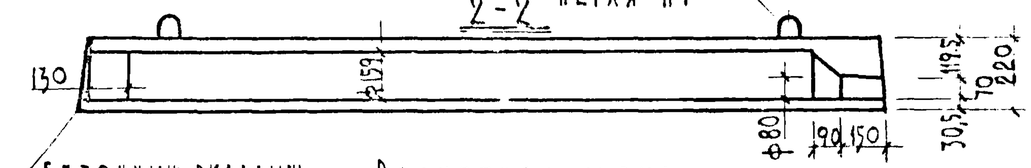

Расчетная схема

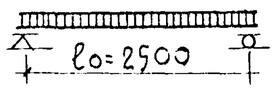

Нагрузки (без учета собственного веса)

Расчетная нагрузка по несущей способности	– 1060 кг/м²
Нормативная нагрузка	– 865 "
Нагрузки при расчете прогиба	
длительно-действующая	– 465 "
кратковременно-действующая	– 400 "
Расчетный прогиб с учетом длительного действия нагрузки	– $\frac{1}{731}$

Характеристика изделия			
Вес		кг	1075
Объем бетона		м³	0.430
Приведенная толщина бетона		см	13.70
Вес стали	на армат. элементы	кг	17.59
	на закладные дет.	кг	1,56
Расход стали на 1 м² изделия		кг	6,10
Расход стали на 1 м³ бетона		кг	44.5
Марка бетона			200

Примечания

1. Плоскость, обозначенная знаком △ должна быть гладкая, подготовленная под окраску.
2. Арматура в сечениях условно не показана.
3. Армирование см. лист 17.
4. Плита разработана на основании серии 1,137-1, выпуск 1. Пояснительную записку см. лист П1, П2.

1972	Плиты лоджий, армированные сетками с рабочей арматурой из стержней из стали класса А-III, ПЛ 27-12а.	Серия 86	Часть 10 / Раздел 10-1	Лист 16

СХЕМА АРМИРОВАНИЯ

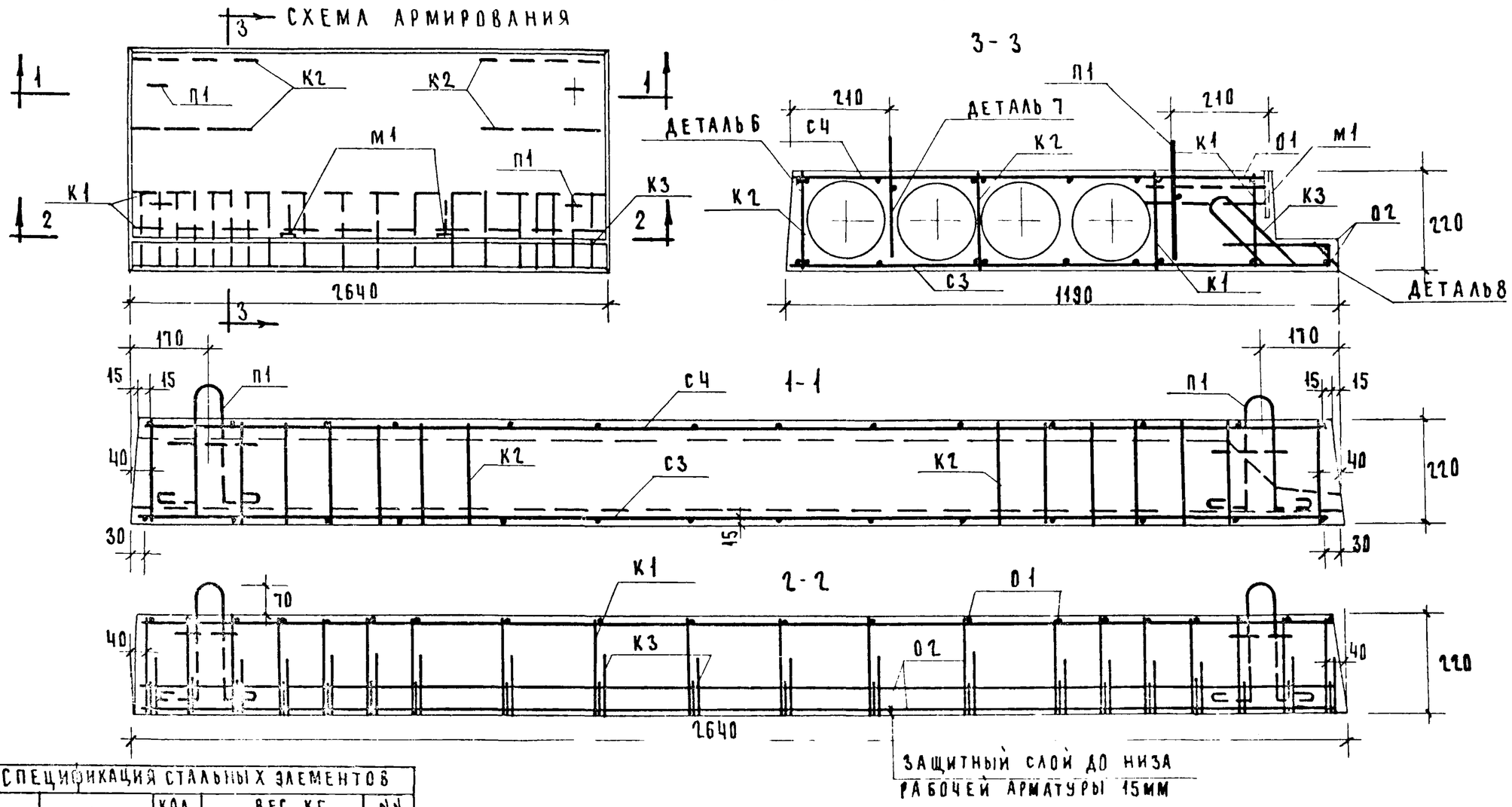

СПЕЦИФИКАЦИЯ СТАЛЬНЫХ ЭЛЕМЕНТОВ

ВИД	МАРКИ	КОЛ. ШТ.	ВЕС КГ 1 ЭЛЕМЕНТ	ВЕС КГ ОБЩИЙ	№№ ЛИСТ
АРМАТУРНЫЕ ЭЛЕМЕНТ	С3	1	3,51	3,51	30
	С4	1	1,32	1,32	30
	К1	2	2,42	4,84	29
	К2	4	0,17	0,68	29
	К3	20	0,18	3,60	29
	О1	20	0,02	0,40	29
	О2	2	0,40	0,80	29
	П1	4	0,61	2,44	31
			ИТОГО:	17,59	
ЗАКЛ. ДЕТ.	М1	2	0,78	1,56	31
			ИТОГО:	1,56	

ВЫБОРКА СТАЛИ

СТАЛЬ		АРМАТУРНЫЕ ЭЛЕМЕНТЫ ф10АIII	ф6АIII	ф5ВI	ф4ВI	ф3ВI	ф10АI	ЗАКЛАДНЫЕ ДЕТАЛИ 100×10	ф10АII
ДЛИНА	м	5,20	13,0	33,42	13,40	47,52	3,92	0,12	1,0
ВЕС	кг	3,20	2,89	5,14	1,32	2,60	2,44	0,94	0,62
НОРМАТИВНОЕ СОПРОТИВЛЕН. АР-РЫ $R_{ан}$	кг/см²	4000		5500			2400		3000
ГОСТ		5781-61*		6727-53*			5781-61*	103-57*	5781-61*

ПРИМЕЧАНИЯ:

1. ДЕТАЛИ АРМИРОВАНИЯ СМ. ЛИСТ 33.
2. АРМАТУРНЫЕ ЭЛЕМЕНТЫ К1, К3, О1, О2 И П1 СОБРАТЬ В ПРОСТРАНСТВЕННЫЙ КАРКАС ДО УСТАНОВКИ В ФОРМУ.

ЦНИИЭП ЖИЛИЩА г. МОСКВА

1972 ПЛИТЫ ЛОДЖИЙ АРМИРОВАННЫЕ СЕТКАМИ С РАБОЧЕЙ АРМАТУРОЙ ИЗ СТЕРЖНЕЙ ИЗ СТАЛИ КЛАССА А-III, ПЛ 27-12а. АРМИРОВАНИЕ.

СЕРИЯ 86 | ЧАСТЬ 10 | РАЗДЕЛ 10.1-1 | ЛИСТ 17

План

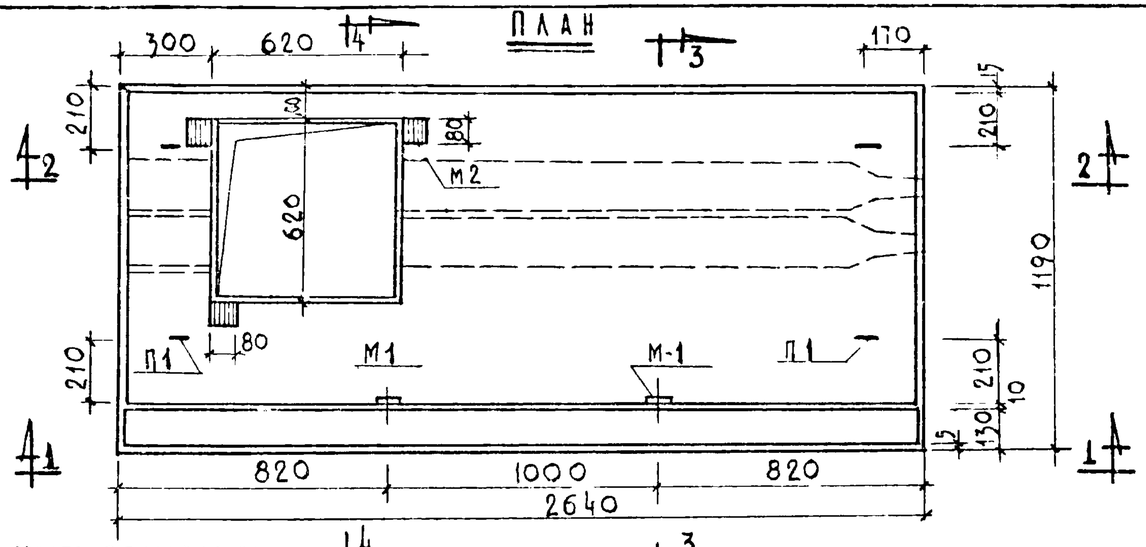

Места опирания при складировании и транспортировке

1-1

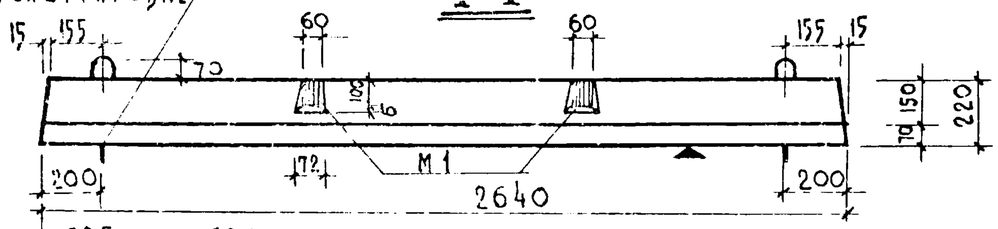

2-2

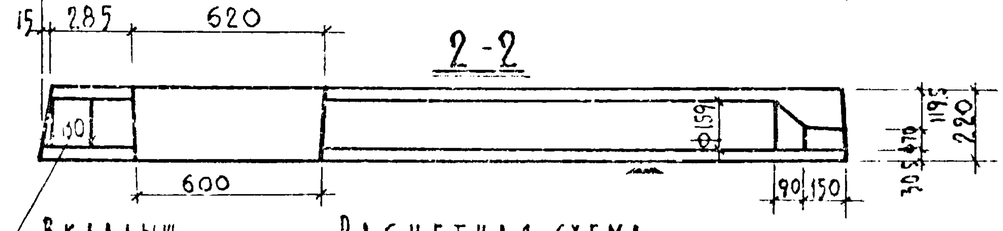

Вкладыш

Расчетная схема

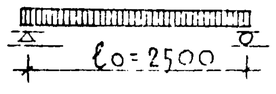

3-3

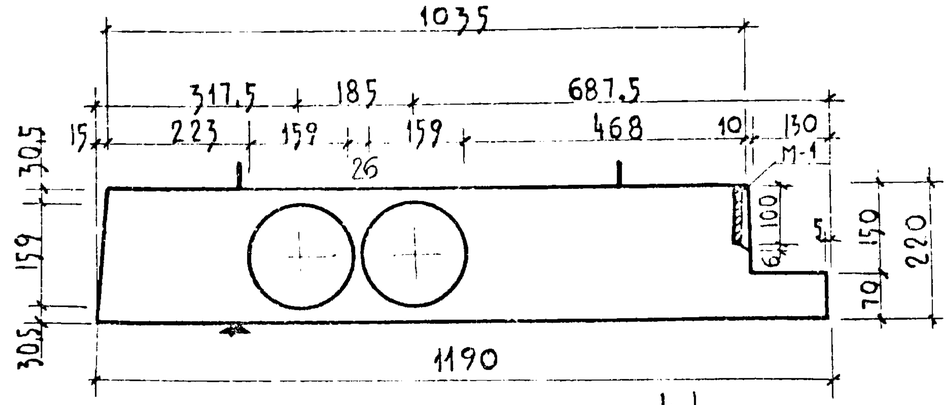

4-4

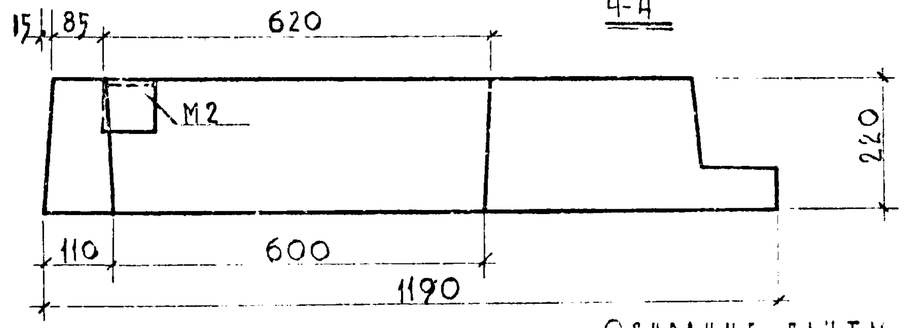

Вкладыш бетонный, свежеотформованный и отвибрированный.

Опирание плиты

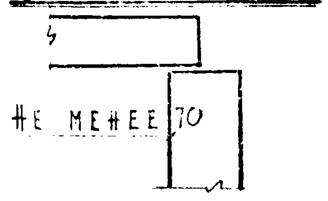

Примечания:

1. Плоскость, обозначенная знаком △, должна быть гладкая, подготовленная под окраску.
2. Арматура в сечениях условно не показана.
3. Армирование см. лист 19.22.
4. Плита разработана на основании серии 1.137-1, выпуск 1. Пояснительную записку см. лист П1, П2. (серия 1.137-1, выпуск 1).

Нагрузки (без учета собственного веса)

Расчетная нагрузка по несущей способности	— 1060 кг/м²
Нормативная нагрузка	— 865 "
Нагрузки при расчете прогиба:	
Длительно действующая	— 465 "
Кратковременно действующая	— 400 "
Расчетный прогиб с учетом длительного действия нагрузки	$\frac{1}{731}$

Характеристика изделия:			
Вес		кг	1250
Объем бетона		м³	0,50
Приведенная толщина бетона		см.	15.92
Вес стали	на арматурные эл.	кг	18,30
	на закладные дет.		4.08
Расход стали на 1 м² изделия		кг	7.10
Расход стали на 1 м³ бетона			44.8
Марка бетона			200

1972	Плиты лоджий, армированные сетками с рабочей арматурой из стержней из стали класса А-III, ПЛ-27-12 па.	Серия 86	Часть 10 / Раздел 10.1-1	Лист 13

Схема армирования

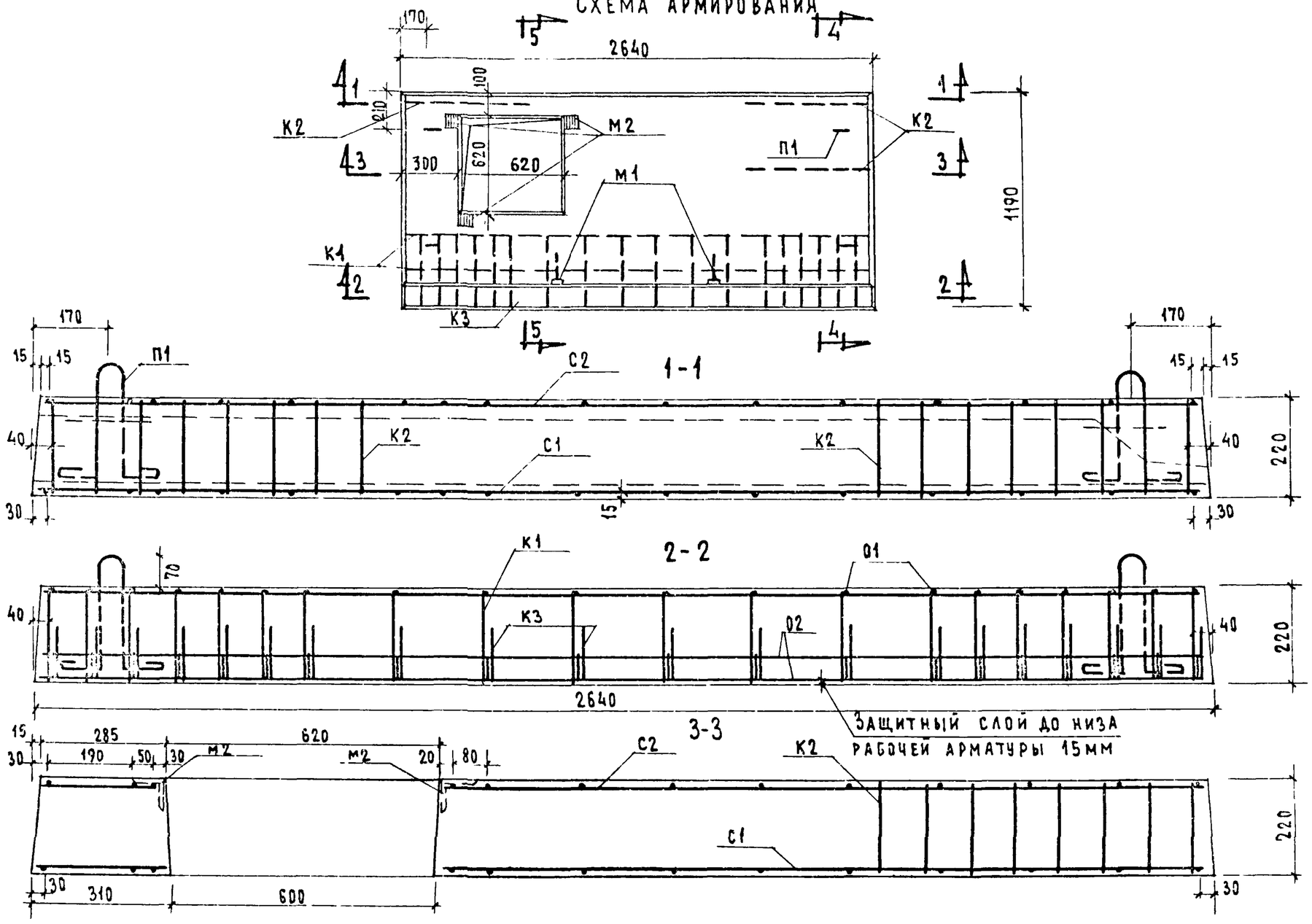

1. Детали армирования см. на листе 32.
2. Сечения 4-4; 5-5 см. на листе 22.

1972	Плиты лоджий, армированные сетками с рабочей арматурой из стержней из стали класса А-III; ПЛ27-12 Па. Армирование	Серия 86	Часть 10	Лист 19
			Раздел 10.1	

ЦНИИЭП жилища г. Москва

Гл. инж. мастерской Самонадзорова
Гл. арх. пр. Чалая
Гл. инж. пр. Кругликов
Рук. гр. арх. Погребинская
Инж. Крутяков
Инж. Глазунова

Инв. № | Взамен

ПЛАН

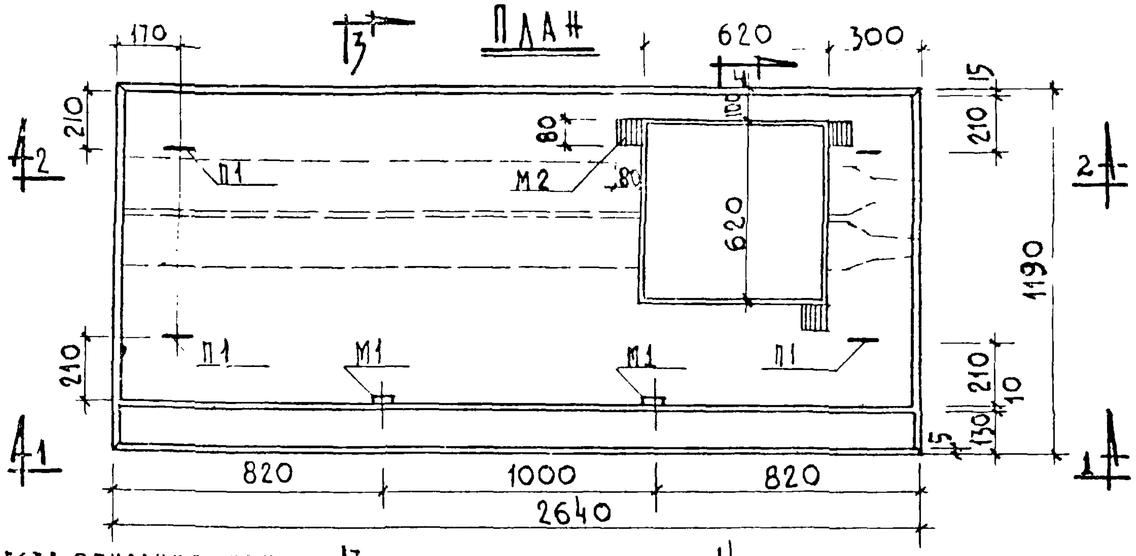

3-3

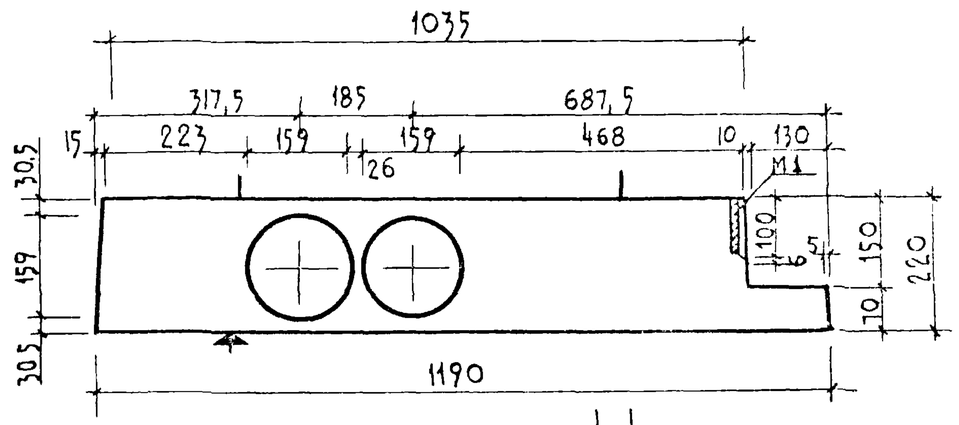

1-1

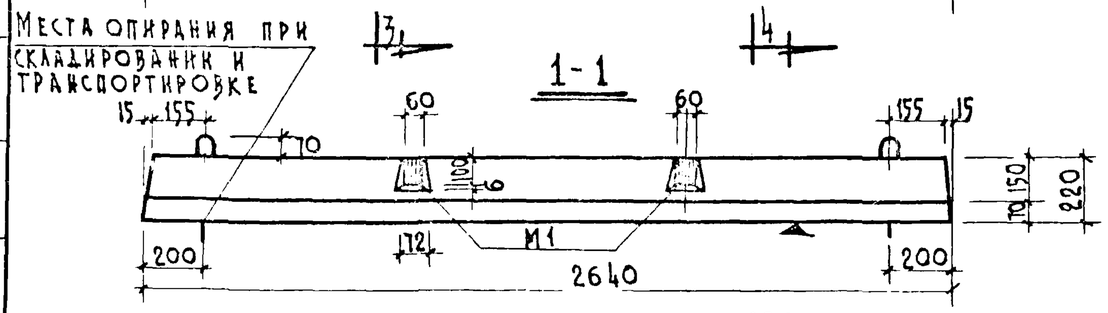

4-4

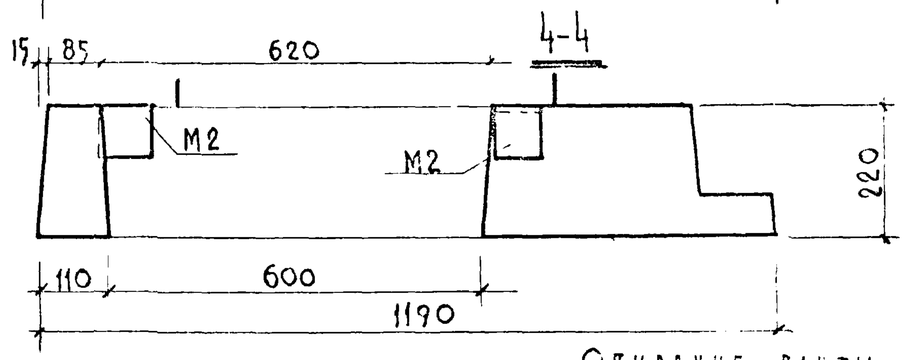

2-2

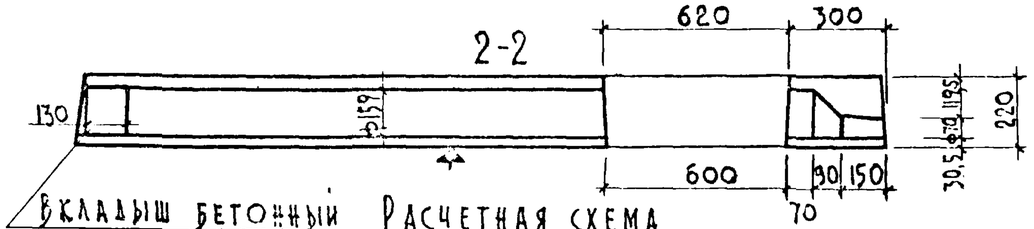

Вкладыш бетонный

Расчетная схема

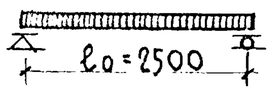

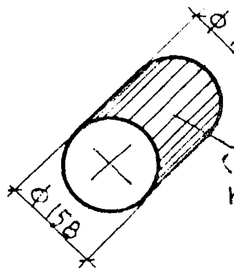

Вкладыш бетонный свежеотформованный и отвибрированный.

Опирание плиты

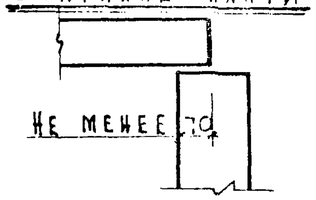

Нагрузки (без учета собственного веса)

Расчетная нагрузка по несущей способности — 1060 кг/м²
Нормативная нагрузка — 865 "
Нагрузки при расчете прогиба:
длительно действующая — 465 "
Кратковременно-действующая — 400 "
Расчетный прогиб с учетом длительного действия нагрузки — $\frac{1}{731}$

Характеристика изделия			
Вес		кг	1250
Объем бетона		м³	0,50
Приведенная толщина бетона		см	15,92
Вес стали	на арматурные эл.	кг	18,30
	на закладные детали		4.08
Расход стали на 1м² изделия		кг	7,10
Расход стали на 1м³ бетона			44,8
Марка бетона			200

Примечания

1. Плоскость обозначенная знаком ▲ должна быть гладкая, подготовленная под окраску.
2. Арматура в сечениях условно не показана.
3. Армирование см. листы 21, 22.
4. Плита разработана на основании серии 1.137-1, выпуск 1.

1972	Плиты лоджий, армированные сетками с рабочей арматурой из стержней из стали класса А-III, пл 27-12 ла	Серия 86	Часть 10 / Раздел	Лист 20

Гл. инж. пр. Ермиков
Рук. гр. арх. Потревицкий
г. Москва

11011-09 7

Схема армирования

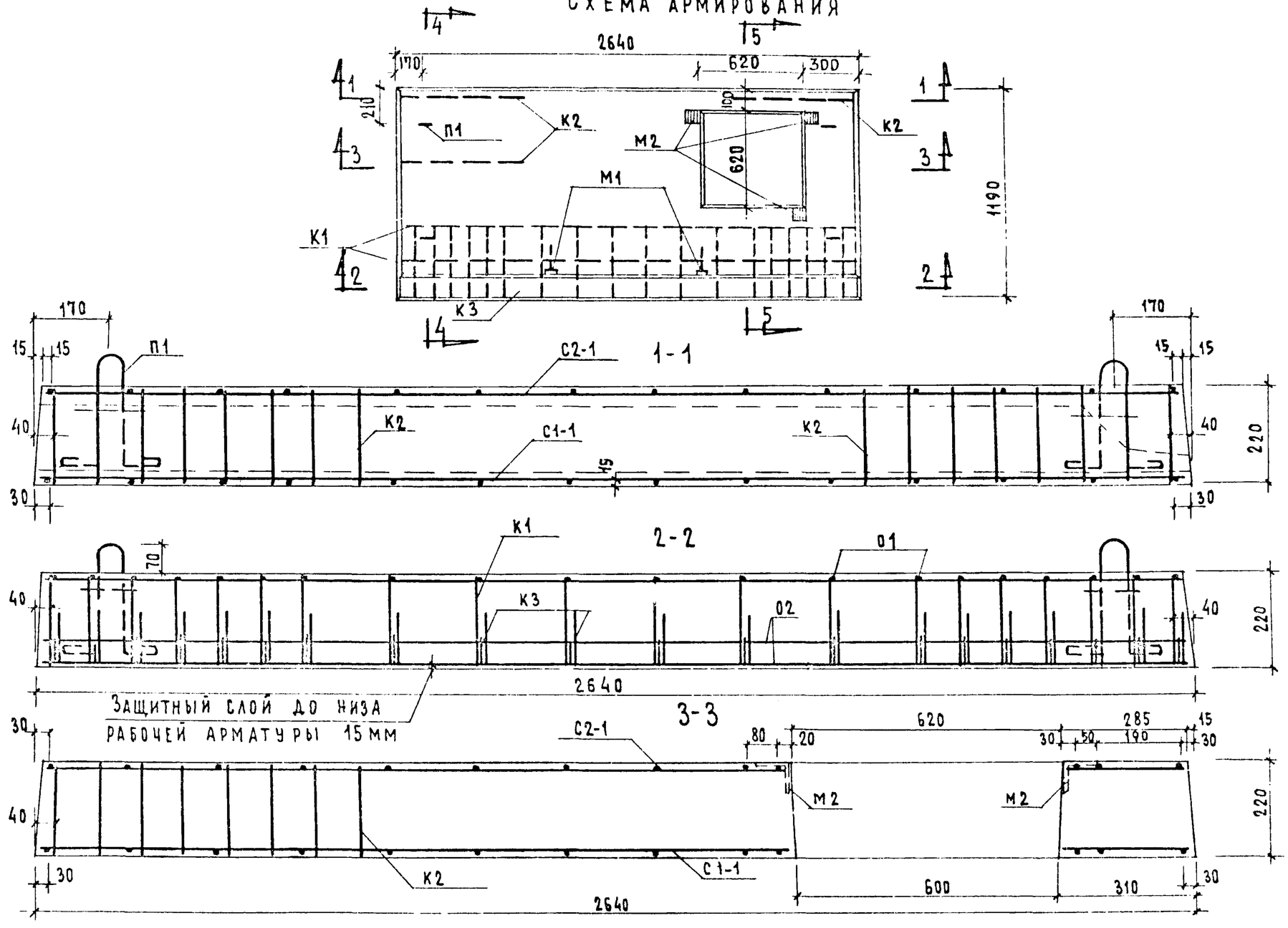

1. Детали армирования см на листе 32.
2. Сечения 4-4; 5-5 см. на листе 22.

1972	Плиты лоджий, армированные сетками с рабочей арматурой из стержней из стали класса А-III ПЛ 27-12 ЛА. Армирование	Серия 86	Часть 10 / Раздел 10.1-1 — Лист 21

1011-09 8

ЦНИИЭП жилища г. Москва

Гл. инж. мастерской | Гл. арх. пр. Палая | Гл. инж. пр. Кругликов | Рук. гр. арх. Котировская | Инж. Глазунова

Взамен | Инв. №

по 4-4

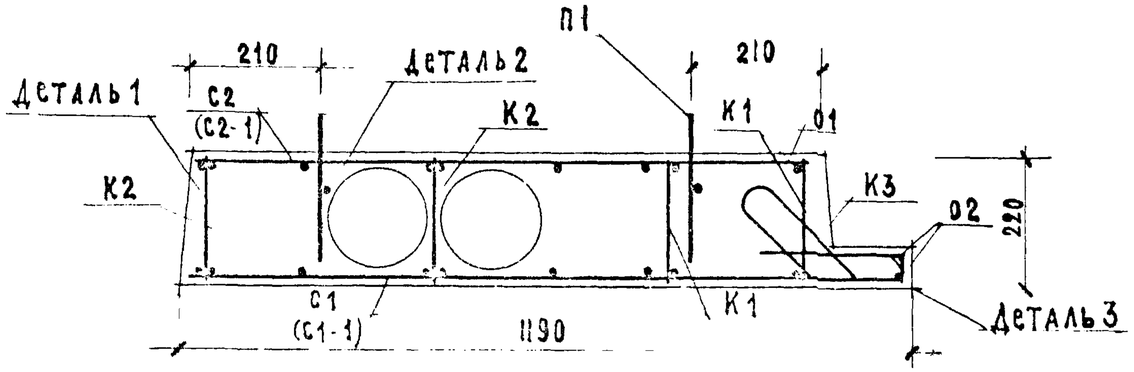

по 5-5

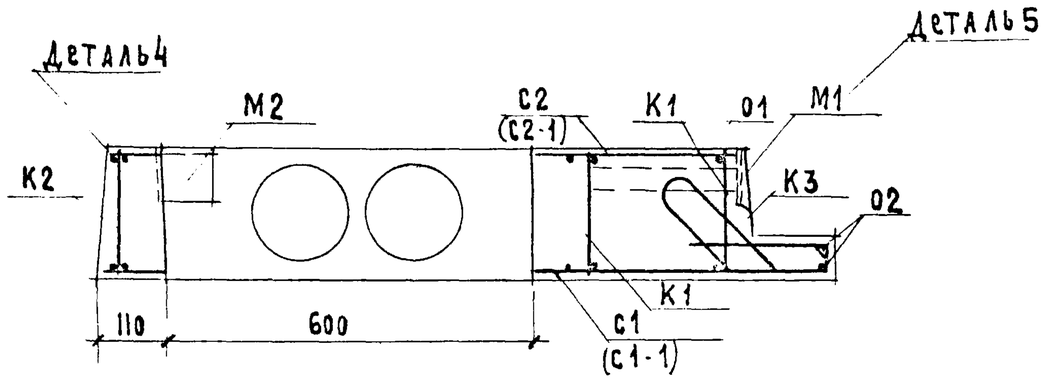

Спецификация стальных элементов					
Вид	Марки	Кол. шт.	Вес кг. 1 элем.	Вес кг. Общий	NN листов
Арматурные элементы	С1; С1-1	1	4.02	4.02	29
	С2; С2-1	1	1.69	1.69	
	К1	2	2.42	4.84	
	К2	3	0.17	0.51	29
	К3	20	0.18	3.60	
	01	20	0.02	0.40	
	02	2	0.40	0.80	
	П1	4	0.61	2.44	31
Итого:				18.30	
Закладн. детали	М1	2	0.78	1.56	31
	М2	3	0.84	2.52	31
Итого				4.08	

Выборка стали											
Сталь		Арматурные элементы						Закладные детали			
		ф10АIII	ф6АIII	ф5ВI	ф4ВI	ф3ВI	ф10АI	-100×10	ф10АII	ф10АI	L80×6
Длина	м	5.20	13.0	39.13	13.40	44.42	3.92	0.12	1.0	1.20	0.24
Вес	кг.	3.20	2.89	6.0	1.33	2.44	2.44	0.94	0.62	0.75	1.77
Нормативное сопротивление Ар-ры $R_{ан}$	кг/см²	4000		5500			2400		3000	2400	
ГОСТ		5781-61*		6727-53*			5781-61*	103-57*	5781-61*	5781-61*	8509-57*

Примечания.

1. Арматурные элементы К1, К3, 01, 02 и П1 - собрать в пространственный каркас до установки в форму.
2. Марка сеток в скобках для плиты ПЛ27-12ла.
3. Детали см. листы 32, 33.

1972	Плиты лоджий, армированные сетками с рабочей арматурой из стержней из стали класса А-III, ПЛ27-12па, ПЛ27-12ла. Армирование.	серия 86	часть 10 / раздел 10.1-1	лист 22

ЦНИИЭП жилища г. Москва

Гл. арх. пр. Чалая
Гл. инж. пр. Прутянков
Рук. гр. арх. Елгевская

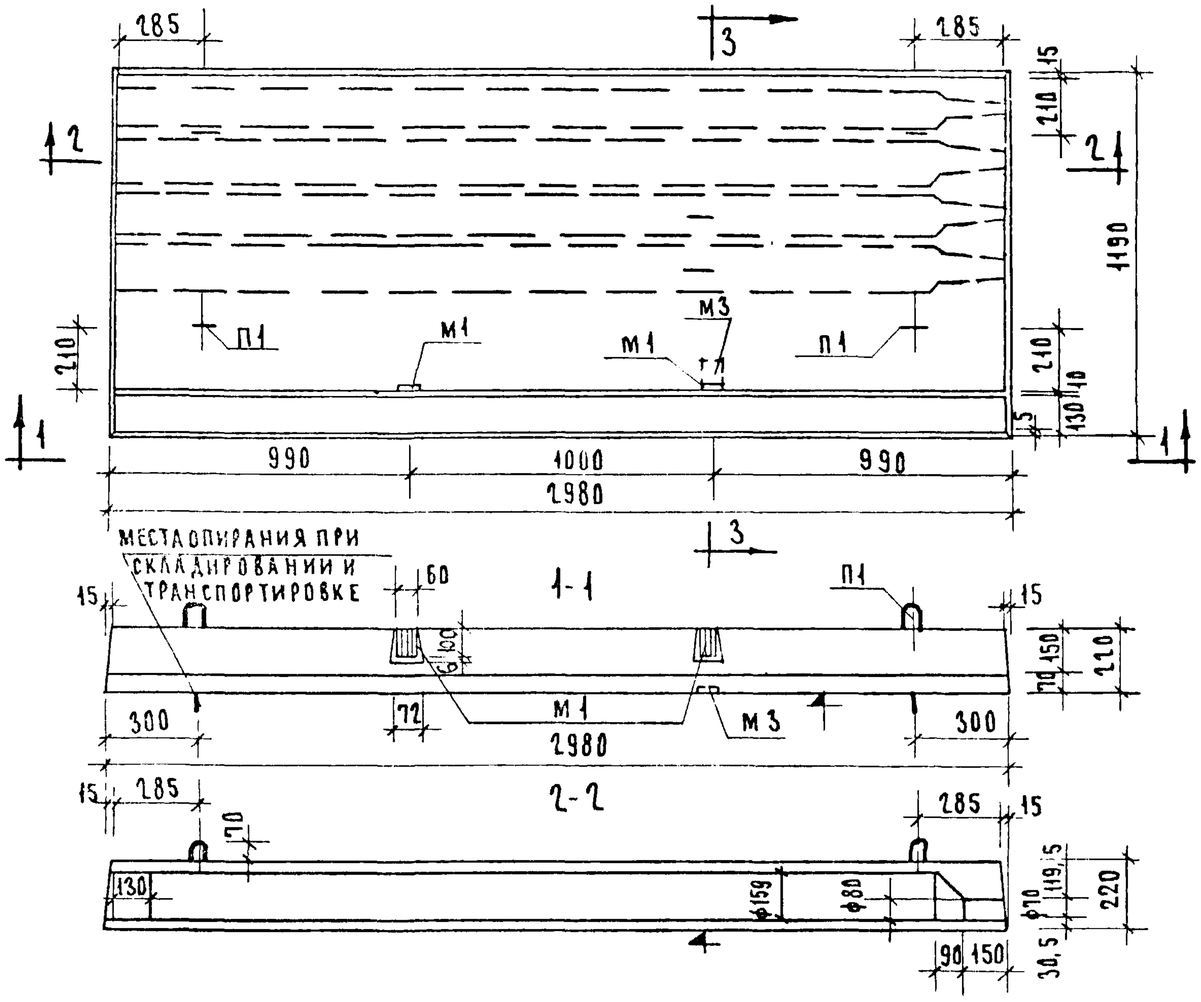

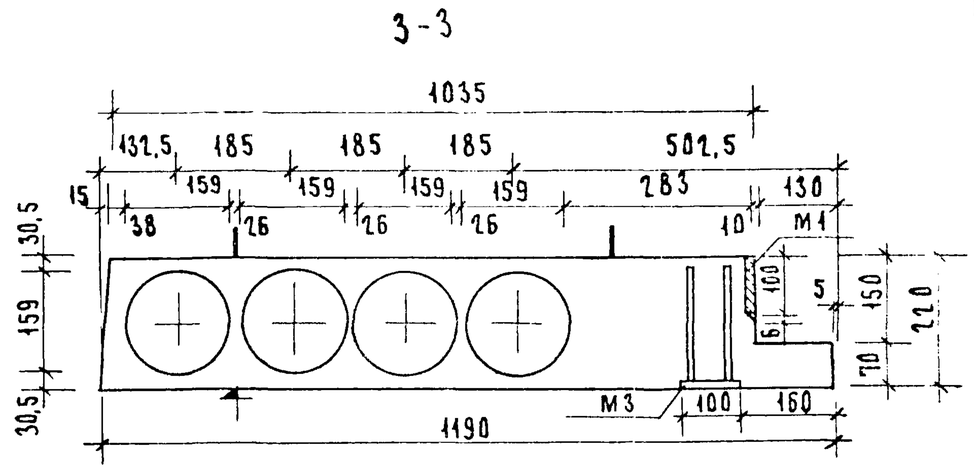

ХАРАКТЕРИСТИКА ИЗДЕЛИЯ			
ВЕС		КГ	12 35
ОБЪЕМ БЕТОНА		$М^3$	0,493
ПРИВЕДЕННАЯ ТОЛЩ. БЕТ.		СМ	13, 90
ВЕС СТАЛИ	НА АРМАТ. ЭЛЕМ.	КГ	10, 11
	НА ЗАКЛАДН. ДЕТ.		2, 28
РАСХОД СТАЛИ НА $1М^2$ ИЗДЕЛИЯ.		КГ	6, 25
РАСХОД СТАЛИ НА $1М^3$ БЕТОНА		КГ	45,6
МАРКА БЕТОНА			200

ПРИМЕЧАНИЯ:

1. ПЛИТА ЛОДЖИИ ЗАИМСТВОВАНА ИЗ СЕРИИ 1.137-1 ВЫПУСК 1 ЛИСТ 12, В КОТОРУЮ ДОБАВЛЕНА ЗАКЛАДНАЯ ДЕТАЛЬ М-3.
2. АРМИРОВАНИЕ, ДЕТАЛИ И ПРИМЕЧАНИЯ СМ ЛИСТЫ 13, 14 СЕРИЯ 1.137-1.
3. ЗАКЛАДНУЮ ДЕТАЛЬ М-3 СМ. ЧАСТЬ 10 РАЗДЕЛ 10.1-1 ЛИСТ 31.

1972	ПЛИТЫ ЛОДЖИЙ, АРМИРОВАННЫЕ СЕТКАМИ С РАБОЧЕЙ АРМАТУРОЙ ИЗ СТЕРЖНЕЙ ИЗ СТАЛИ КЛАССА А-III, ПЛ 30-12 а-1.	СЕРИЯ 86	ЧАСТЬ 10 / РАЗДЕЛ 10.1-1	ЛИСТ 23

11011-09 10

ПЛАН

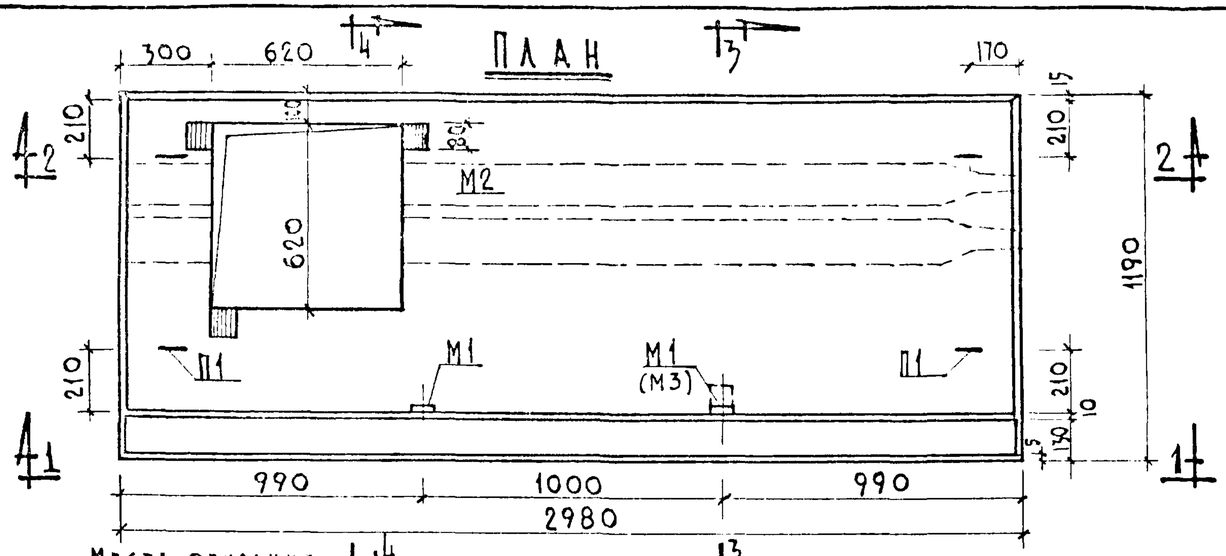

МЕСТА ОПИРАНИЯ ПРИ СКЛАДИРОВАНИИ И ТРАНСПОРТИРОВКЕ

1-1

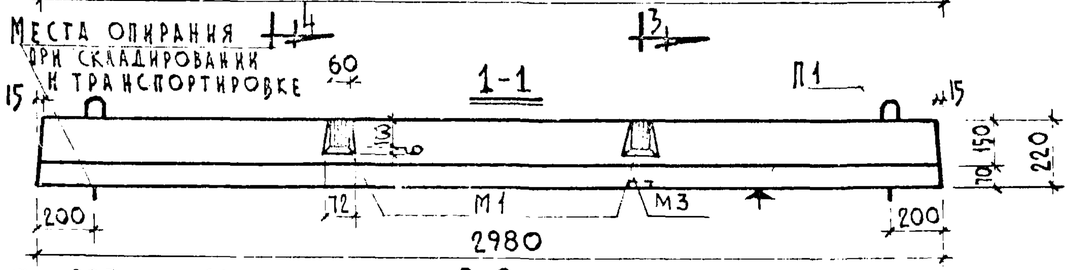

2-2

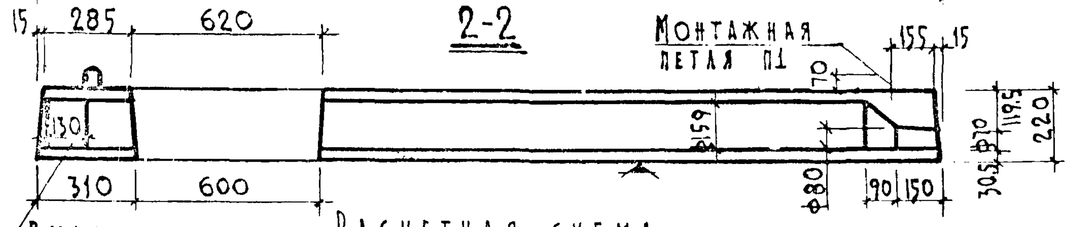

Вкладыш

Расчетная схема

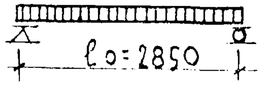

3-3

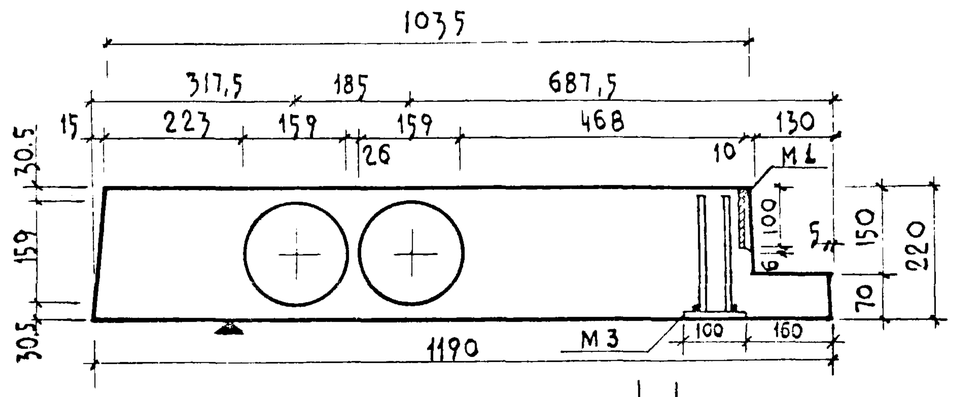

4-4

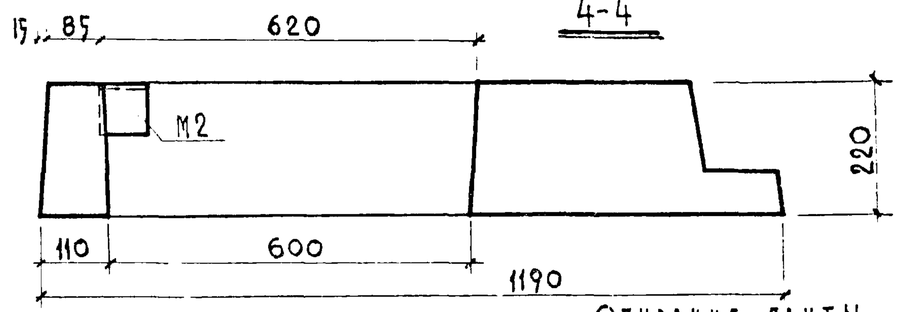

Вкладыш бетонный свежеотформованный и отвибрированный

Опирание плиты

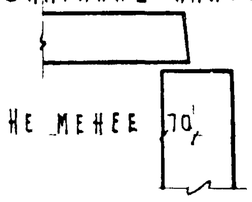

Примечания.

1. Плоскость, обозначенная знаком ▲ должна быть гладкая, подготовленная под окраску
2. Арматура в сечениях условно не показана.
3. Армирование см. листы 25, 28.
4. Плита разработана на основании серии 1.137-1, выпуск 1

Пояснительную записку см. лист П1, П2.

Нагрузки (без учета собственного веса)

Расчетная нагрузка по несущей способности	—	1060 кг/м²
Нормативная нагрузка	—	865 "
Нагрузки при расчете прогиба:		
длительно действующая	—	465 "
кратковременно действующая	—	400 "
Расчетный прогиб с учетом длительного действия нагрузки	—	$\frac{1}{731}$

Характеристика изделия			
Вес		кг	1425
Объем бетона		м³	0,57
Приведенная толщина бет.		см.	16.0
Вес стали	на армат. элем.	кг.	20.24
	на закладн. дет.		4.80
Расход стали на 1м² изделия		кг.	7.0
Расход стали на 1м³ бетона		кг.	44.0
Марка бетона			200

ЦНИИЭП жилища г. Москва

Гл. арх. пр.	Малая	Гл. инж. пр.	Крулькиз
Рук. гр. арх.	Котельская		

1972 Плиты лоджий, армированные сетками с рабочей арматурой из стержней из стали класса А-III, пл 30-12 па.

Серия	Часть 10	Лист
86	Раздел 10.1-1	24

Схема армирования

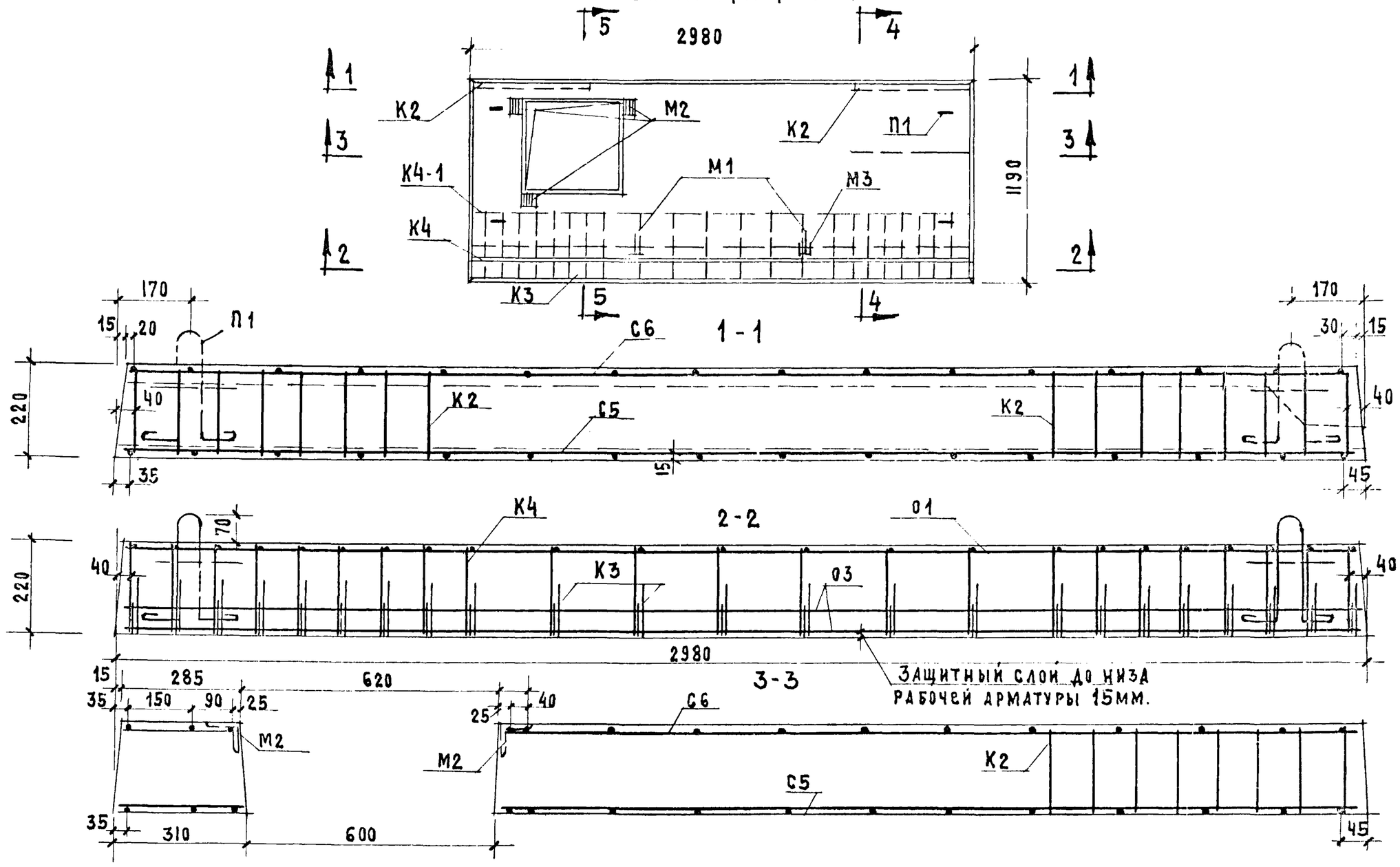

1. Детали армирования см. на листе 32.
2. Сечения 4-4; 5-5 см. на листе 28.

1972	Плиты лоджий, армированные сетками с рабочей арматурой из стержней из стали класса А-III, ПЛ30-12па Армирование.	Серия 86	Часть 10 / Раздел 10.1-1	Лист 25

Гл. инж. пр. Рук. гр. арх. Утверждено Согласовано

Цниипромзданий г. Москва

ЛОИ-69 12

План

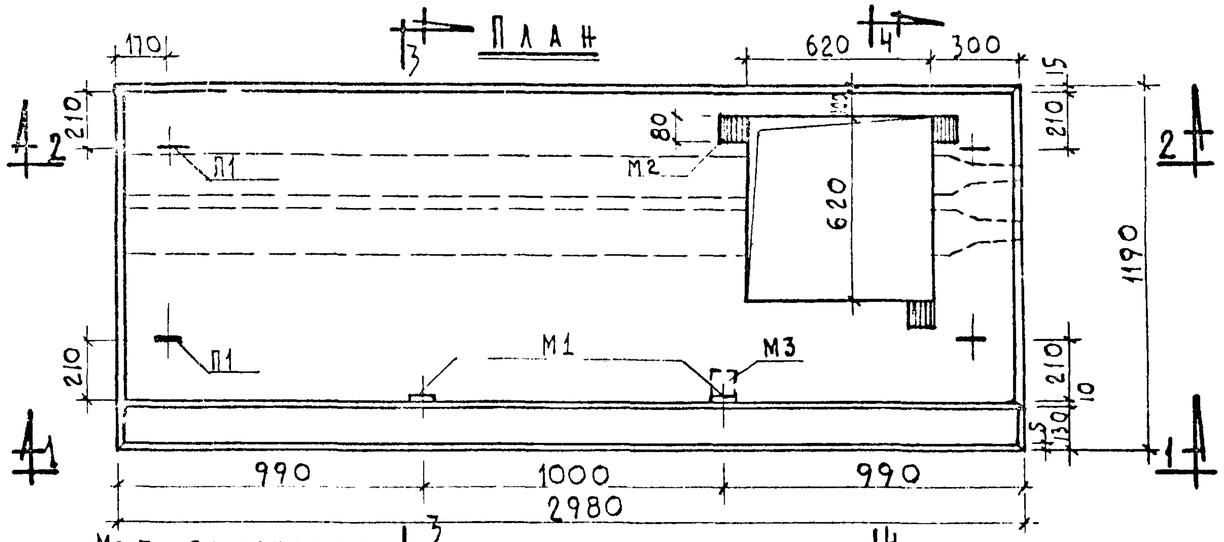

1-1

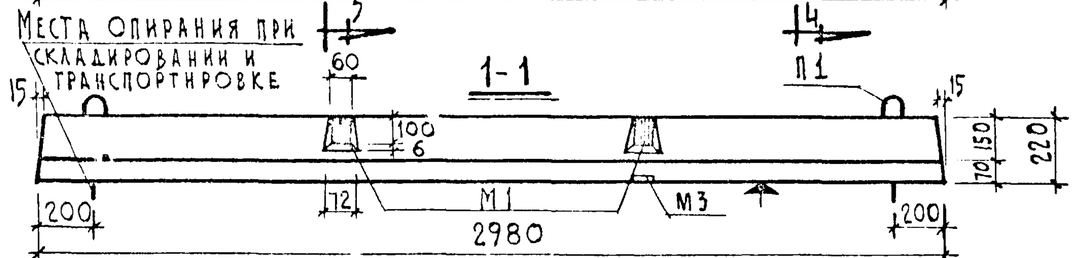

2-2

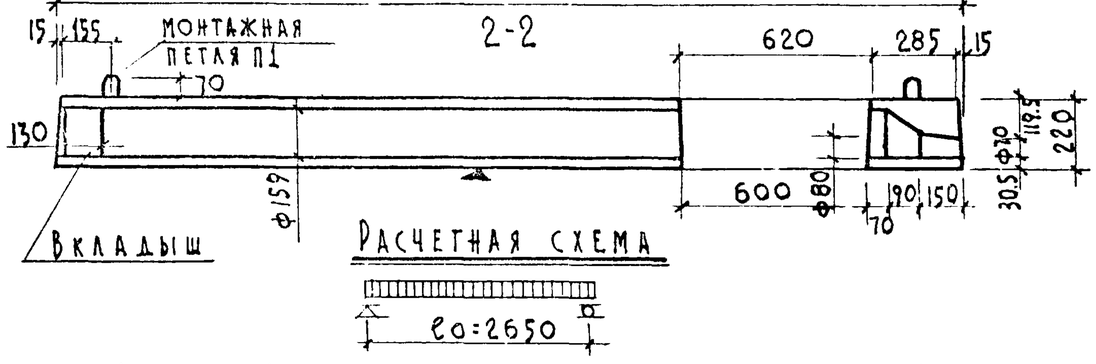

Расчетная схема

3-3

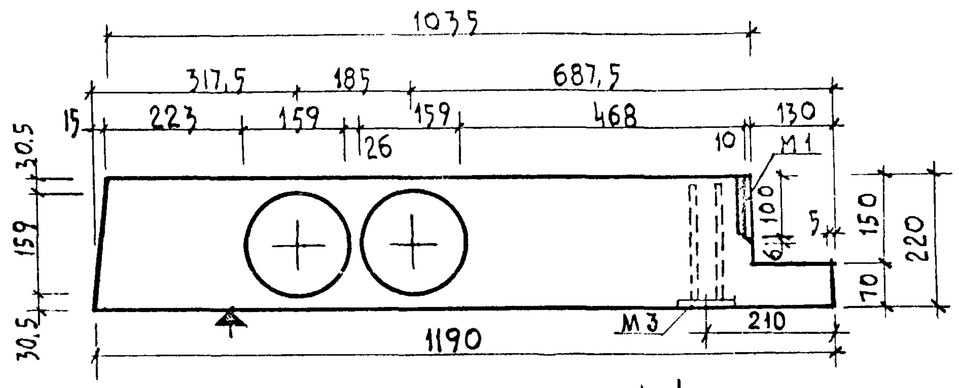

4-4

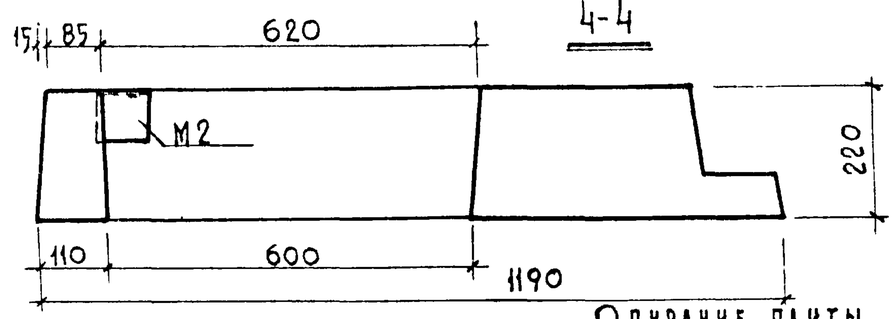

Опирание плиты

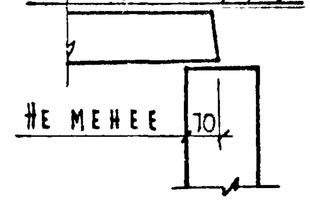

Примечания

1. Плоскость, обозначенная знаком ▲, должна быть гладкая, подготовленная под окраску.
2. Арматура в сечениях условно не показана.
3. Армирование см. листы 27, 28.

Нагрузки (без учета собственного веса)

Расчетная нагрузка по несущей способности	— 1060 кг/м²
Нормативная нагрузка	— 865 "
Нагрузки при расчете прогиба:	
длительно-действующая	— 465 "
кратковременно-действующая	— 400 "
Расчетный прогиб с учетом длительного действия нагрузки	— 1/731

Характеристика изделия			
Вес		кг	1425
Объем бетона		м³	0.57
Приведенная толщ. бетона		см	16.0
Вес стали	на армат. элем.	кг	20.24
	на закладн. дет		4.80
Расход стали на 1м² изделия		кг	7.0
Расход стали на 1м³ бетона		кг	44.0
Марка бетона			200

1972	Плиты лоджий армированные сетками с рабочей арматурой из стержней из стали класса А-III, пл 30-12 ла.	Серия 86	Часть 10, Раздел 10.1 — Лист 26

ЦНИИЭП жилища г. Москва

Гл. арх. пр. Чалая; Гл. инж. пр. Крулихс; Рук. гр. арх. Потребкин

Взамен

11011-09 13

Схема армирования

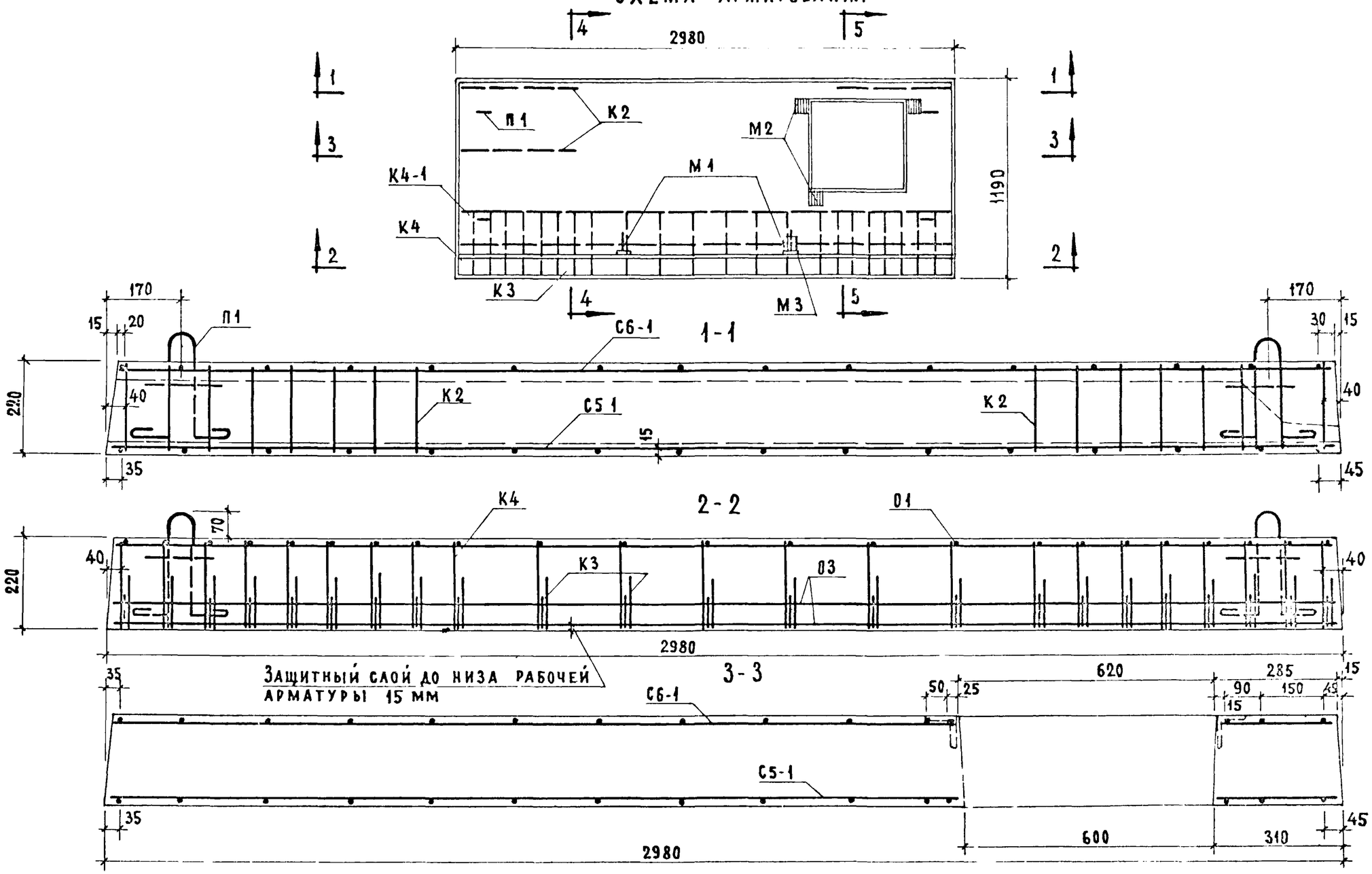

1. Детали армирования см. на листе 32.
2. Сечения 4-4; 5-5 см. на листе 28.

1972	Плиты лоджий, армированные сетками с рабочей арматурой из стержней из стали класса А-III, ПЛ 30-12 ла. Армирование.	Серия 86	Часть 10 / Раздел 10.1-1	Лист 27

Гл. инж. пр. Круглиов
Рук. арх. гр. Слепенская
г. Москва

1011-09 14

Взамен

4-4

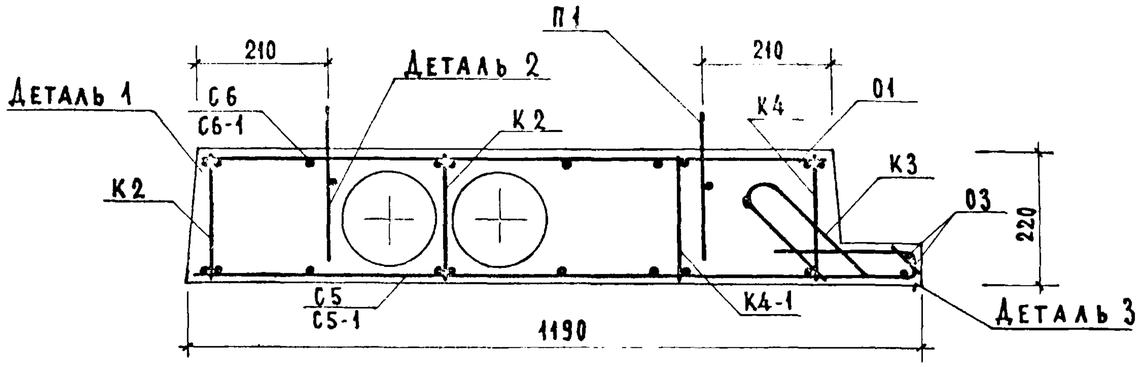

5-5

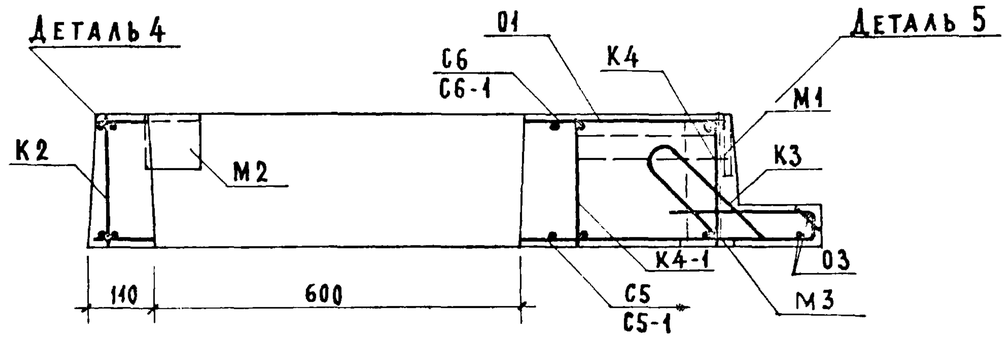

Спецификация стальных элементов					
Вид	Марки	Кол. шт.	Вес кг 1 элемент	Вес кг общий	№№ листов
Арматурные элементы	С5; С5-1	1	4.45	4.45	30
	С6; С6-1	1	1.86	1.86	
	К4	1	2.74	2.74	
	К4-1	1	2.74	2.74	
	К2	3	0.17	0.51	29
	К3	23	0.18	4.14	
	01	23	0.02	0.46	
	03	2	0.45	0.90	
	П1	4	0.61	2.44	31
Итого:				20.24	
Закладные детали	М1	2	0.78	1.56	31
	М2	3	0.84	2.52	
	М3	1	0.72	0.72	
Итого				480	

Выборка стали											
Сталь		Арматурные элементы						Закладные детали			
		Ф10АIII	Ф6АIII	Ф5ВI	Ф4ВI	Ф3ВI	Ф10АI	-100×10	Ф10АII	Ф10АI	∠80×6
Длина	м	5.88	14.80	43.94	15.41	49.18	3.92	0.18	1.40	1.20	0.24
Вес	кг	3.62	3.24	6.77	1.50	2.67	2.44	1.41	0.87	0.75	1.77
Нормативное сопротивление ар-ры $R_a^н$	кг/см²	4000		5500			2400		3000	2400	
ГОСТ		5781-61*		6727-53*			5781-61*	103-57*	5781-61*	5781-61*	8509-57*

Примечания.

1. Арматурные элементы К4, К4-1, К3, 01, 03 и П1 собрать в пространственный каркас до установки в форму.

1972	Плиты лоджий, армированные сетками с рабочей арматурой из стержней из стали класса А-III, ПЛ30-12па, ПЛ30-12ла. Армирование.	Серия 86	Часть 10 / Раздел 10.1-1	Лист 28

ЦНИИЭП жилища г. Москва

Гл. инж. маст. Самойлов
Гл. арх. пр. Чалая
Гл. инж. пр. Кругликов
Рук. гр. арх. Погребинская

С-1; С 1-1

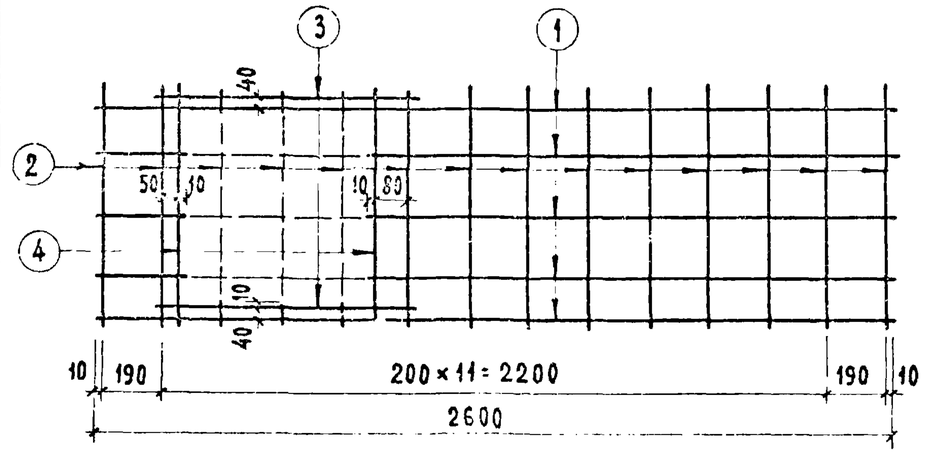

К 2

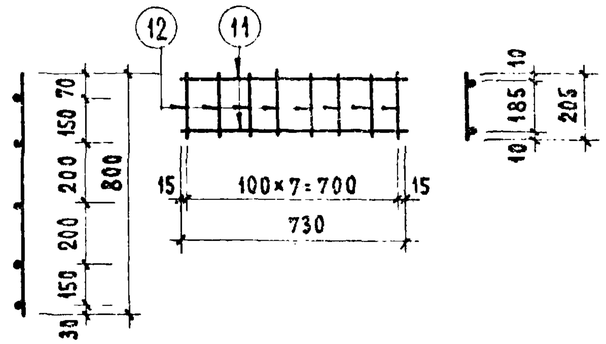

С-2; С2-1

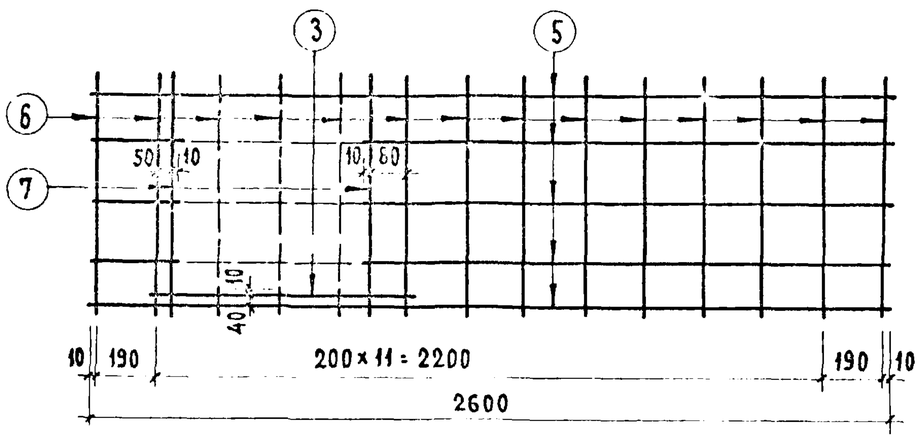

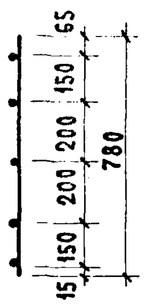

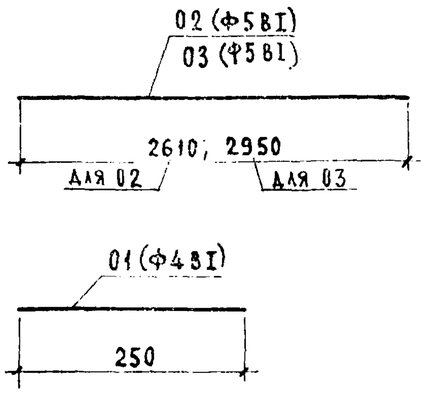

К 1

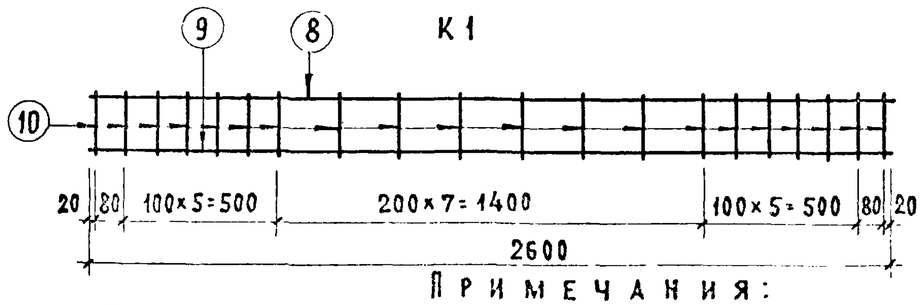

Спецификация стали на 1 элемент

Марка	N N поз.	Сталь Ф	Длина мм	Кол. шт.	Общая длина м	Вес кг поз	Вес кг общ.
С-1 С1-1	1	6АIII	2600	5	13.0	2.89	4.02
	2	3ВI	800	14	11.2	0.62	
	3	5ВI	850	2	1.70	0.26	
	4	5ВI	800	2	1.60	0.25	
С-2 С2-1	3	5ВI	850	1	0.85	0.13	1.69
	5	3ВI	2600	5	13.0	0.72	
	6	3ВI	780	14	10.92	0.60	
	7	5ВI	780	2	1.56	0.24	
К 1	8	5ВI	2600	1	2.60	0.40	2.42
	9	10АIII	2600	1	2.60	1.60	
	10	4ВI	210	20	4.20	0.42	
К 2	11	3ВI	730	2	1.46	0.08	0.17
	12	3ВI	205	8	1.64	0.09	
К 3	13	5ВI	650	1	0.65	0.10	0.18
	14	5ВI	440	1	0.44	0.07	
	15	5ВI	60	1	0.06	0.01	
01	—	4ВI	250	1	0.25	0.02	0.02
02	—	5ВI	2610	1	2.61	0.40	0.40
03	—	5ВI	2950	1	2.95	0.45	0.45

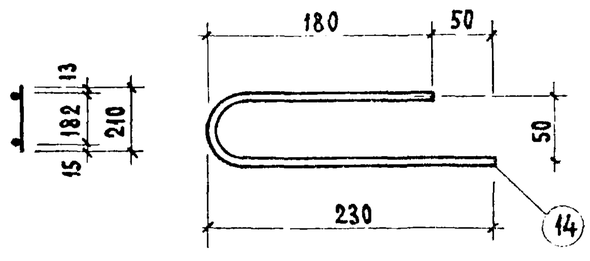

К-3

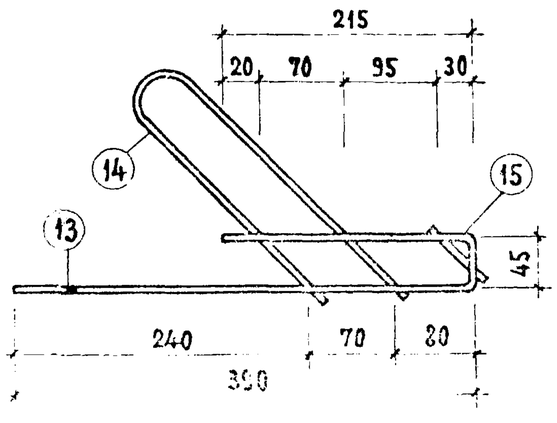

Примечания:

1. Изготовление сеток производить контактной точечной электросваркой.
2. Стержни, обозначенные пунктиром, срезать после приварки дополнительных стержней (3)(7)(4)(8)(11).
3. Сетки С1-1 и С2-1, С5-1 и С6-1 зеркальны сеткам С-1 и С-2, С-5 и С-6.

г Москва

Рук. гр. арх. Шестакова

1972	Сварные сетки С1÷С2-1; каркасы К1÷К3.	Серия 86	Часть 10 / Раздел 10.1-1	Лист 29

С-3

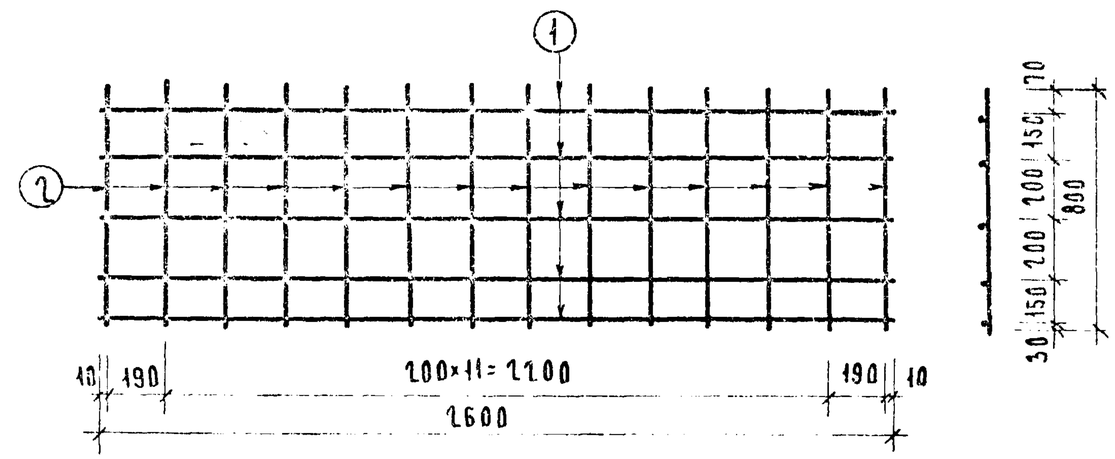

С5, С5-1

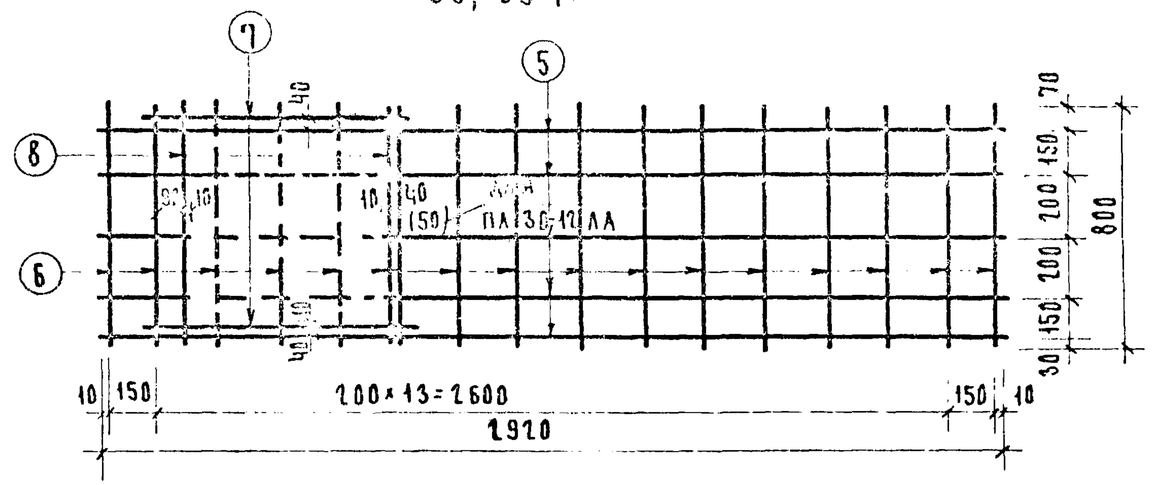

С-4

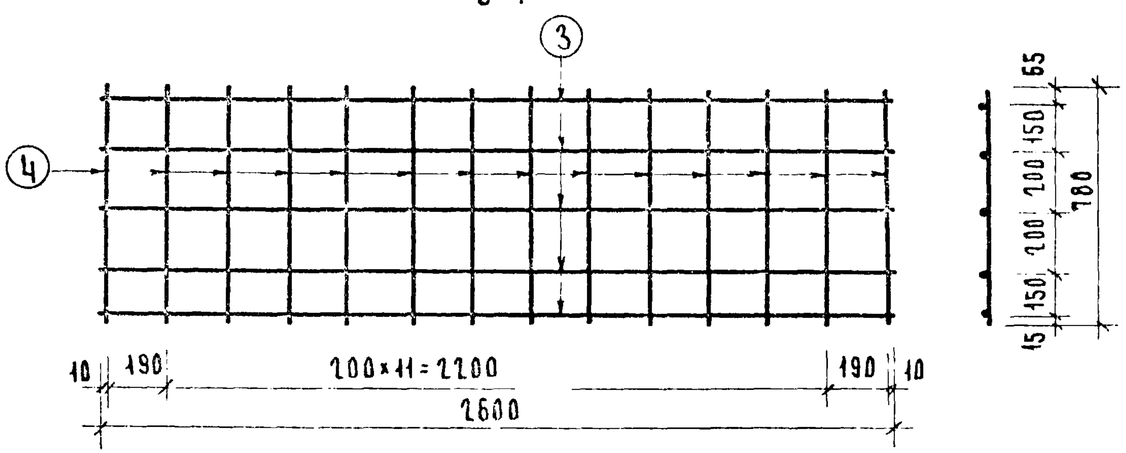

С6, С6-1

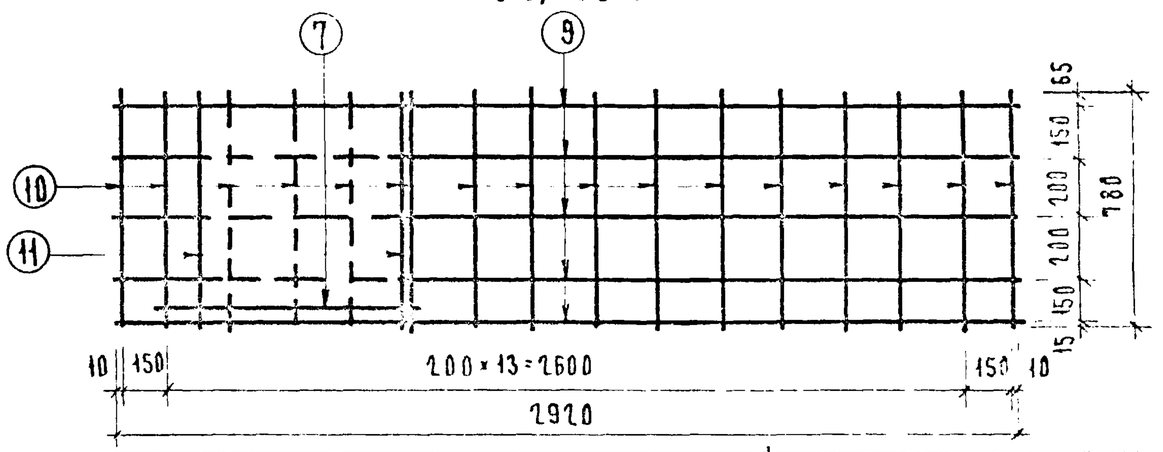

К4, К4-1

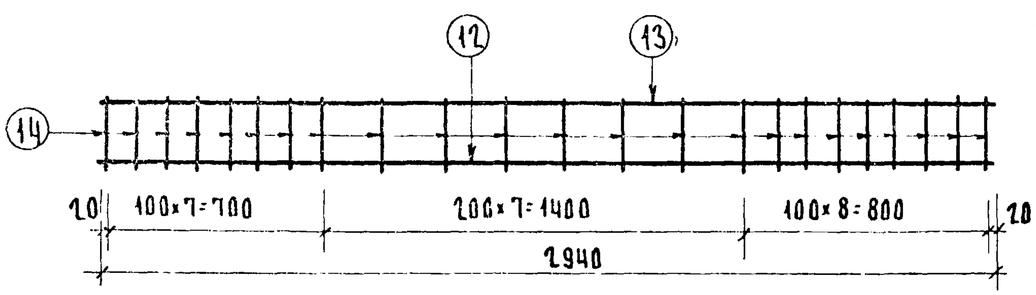

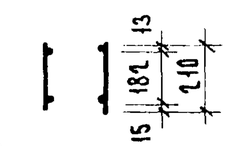

ПРИМЕЧАНИЯ СМ. ЛИСТ 29

СПЕЦИФИКАЦИЯ СТАЛИ НА 1 ЭЛЕМЕНТ.

МАРКА	NN ПОЗ	СТАЛЬ ф	ДЛИНА мм.	КОЛ ШТ.	ОБЩАЯ ДЛИНА м	ВЕС КГ ПОЗ	ВЕС КГ ОБЩ.
С3	1	6АШ	2600	5	13,0	2,89	3,51
	2	3ВI	800	14	11,2	0,62	
С4	3	3ВI	2600	5	13,0	0,72	1,32
	4	3ВI	780	14	10,92	0,60	
С5-1 С5	5	6АШ	292	5	14,60	3,24	4,45
	6	3ВI	800	16	12,80	0,70	
	7	5ВI	850	2	1,70	0,26	
	8	5ВI	800	2	1,60	0,25	

СПЕЦИФИКАЦИЯ СТАЛИ НА 1 ЭЛЕМЕНТ

МАРКА	NN ПОЗ.	СТАЛЬ ф	ДЛИНА мм	КОЛ. ШТ.	ОБЩАЯ ДЛИНА м	ВЕС КГ. ПОЗ.	ВЕС КГ. ОБЩ.
С6 С6-1	9	3ВI	2910	5	14,60	0,90	1,86
	10	3ВI	780	16	12,48	0,69	
	11	5ВI	780	2	1,56	0,24	
	7	5ВI	850	1	0,85	0,13	
К4 К4-1	12	10АШ	2940	1	2,94	1,81	2,74
	13	5ВI	2940	1	2,94	0,45	
	14	4ВI	210	23	4,83	0,48	

ЦНИИЭП ЖИЛИЩА г. МОСКВА

ГИП Е. ЧАЛАЯ
ГЛ. АРХИТЕКТОР ПРОЕКТА Н. КРУГЛИКОВ
ГЛ. ИНЖ. ПРОЕКТА Г. ТРЕБУНИН
РУКОВОДИТЕЛЬ ГРУППЫ

1972	СВАРНЫЕ СЕТКИ С3÷С6, КАРКАС К4; К4-1.	СЕРИЯ 86	ЧАСТЬ 10 / РАЗДЕЛ 10.1-1	ЛИСТ 30

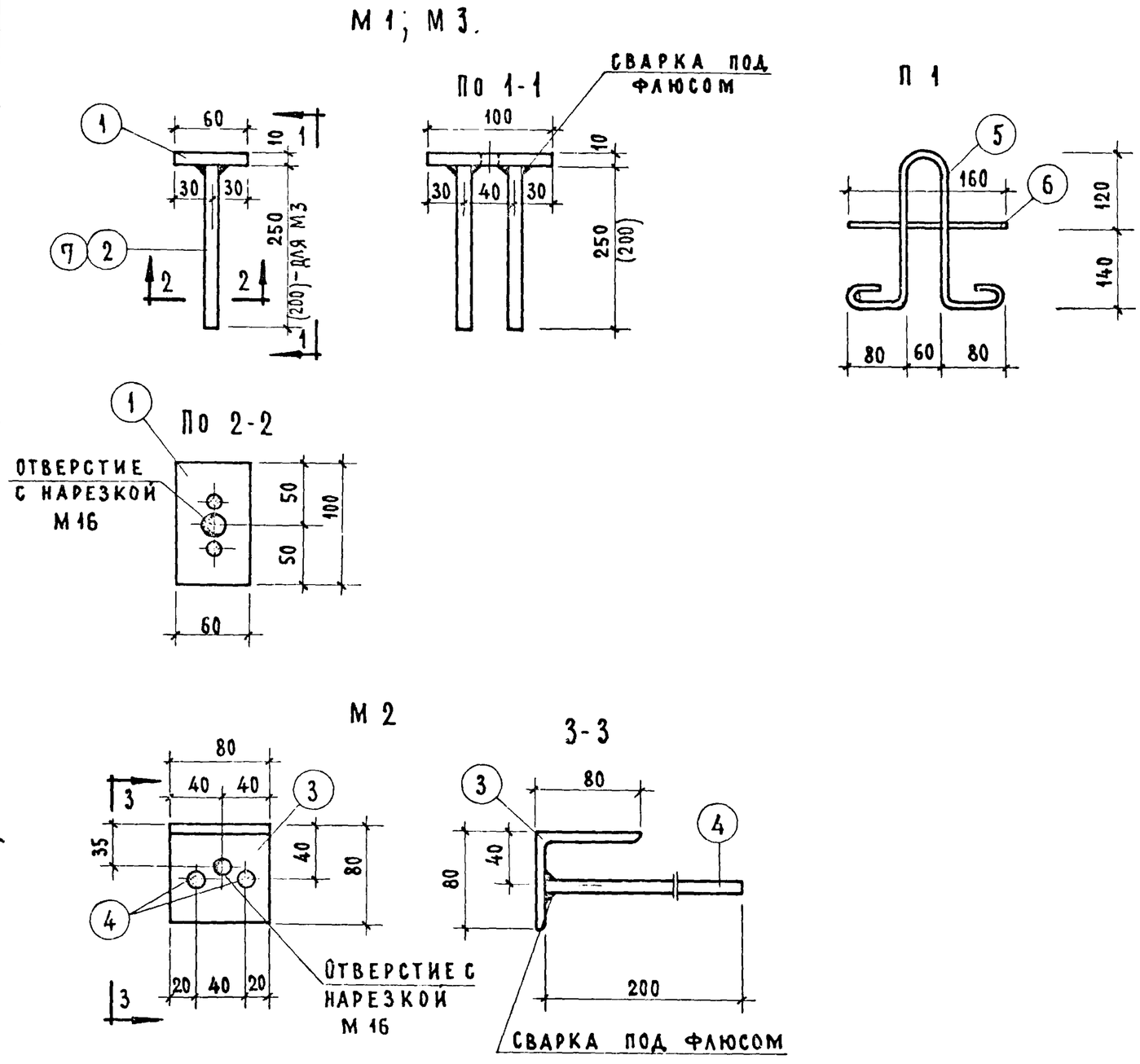

Спецификация стали на 1 элемент

Вид	Марка	N N поз.	Сталь	Длина мм	Кол шт.	Общая длина м	Вес кг поз.	Вес кг общий
Закладн. детали	М1	1	-100×10	60	1	0.06	0.47	0.78
		2	Ф10АII	250	2	0.50	0.31	
	М2	3	∠80×6	80	1	0.08	0.59	0.84
		4	Ф10АI	200	2	0.40	0.25	
Петля	П1	5	Ф10АI	820	1	0.82	0.51	0.61
		6	Ф10АI	160	1	0.16	0.10	
Закл. деталь	М3	1	-100×10	60	1	0.06	0.47	0.72
		7	Ф10АII	200	2	0.40	0.25	

Примечания.

1. В закладных деталях для временного крепления к форме предусмотрены отверстия. Форма и размеры отверстий могут быть изменены в зависимости от принятых на заводе приспособлений.
2. Закладные элементы должны иметь защитное антикоррозийное покрытие, выполняемое в соответствии с требованиями п.2.3 „Временных указаний по антикоррозийной защите стальных закладных деталей и сварных соединений" СН 206-62, 2е издание.

Гл. инж. пр. Кугаков
Рук. гр. арх. Стребевская

Центральный Промстройпроект г. Москва

1972	Закладные детали М1, М2, М3 Петля П1.	Серия 86	Часть 10 / Раздел 10.1-1	Лист 31

Деталь 1

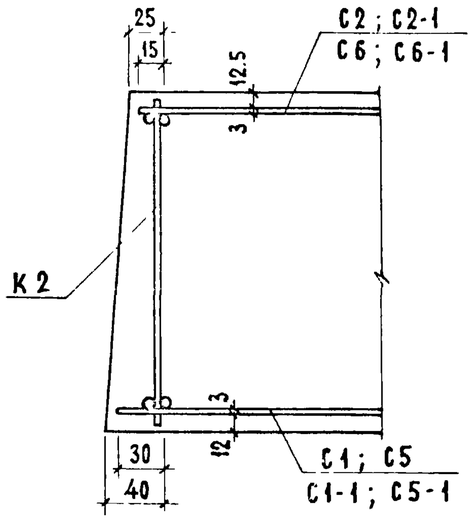

Деталь 3

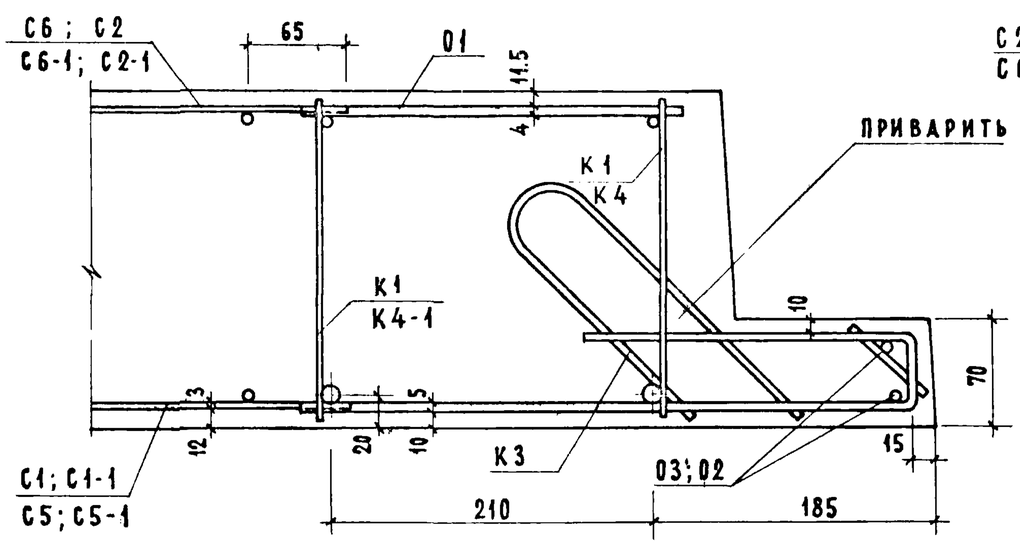

Деталь 2

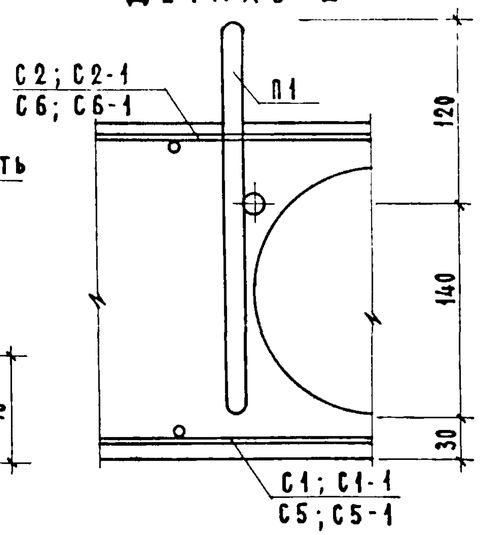

Деталь 4

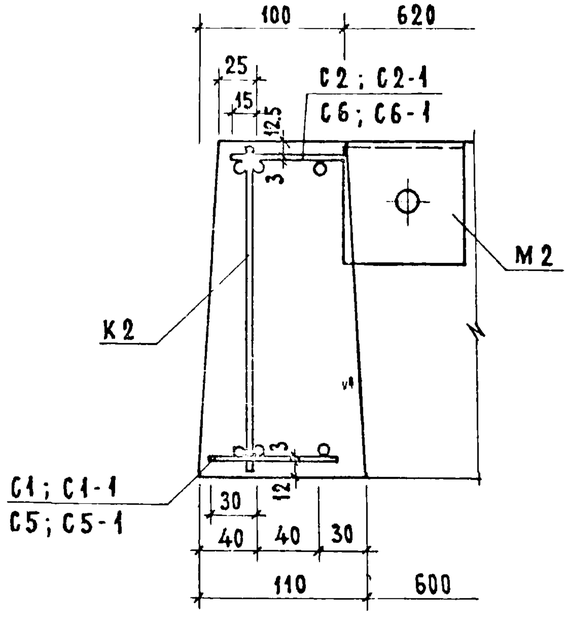

Деталь 5

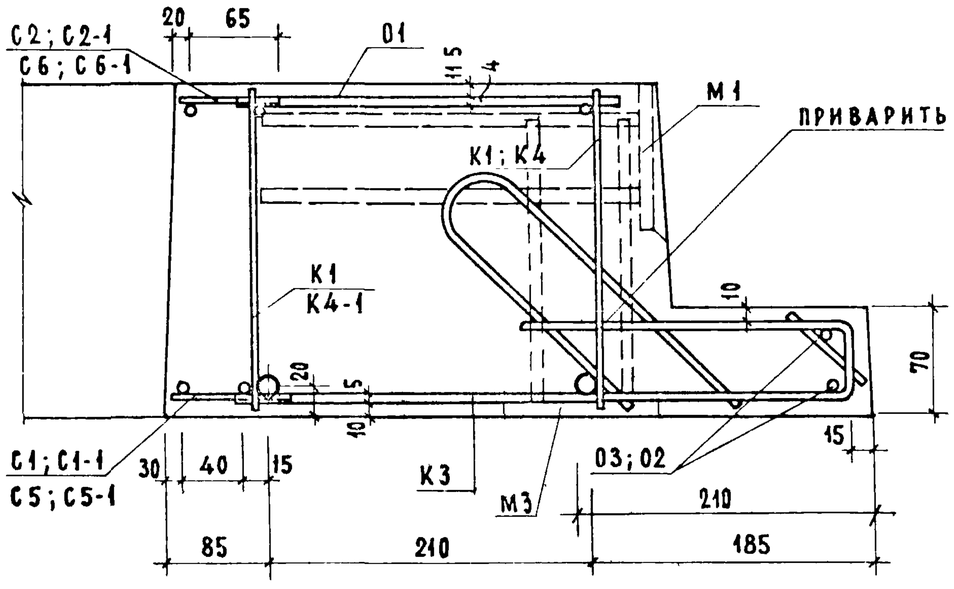

Примечания

1. Стержни 01 приварить точечной сваркой к продольным стержням каркасов К1, К4 К4-1; арматурные элементы К3 приварить к продольным стержням К1; К4; К4-1 и к поперечным стержням каркасов К1; К4
2. На деталях 3, 5 монтажная петля условно не показана.

1972	Плиты лоджий, армированные сетками с рабочей арматурой из стержней из стали класса А-III. Детали армирования.	Серия 86	Часть 10 / Раздел 10.1-1	Лист 32

ЦНИИЭП жилища г. Москва

Взамен

Гл. инж. пр. Кугаенко

Рук. гр. арх. Бресинская

1011-09 10

Деталь 6

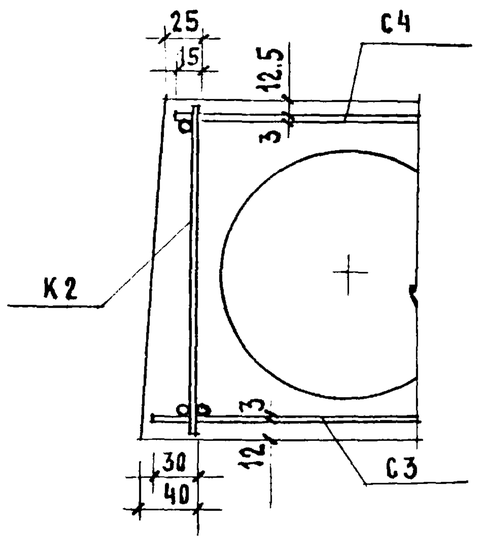

Деталь 8

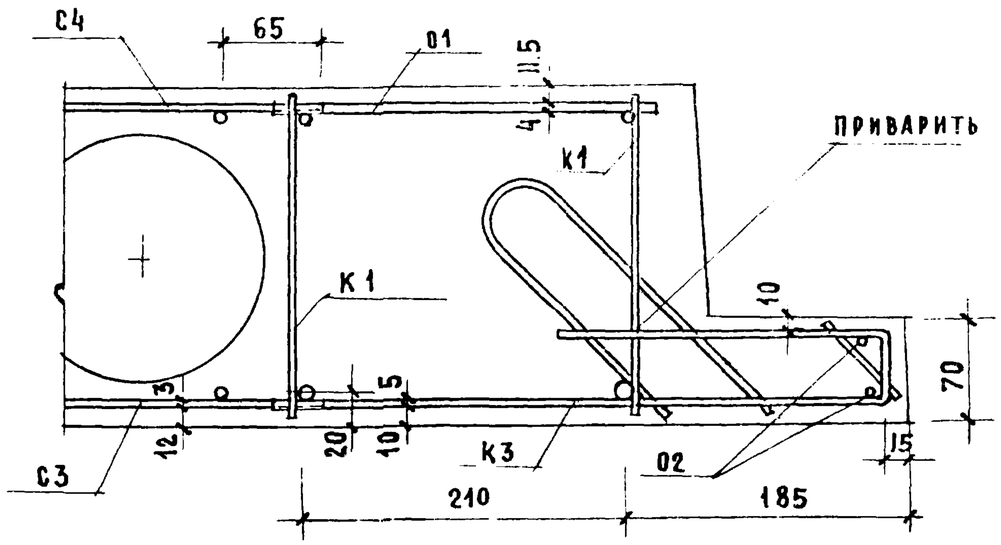

Деталь 7

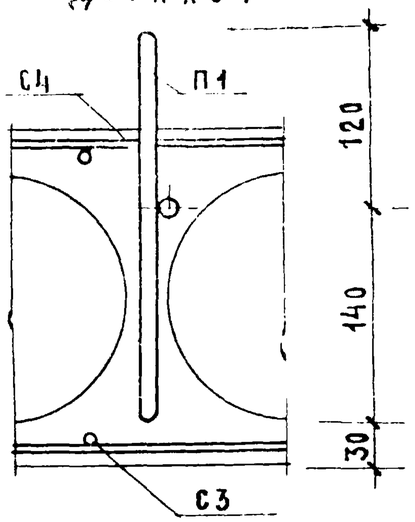

Деталь 9
(К плите ПЛ 30-12а-1)

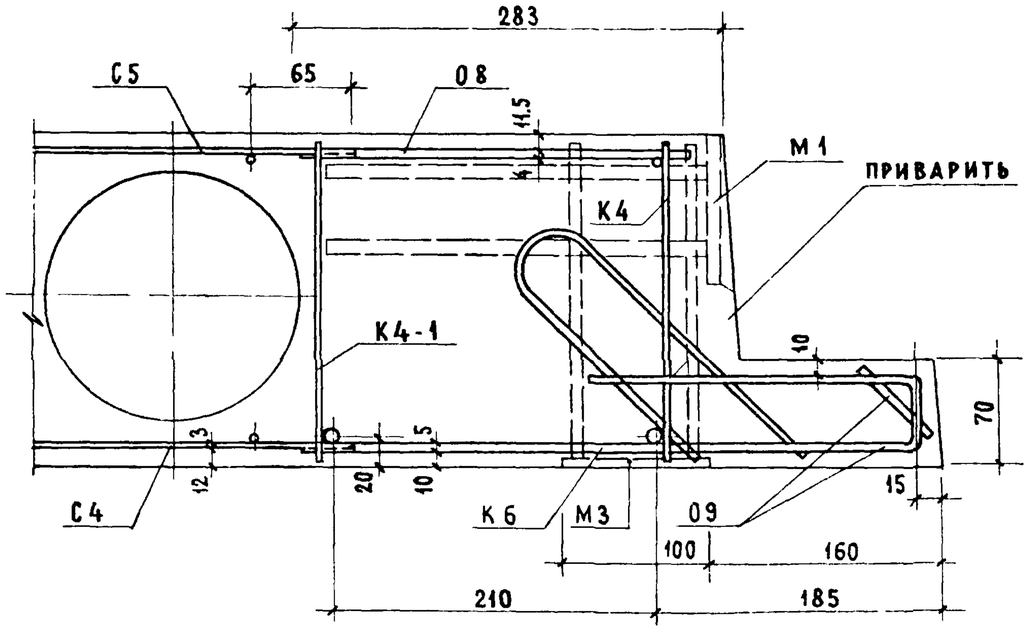

Примечание:

1. Стержни 01 приварить точечной сваркой к продольным стержням каркасов К1; арматурные элементы К3 приварить к продольным и поперечным стержням каркасов К1.

1972	Плиты лоджий, армированные сетками, с рабочей арматурой из стержней из стали класса АIII. Детали армирования.	серия 86	часть 10 / раздел 10.1-1	лист 33

11011-09 ЛП

Гл. арх. пр. Чалля
Рук. гр. арх. Погребицкий

г. Москва

План для ПП18-16-1

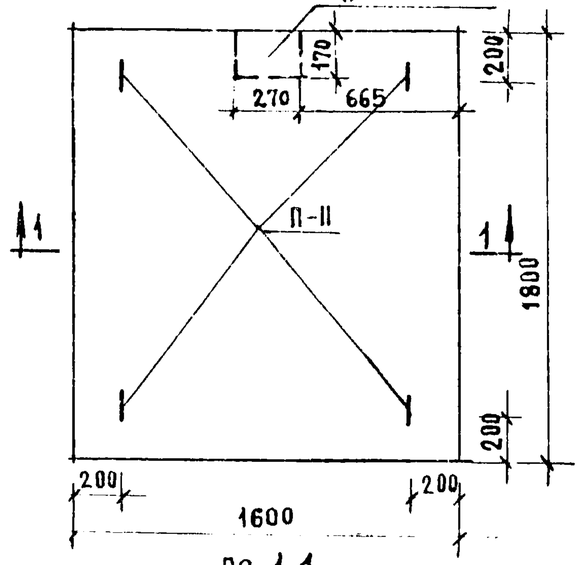

По 1-1

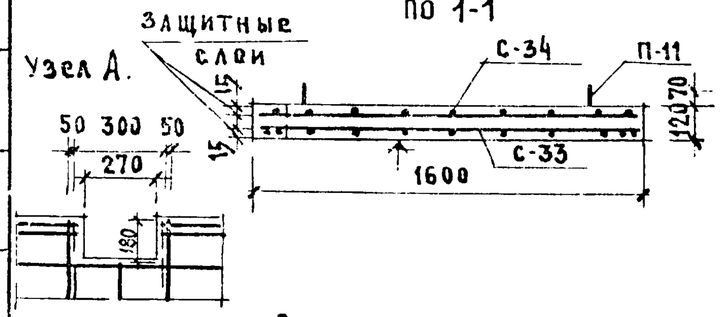

Расчетная схема

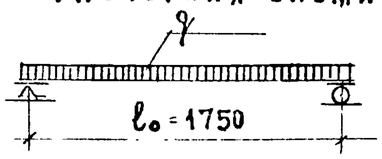

Нагрузки (включая собственный вес плиты)

Расчетная нагрузка по несущей способности	800 кг/м²
Нормативная нагрузка	670 кг/м²
Нагрузки при расчете прогиба	
длительнодействующая	370 кг/м²
кратковременнодействующая	300 кг/м²

С-33

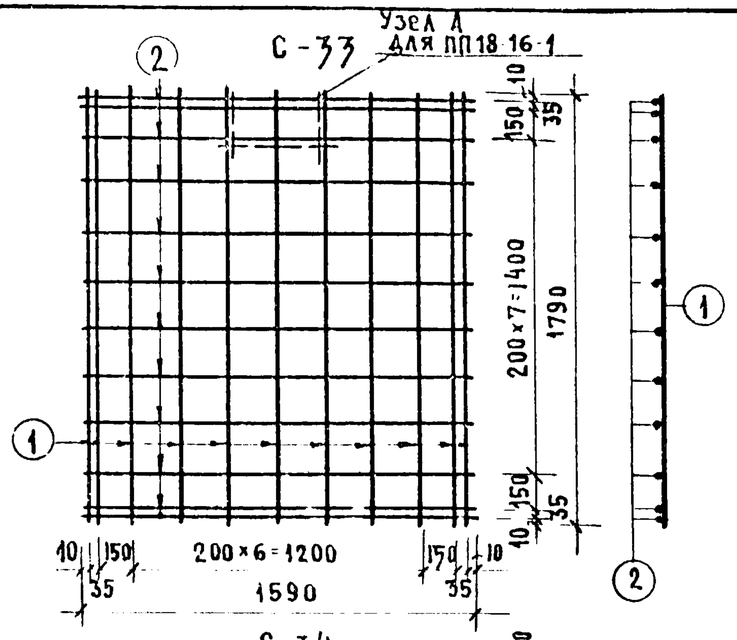

С-34

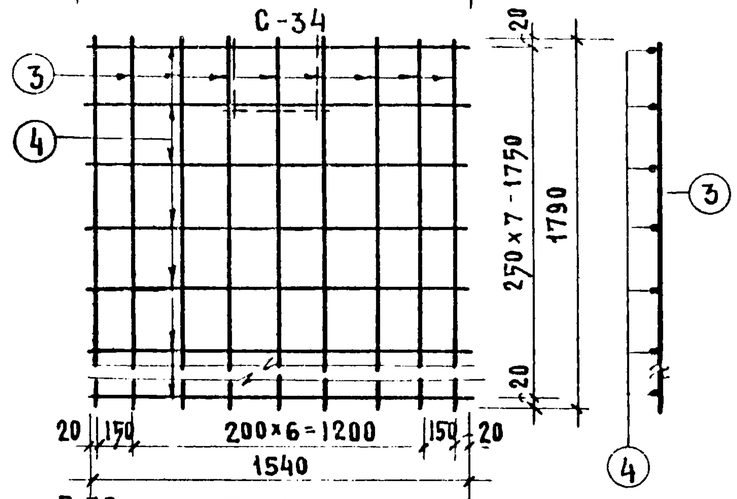

П-11

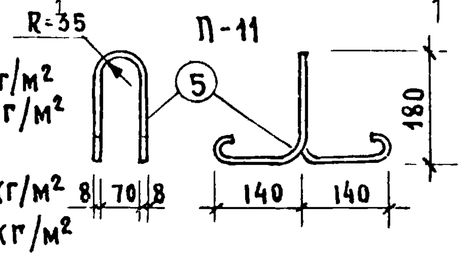

Характеристика изделий			ПП18-16	ПП18-16-1
Вес		кг	865	855
Объем бетона		м³	0,346	0,342
Расход стали	Всего	кг	8,81	8,81
	на 1 м² изделия	кг	3,02	3,22
	на 1 м³ бетона	кг	25,10	25,08
Марка бетона			200	200

Спецификация стали по ПП18-16, или ПП18-16-1

Арматурные элементы: Марка	К-во шт.	№ поз.	Сечение мм	На 1 элемент: К-во шт.	Длина 1 шт. мм	Общая длина	Вес стали, кг: На 1 элем	Общий
С-33	1	1	⌀5 ВI	11	1790	19,69	3,04	5,98
		2	⌀5 ВI	12	1590	19,08	2,94	
С-34	1	3	⌀3 ВI	9	1790	16,11	0,90	1,59
		4	⌀3 ВI	8	1540	12,32	0,69	
П-11	4	5	⌀8 АI	1	780	0,78	0,31	1,24
						Итого		8,81

Выборка стали

Сечение мм	⌀3 ВI	⌀5 ВI	⌀8 АI
Длина м	28,43	38,77	3,12
Вес кг	1,59	5,98	1,24
Нормативное сопротивление арматуры $R^н_a$ кг/см²	5500		2400
ГОСТ	6727-53		5781-61

Примечания.

1. На верхней грани плиты несмываемой краской или выдавливанием поставить отличительный знак „В" (верх).
2. Плоскость, отмеченная знаком ↑, должна быть гладкой подготовленной под покраску.
3. Под'емные петли П-11 завести за нижние стержни сетки С-33 и привязать к ним.
4. Плита ПП18-16 заимствована из каталога ИИ-03-02, альбом 65, лист 41.

1972	Плиты плоские ПП18-16; ПП18-16-1.	Серия 86	Часть 10 / Раздел 10.1-1	Лист 34

Раздел 10.3-1 11011-09 21

Взамен

Гл. арх. пр. Чалая; Рук. гр. арх. Погребецкий; Рук. гр. инж. Кругликов

Гражданпроект г. Москва

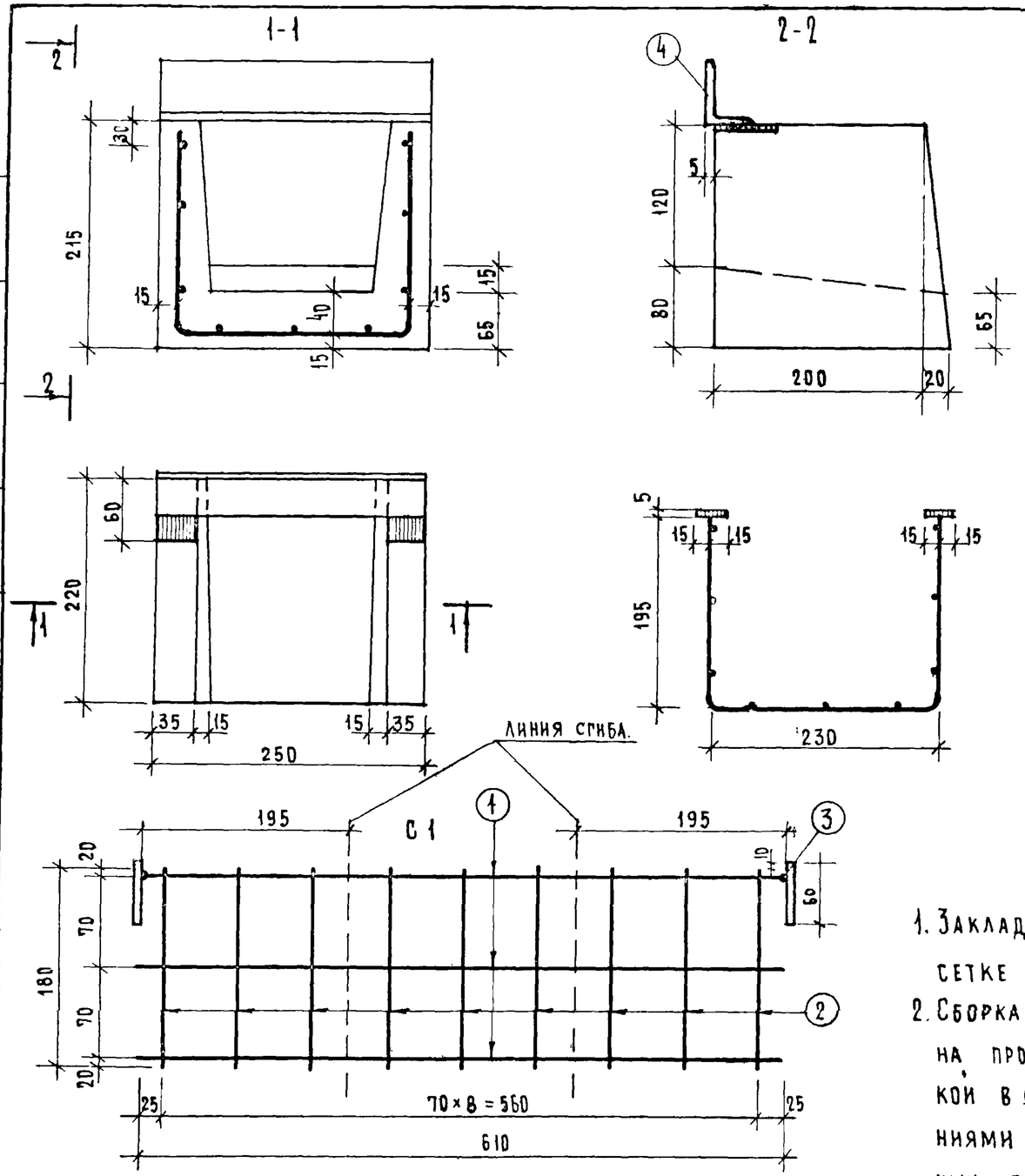

Спецификация стали

	Арматурн. элементы марка	Арматурн. элементы кол. шт.	N № ст.	ф мм.	На 1 элемент К-во шт.	На 1 элемент Длина 1 ст. мм	На 1 элемент Общая длина	Вес стали кг	Общий вес кг.
БС-1	С-1	1	1	4 ВI	3	610	1.83	0.16	2.04
			2	4 ВI	9	180	1.62	0.15	
			3	-60×30×5	2	60	0.120	0.714	
			4	L63×40×5	1	250	0.250	0.980	

Выборка стали

Марка изделия	БС-1		
Диаметр арматуры	4 ВI	-60×30×5	L63×40×5
Длина	3.45	0.120	0.250
Вес	0.31	0.714	0.980
Нормативн. сопр. ар-ры $R_a^н$	5500	—	—
N ГОСТа арматуры.	6727-53	103-57*	8509-57*

Примечания.

1. Закладную деталь приварить к сетке С-1.
2. Сборка арматурных сеток должна производится точечной сваркой в соответствии с требованиями действующих нормативных документов.

Характеристика изделия

Марка изделия		БС-1
Вес	кг	1500
Объем бетона	$м^3$	0.006
Вес стали	кг	2.04
Расход стали на $1 м^3$ бетона	кг	340
Марка бетона		300

ЦНИИЭП инилища г. Москва

Гл. арх. пр. Чалая
Рук. гр. арх. Погребинская

1972	Бетонный слив БС-1	Серия 86	Часть 10 / Раздел 10.1-1	Лист 35

11011-09 22

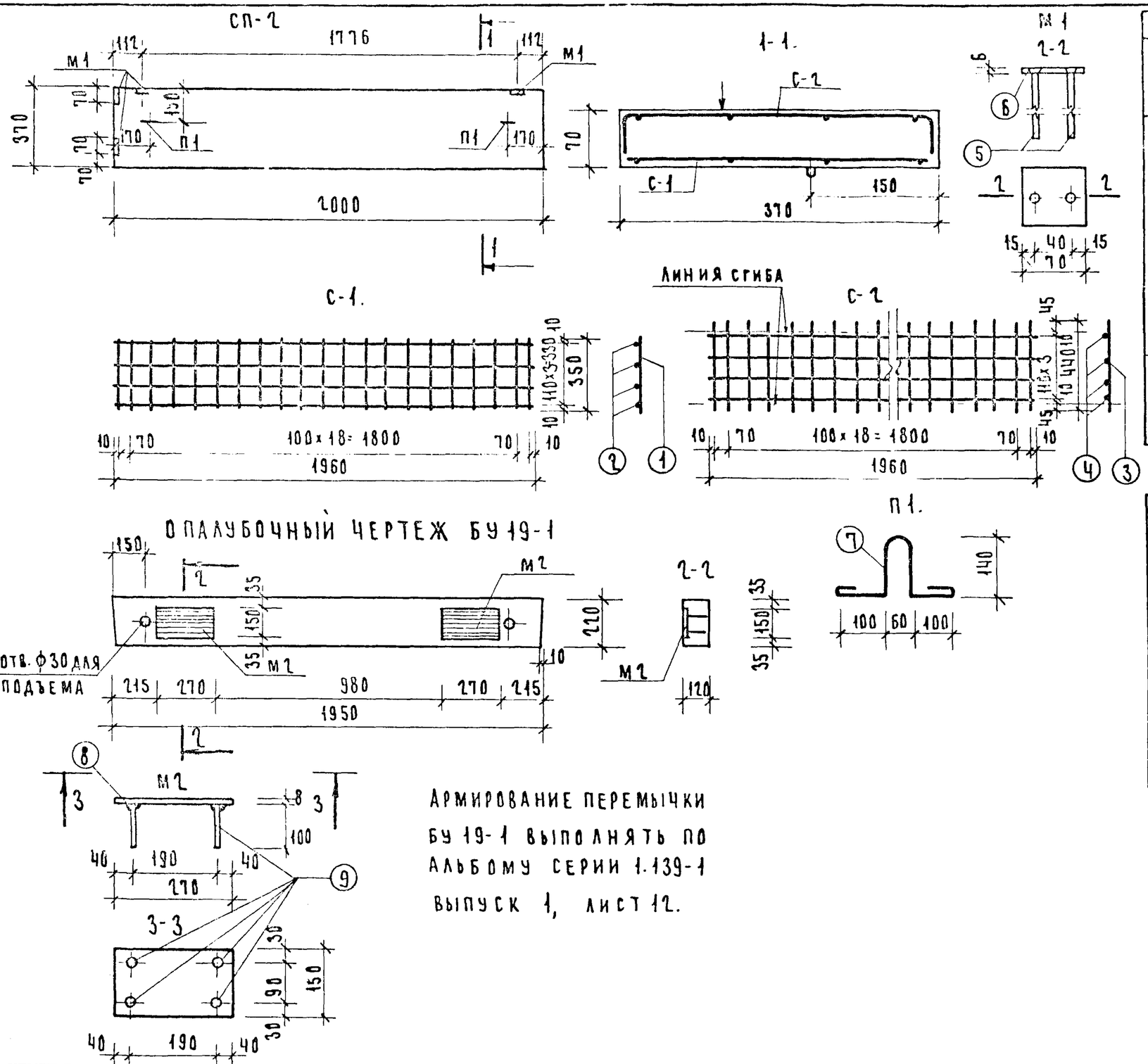

Армирование перемычки БУ 19-1 выполнять по альбому серии 1.139-1 выпуск 1, лист 12.

СПЕЦИФИКАЦИЯ СТАЛИ.									22
МАРКА	АРМАТУРН. ЭЛЕМЕНТЫ		NN ПОЗ	Ф мм	НА 1 ЭЛЕМЕНТ			ВЕС СТАЛИ кг	ОБЩИЙ ВЕС кг
	NN	К-ВО ШТ.			К-ВО ШТ.	ДЛИНА СТЕРЖ мм.	ОБЩАЯ ДЛИНА м		
СП-2	С-1	1	1	5ВI	21	350	7,35	1,13	7,24
			2	5ВI	4	1960	7,85	1,21	
	С-2	1	3	5ВI	21	440	9,25	1,45	
			4	5ВI	4	1960	7,85	1,21	
	М1	4	5	10АI	2	200	0,40	1,0	
			6	-70×6	1	70	0,07	0,96	
	П1	2	7	6АI	1	640	0,64	0,28	
—	М2	2	8	-150×8	1	270	0,27	5,08	5,58
			9	10АI	4	100	0,40	0,50	

ХАРАКТЕРИСТИКА ИЗДЕЛИЯ.			СП 2	БУ 19-1
ВЕС ИЗДЕЛИЯ		КГ	130,0	130,0
ОБЪЕМ БЕТОНА		$М^3$	0,052	0,051
РАСХОД МЕТАЛЛА	ВСЕГО	КГ	7,24	12,42
	НА 1 $М^3$ БЕТОНА	КГ	139,2	243,4
МАРКА БЕТОНА			200	200

ЦНИИЭП ЖИЛИЩА г. МОСКВА

1972	ПЕРЕМЫЧКА БУ 19-1. СТУПЕНЬ СП-2.	СЕРИЯ 86	ЧАСТЬ 10 / РАЗДЕЛ 10.1-1	ЛИСТ 36

МОЛ 50п ; МОЛ 50л

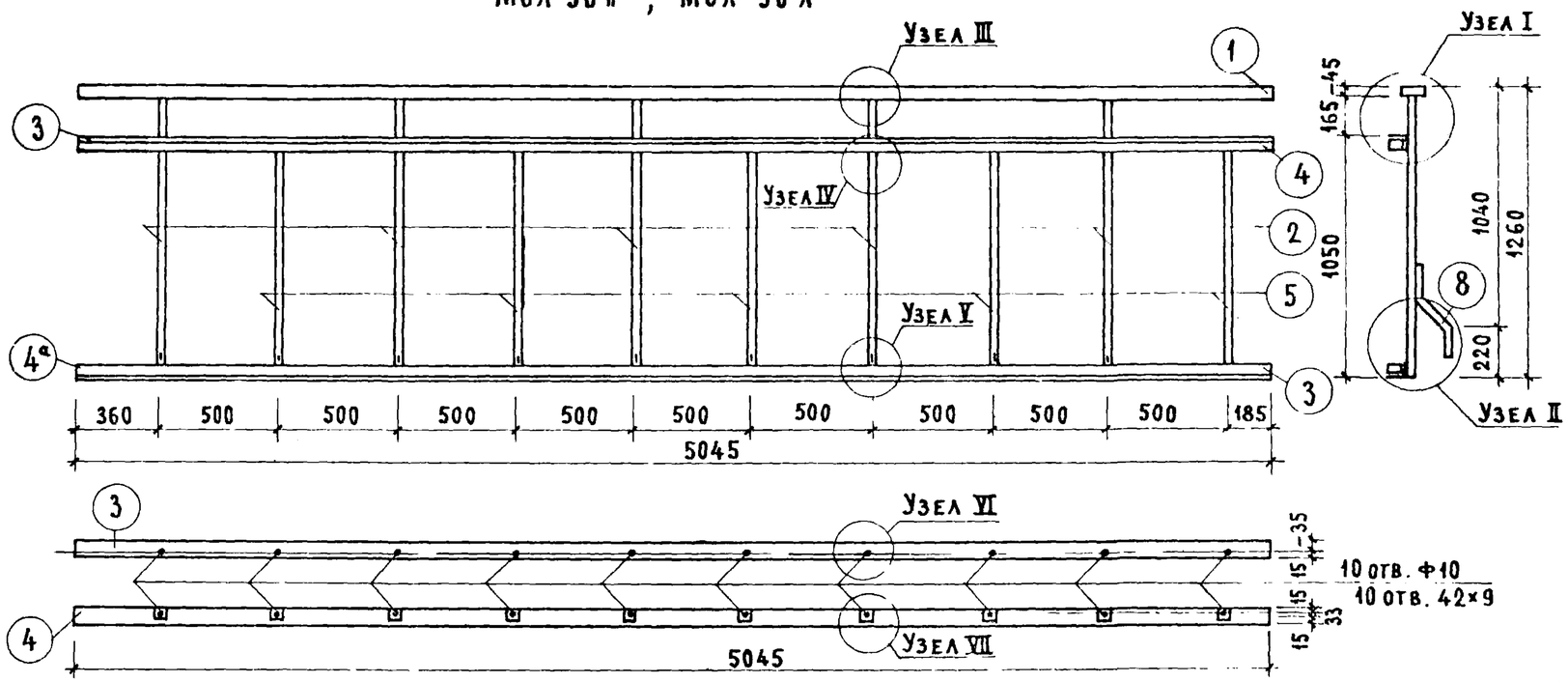

МОЛ 60

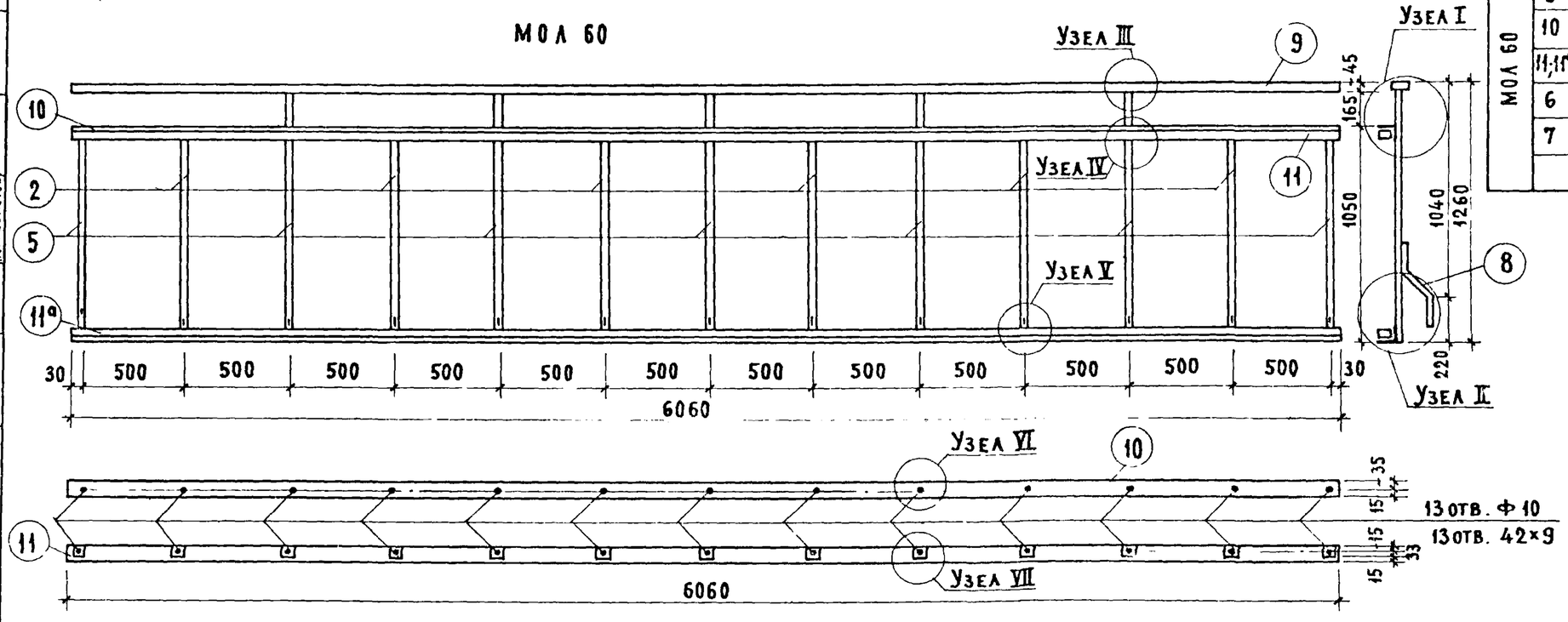

Спецификация на 1 изделие

Марка	№ п/п	Профиль мм	Длина мм	Кол. шт.	Вес кг шт.	Вес кг общий	Марки
МОЛ 50п ; МОЛ 50л	1	□63×45×2.5	5045	1	19.40	19.40	102.45 (90.25)
	2	□20×20	1215	5	3.82	19.10	
	3	∠50×32×4	5045	2	12.6	25.20	
	4,4а	□63×32×2 / ∠32×20×4	5045	2	3.7 / 7.6	27.4 / 15.2	
	5	Ф10	1050	5	0.65	3.25	
	6	–40×8	60	10	0.15	1.50	
	7	Винт с шайбой	—	10	0.03	0.30	
	8	□20×20	400	5	1.26	6.30	
МОЛ 60	2	□20×20	1215	5	3.82	19.10	119.93 (101.53)
	5	Ф10	1050	7	0.65	4.55	
	8	□20×20	400	6	1.26	7.55	
	9	□63×45×2.5	6060	1	23.20	23.20	
	10	∠50×32×4	6060	2	15.10	30.20	
	11,11а	□63×32×2 / ∠32×20×4	6060	2	16.5 / 9.20	33.0 / 18.40	
	6	–40×8	60	13	0.15	1.95	
	7	Винт с шайбой	—	13	0.03	0.38	

Рук. гр. арх. Погребинская

г. Москва

1972	Ограждения лоджий МОЛ 50п; МОЛ 50л; МОЛ 60	Серия 86	Часть 10 / Раздел 10.4-1	Лист 27

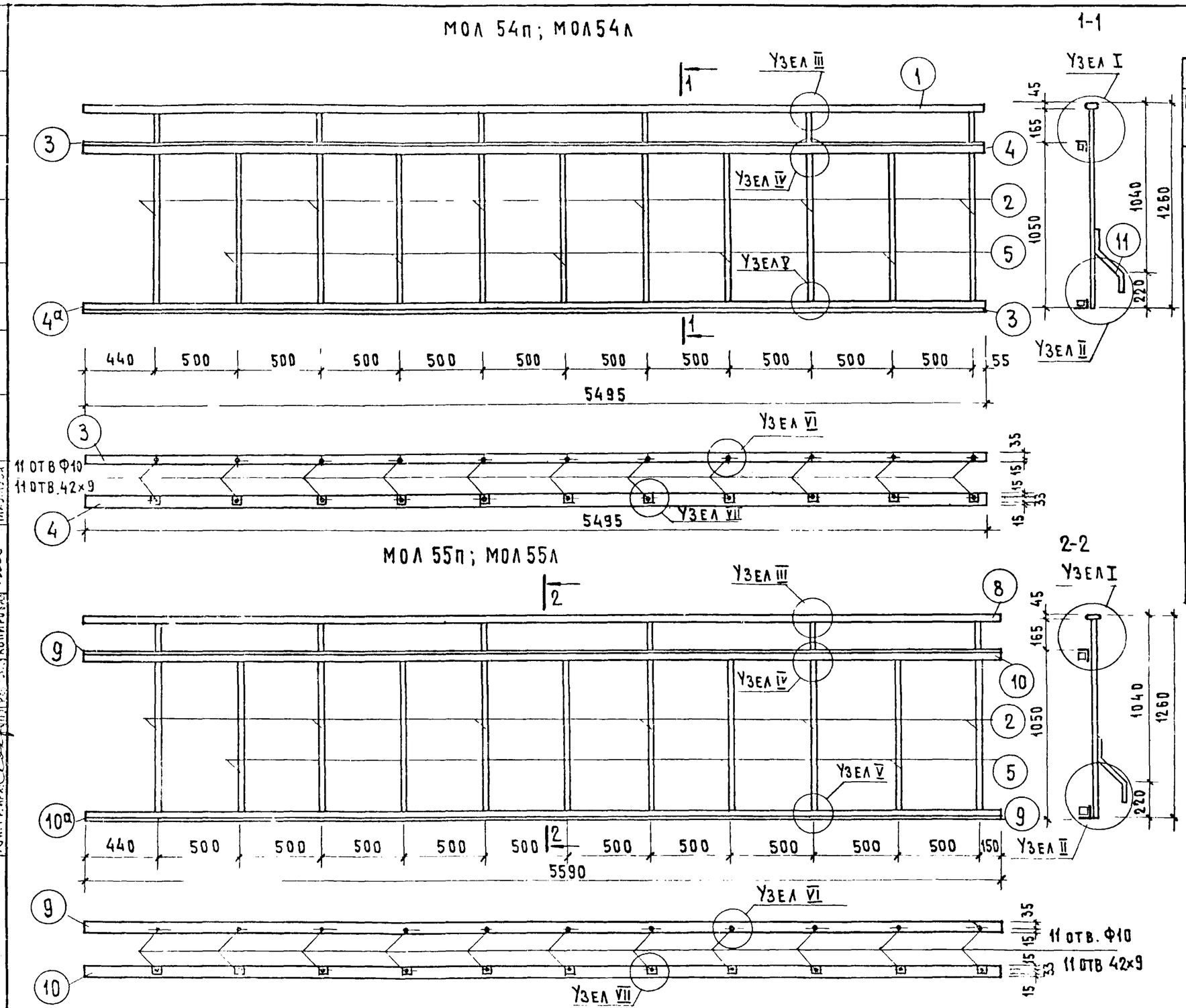

Спецификация на 1 изделие

Марка	N п/п	Профиль мм	Длина мм	Кол шт.	Вес кг шт	Вес кг общий	Марка
МОЛ 54п; МОЛ 54л	1	□63×45×2.5	5495	1	21.2	21.20	114 03 (100 83)
	2	□ 20×20	1215	6	3.82	22.90	
	3	L50×32×4	5495	2	13.7	27.40	
	4;4а	□63×32×2 / L32×20×4	5495	2	14.9 / 8.3	29.8 / 16.6	
	5	Ф 10	1050	5	0.65	3.25	
	6	-40×8	60	11	0.15	1.65	
	7	винт с шайбой	–	11	0.03	0.33	
	11	□ 20×20	400	6	1.25	7.50	
МОЛ 55п; МОЛ 55л	2	□ 20×20	1215	6	3.82	22.9	115.23 (101.73)
	5	Ф 10	1050	5	0.65	3.25	
	6	-40×8	60	11	0.15	1.65	
	7	винт с шайбой	–	11	0.03	0.33	
	8	□63×45×2.5	5590	1	21.40	21.40	
	9	L50×32×4	5590	2	13.90	27.80	
	10 10а	□63×32×2 / L32×20×4	5590	2	15.2 / 8.45	30.4 / 16.9	
	11	□ 20×20	400	6	1.25	7.50	

Примечания

1. Сварные швы – 5мм
2. Узлы см. лист 19 раздел 10.4-1
3. Монтажный элемент 4,10 съемный крепится винтом 7 после установки экрана.

ЦНИИЭП жилища г. Москва

197	ОГРАЖДЕНИЯ ЛОДЖИЙ МОЛ 54л; МОЛ 54п; МОЛ 55л; МОЛ 55п	Серия 86	Часть 10 / Раздел 10.4-1	Лист 28

Согласовано

Взамен

Инж. мастер Стельбах; Гл. инж. мас. Самойлов; Гл. арх. пр. Чалая; Рук. гр. инж. Кручинко; Рук. гр. арх. Петрова; Разработ. Кручинко; Проверил Чалая; Копировал Лаврова

1004-08 25

КОСОУР №1

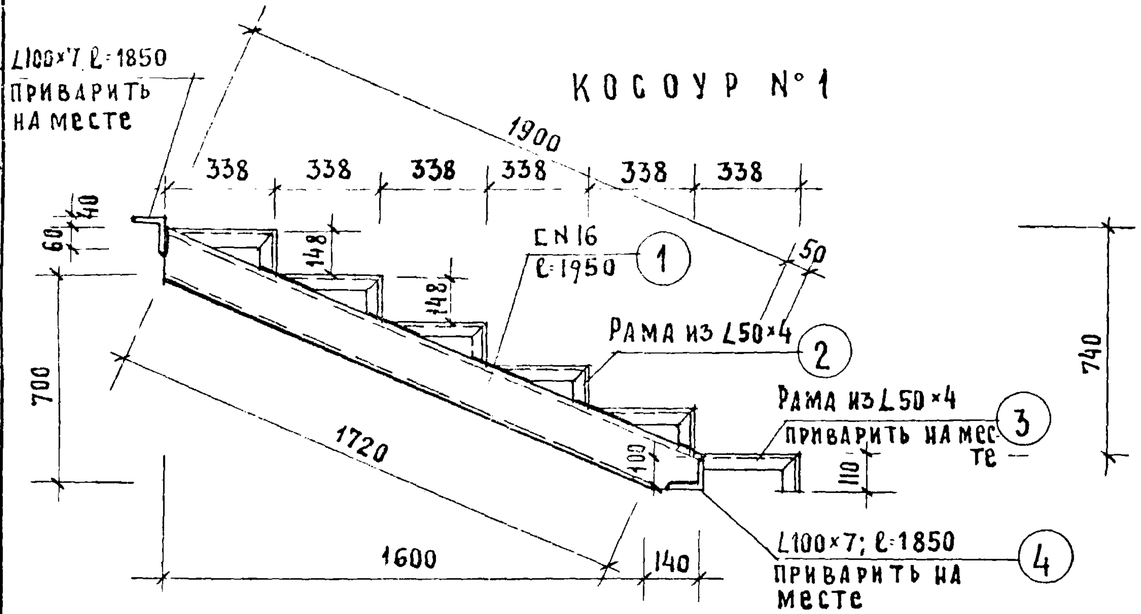

КОСОУР №2

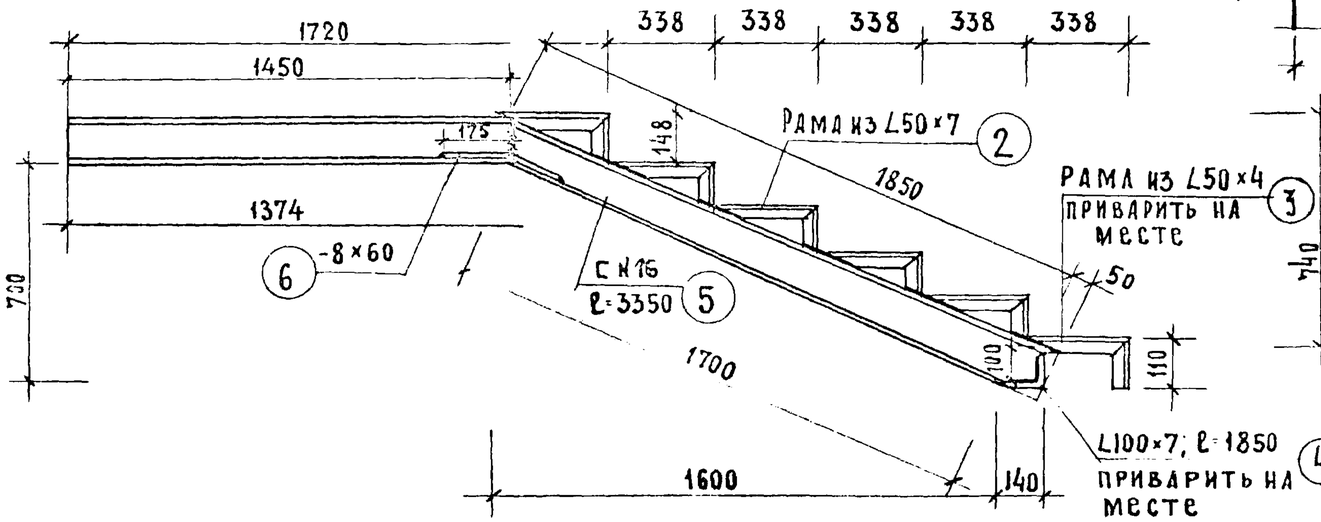

ДМР-3

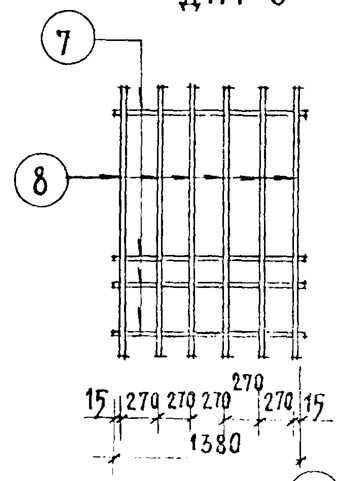

Узел 1

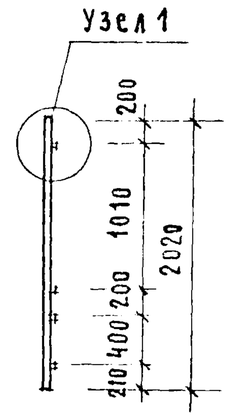

Узел 1

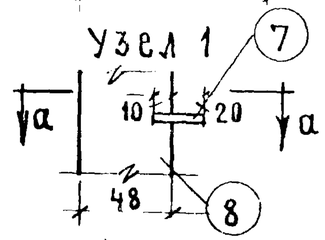

а-а

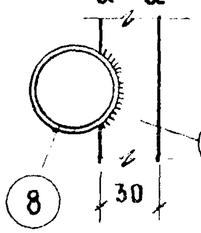

ИМОЛ-4

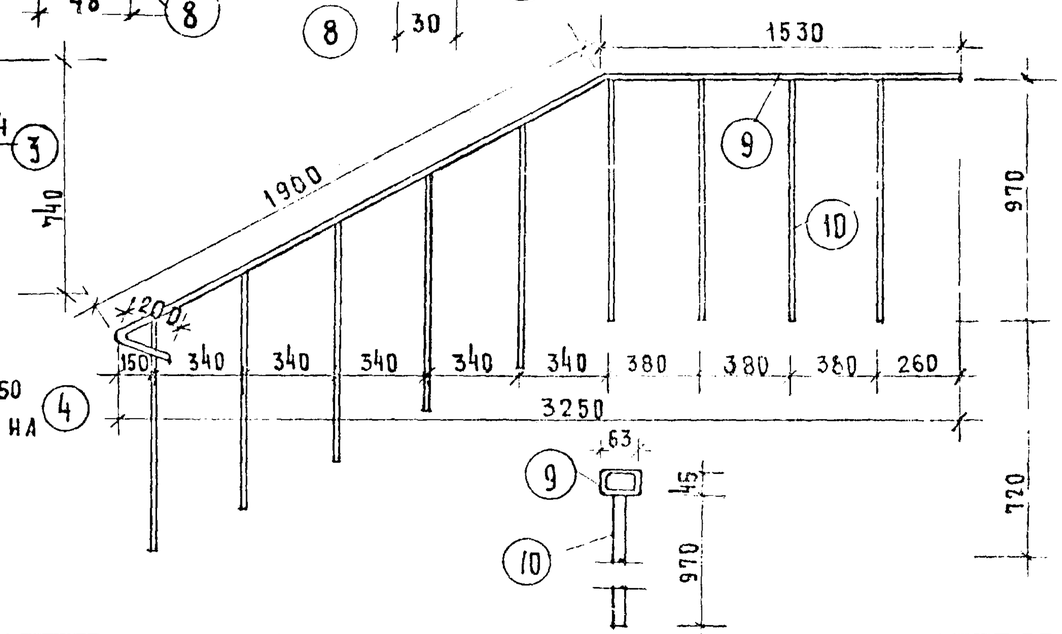

Спецификация на 1 изделие

Марка	NN поз.	Профиль мм	Длина мм	Кол шт.	Вес кг. шт.	Вес кг. общий	Марка
КОСОУР №1	1	[N16	1950	1	27,5	27,5	76,40
	2	∠50×4	486	5	1,5	7,5	
	3	∠50×4	448	1	1,4	1,4	
	4	∠100×7	1850	2	20,0	40,0	
КОСОУР №2	2	∠50×4	486	5	1.5	7,5	77,42
	3	∠50×4	448	1	1,4	1,4	
	4	∠100×7	1850	1	20,0	20,0	
	5	[N16	3350	1	47,2	47,2	
	6	-8×60	350	1	1,32	1,32	
ДМР3	7	-30×5	1380	4	1,63	6,52	66,52
	8	Тр.ф48	2020	6	10	60	
ИМОЛ-4	9	□63×45×3	3830	1	17.1	17.1	44.5
	10	□20×20	970	10	3 04	27.4	

ЦНИИЭП жилища г. Москва

Погреевский
Крупина
рук.гр.арх
рук.гр.инж

1972	Косоуры N1,2. Решетка ДМР-3 ограждения лестницы ИМОЛ-4	Серия 86	Часть 10 Раздел 10.41	Лист 29

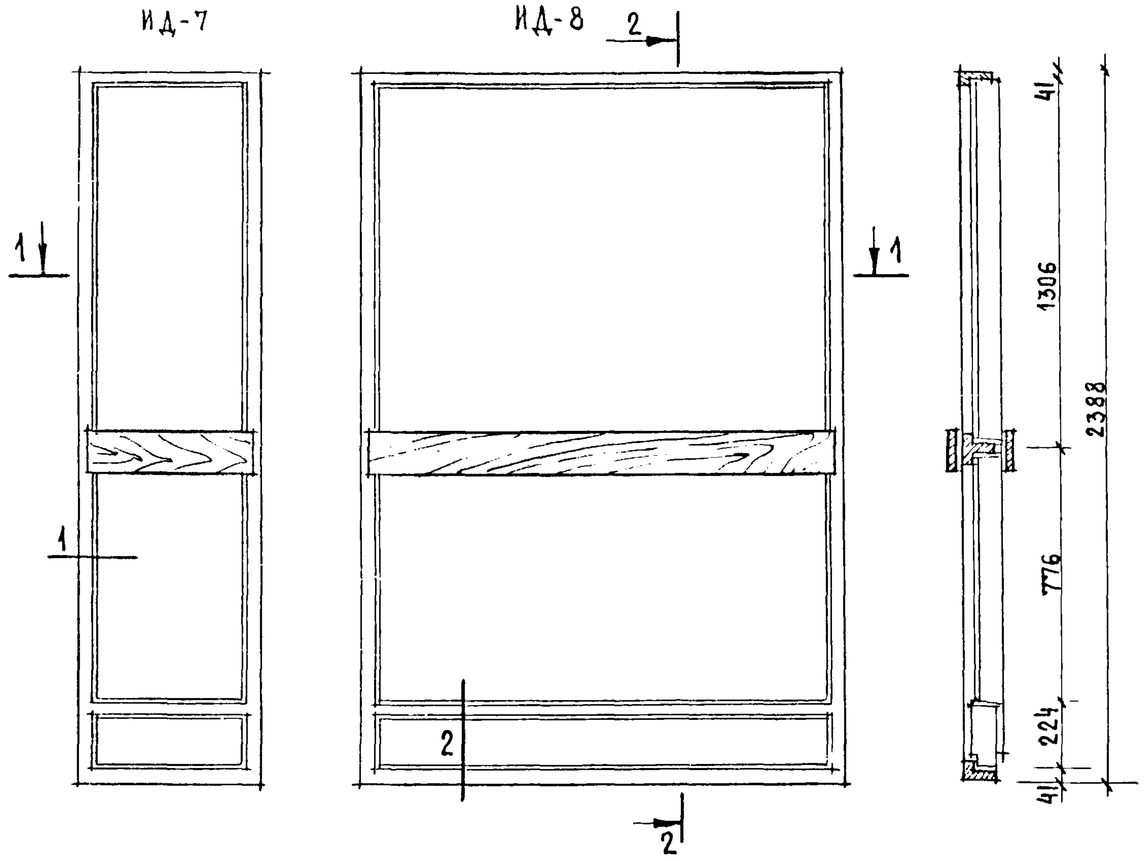

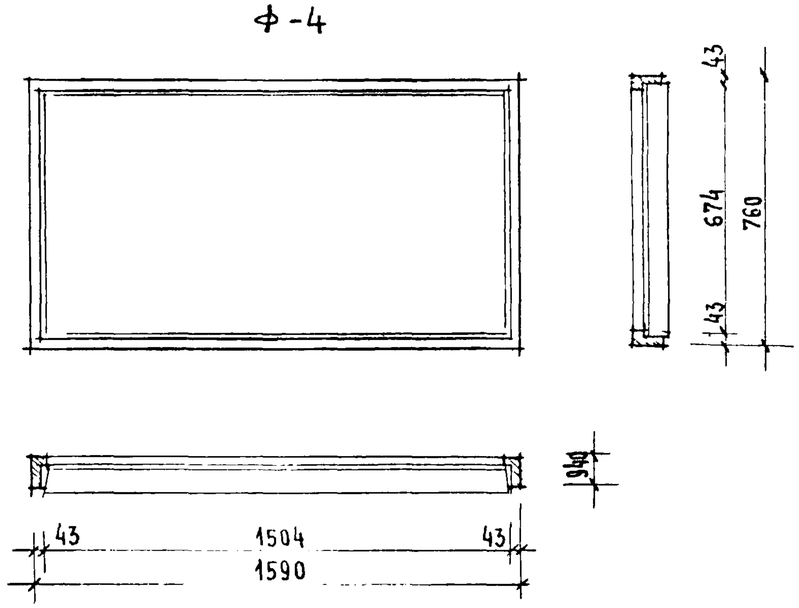

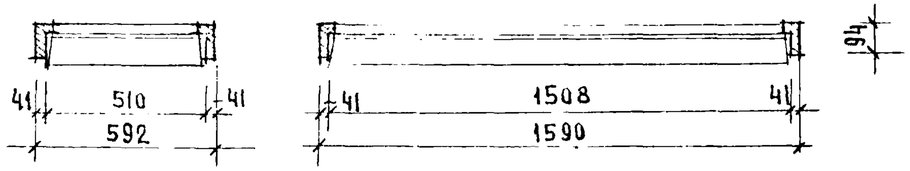

Примечания

1. Детали см. лист 8, раздел 10.3-1
2. Изготовление, приемку, хранение и транспортирование выполнять по ГОСТ 475-70
3. Расход древесины определен по черновым заготовкам.

Спецификация на 1 изделие				
Наименование		ИД-7	ИД-8	Ф-4
Древесина коробки	$м^3$	0,056	0,076	0,030
Стекло витринное 750 × 505 × 6	$м^2$	0,38		
Стекло витринное 1280 × 505 × 6	"	0,65		
Стекло витринное 750 × 1503 × 6	"		1,13	
Стекло витринное 1280 × 1500 × 6	"		1,92	
Стекло витринное 670 × 1500 × 6	"			1,00
Пористая резина	п м	—	—	4,60
Древесина штапиков		0,004	0,006	0,003
Отбойный лист из гетинакса ГОСТ 2718-54	$м^2$	0,22	0,66	—
Древесина полотна	$м^2$	0,012	0,033	

Инв. № | Взамен

Гл. арх. проекта Чалая
Гл. инж. пр. Кругликов
Рук. гр. арх. Дубровская

ЦНИИЭП жилища г. Москва

1972	Перегородки тамбура ИД-7, ИД-8, фрамуга Ф-4	Серия 86	Часть 10 / Раздел 10.3-1	Лист 11