ТИПОВЫЕ СТРОИТЕЛЬНЫЕ КОНСТРУКЦИИ
ИЗДЕЛИЯ И УЗЛЫ

СЕРИЯ 3.501.1-175.93
ПРОЛЕТНЫЕ СТРОЕНИЯ СБОРНЫЕ ЖЕЛЕЗОБЕТОННЫЕ ДЛЯ ЖЕЛЕЗНОДОРОЖНЫХ МОСТОВ
(БАЛЛАСТНОЕ КОРЫТО ШИРИНОЙ 4180мм)

ВЫПУСК 33.

БАЛКА ПЛИТНАЯ ДЛИНОЙ 7.3м С НЕНАПРЯГАЕМОЙ АРМАТУРОЙ СТАНЦИОННЫХ ПРОЛЕТНЫХ СТРОЕНИЙ. РАБОЧИЕ ЧЕРТЕЖИ.

Разработаны АО"Трансмост"

Главный инженер — В.С.Кисляков
Начальник отдела типового проектирования — С.С.Ткаченко
Главный инженер проекта — В.М.Пашковский

Утверждены указанием МПС РФ N М-926у от 22.10.96г
Введены в действие с 15.05.2002 приказом ОАО «Трансмост» № 12/Т от 18.04.2002

ОБОЗНАЧЕНИЕ	НАИМЕНОВАНИЕ	СТР.
3.501.1-175.93.33-3	Техническое описание	3
33-4	Балка станционная длиной 7.3м. БС1.73	6
33-5	Балка станционная длиной 7.3м. БС1.73 Общий вид.	8
33-6	Балка станционная длиной 7.3м. БС1.73 Арматурный чертеж.	11
33-7	Сетка арматурная С1...С6	15
33-8	Сетка арматурная С7...С11	16

Инв.№подл. | Подпись и дата | Взам.инв.№

Нач.пр.гр.	Акулова		3.501.1-175.93.33-2
Гл.инж.пр.	Пашковский		Содержание
Нач.отд.	Ткаченко		Стадия: Р; Лист: ; Листов: 1
Н.контр.	Миронова		АО "ТРАНСМОСТ"

Настоящий выпуск включает в себя рабочие чертежи железобетонных плитных балок длиной 7.3 м с ненапрягаемой арматурой для станционных пролетных строений железнодорожных мостов, разработанные взамен серии 3.501.-108 в соответствии со СНиП 2.05.03-84 "Мосты и трубы" (с изменениями от 26.11.91).

Балки предназначены для мостов и путепроводов, находящихся в пределах станции и эксплуатируемых во всех климатических районах России и подрайонах с сейсмичностью до 9 баллов включительно.

МАРКИРОВКА И ПРИМЕНЯЕМЫЕ МАТЕРИАЛЫ

В таблице 1 приведена маркировка балок и применяемые материалы в зависимости от климатических условий эксплуатации.

Таблица 1

Климатические условия эксплуатации			Марка балки	Характеристика бетона		Характеристика арматуры		Сталь закладных деталей
				Класс бетона по прочности на сжатие	Марка бетона по морозостойкости	Стержневая		ГОСТ 6713-91
						Периодическ. профиля	Гладкая	
						марки	марки	марки
Умеренные и суровые	Средняя температура наиболее холодного месяца минус 20°С и выше	Средняя температура наиболее холодной пятидневки минус 30°С и выше	БС1.73-3 БС1.73-2	В30	F200	Ст5сп кл.А-II 10ГТ кл.Ас-II 25Г2С кл.А-III *Ст5пс кл.А-II	Ст3сп Ст3пс кл.А-I	16Д

Продолжение табл.1

Климатические условия эксплуатации			Марка балки	Характеристика бетона		Характеристика арматуры		Сталь закладных деталей
				Класс бетона по прочности на сжатие	Марка бетона по морозостойкости	Стержневая		ГОСТ 6713-91
						Периодическ. профиля	Гладкая	
						марки	марки	марки
Особо суровые	Средняя температура наиболее холодного месяца ниже минус 20°С	Средняя температура наиболее холодной пятидневки ниже минус 30°С до минус 40°С включительно	БС1.73-3М БС1.73-2М	В30	F300	Ст5сп кл.А-II 10ГТ кл.Ас-II 25Г2С кл.А-III *Ст5пс кл.А-II	Ст3сп кл.А-I Ст3пс кл.А-I	16Д
		Средняя температура наиболее холодной пятидневки ниже минус 40°С	БС1.73-3М1 БС1.73-2М1	В35	F300	10ГТ кл.Ас-II 25Г2С кл.А-III	Ст3сп кл.А-I	10ХСНД 15ХСНД

* допускается применять в балках пролетных строений (исключая хомуты) стержни диаметром до 18мм

Исполнил	Васильева		
Проверил	Акулова		
Нач.пр.гр.	Акулова		
Гл.инж.пр.	Пашковский		
Нач.отд.	Ткаченко		
Н.контр.	Миронова		

3.501.1-175.93.33-3

Техническое описание

Стадия	Лист	Листов
Р	1	3

АО "ТРАНСМОСТ"

Инв.№подл. | Подпись и дата | Взам.инв.№

В таблице 2 приведены марки стали и характеристики соединений арматурных стержней в зависимости от средней температуры наружного воздуха наиболее холодной пятидневки.

Таблица 2

Наименование стали		Средняя температура наиболее холодной пятидневки		
		минус 30°С и выше	ниже минус30°С до минус 40°С включител.	ниже минус 40°С
Арматурная сталь по ГОСТ 5781-82	Сталь класса А-I марки Ст3сп ф6-10 мм	сварные и вязаные соединения		
	Сталь класса А-I марки Ст3пс ф6-10 мм	сварные и вязаные соединения	вязаные соединения	———
	Сталь класса А-II марки Ст5сп ф10-40мм	сварные и вязаные соединения		
	Сталь класса А-II марки Ст5пс ф10-16мм (кроме хомутов)	сварные и вязаные соединения	вязаные соединения	———
	Сталь класса А-II марки Ст5пс ф18-40мм (кроме хомутов)	вязаные соединения	———	———
	Сталь класса Ас-II марки 10ГТ	сварные и вязаные соединения		
	Сталь класса А-III марки 25Г2С	сварные и вязаные соединения	вязаные соединения	

Для изготовления балок пролетных строений применяется тяжелый конструкционный бетон по ГОСТ 26633-91, имеющий марку по водонепроцаемости не менее W4.

Пример маркировки балки БС1.73-3М1:

БС1 – балка плитная с ненапрягаемой арматурой для станционных пролетных строений;
73 – длина балки в дм;
3 – рабочая арматура класса А-III;
М1 – балка эксплуатируется при среднемесячной температуре воздуха ниже минус 20°С и пятидневной температуре ниже минус 40°С.

КОНСТРУКЦИЯ БАЛОК

В выпуске разработана конструкция балок таврового сечения. Верхнему поясу (плите балластного корыта) балок придается 3% поперечный уклон для отвода воды в продольную щель между балками (односкатный водоотвод).

Стыки сварных или вязаных сеток и каркасов выполняются внахлестку на длине не менее 30 диаметров продольных стержней и не менее 250 мм.

Отпускная прочность бетона балок пролетных строений, эксплуатируемых при температуре наружного воздуха до минус 40°С и отгружаемых при положительной температуре должна быть не менее 70% от проектного класса бетона; для балок пролетных строений, отгружаемых при отрицательной температуре – не менее 75% от проектного класса бетона.

Отпускная прочность бетона балок пролетных строений, эксплуатируемых при температуре наружного воздуха ниже минус 40°С и отгружаемых при положительной температуре, должна быть не менее 70% от проектного класса бетона, для балок пролетных строений, отгружаемых при отрицательной температуре – не менее 100% от проектного класса бетона.

В конструкции арматурного каркаса предусмотрены монтажные петли из арматурной стали,для извлечения балки из опалубки. Строповка балок должна производиться вертикальными стропами.

ГИДРОИЗОЛЯЦИЯ

В проекте разработано 2 вида гидроизоляции:

- оклеечная (тиоколовая, резиноподобная, изольная), конструкция и технология устройства которой приняты по ВСН 32-81 – " Инструкция по устройству гидроизоляции конструкций мостов и труб на железных, автомобильных и городских дорогах" и "Рекомендациями по устройству гидроизоляции железобетонных пролетных строений железнодорожных мостов с односкатным поперечным отводом воды", ЦНИИС, 1983 г.;
- обмазочная (жидкая мастика "изолакт"), конструкция и технология нанесения которой приняты по "Технологической инструкции по гидроизоляции балластных корыт железобетонных блоков пролетных строений железнодорожных мостов" (для опытного применения на Дмитровском заводе МЖБК в 1992 году).

Инв.№подл. | Подпись и дата | Взам.инв.№

ДОПУСКИ ПО ИЗГОТОВЛЕНИЮ

Предельные отклонения от предельных размеров не должны превышать величин, указанных в ТУ-3.501.1-175.93.1 и СНиП 3.06.04-91.

Основные предельные отклонения балок:

по длине: +30; -10 мм
по высоте: +15 мм
по наибольшей ширине: +20; -10 мм
по остальным измерениям: + 5; -5 мм
искривление продольной оси: 0.001 пролета, но не более 30 мм

ПЕРЕВОЗКА, СТРОПОВКА МОНТАЖ

Балки перевозятся по железной дороге на открытом подвижном составе, как габаритные грузы. Перевозка осуществляется в соответствии с "Техническими условиями погрузки и крепления грузов", МПС, 1990 г.

Установка балок на опоры производится крановым оборудованием грузоподъемностью не менее 25т.

ОХРАНА ТРУДА

Все работы по изготовлению, монтажу и эксплуатации балок пролетных строений должны выполняться в соответствии с требованиями, изложенными в действующих нормативных документах по охране труда, основными из которых являются: СНиП III-4-80, "Правила по охране труда при сооружении мостов", "Правила устройства и безопасной эксплуатации грузоподъемных кранов", "Система стандартов безопасности труда" и ведомственные нормативы по безопасному выполнению специальных работ.

Более подробные данные по конструкции, изготовлению и монтажу балок приведены в общей пояснительной записке к проекту типовых конструкций (Выпуск 0).

Инв.№подл. | Подпись и дата | Взам.инв.№

Инв.N°подл.	Подпись и дата	Взам.инв.N°

Поз	ОБОЗНАЧЕНИЕ	НАИМЕНОВАНИЕ		Количество на марку												Примечание
				БС1.73-3 БС1.73-3М	БС1.73-2 БС1.73-2М	БС1.73-3М1	БС1.73-2М1									
23		Ф32AIII(AII)	l=3970		1		1									25.1кг
24		Ф12AI	l=7250	9	9	9	9									58.1
25		Ф8AI	l=7250	2	2	2	2									5.7
26			l=950	36	36	36	36									13.5
27		Ф28AI	l=2740	4	4	4	4									52.9
28		Ф32AIII(AII)	l=400	4	4	4	4									10.1
29		Ф10AI	l=1580	80	98	98	80									78.4;96.0
30			l=1500	40	49	49	40									37.2;45.6
31			l=1050	40	49	49	40									26.0;31.9
		Материал														
		Бетон класса В		30	30	35	35									
		Объем бетона, $м^3$		5.8	5.8	5.8	5.8									

Арматура класса AI, AII, AIII
по ГОСТ 5781-82

Инв.N°подл.	Подпись и дата	Взам.инв.N°

Инв.N°подл.	Подпись и дата	Взам.инв.N°

Поз.	ОБОЗНАЧЕНИЕ	НАИМЕНОВАНИЕ	Количество на марку												Примечание
			БС1.73-3 БС1.73-3М	БС1.73-2 БС1.73-2М	БС1.73-3М1	БС1.73-2М1									
		Документация													
	3.501.1-175.93.1	Технические условия													
	3.501.1-175.93.33-5	Общий вид													
	3.501.1-175.93.33-6	Арматурный чертеж													
		Сборочные единицы													
1	3.501.1-175.93.33-7	Сетка арматурная С1	2	2	2	2									
2		С2	1	1	1	1									
3		С3	2	2	2	2									
4		С4	1	1	1	1									
5		С5	2	2	2	2									
6		С6	1	1	1	1									
7	3.501.1-175.93.33-8	С7	2	2	2	2									

Исполнил	Чернова		
Проверил	Васильева		
Нач.пр.гр.	Акулова		
Гл.инж.пр.	Пашковский		
Нач.отд.	Ткаченко		
Н.контр.	Миронова		

3.501.1-175.93.33-4

Балка станционная длиной 7.3м БС1.73

Стадия	Лист	Листов
Р	1	3

АО "ТРАНСМОСТ"

Инв.N°подл.	Подпись и дата	Взам.инв.N°

Поз.	ОБОЗНАЧЕНИЕ	НАИМЕНОВАНИЕ	Количество на марку												Примечание
			БС1.73-3 БС1.73-3М	БС1.73-2 БС1.73-2М	БС1.73-3М1	БС1.73-2М1									
8	3.501.1-175.93.33-8	Сетка арматурная С8	1	1	1	1									
9		С9	2	2	2	2									
10		С10	4	4	4	4									
11		С11	2	2	2	2									
12	3.501.1-175.93.15-10	Изделие закладное МН2н(МН2н-М); МН2(МН2-М)	4	4	4	4									
13	3.501.1-175.93.15-49	МН16(МН16-М)	2	2	2	2									
		Детали													
14		Ф32AIII(AII) l=4000	1		1										25.2кг
15		l=4760	1	1	1	1									30.0
16		l=5520	2	2	2	2									69.7
17		l=6320	2	2	2	2									79.8
18		l=7120	2	2	2	2									89.9
19		l=8300	2	2	2	2									104.7
20		l=7610	3	4	3	4									144.1;192.1
21		l=8010	2	2	2	2									101.1
22		l=7500	5	5	5	5									236.6

Фасад
1:50

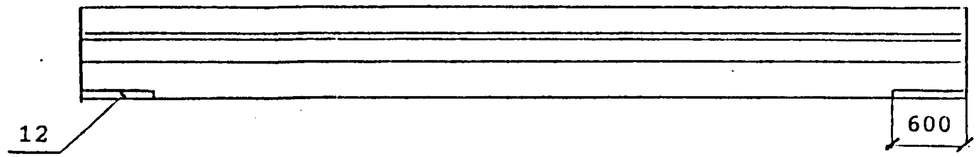

План

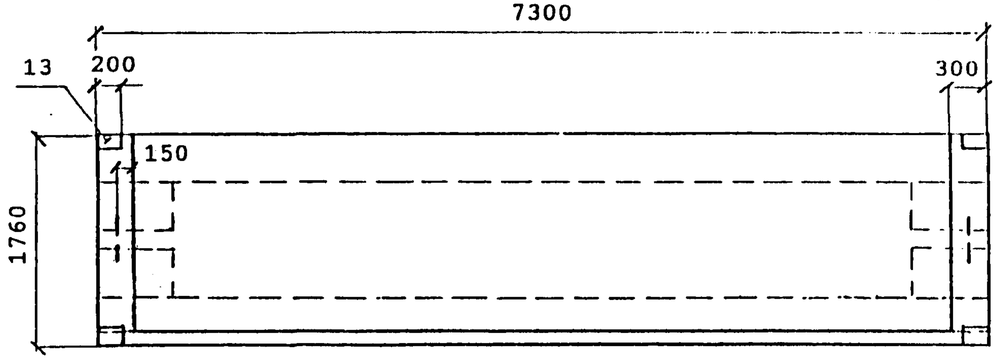

Сечение в середине пролета
1:20

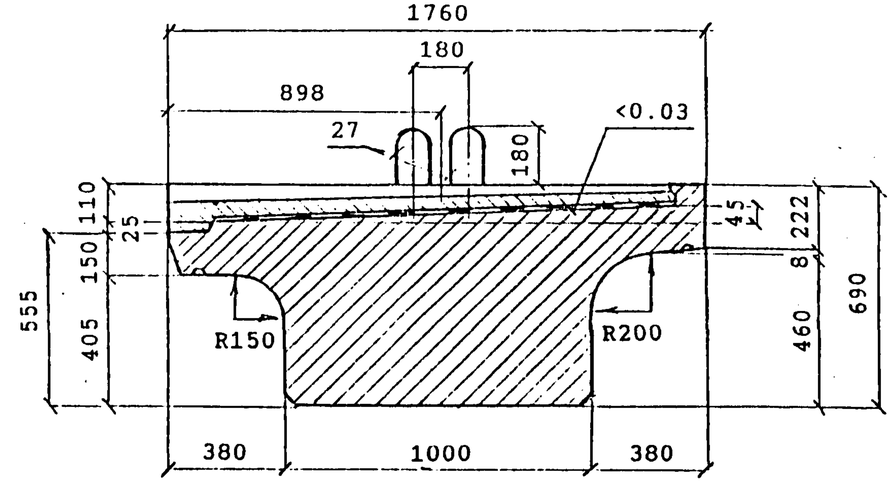

Поперечный бортик балки
1:10

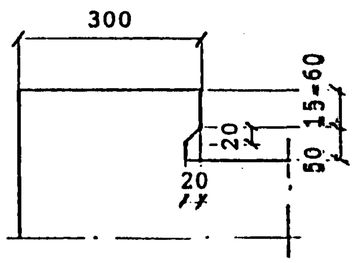

Продольный бортик балки
1:10

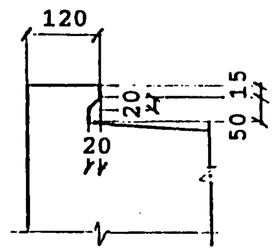

Конструкция концевого участка плиты балластного корыта
1:10

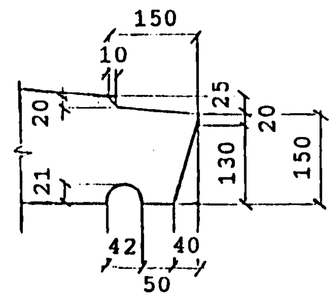

Деталь заделки изоляции
1:10

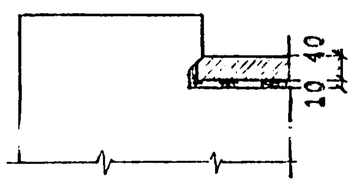

Деталь заделки изоляции
1:10

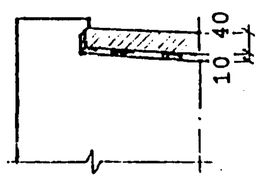

Марка балки	Масса балки, т без изоляции / с изоляцией
БС1.73-3 БС1.73-3М БС1.73-3М1	14.5 ——— 15.9
БС1.73-2 БС1.73-2М БС1.73-2М1	14.5 ——— 15.9

Исполнил	Гордеев		
Проверил	Башкова		
Нач.пр.гр.	Акулова		
Гл.инж.пр.	Пашковский		
Нач.отд.	Ткаченко		
Н.контр.	Миронова		

3.501.1-175.93.33-5

Балка станционная длиной 7.3м БС1.73 Общий вид

Стадия	Лист	Листов
р	1	3

АО "ТРАНСМОСТ"

Взам.инв.№ | Подпись и дата | Инв.№подл

Вид гидроизоляции	Марки балок	Конструкция гидроизоляции (без защитного слоя)	Толщина слоя, мм
Тиоколовая мастичная	БС1.73 БС1.73-М БС1.73-М1	Грунтовка Мастика тиоколовая СМ1 по ТУ38.33-119-89 Армирующий материал-сетки стеклянные СС1,СС5 по ТУ6-11-99-75 Минхимпрома Мастика тиоколовая СМ1 по ТУ38.33-119-89	0.1 1.5 0.2 1.5
Резино-полобная рулонная	БС1.73	Грунтовка Мастика изольная МРБ-Х-15 по ТУ200УССР82-73 Бутизол вулканизированный по ТУ38.103-301-75 или арногидробутил по ТУ21-27-54-79 МПСМ Мастика изольная МРБ-Х-15 по ТУ200УССР82-73 Бутизол вулканизированный по ТУ38.103-301-75 или арногидробутил по ТУ21-27-54-79 МПСМ	0.1 1.0 2.0 1.0 2.0
	БС1.73-М БС1.73-М1	ВАРИАНТ 1 Грунтовка Мастика МББ-Х-120 по ТУ21-27-54-79 МПСМ Бутизол вулканизированный по ТУ38.103-301-75 или резина техническая ТМКШ (С-С1) по ГОСТ 7338-90 Мастика МББ-Х-120 (как герметик в стыках) по ТУ 21-27-39-74 МПСМ Бутизол вулканизированный по ТУ38.103-301-75 или резина техническая ТМКШ (С-С1) по ГОСТ 7338-90	0.1 1.0 2.0 1.0 2.0
	БС1.73-М1	ВАРИАНТ 2 Грунтовка Клей СВ-1 по ГОСТ 38.105651-74 Резина техническая ТМКШ (С-С1) по ГОСТ 7338-90 Клей СВ-1 (как герметик в стыках) по ТУ 38.105651-74 Резина техническая ТМКШ (С-С1) по ГОСТ 7338-90	0.1 1.0 2.0 1.0 2.0
Изольная рулонная	БС1.73	ВАРИАНТ 1 Грунтовка Мастика изольная МРБ-Х-15 по ТУ200 УССР 82-73 Армоизол по ТУ 21-27...79 Мастика изольная МРБ-Х-15 по ТУ200 УССР 82-73 Изол рулонный по ГОСТ 10296-79	0.1 2.0 2.0 1.0 1.0
	БС1.73 БС1.73-М	ВАРИАНТ 2 Грунтовка Мастика изольная МРБ-Х-15 по ТУ200 УССР 82-73 Изол рулонный по ГОСТ 10296-79 Мастика изольная МРБ-Х-15 по ТУ200 УССР 82-73 Армирующий материал-сетки стеклянные СС1,СС5 по ТУ6-11-99-75 Минхимпрома Мастика изольная МРБ-Х-15 по ТУ200 УССР 82-73 Изол рулонный по ГОСТ 10296-79	0.1 2.0 2.0 1.0 0.2 1.0 2.0
Обмазочная	БС1.73	Смачивающий раствор 1% сульфонола НП-3 (или моющего средства типа "Лотос") Грунтовка жидкой мастикой "Изолакт" ЛСП-901 в соотношении с водой 1:1 с расходом 0.5 кг/м2 4-5 слоев мастики "Изолакт" ЛСП-901 с расходом не менее 2 кг/м2	Общая толщина пленки 0.7 мм

КОНСТРУКЦИЯ ЗАЩИТНОГО СЛОЯ

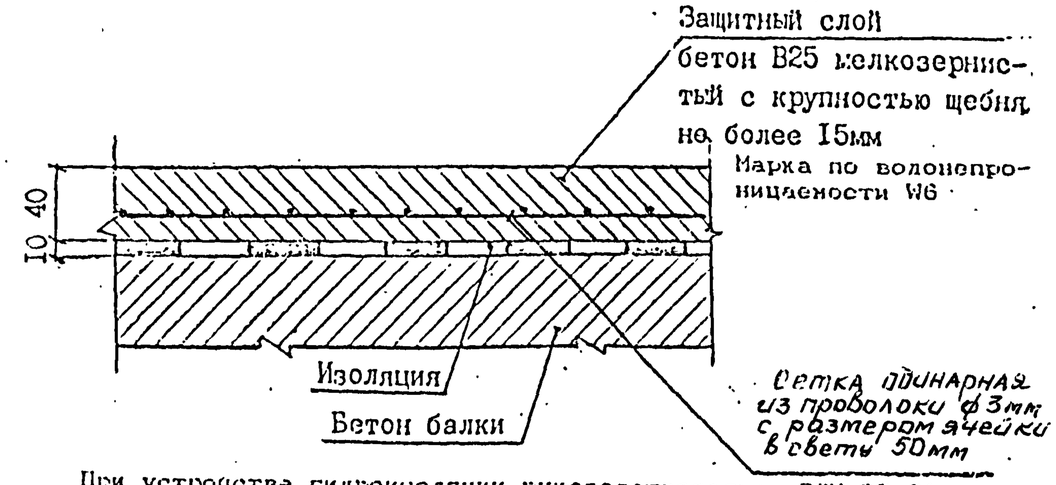

При устройстве гидроизоляции руководствоваться ВСН 32-81 -"Инструкция по устройству гидроизоляции конструкций мостов и труб на железных, автомобильных и городских дорогах"; "Рекомендациями по устройству гидроизоляции железобетонных пролетных строений железнодорожных мостов с односкатным поперечным отводом воды", ЦНИИС, 1983 г.; "Технологической инструкцией по гидроизоляции балластных корит железобетонных блоков пролетных строений железнодорожных мостов"

ЗАДЕЛКА ИЗОЛЯЦИИ НА КОНЦЕВОМ УЧАСТКЕ ПЛИТЫ

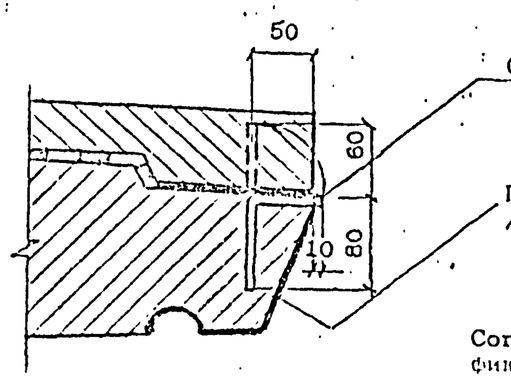

Стержень-фиксатор Ф8А1 l=140

Поверхность бетона покрыть мастикой /клеем/, входящим в состав изоляции.

Согнутый под прямым углом стержень-фиксатор устанавливается с шагом 200мм Перед укладкой защитного слоя бетона стержень-фиксатор отгибается в вертикальное положение.

ВЕДОМОСТЬ РАСХОДА МАТЕРИАЛОВ НА УСТРОЙСТВО ГИДРОИЗОЛЯЦИИ

Марка балки	Тиоколовая мастичная гидроизоляция			Защитный слой		Фиксатор
	Грунтовка на основе тиоколовой мастики СМ1	Мастика тиоколовая СМ1 по ТУ 38.33-119-69	Сетка стеклянная СС1, СС5 по ТУ 6-11-99-75 Минхимпрома	Бетон В25 F200*	Сетка арматурная 50-3. 0-0 ГОСТ 5336-80	ф8АI ГОСТ 5781-82
	$м^2$	кг	$м^2$	$м^2$ / $м^3$	$м^2$ / кг	шт / кг
БС1.73-3 БС1.73-2 БС1.73-3М БС1.73-2М БС1.73-3М1 БС1.73-2М1	11.5	37.9	10.9	11.7/ 0.4	10.9/ 26.6	33 / 1.8

Расход материалов приведен для тиоколовой мастичной гидроизоляции. В случае необходимости применения иной конструкции гидроизоляции расход материалов считается индивидуально.

* Марка бетона по морозостойкости при эксплуатации конструкции в особо суровых климатических условиях-F300.

Инв.№подл. | Подпись и дата | Взам.инв.№

Схема расположения сеток

Сетки плиты

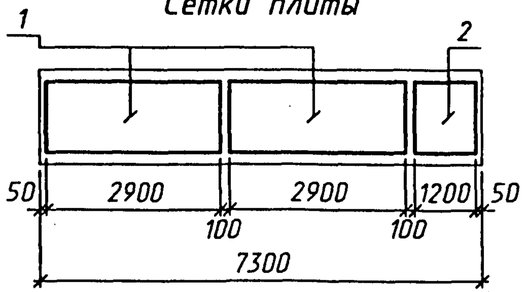

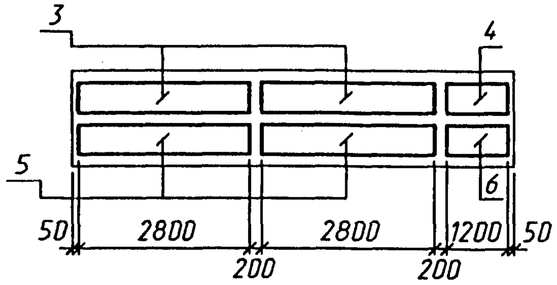

Сетки бортиков

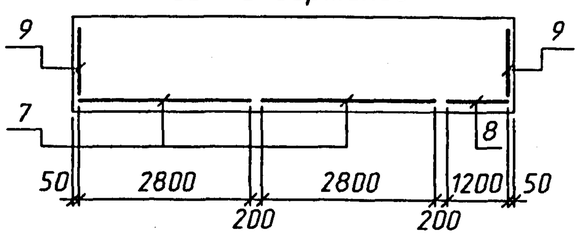

Сетки вутов

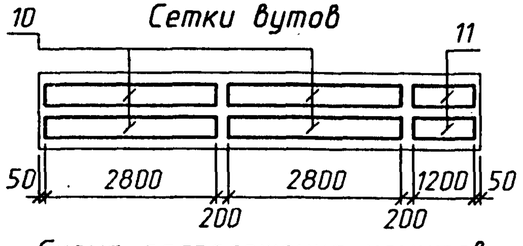

Схема расположения хомутов

для балок БС1.73-3; БС1.73-2М1

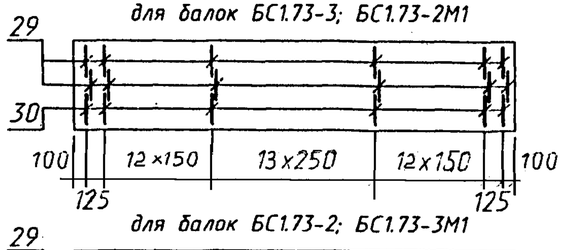

для балок БС1.73-2; БС1.73-3М1

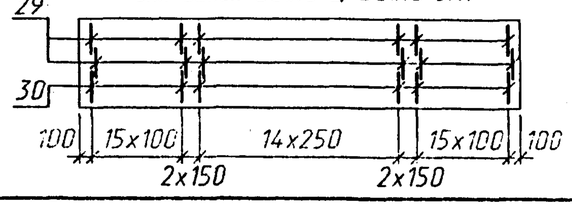

Сечение в середине пролета

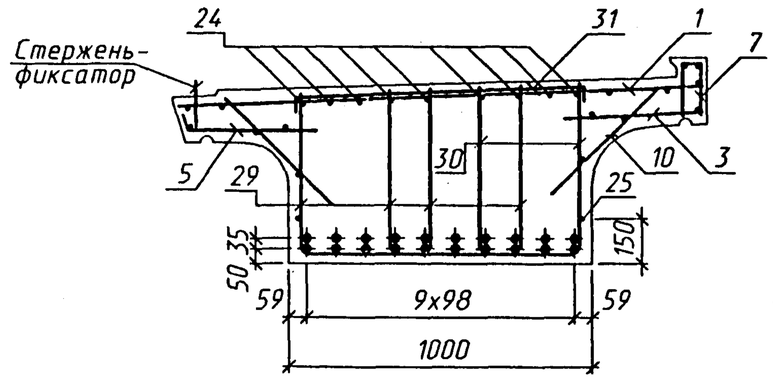

Деталь заделки строповочной петли

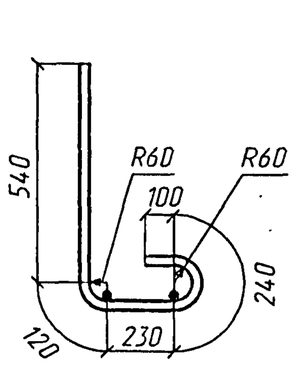

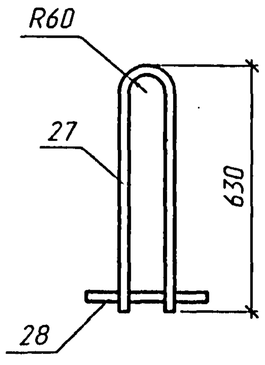

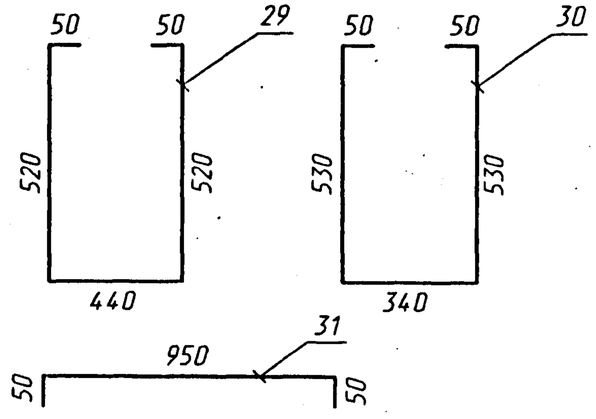

Наименьшая толщина защитного слоя бетона до поверхности хомутов-20мм; до поверхности рабочей арматуры-30мм.

Привязка закладных изделий, строповочных петель, стержня-фиксатора см. докум. 3.501.1-175.93.33-5

Исполнил	Гордеев			3.501.1-175.93.33-6
Проверил	Васильева			
Нач.пр.гр.	Акулова			Балка станционная длиной 7.3м БС1.73 Арматурный чертеж
Гл.инж.пр.	Пашковский			
Нач.отд.	Ткаченко			
Н.контр.	Миронова			

Стадия	Лист	Листов
Р	1	4

АО "ТРАНСМОСТ"

Взам.инв.№ | Подпись и дата | Инв.№ подл.

СХЕМА РАСПОЛОЖЕНИЯ ОТОГНУТЫХ СТЕРЖНЕЙ

БС1.73-3; БС1.73-3М; БС1.73-3М1.

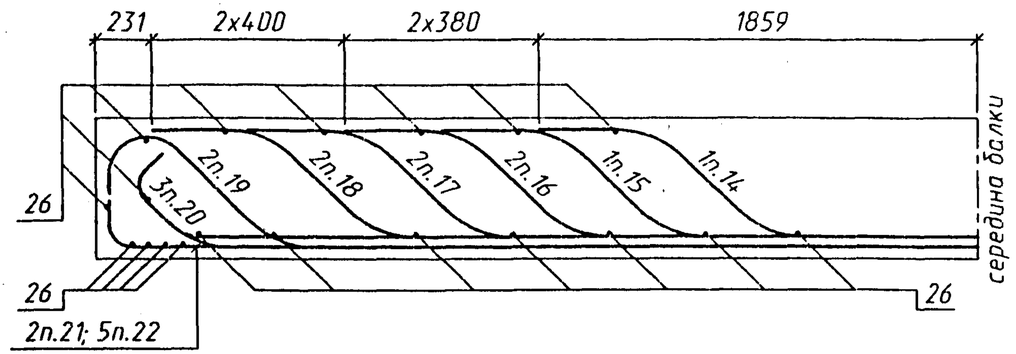

17	18	16	20	14	15	20	16	18	17
21	22	22	19	22	20	19	22	22	21

БС1.73-2; БС1.73-2М; БС1.73-2М1.

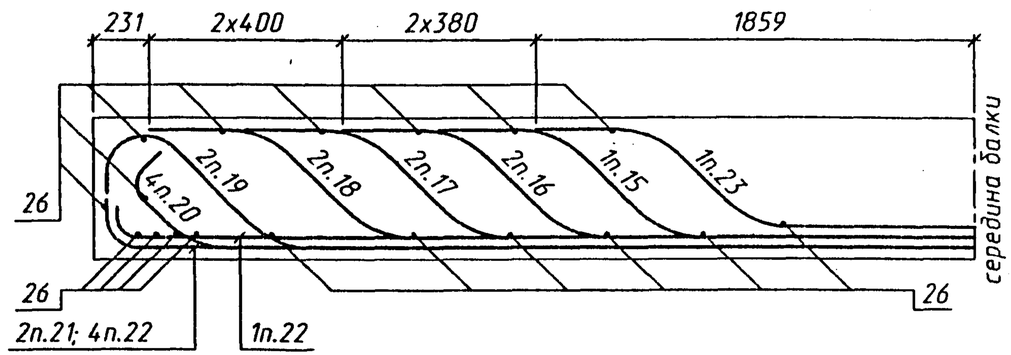

				23					
17	18	16	20	15	20	22	16	18	17
21	20	22	19	22	22	19	22	20	21

ДЕТАЛИ ОТГИБОВ

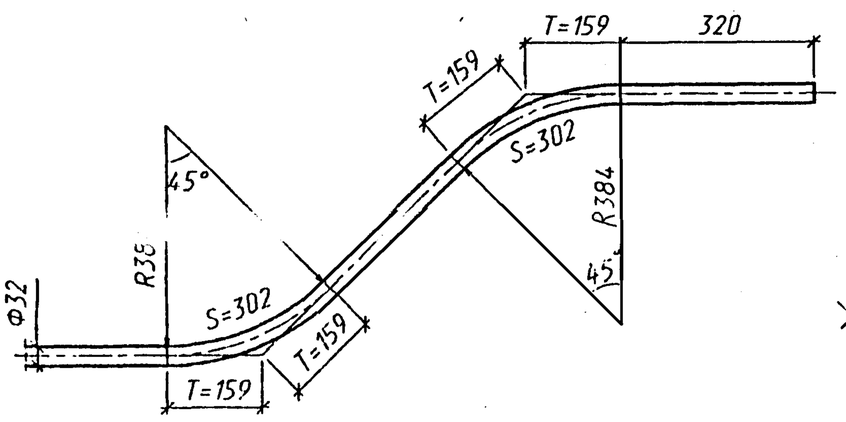

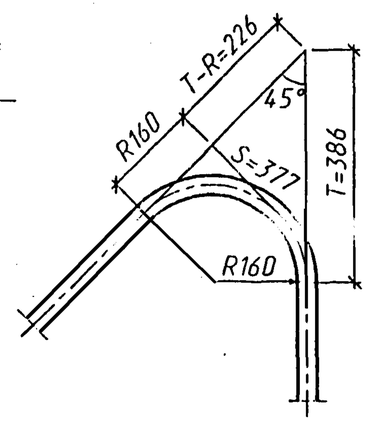

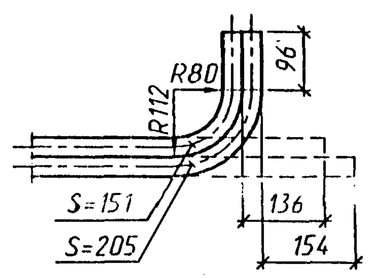

Инв.№подл.	Подпись и дата	Взам.инв.№

Поз.	ЭСКИЗ
14	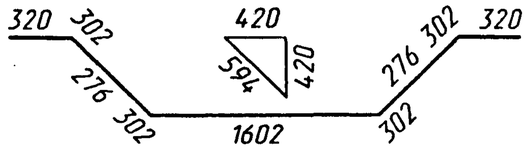
15	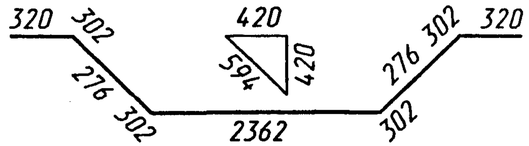
16	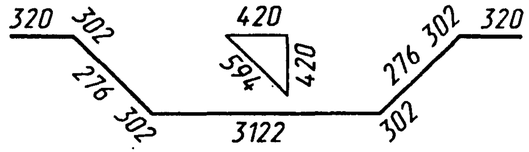
17	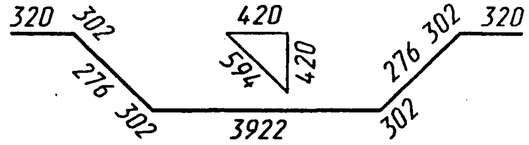
18	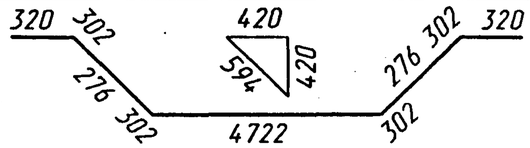

Поз.	ЭСКИЗ
19	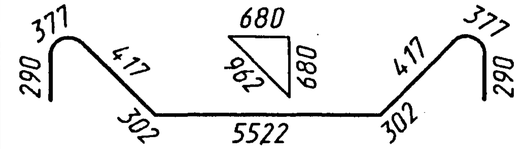
20	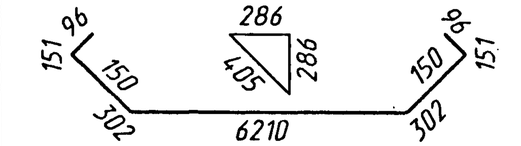
21	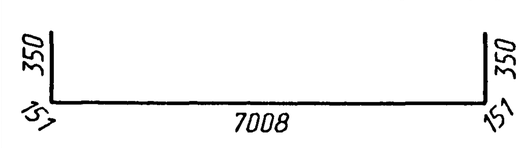
22	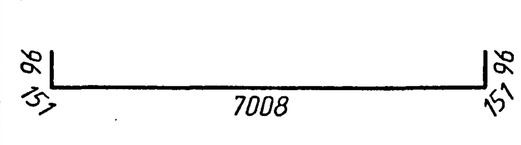
23	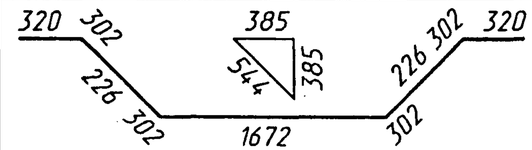

Инв.№подл. | Подпись и дата | Взам.инв.№

ВЕДОМОСТЬ РАСХОДА СТАЛИ, кг

Марка балки	ИЗДЕЛИЯ АРМАТУРНЫЕ								Вязальная проволока ГОСТ 3282-74	Всего
	АРМАТУРА КЛАССА									
	AIII (AII)			AI						
	ГОСТ 5781-82									
	⌀32	⌀12	Итого	⌀28	⌀12	⌀10	⌀8	Итого		
БС1.73-3 БС1.73-3М	891.2	109.5	1000.7	52.9	86.5	141.6	98.1	379.1	4.0	1383.8
БС1.73-2 БС1.73-2М	939.1	109.5	1048.6	52.9	86.5	173.5	98.1	411.0	4.2	1463.8
БС1.73-3М1	891.2	109.5	1000.7	52.9	86.5	173.5	98.1	411.0	4.0	1415.7
БС1.73-2М1	939.1	109.5	1048.6	52.9	86.5	141.5	98.1	379.1	4.2	1431.9

продолжение ведомости

Марка балки	ИЗДЕЛИЯ ЗАКЛАДНЫЕ								Всего	Общий расход
	ПРОКАТ					Сталь арматурная ГОСТ 5781-82				
	Листовой ГОСТ 19903-74, δ					Класса AIII(AII)				
	40	16	12	8	Итого	⌀22	⌀12	Итого		
БС1.73-3 БС1.73-3М	8.8	120,4	4,8	15.6	149,6	8,0	3,2	11,2	160,8	1544.6
БС1.73-2 БС1.73-2М										1624.6
БС1.73-3М1										1576.5
БС1.73-2М1										1592.7

Взам.инв.№ | Подпись и дата | Инв.№ подл.

C1

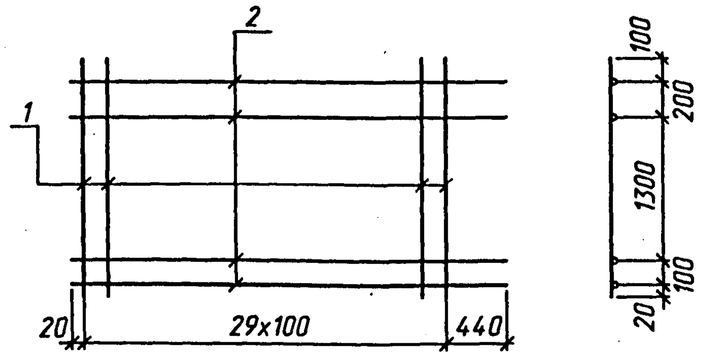

C2

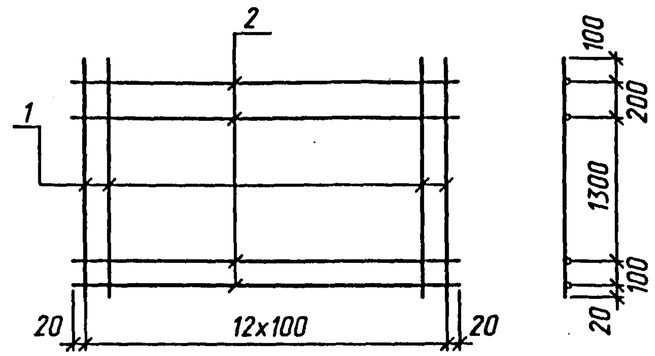

C3

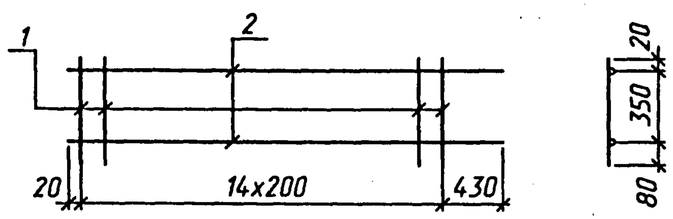

C4

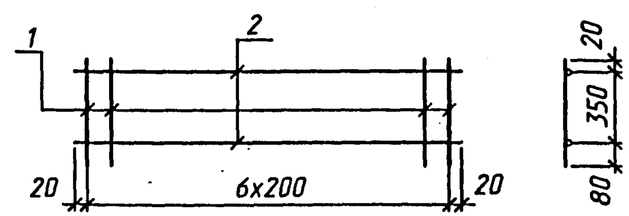

C5

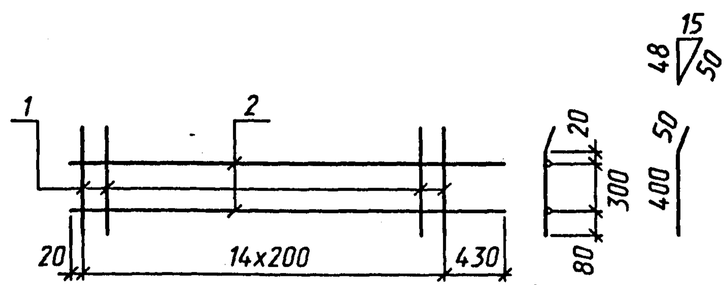

C6

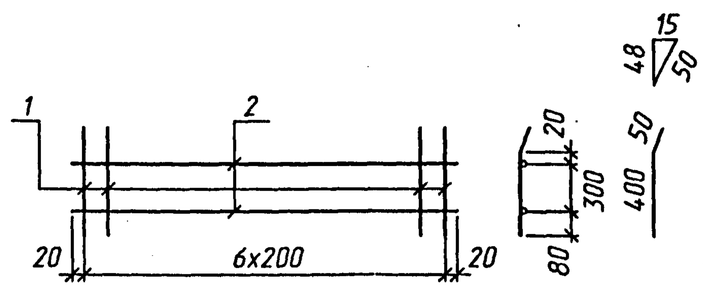

Марка сетки кол.	Поз.	Наименование		Кол.	Масса ед. кг	Масса сетки кг
C1	1	⌀12AIII(AII)	L=1720	30	1.5	57.9
	2	⌀12AI	l=3360	4	3.0	
C2	1	⌀12AIII(AII)	l=1720	13	1.5	24.3
	2	⌀12AI	l=1240	4	1.1	
C3	1	⌀8AI	l=450	15	0.2	5.2
	2	⌀8AI	l=3250	2	1.3	
C4	1	⌀8AI	l=450	7	0.2	2.2
	2	⌀8AI	l=1240	2	0.5	
C5	1	⌀8AI	l=450	15	0.2	5.2
	2	⌀8AI	l=3250	2	1.3	
C6	1	⌀8AI	l=450	7	0.2	2.2
	2	⌀8AI	l=1240	2	0.5	

Арматура класса AI, AII, AIII по ГОСТ 5781-82.

Соединение стержней в сетках производится контактной точечной сваркой по ГОСТ 14098-91 или вязальной проволокой.

Для районов с расчетной температурой наружного воздуха ниже минус 30°С соединение стержней из стали класса AIII марки 25Г2С только вязаное,а в марку сетки вводится индекс "М".

Для районов с расчетной температурой ниже минус 40°С применение стали марки Ст5сп не допускается.

Инв.№подл. | Подпись и дата | Взам.инв.№

Исполнил	Гордеев		
Проверил	Васильева		
Нач.пр.гр.	Акулова		
Гл.инж.пр.	Пашковский		
Нач.отд.	Ткаченко		
Н.контр.	Миронова		

3.501.1-175.93.33-7

Сетка арматурная

C1...C6

Стадия	Лист	Листов
Р		1

АО "ТРАНСМОСТ"

C7

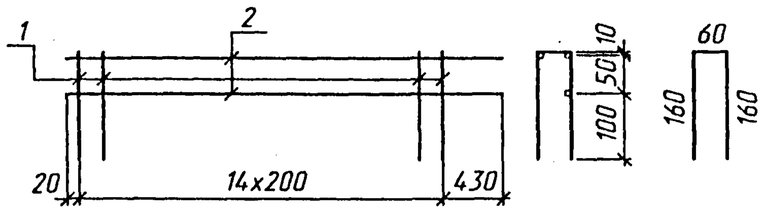

C8

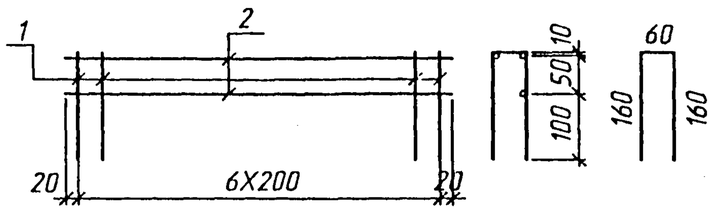

C9

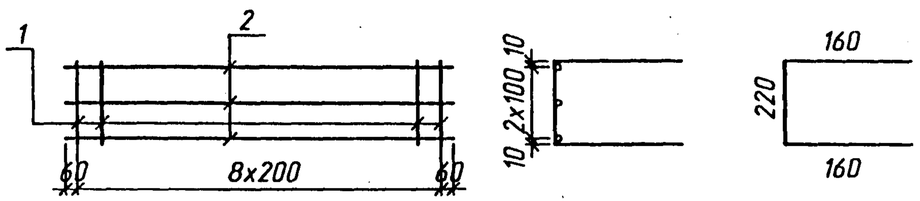

C10

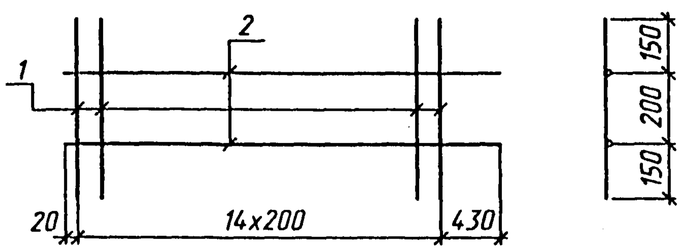

C11

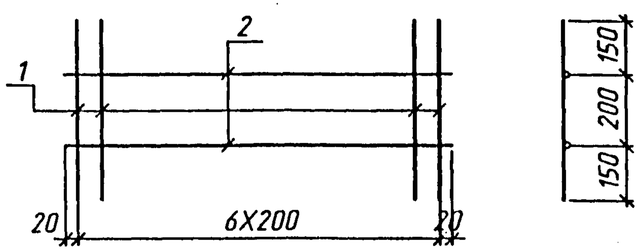

Марка сетки кол.	Поз.	Наименование	Кол.	Масса ед. кг	Масса сетки кг
C7	1	⌀8AI L=380	15	0.2	6.1
	2	⌀8AI l=3250	3	1.3	
C8	1	⌀8AI l=380	7	0.2	2.5
	2	⌀8AI l=1240	3	0.5	
C9	1	⌀8AI l=540	9	0.2	4.0
	2	⌀8AI l=1720	3	0.7	
C10	1	⌀8AI l=500	15	0.2	5.5
	2	⌀8AI l=3250	2	1.3	
C11	1	⌀8AI l=500	7	0.2	2.4
	2	⌀8AI l=1240	2	0.5	

Арматура класса AI по ГОСТ 5781-82.

Соединение стержней в сетках производится контактной точечной сваркой по ГОСТ 14098-91 или вязальной проволокой.

Взам.инв.№ | Подпись и дата | Инв.№подл.

Исполнил	Орлеев		
Проверил	Васильева		
Нач.пр.гр.	Акулова		
Гл.инж.пр.	Пашковский		
Нач.отд.	Ткаченко		
Н.контр.	Миронова		

3.501.1-175.93.33-8

Сетка арматурная C7...C11

Стадия	Лист	Листов
Р		1

АО "ТРАНСМОСТ"