ТИПОВЫЕ КОНСТРУКЦИИ, ИЗДЕЛИЯ И УЗЛЫ ЗДАНИЙ И СООРУЖЕНИЙ

СЕРИЯ 3.017-3

ОГРАЖДЕНИЯ ПЛОЩАДОК И УЧАСТКОВ ПРЕДПРИЯТИЙ, ЗДАНИЙ И СООРУЖЕНИЙ

ВЫПУСК 3

ДЕРЕВЯННЫЕ ЭЛЕМЕНТЫ ОГРАД.

РАБОЧИЕ ЧЕРТЕЖИ

Ц00108-04

ТИПОВЫЕ КОНСТРУКЦИИ, ИЗДЕЛИЯ И УЗЛЫ ЗДАНИЙ И СООРУЖЕНИЙ

СЕРИЯ 3.017-3

ОГРАЖДЕНИЯ ПЛОЩАДОК И УЧАСТКОВ ПРЕДПРИЯТИЙ, ЗДАНИЙ И СООРУЖЕНИЙ

ВЫПУСК 3

ДЕРЕВЯННЫЕ ЭЛЕМЕНТЫ ОГРАД.

РАБОЧИЕ ЧЕРТЕЖИ

РАЗРАБОТАНЫ
ПРОЕКТНЫМ ИНСТИТУТОМ № 2
Гл. инженер ин-та Б.Л.Аронов
Гл. инженер проекта М.А.Белецкий

Утверждены
Управлением проектирования
и инженерных изысканий
Минстроя России
письмо от 31.12.92 N 9-I/427
ВВЕДЕНЫ В ДЕЙСТВИЕ
Проектным институтом № 2
с 01.03.93. приказ от 10.03.93. N 25

Обозначение документа	Наименование	Стр.
3.017-3.3 – ТО	Техническое описание	2
– 1	Панель 1ПД30.12; 1ПД30.16; 1ПД30.20	4
– 2	Панель 2ПД30.20	5
– 3	Узел 1,2	6
– 4	Столб деревянный СД 16×18; СД 18×27; СД 20×32	6

Нач. отд.	Глазунов		3.017-3.3
Н. контр.	Дмитриевский		
Гл. спец.	Новикова		
Технич.	Восканова		Содержание
Провер.	Новикова		

Стадия	Лист	Листов
Р		1

Проектный институт N 2

Взамен инв. № | Подпись и дата | Инв. № подл.

Копировал Ирз- Формат А4

1. В настоящем выпуске даны рабочие чертежи деревянных элементов оград: решетчатые и глухие панели и столбы.

2. Схемы оград и указания по расчету и применению конструкций даны в выпуске 0.

3. Каждому типу деревянных элементов присвоено условное обозначение (марка). Структура марки панели принята следующая:

x x x

- типоразмер изделия
- наименование изделия
- габаритные размеры изделия в дециметрах

Пример: 1ПД 30.16 – панель деревянная, первого типоразмера, длиной 3,0 м, высотой 1,6 м

В марке столба цифры после типа конструкции обозначают сечение и длину столба в метрах.

Пример: СД 1,8×27 – столб деревянный сечением 0,18 м и длиной 2,7 м.

4. Деревянные элементы оград надлежит изготовлять из материалов, удовлетворяющих требованиям СНиП II-25-80 ч. II гл. 25.

5. Древесина должна быть хвойных пород II сорта для столбов и III сорта для панелей. Для панелей влажность древесины не должна быть более 25%

6. Сортамент пиломатериалов и заготовок принят в соответствии с ГОСТ 8486-86 и ГОСТ 24454-80*Е.

7. Несущие брусья должны быть обработаны с трех сторон.

Нач. отд.	Глазунов		3.017-3.3-ТО
Н. контр.	Дмитриевский		
Гл. спец.	Новикова		
Технич.	Восканова		Техническое описание
Провер.	Новикова		

Стадия	Лист	Листов
Р	1	2

Проектный институт N 2

Взамен инв. № | Подпись и дата | Инв. № подл.

Копировал Ирз- Формат А4

8. Деревянные элементы антисептировать с последующей защитой подземных частей, в соответствии со СНиП 2.03.11-85 и СНиП 3.04.03-85.

9. Все элементы окрасить масляной краской за 2 раза по грунтовке.

10. Для устранения повреждений при складировании деревянных панелей должны быть использованы деревянные прокладки, располагаемые рядами по вертикали.

11. Приемку и монтаж деревянных конструкций осуществлять в соответствии с требованиями СНиП 3.03.01-87.

Инв.№ подл. | Подпись и дата | Взамен инв.№

Инв.№ подл. | Подпись и дата | Взамен инв.№

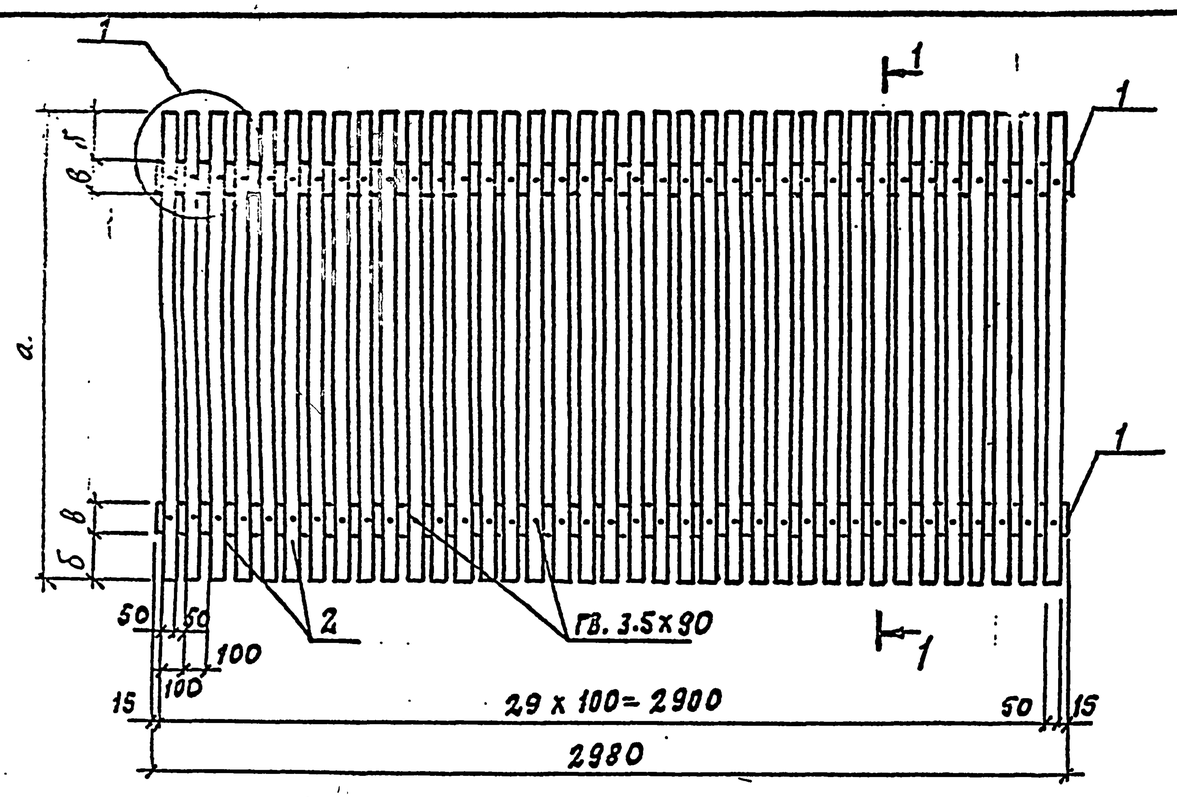

Марка панелей	Поз.	Наименование	Кол.	Объем един., м³	Объем всех, м³	Примеч.
		Детали				
1ПД30.12	1	Брусок 94х57 ГОСТ 8486-86 Е ℓ=2980	2	0,016	0.032	0.065
	2	Доска 50х19 ГОСТ 8486-86 Е ℓ=1150	30	0.0011	0.033	
		Детали				
1ПД30.16	1	Брусок 119х57 ГОСТ 8486-86 Е ℓ=2980	2	0.0202	0.0404	0.0914
	2	Доска 50х22 ГОСТ 8486-86 Е ℓ=1550	30	0.0017	0.051	
		Детали				
1ПД30.20	1	Брусок 144х57 ГОСТ 8486-86 Е ℓ=2980	2	0.0245	0.049	0.121
	2	Доска 50х25 ГОСТ 8486-86 Е ℓ=1950	30	0.0024	0.072	

1-1

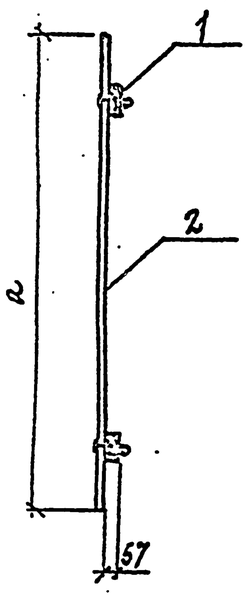

Размеры мм	Марка панели		
	1ПД 30.12	1ПД 30.16	1ПД30.20
а	1150	1550	1950
б	140	140	310
в	96	123	143

Гвозди	Количество шт.	Масса, кг	ГОСТ
3,5х90	60	0,4	4028-63*

Узел 1 см. 3.017-3.3-3.

Нач. отд.	Глазунов	
Ч. контр.	Дмитриевский	
Гл. спец.	Новикова	
Исполн.	Воскянова	
Провер.	Новикова	

3.017- 3.3 - 1

Панель 1ПД30.12; 1ПД30.16; 1ПД30.20

Стадия	Лист	Листов
Р		1

Проектный институт №2

Инв. № подл. | Подпись и дата | Взам. инв. №

Копировал: 400108-04 5 Формат А3

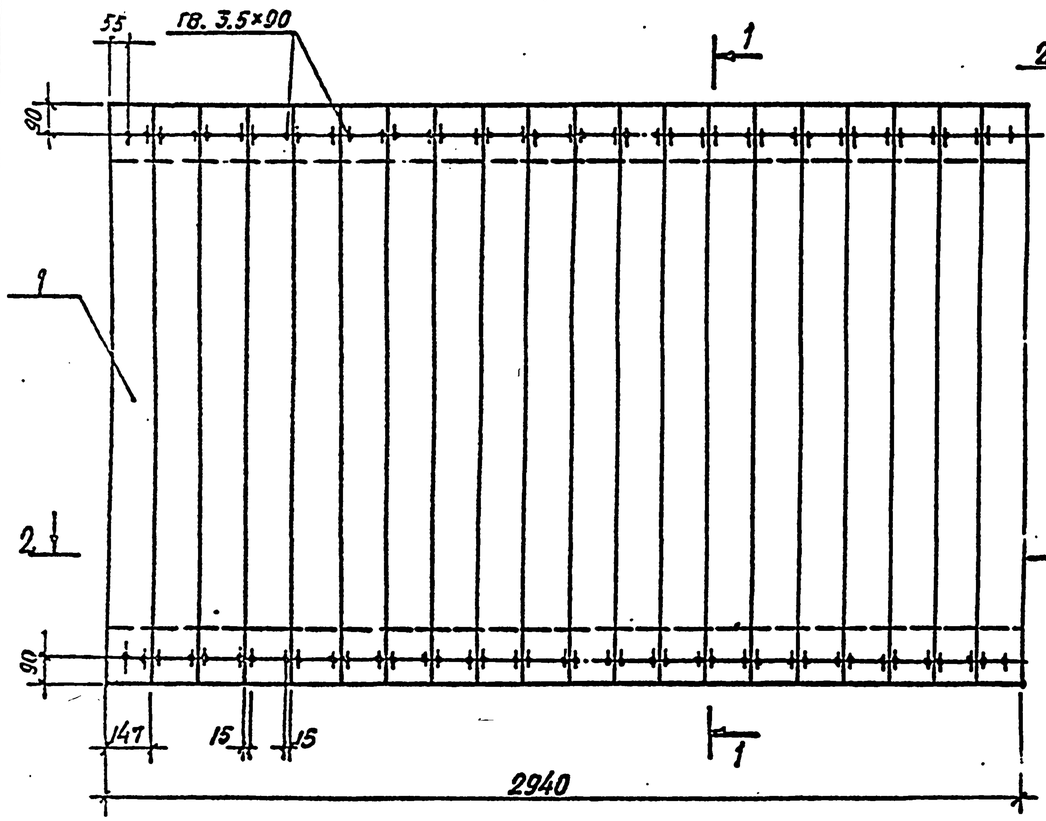

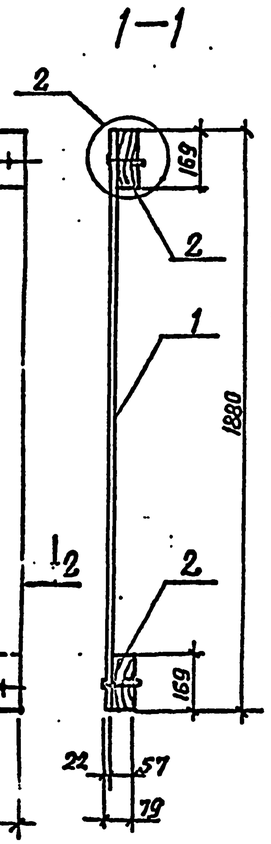

Марка панели	Поз.	Наименование	Кол.	Объем ед., м³	Объем всех, м³	Примеч.
		Детали				
2ПД30.20	1	Доска - 147×22 ГОСТ 8486-86Е ℓ=1880	20	0,0061	0,122	0,1786
	2	Брус - 169×57 ГОСТ 8486-86Е ℓ=2940	2	0,0283	0,0566	

Гвозди	Количество шт.	Масса, кг	ГОСТ
3,5×90	80	0,53	4028-63*

Узел 2 см. 3.017-3.3-3

2-2

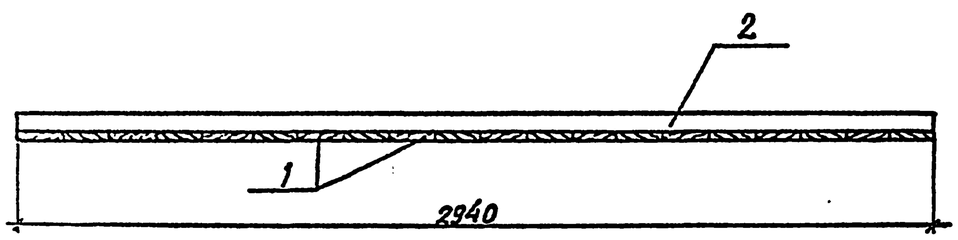

Нач.отд.	Глазунов		3.017-3.3-2
Н.контр.	Дмитриевский		
Гл.спец.	Новикова		
Исполн.	Восканова		Панель 2ПД30.20
Провер.	Новикова		

Стадия	Лист	Листов
Р		1

Проектный институт N 2

Инв.№ подл. | Подпись и дата | Взамен инв.№

Ц00108-04 6

1

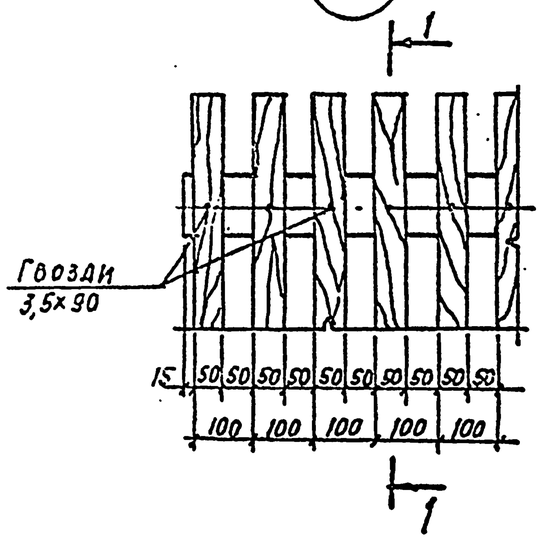

1–1

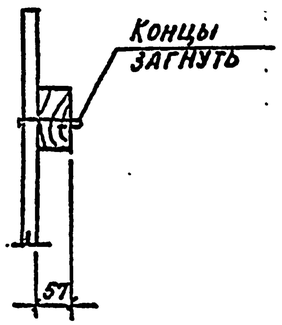

2

2 – 2

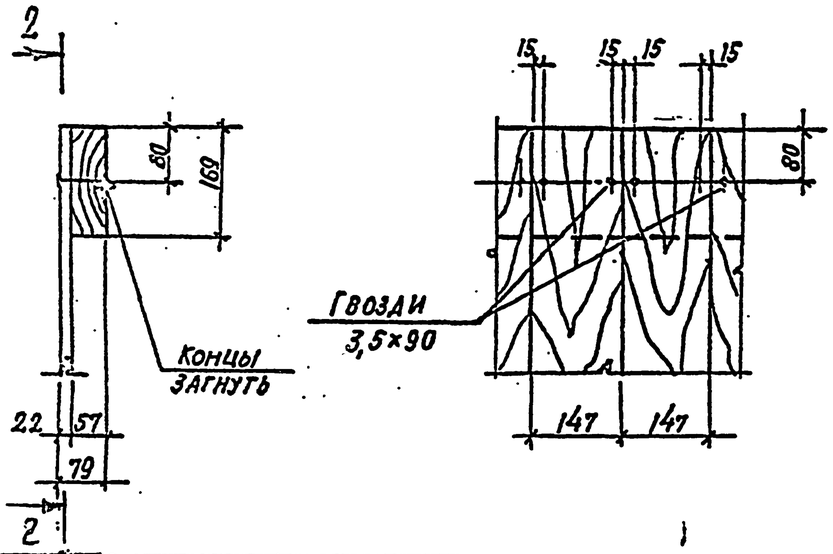

Нач. отд.	Глазунов		
Н. контр.	Дмитриевский		
Гл. спец.	Новикова		
Исполн.	Восканова		
Провер.	Новикова		

3.017-3.3-3

Узел 1; 2

Стадия	Лист	Листов
Р		1

Проектный институт №2

Взамен инв.№ | Подпись и дата | Инв.№ подл.

Копировал | Формат

Сечение столбов СД 1,6×18; СД 1,8×27; СД 20×32

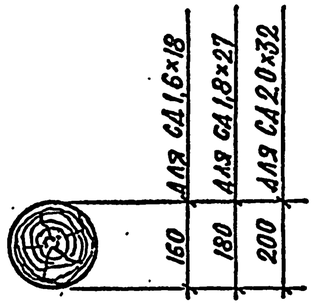

Марка столба	Сечение мм	Длина мм	Объем древес. м³
СД 1,6×18	$d_в$ = 160	1800	0,036
СД 1,8×27	$d_в$ = 180	2700	0,069
СД 2,0×32	$d_в$ = 200	3200	0,101

Нач. отд.	Глазунов	
Н. контр.	Дмитриевский	
Гл. спец.	Новикова	
Исполн.	Восканова	
Провер.	Новикова	

3.017-3.3-4

Столб деревянный СД 1,6×18; СД 1,8×27; СД 2,0×32

Стадия	Лист	Листов
Р		1

Проектный институт №2

Взамен инв.№ | Подпись и дата | Инв.№ подл.