ТИПОВЫЕ КОНСТРУКЦИИ, ИЗДЕЛИЯ И УЗЛЫ ЗДАНИЙ И СООРУЖЕНИЙ

СЕРИЯ 1.432.1-21

ЖЕЛЕЗОБЕТОННЫЕ ТРЕХСЛОЙНЫЕ СТЕНОВЫЕ ПАНЕЛИ ДЛИНОЙ 6м ДЛЯ ОТАПЛИВАЕМЫХ ПРОИЗВОДСТВЕННЫХ ЗДАНИЙ С ВЫСОКОЙ ВЛАЖНОСТЬЮ И АГРЕССИВНОЙ СРЕДОЙ

выпуск 7

узлы сопряжения панелей со скрытыми креплениями с каркасом здания

рабочие чертежи

Ц00163

ТИПОВЫЕ КОНСТРУКЦИИ, ИЗДЕЛИЯ И УЗЛЫ ЗДАНИЙ И СООРУЖЕНИЙ

СЕРИЯ 1.432.1-21

ЖЕЛЕЗОБЕТОННЫЕ ТРЕХСЛОЙНЫЕ СТЕНОВЫЕ ПАНЕЛИ ДЛИНОЙ 6м ДЛЯ ОТАПЛИВАЕМЫХ ПРОИЗВОДСТВЕННЫХ ЗДАНИЙ С ВЫСОКОЙ ВЛАЖНОСТЬЮ И АГРЕССИВНОЙ СРЕДОЙ

выпуск 7

узлы сопряжения панелей со скрытыми креплениями с каркасом здания

рабочие чертежи

РАЗРАБОТАНЫ

ЦНИИПРОМЗДАНИЙ

ЗАМ.ДИРЕКТОРА С.М.Гликин

ЗАВ.ОТДЕЛОМ Г.М.Смилянский

ГЛ.ИНЖ. ПРОЕКТА Л.М.ГАДАЕВА

УТВЕРЖДЕНЫ ГУПИИ ГОССТРОЯ РОССИИ,
ПИСЬМО ОТ 27.12.93 №9-3-2/300.
ВВЕДЕНЫ В ДЕЙСТВИЕ ЦНИИПРОМЗДАНИЙ,
ПРИКАЗ №4 ОТ 24.01.94
с 1 апреля 1994 г.

Обозначение документа	Наименование	Стр.
1.432.1-21.7-ПЗ	Пояснительная записка	3
-1	Схемы расположения узлов крепления панелей к колоннам продольного ряда одноэтажных зданий	4
-2	Схемы расположения узлов крепления панелей к колоннам торцового ряда одноэтажных зданий	5
-3	Схемы расположения узлов крепления панелей к колоннам многоэтажных зданий	6
-4	Узел 36	7
-5	Узел 37	7
-6	Узел 38	8
-7	Узел 39	8
-8	Узел 40	9
-9	Узел 41	9
-10	Узел 42	10
-11	Узел 43	11
-12	Узел 44	11
-13	Узел 45	12
-14	Узел 46	12
-15	Узел 47	13
-16	Узел 48	13
-17	Узел 49	14
-18	Спецификация к узлам 36 ... 49	14
-19	Заполнение швов между панелями	15
1.432.1-21.7-20	Опалубка стеновых панелей. Спецификация и выборка стали на закладные изделия	16
-21	Закладное изделие МН1	34
-22	Закладное изделие МН2	34
-23	Консоль РК7	35
-24	Консоль ТК10	35
-25	Соединительное изделие МС1	36
-26	Соединительное изделие МС2	36

Инв №подл | Подпись и дата | Взам инв №

Изм.	Кол.уч	Лист	N док	Подп	Дата	1.432.1-21.7		
Зав. отд.		Смиланский			XI-93	Содержание	Стадия	Лист	Листов
ГИП		Гадаева			XI-93		Р		1
Зав. гр.		Кузнецова					ЦНИИПРОМЗДАНИЙ		
Н контр		Гадаева							

1. В выпуске приведены монтажные узлы сопряжения трехслойных железобетонных стеновых панелей серий 1.432.1-21 и 1.432.1-26 с железобетонным каркасом одно- и многоэтажных производственных зданий с относительной влажностью внутреннего воздуха до 85% с неагрессивной и агрессивной газовыми средами, возводимых в несейсмических районах, с расчетной температурой наружного воздуха до минус 50°С, рассчитанные под нормативную ветровую нагрузку до 90 кгс/м².

2. Скрытые крепления панелей необходимы для создания чистых помещений (конторы, лаборатории, чистые производства и др.), для повышения предела огнестойкости креплений до предела огнестойкости панелей - 2 часа, коррозиестойкости.

3. Монтаж стен производить в соответствии с требованиями СНиП 3.03.01-87 „Несущие и ограждающие конструкции". Сварку производить электродами Э42 - для условий строительства с расчетной температурой выше минус 40°С, Э42А - для условий строительства с расчетной температурой ниже минус 40°С. Электроды по ГОСТ 9467-75.

4. Для обеспечения передачи вертикальной нагрузки в горизонтальных швах на концах панелей со стороны несущего (внутреннего) слоя устанавливаются асбестоцементные плитки по ГОСТ 18124-75* общей толщиной 20 мм, которые фиксируют и толщину шва.

5. Применение предлагаемых скрытых креплений требует внесения небольших изменений в опалубку типовых панелей серии 1.432.1-21 и 1.432.1-26. Эти изменения приведены в док. - 20.

6. Закладные и соединительные изделия оцинковать согласно требованиям главы СНиП 2.03.11-85 „Защита строительных конструкций от коррозии". При этом толщина покрытия, наносимого напылением, должна быть 120...180 мкм, а при горячем цинковании - 50...60 мкм.

Ⓐ Приварка соединительного изделия МС1 к закладным изделиям панели и колонны

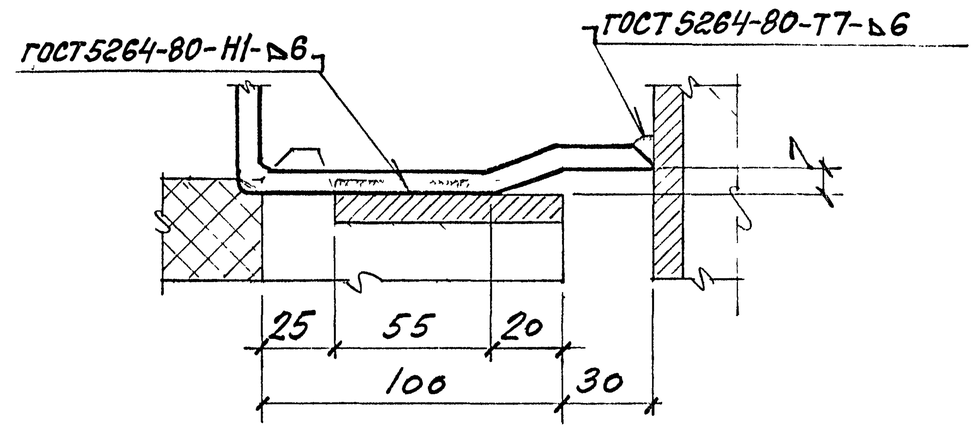

Изм.	Кол.уч.	Лист	N док.	Подп.	Дата	1.432.1-21.7-ПЗ
Зав.отд.		Смилянский			XI-93	Пояснительная записка
Гл.инж.пр.		Гадаева			XI-93	Стадия: Р; Лист: ; Листов: 1
Зав.гр.		Кузнецова				ЦНИИПРОМЗДАНИЙ
Н.контр.		Гадаева				

Инв № подл. | Подпись и дата | Взам.инв №

В углу здания

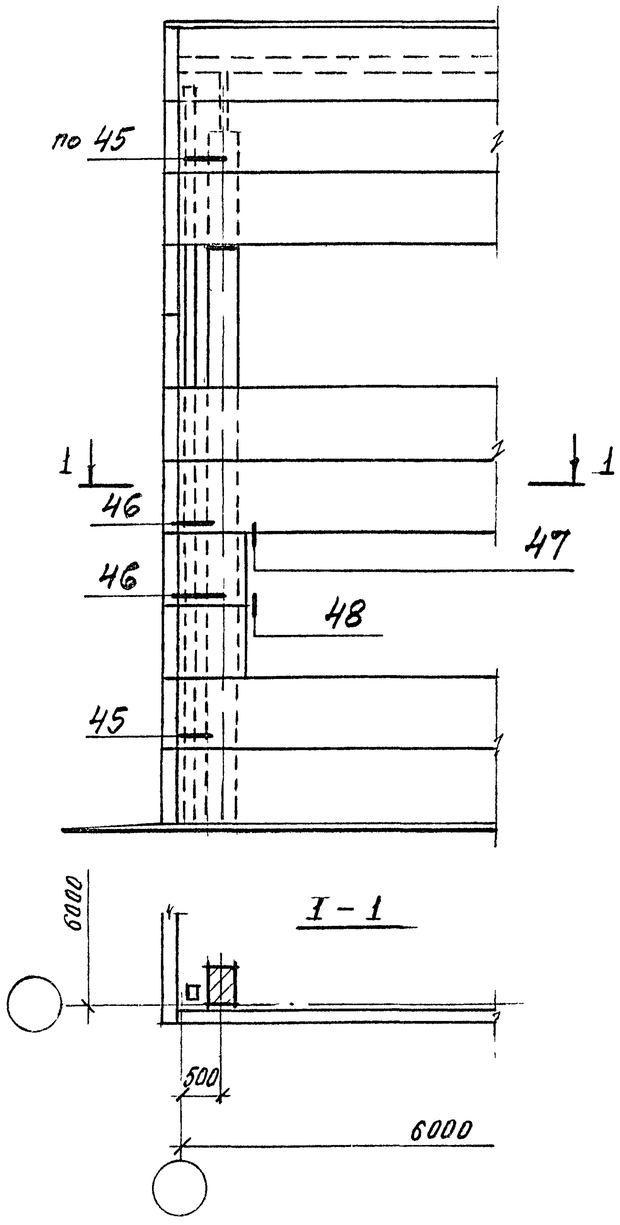

У рядовой оси

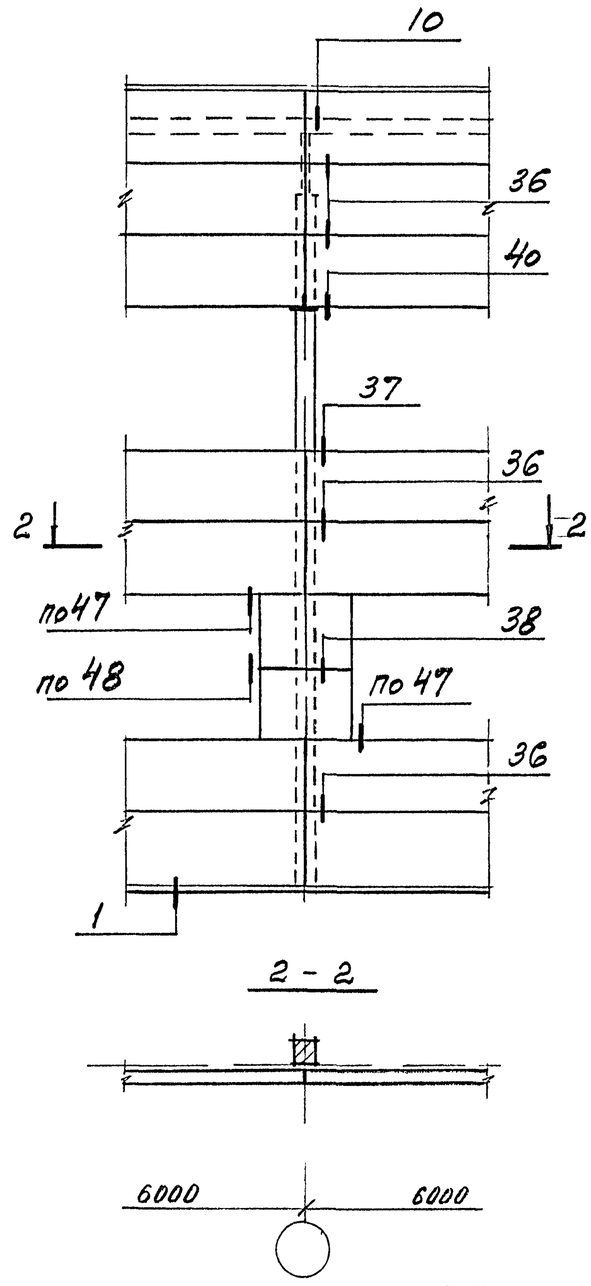

У температурного шва

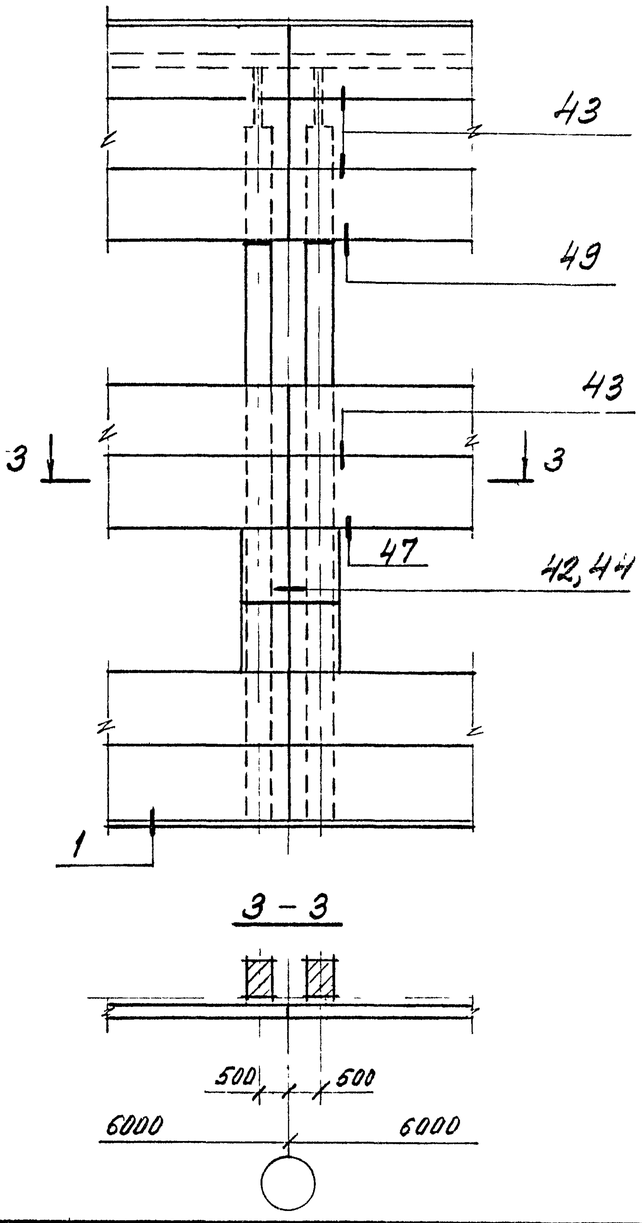

Замаркированные на схеме узлы 1, 10 разработаны в выпуске 3 серии 1.432.1-21, узлы 36 ... 49 – в данном выпуске.

Изм	Кол.уч	Лист	N док	Подп	Дата	1.432.1-21.7-1		
Зав. отд.		Сулянский			XI-93	Схемы расположения узлов крепления панелей к колоннам продольного ряда одноэтажных зданий	Стадия	Лист	Листов
ГИП		Гадаева					Р		1
Н. контр.		Гадаева					ЦНИИПРОМЗДАНИЙ		
Зав. гр.		Кузнецова							

Инв N подл | Подпись и дата | Взам инв N

В углу здания

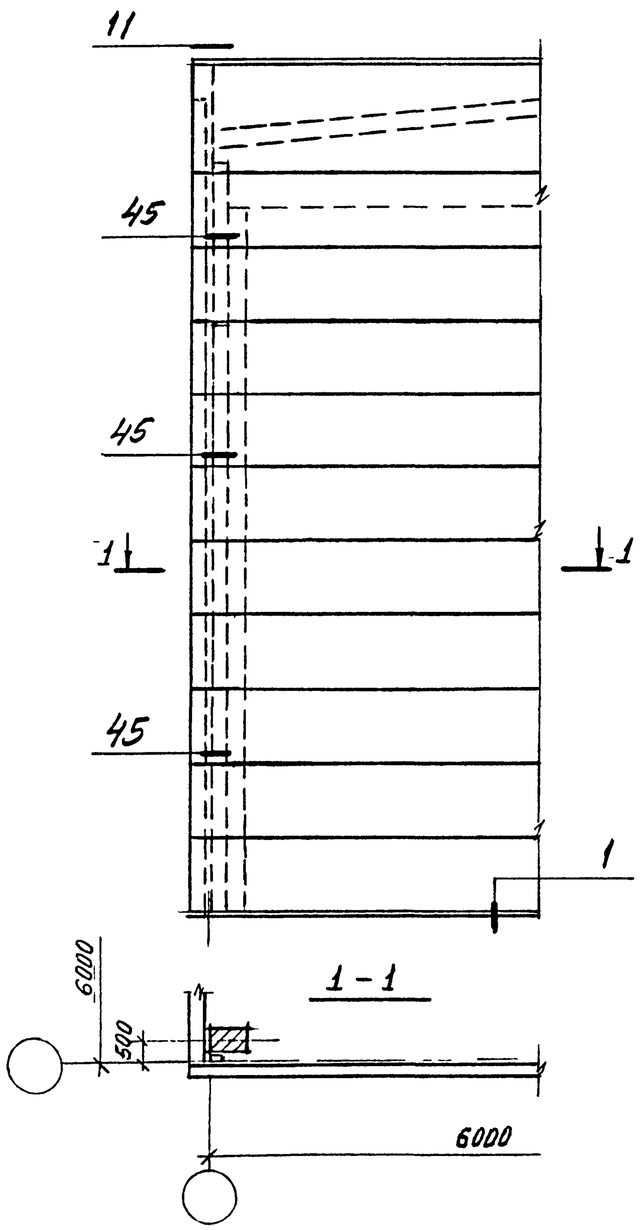

По оси фахверка

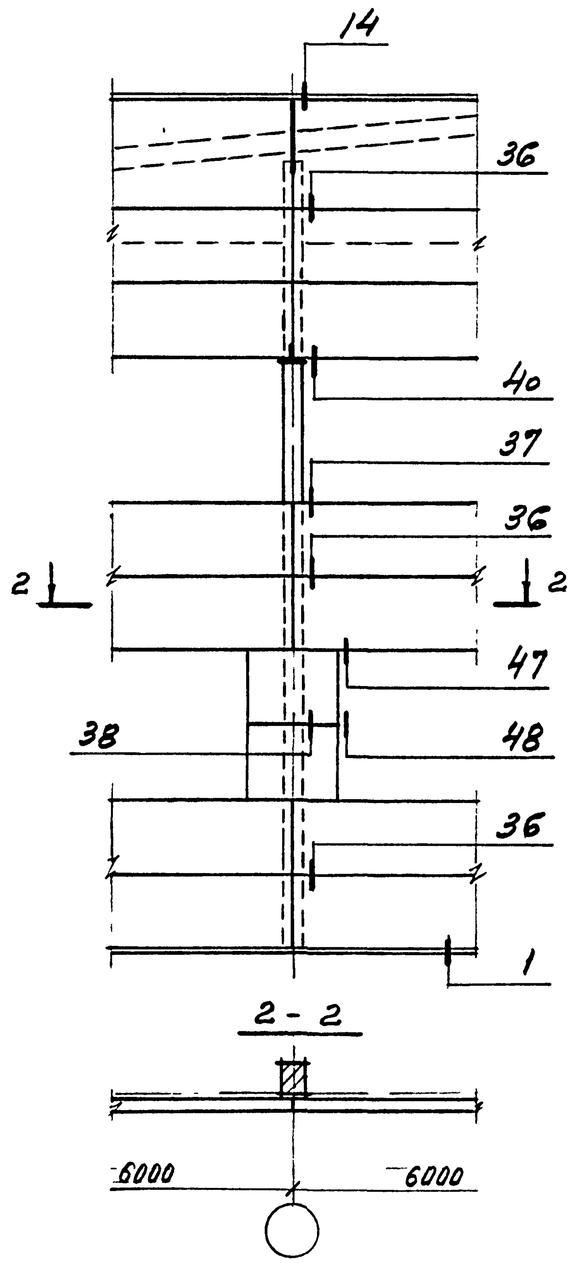

По оси колонны

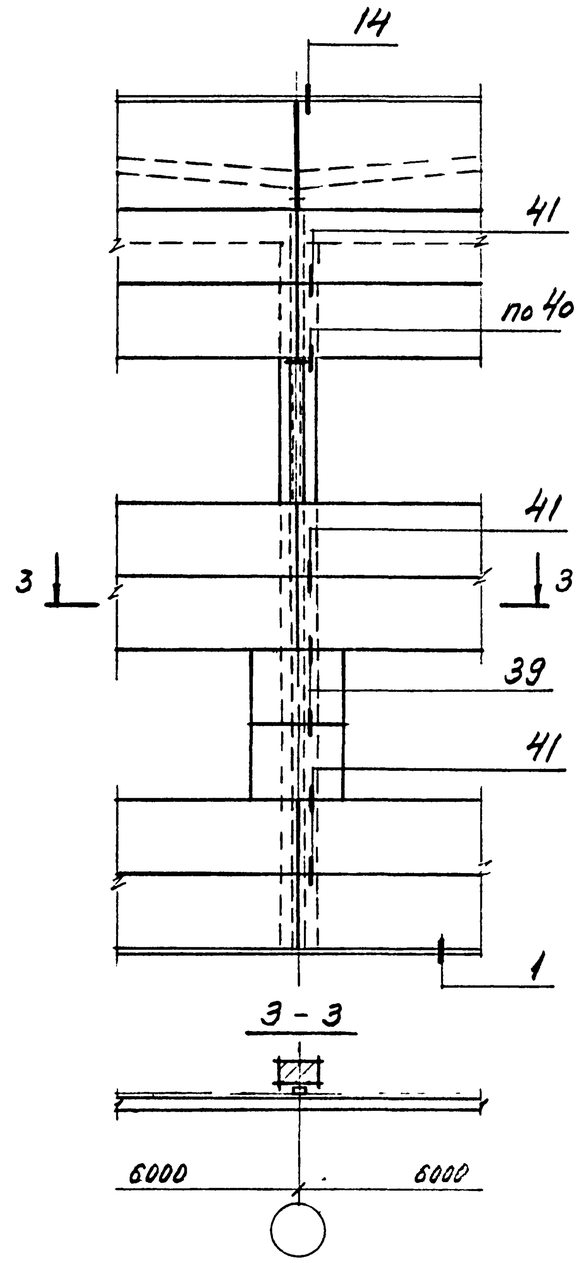

Замаркированные на схеме узлы 1, 11, 14 разработаны в выпуске 3 серии 1.432.1-21, узлы 36...48 - в данном выпуске.

Изм.	Кол.уч	Лист	N док	Подп	Дата	1.432.1-21.7 - 2		
Зав. отд.		Смиланский			XI-93	Схемы расположения узлов крепления панелей к колоннам торцового ряда одноэтажных зданий	Стадия	Лист	Листов
ГИП		Гадаева					Р		1
Н. контр.		Гадаева					ЦНИИПРОМЗДАНИЙ		
Зав. гр		Кузнецова							

Взам инв N | Подпись и дата | Инв. N подл

В углу здания

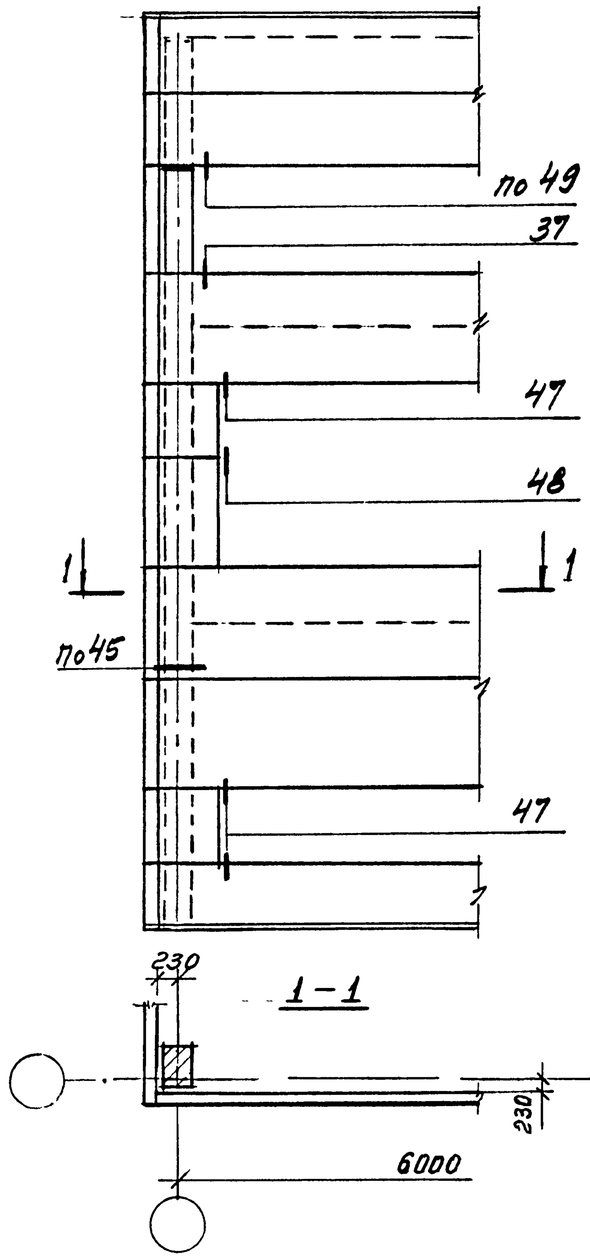

У рядовой оси

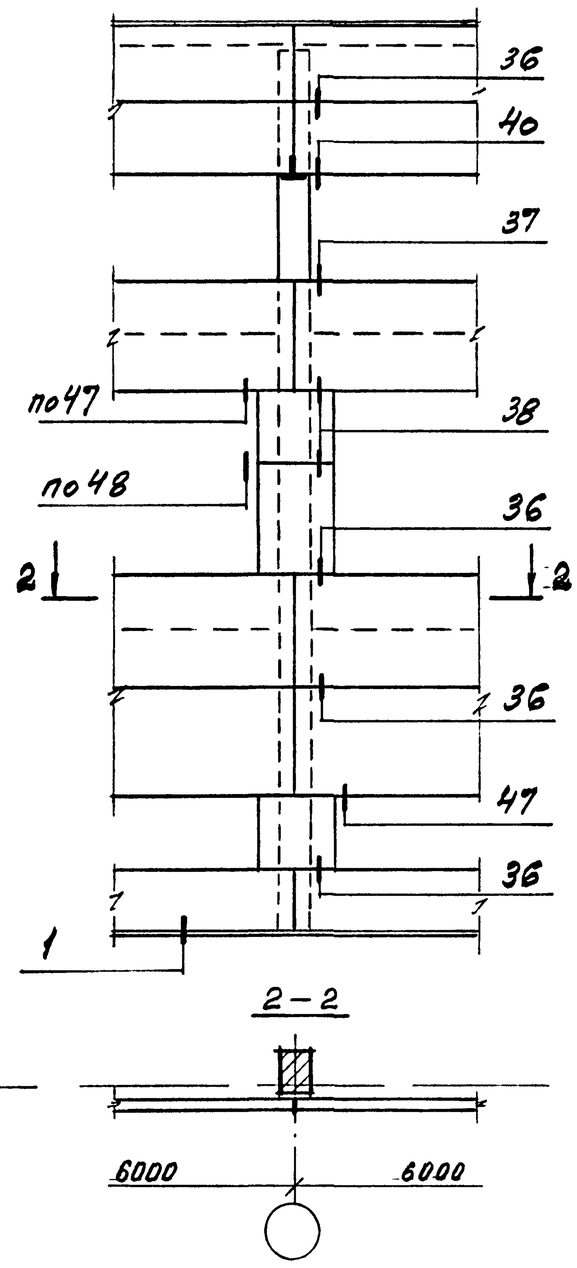

У температурного шва

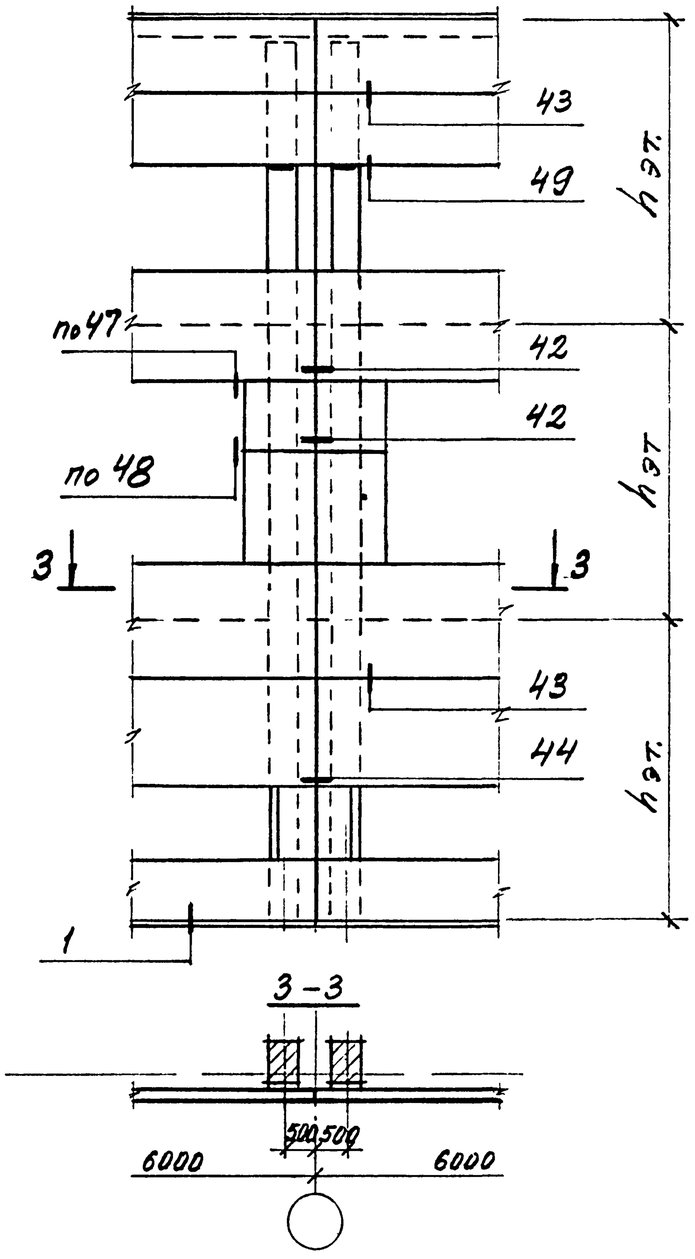

Замаркированные на схемах узлы разработаны в данном выпуске.

Изм	Кол уч	Лист	N док.	Подп	Дата	1.432.1-21.7-3		
Зав отд.		Смилянский				Схемы расположения узлов крепления панелей к колоннам многоэтажных зданий	Стадия	Лист	Листов
ГИП		Гадаева			XI-93		Р		1
Н. контр.		Гадаева					ЦНИИПРОМЗДАНИЙ		
Зав. гр.		Кузнецова							

Инв N подл. | Подпись и дата | Взам инв N

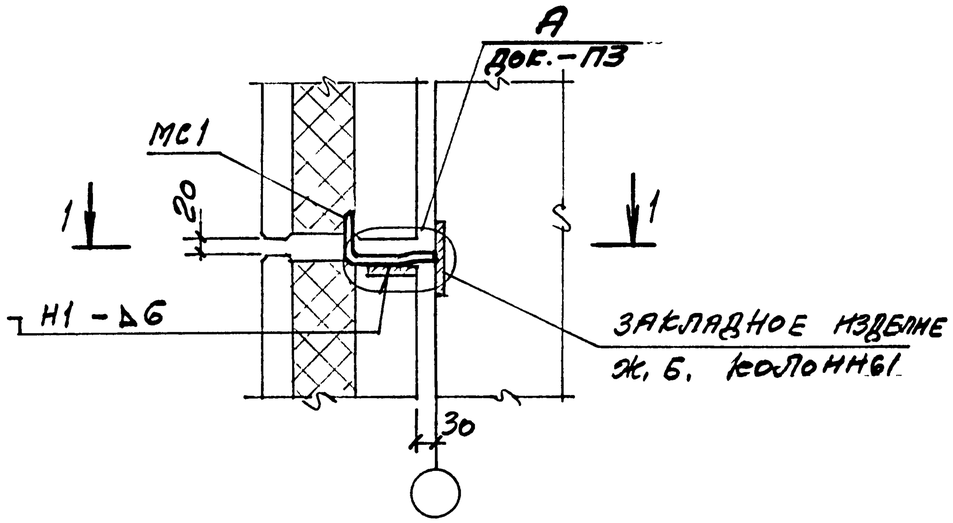

1 - 1

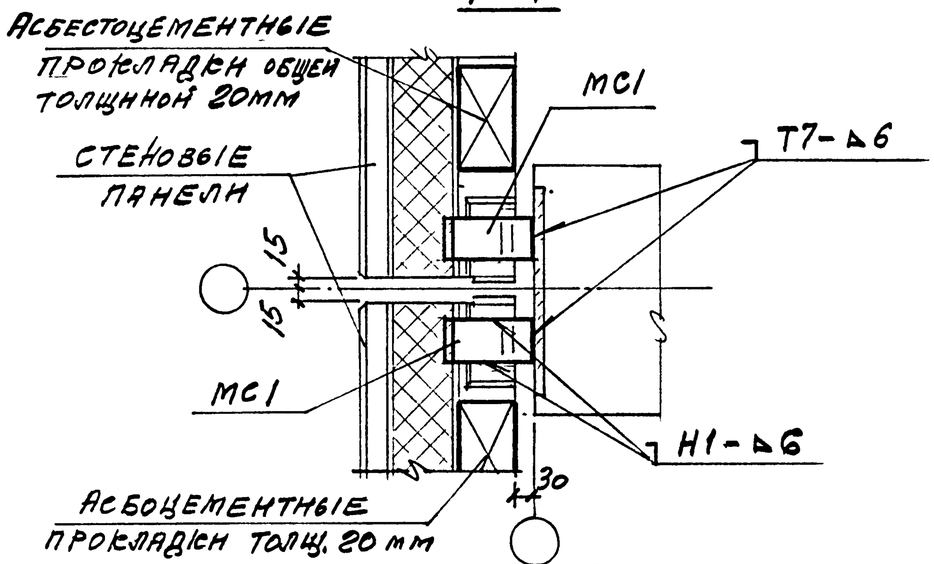

1. Сварные швы Н1, Т7 по ГОСТ 5264-80.
2. Зазор между стеной и колонной заделать цементно-песчаным раствором марки не ниже 50

Изм	Кол уч	Лист	N док	Подп.	Дата	1.432.1-21.7-4			
Зав. отд.		Стилянский				Узел 36	Стадия	Лист	Листов
Гл. инж. пр.		Гадаева					Р		1
Зав. гр.		Кузнецова			XI-93		ЦНИИПРОМЗДАНИЙ		

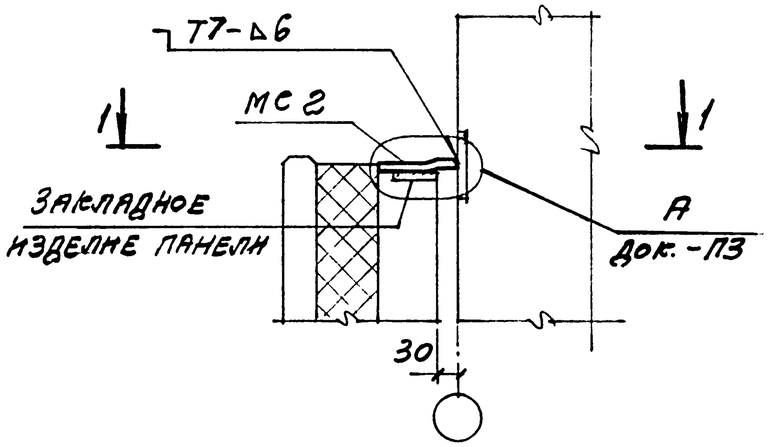

1 - 1

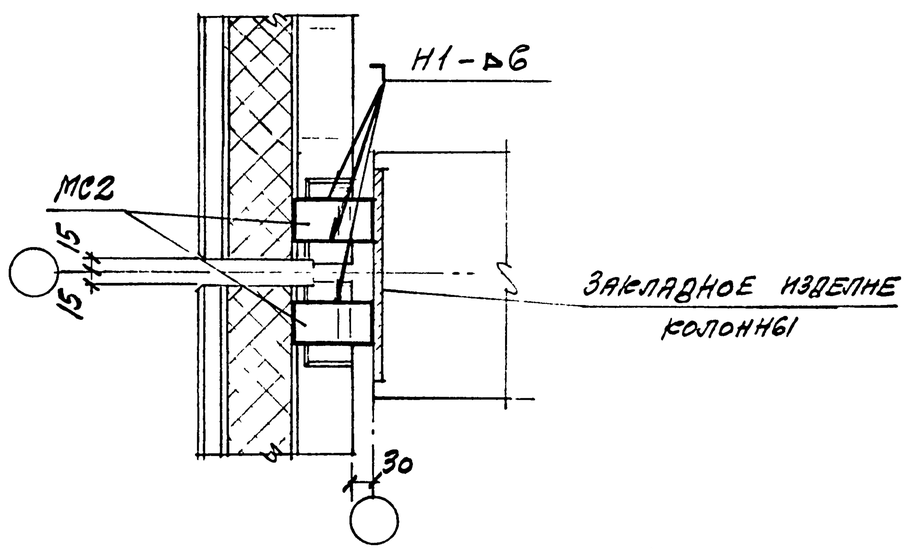

1. Сварные швы Н1, Т7 по ГОСТ 5264-80.
2. Зазор между стеной и колонной заделать цементно-песчаным раствором марки не ниже 50

Изм.	Кол уч	Лист	N док	Подп.	Дата	1.432.1-21.7-5			
Зав. отд.		Стилянский				Узел 37	Стадия	Лист	Листов
Гл. инж. пр.		Гадаева					Р		1
Зав. гр.		Кузнецова			XI-93		ЦНИИПРОМЗДАНИЙ		

Инв № подл. | Подпись и дата | Взам. инв №

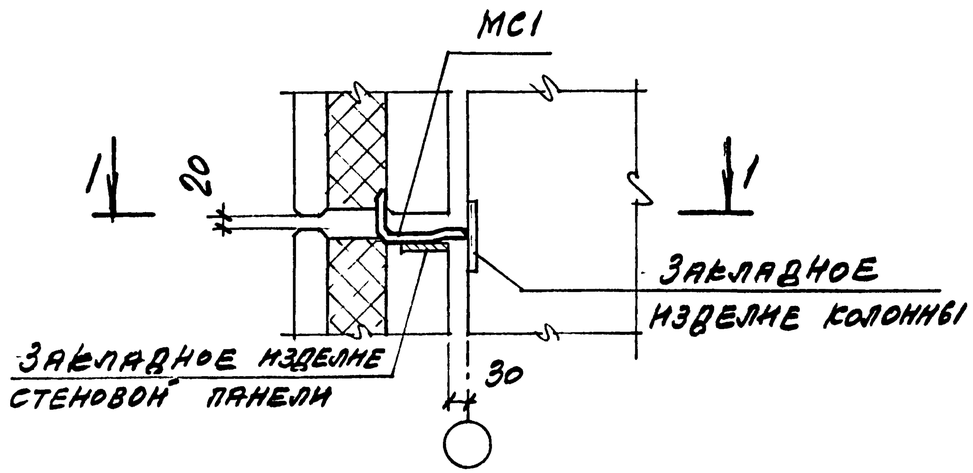

1-1

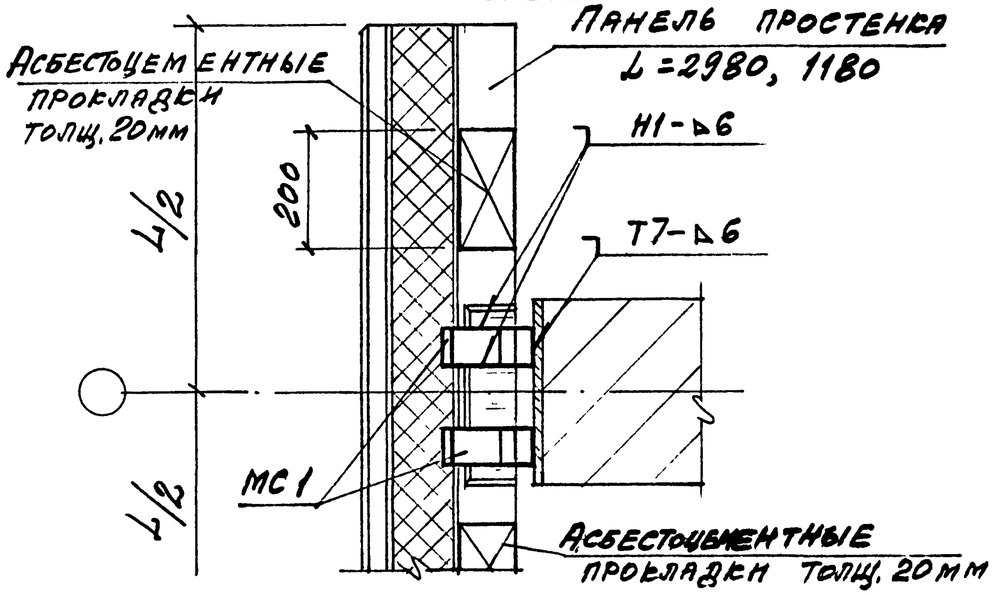

Сварные швы Н1, Т7 по ГОСТ 5264-80.

Изм	Кол.уч	Лист	N док	Подп.	Дата	1.432.1-21.7-6		
Зав.отд. Смиляский Гл.инж.пр. Гадаева Зав.гр. Кузнецова					XI-93	Узел 38	Стадия Р	Лист	Листов 1
							ЦНИИПРОМЗДАНИЙ		

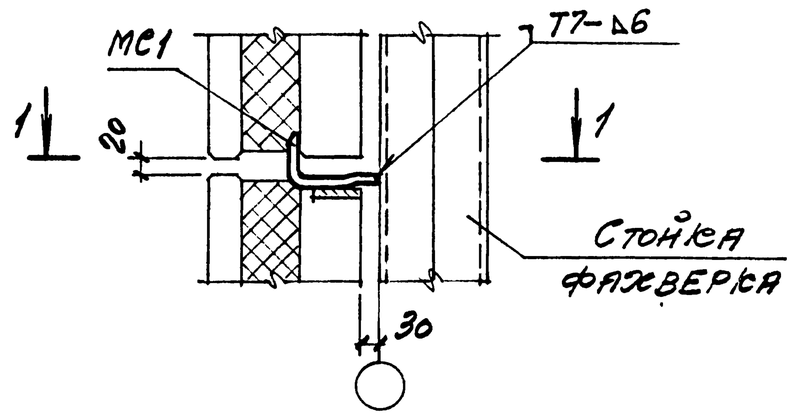

1-1

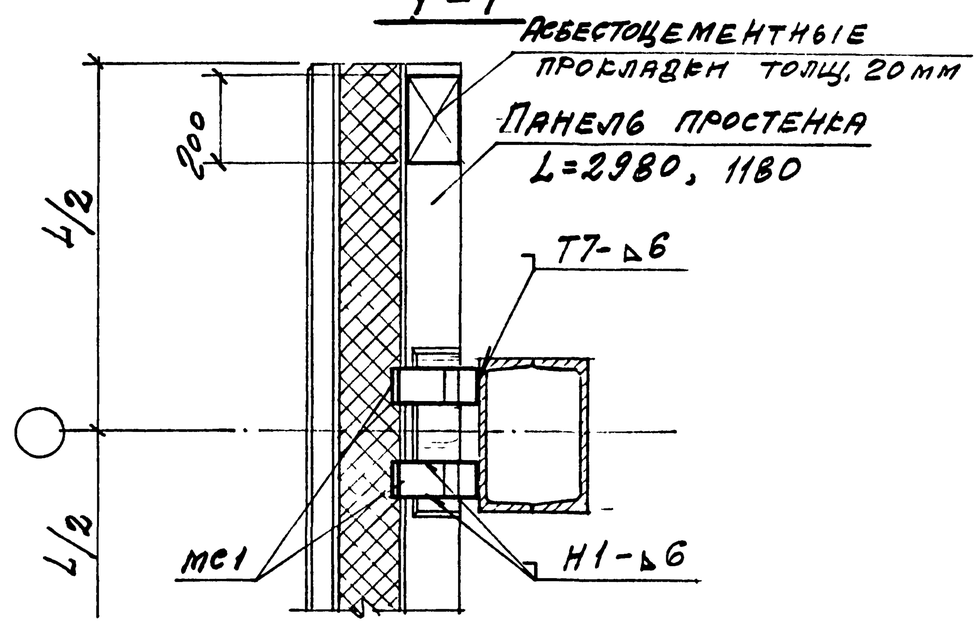

Сварные швы Н1, Т7 по ГОСТ 5264-80

Изм.	Кол.уч	Лист	N док	Подп.	Дата	1.432.1-21.7-7		
Зав.отд. Смиляский Гл.инж.пр. Гадаева Зав.гр. Кузнецова					XI-93	Узел 39	Стадия Р	Лист	Листов 1
							ЦНИИПРОМЗДАНИЙ		

Инв №подл | Подпись и дата | Взам инв. №

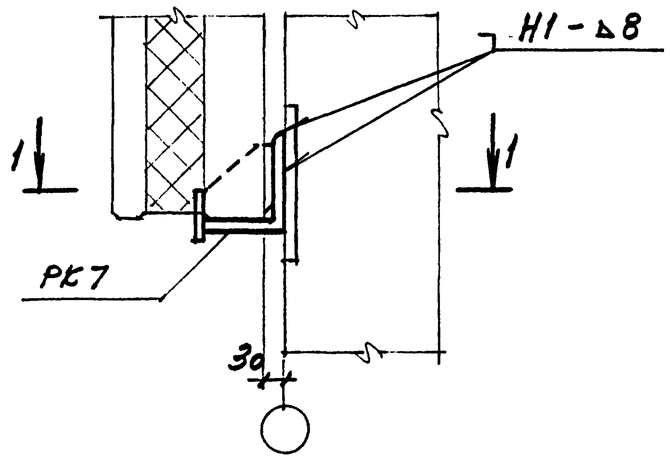

1-1

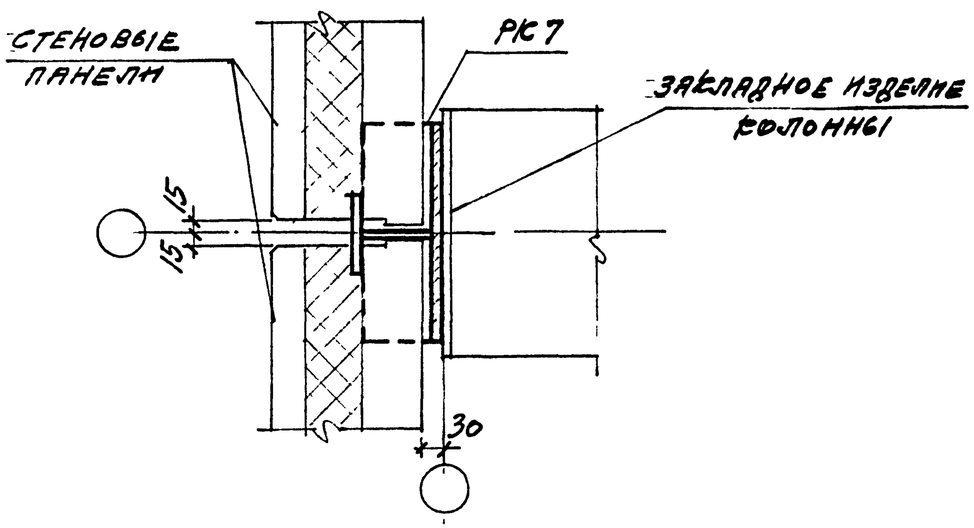

СВАРНЫЕ ШВЫ ПО ГОСТ 5264-80

Изм	Кол.уч	Лист	N док	Подп.	Дата	1.432.1-21.7-8			
Зав.отд.		Смилянский			XI-93	Узел 40	Стадия	Лист	Листов
Гл.инж.пр.		Гадаева					Р		1
Зав. гр.		Кузнецова					ЦНИИПРОМЗДАНИЙ		

Инв №подл. | Подпись и дата | Взамин №

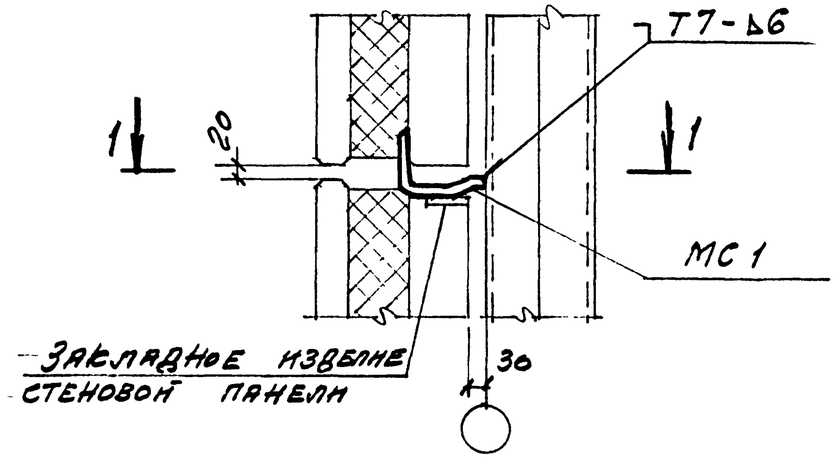

2-2

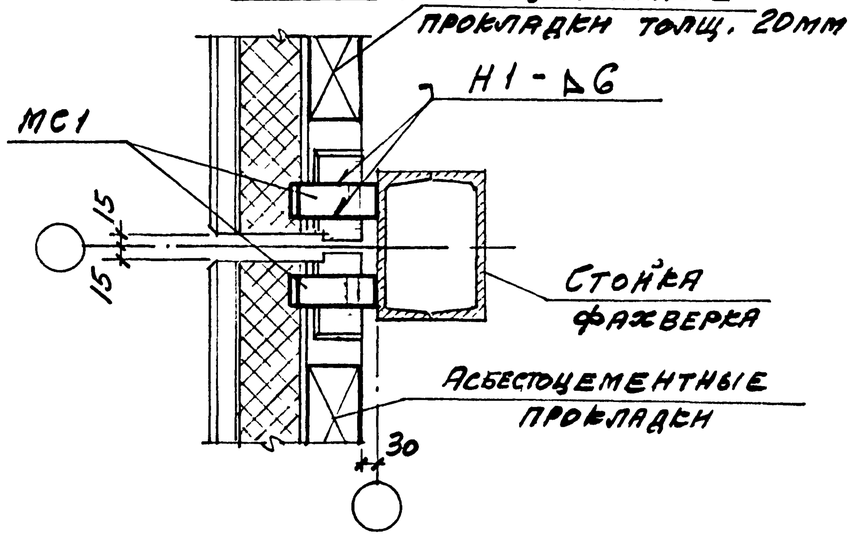

СВАРНЫЕ ШВЫ Н1, Т7 ПО ГОСТ 5264-80

Изм.	Кол.уч.	Лист	N док	Подпись	Дата	1.432.1-21.7-9			
Зав.отд.		Смилянский			XI-93	Узел 41	Стадия	Лист	Листов
Гл.инж.пр.		Гадаева					Р		1
Зав. гр.		Кузнецова					ЦНИИПРОМЗДАНИЙ		

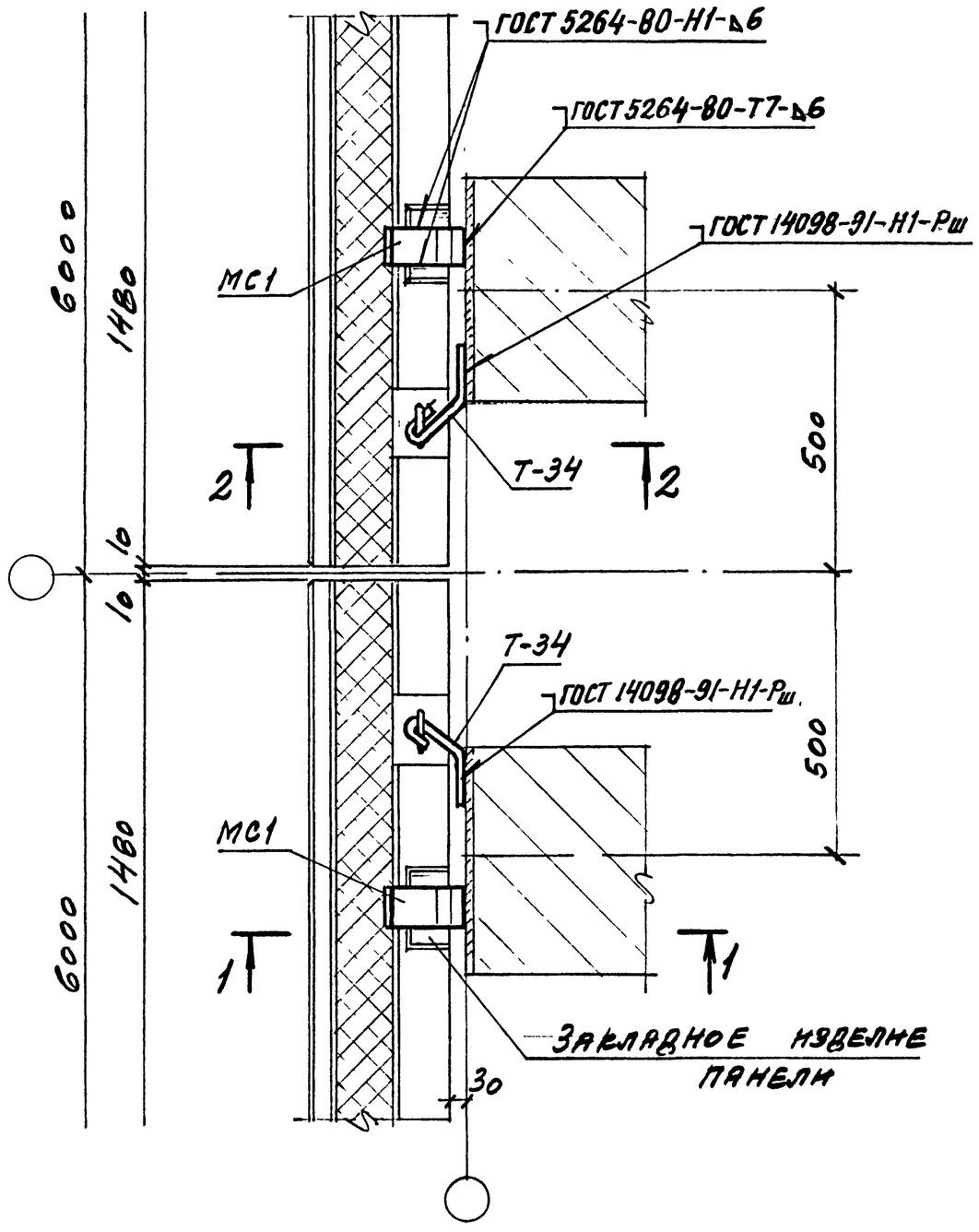

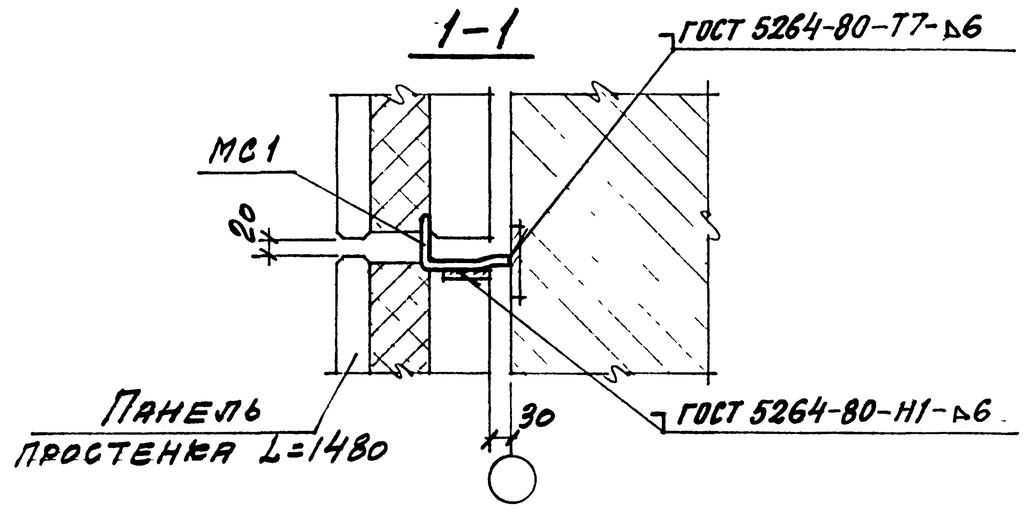

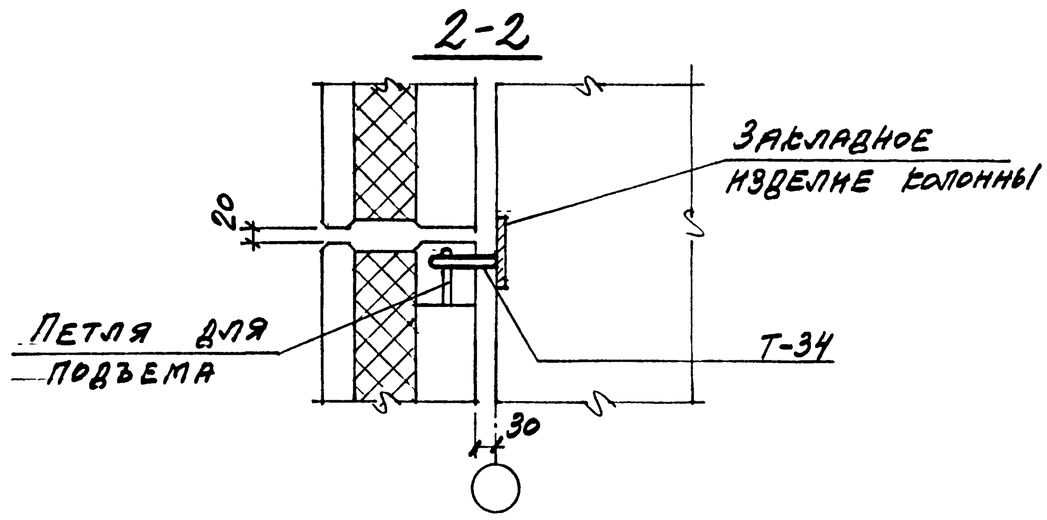

Изм.	Кол.уч	Лист	N док	Подп.	Дата	1.432.1-21.7 -10		
Зав.отд.	Смилянский					Узел 42	Стадия	Лист	Листов
Гл.инж.пр.	Гадаева				XI-93		Р		1
Рук. гр.	Кузнецова						ЦНИИПРОМЗДАНИЙ		

Инв №подл | Подпись и дата | Взам инв №

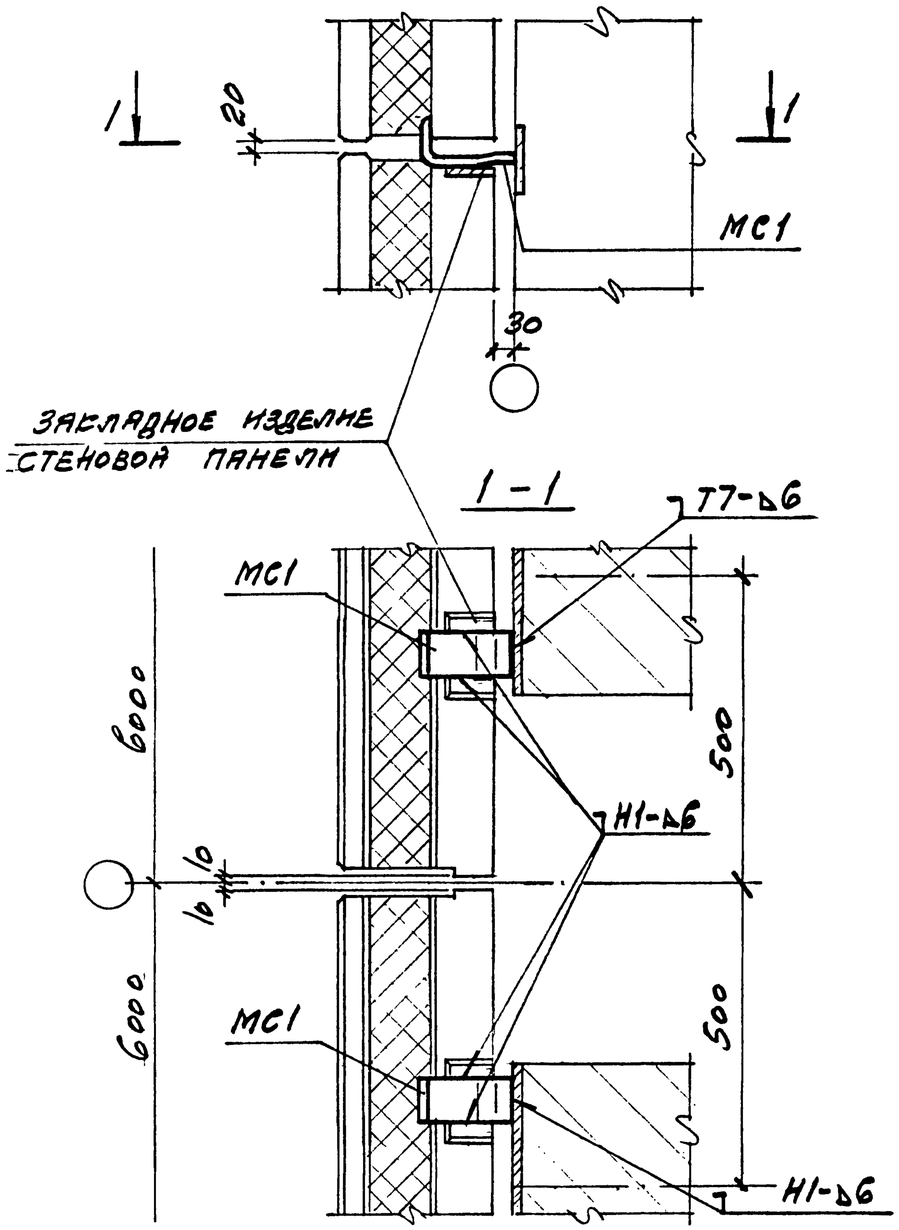

СВАРНЫЕ ШВЫ Н1, Т7 по ГОСТ 5264-80

Изм.	Кол.уч.	Лист	N док.	Подп.	Дата	1.432.1-21.7-11			
Зав.отд.		Смилянский				Узел 43	Стадия	Лист	Листов
Гл.инж.пр.		Гадаева			XI-93		Р		1
Зав.гр.		Кузнецова					ЦНИИПРОМЗДАНИЙ		

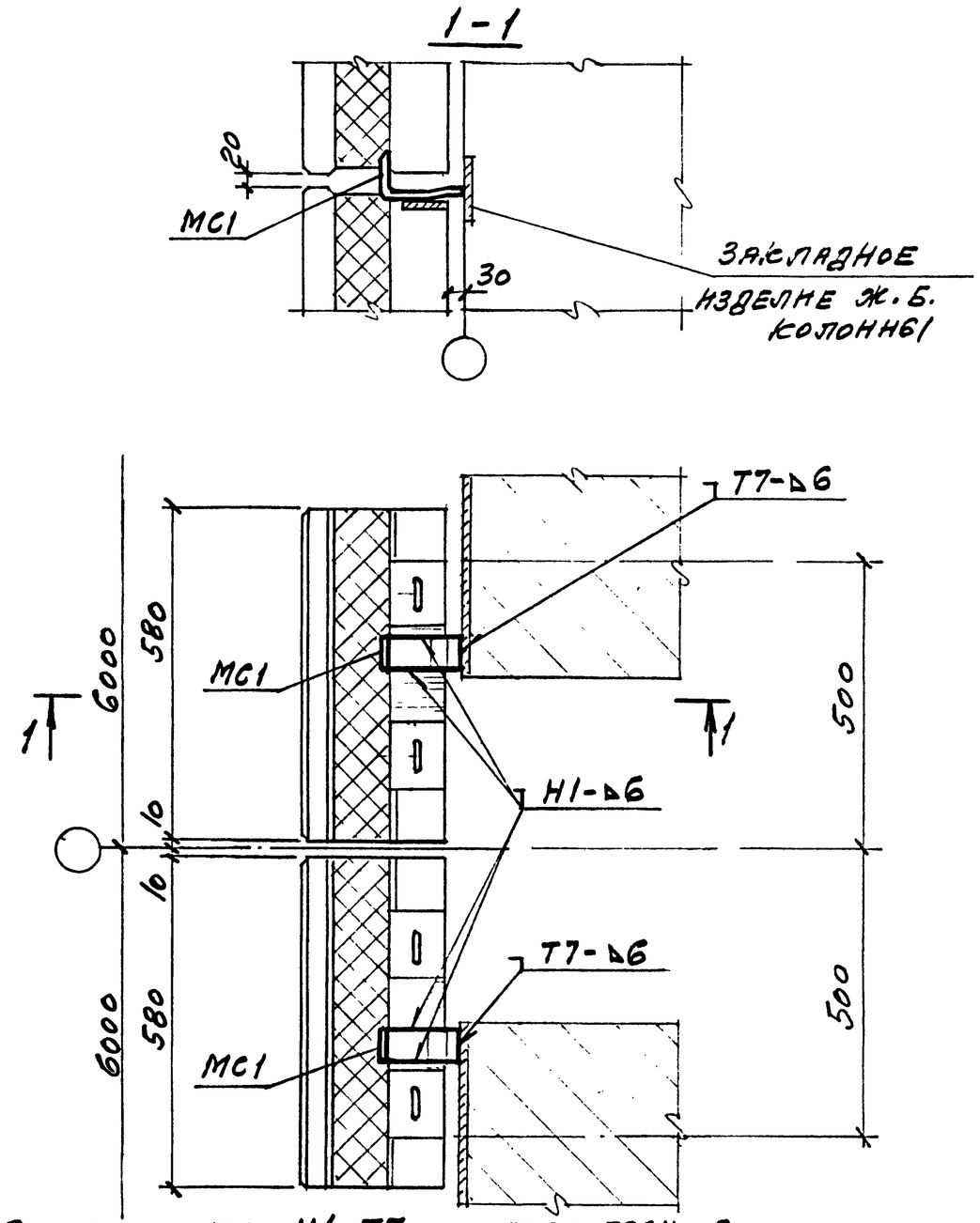

СВАРНЫЕ ШВЫ Н1, Т7 по ГОСТ 5264-80

Изм.	Кол.уч.	Лист	N док.	Подп.	Дата	1.432.1-21.7-12			
Зав.отд.		Смилянский				Узел 44	Стадия	Лист	Листов
Гл.инж.пр.		Гадаева			XI-93		Р		1
Зав.гр.		Кузнецова					ЦНИИПРОМЗДАНИЙ		

Инв.№ подл. | Подпись и дата | Взам.инв.№

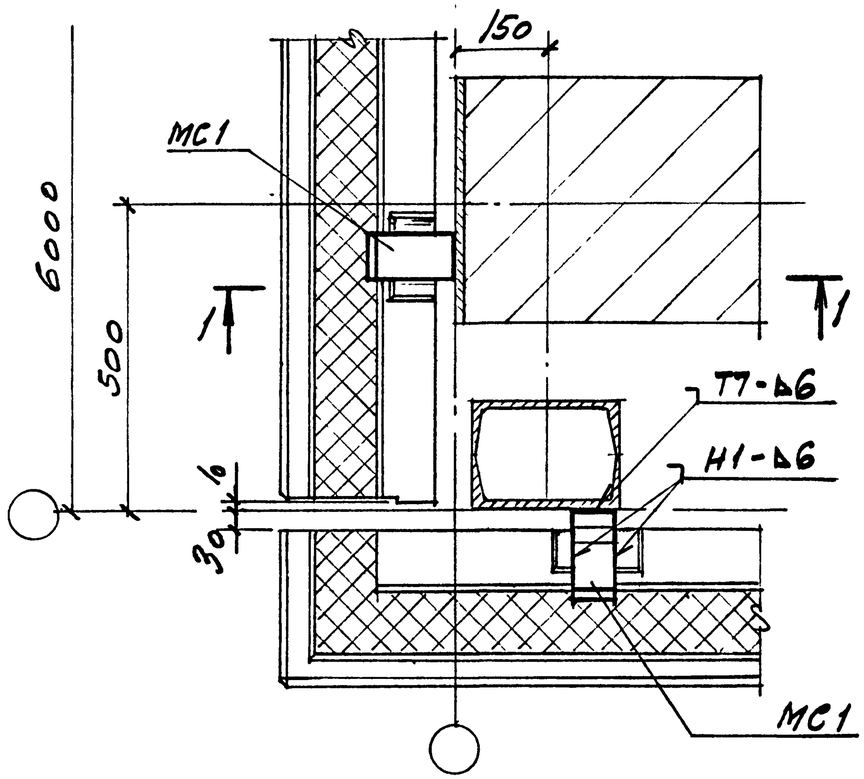

1-1

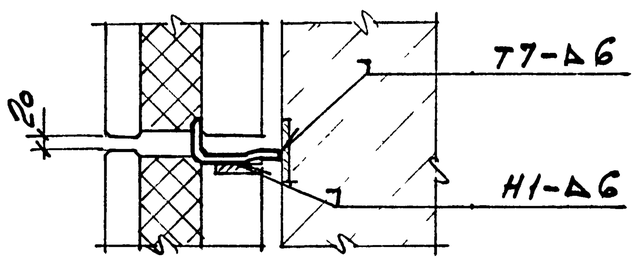

Сварные швы по ГОСТ 5264-80

Изм	Кол.уч	Лист	N док	Подп.	Дата	1.432.1-21.7-13		
Зав. отд.		Смилянский				Узел 45	Стадия	Лист	Листов
Гл. инж. пр.		Гадаева			XI-93		Р		1
Зав. гр.		Кузнецова					ЦНИИПРОМЗДАНИЙ		

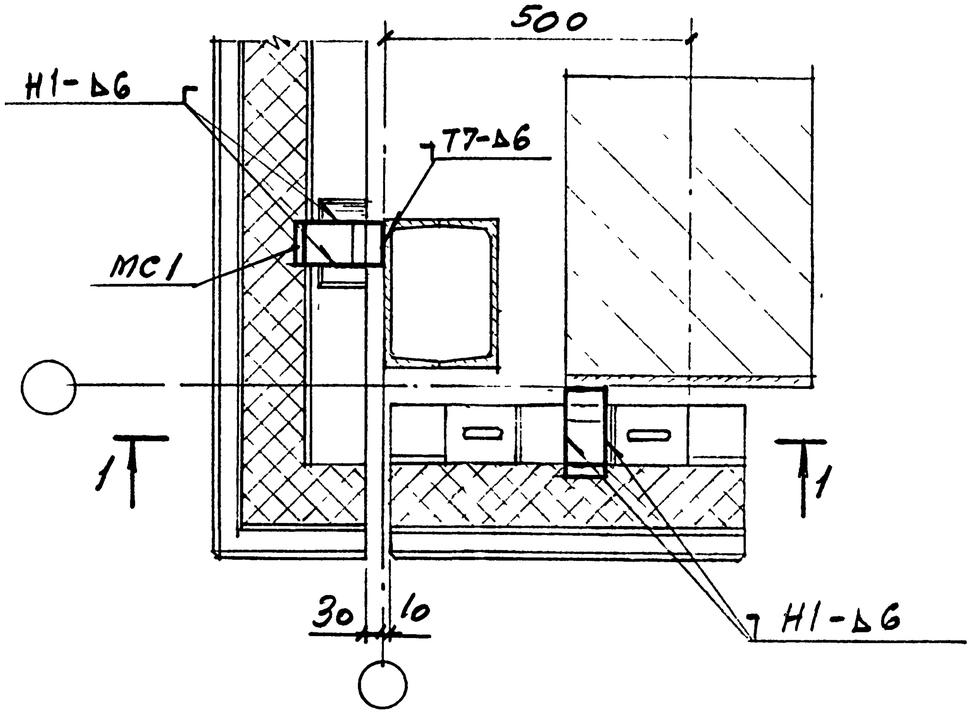

1-1

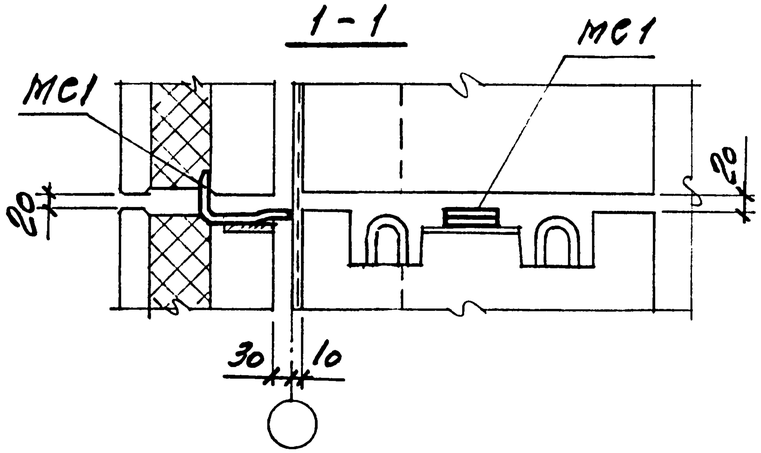

Сварные швы по ГОСТ 5264-80

Изм.	Кол.уч.	Лист	N док	Подп.	Дата	1.432.1-21.7-14		
Зав. отд.		Смилянский				Узел 46	Стадия	Лист	Листов
Гл. инж. пр.		Гадаева			XI-93		Р		1
Зав. гр.		Кузнецова					ЦНИИПРОМЗДАНИЙ		

Инв. № подл. | Подпись и дата | Взам. инв. №

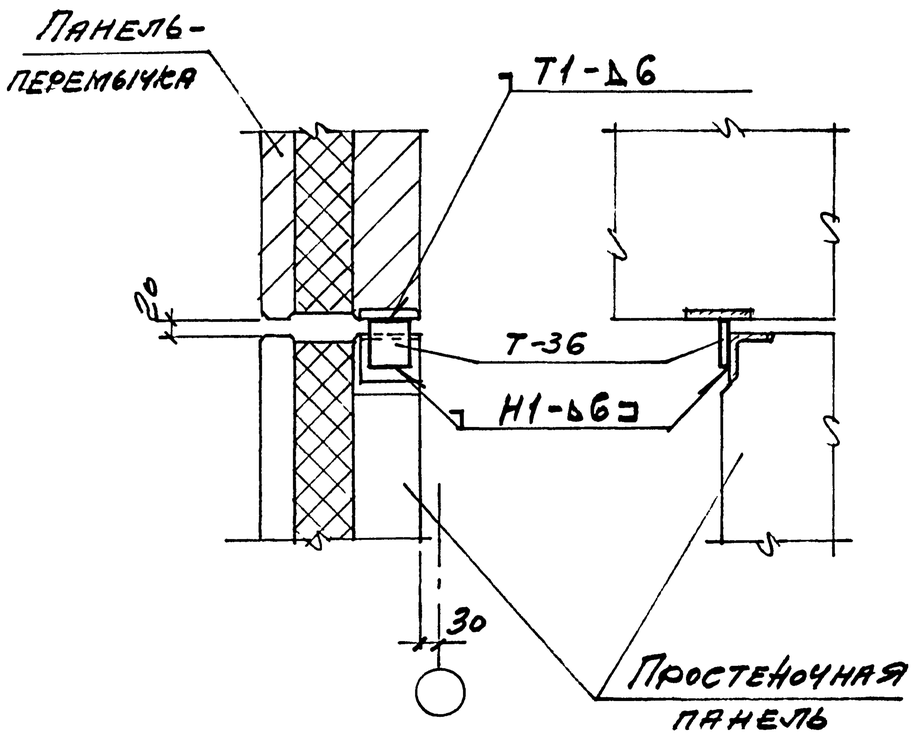

Сварные швы по ГОСТ 5264-80

Изм.	Кол.уч.	Лист	N док.	Подп.	Дата	1.432.1-21.7-15		
Зав.отд.	Смилянский				XI-93г.	Узел 47	Стадия Р	Лист	Листов 1
Гл.инж.пр.	Гадаева						ЦНИИПРОМЗДАНИЙ	
Зав. гр.	Кузнецова							

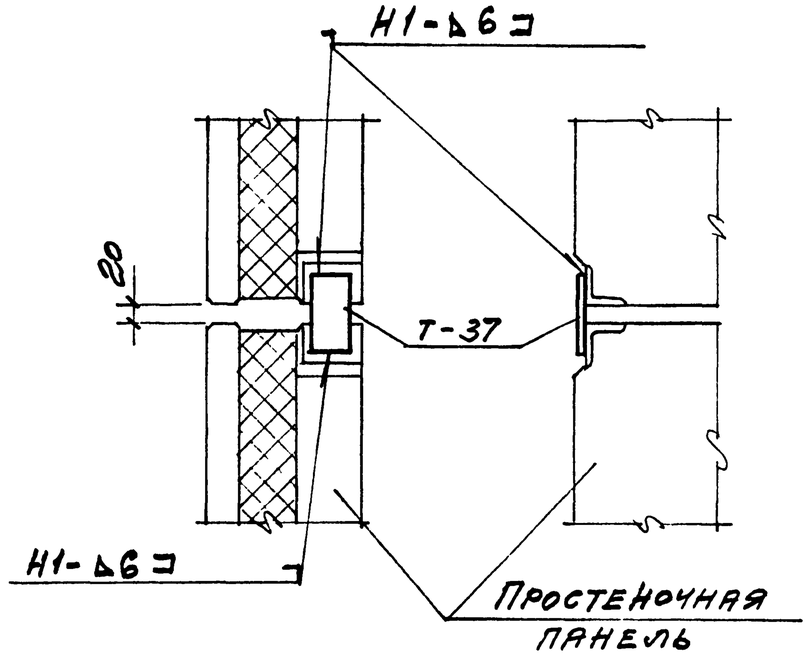

Сварные швы по ГОСТ 5264-80

Изм.	Кол.уч.	Лист	N док.	Подп.	Дата	1.432.1-21.7-16		
Зав.отд.	Смилянский				XI-93	Узел 48	Стадия Р	Лист	Листов 1
Гл.инж.пр.	Гадаева						ЦНИИПРОМЗДАНИЙ	
Зав. гр.	Кузнецова							

Инв.№подл. | Подпись и дата | Взам.инв.№

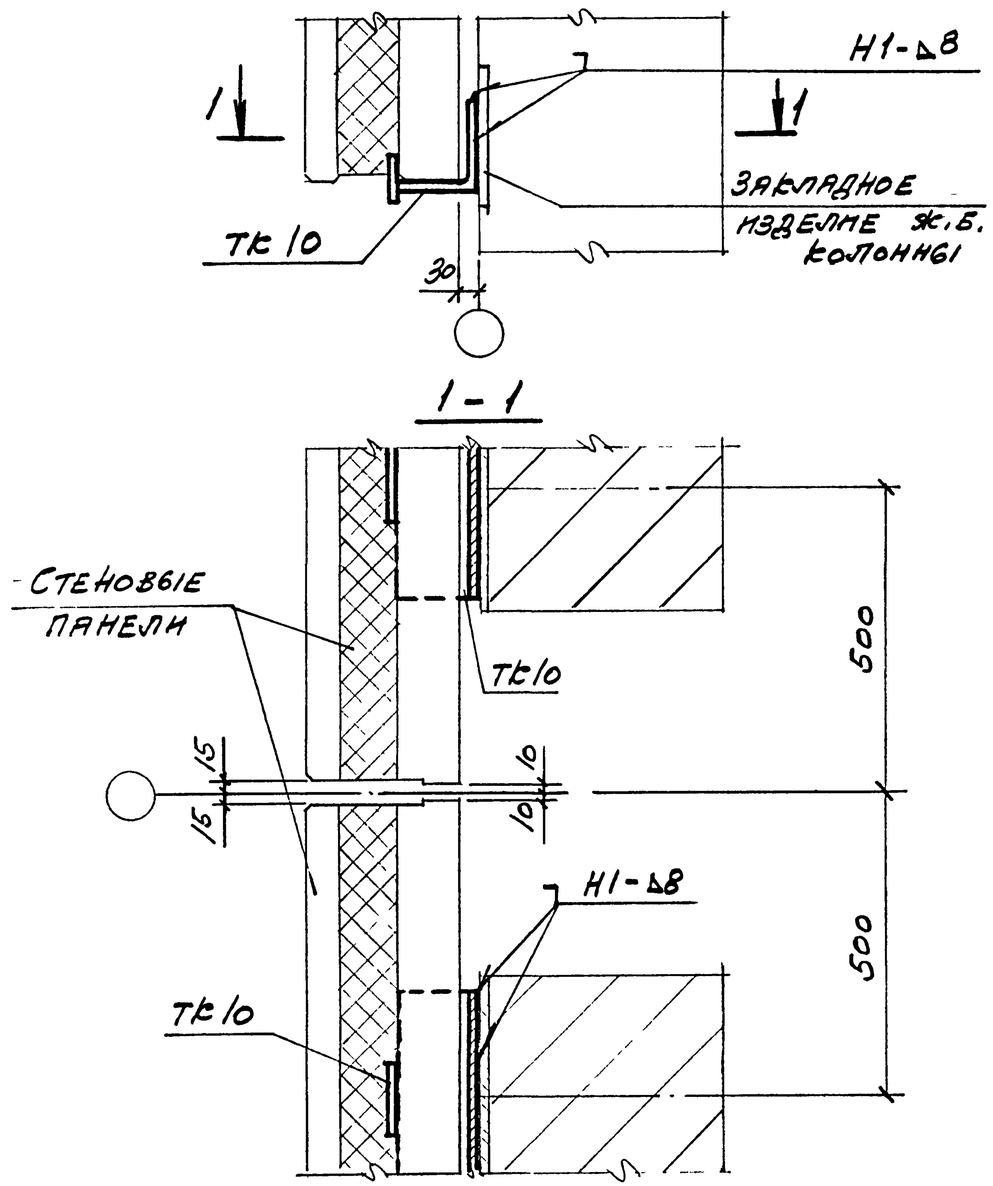

Сварные швы по ГОСТ 5264-80

№ узла	Марка соединит. элемента	Наименование	Кол.	Масса единицы, кг	Обозначение документа
36	МС1		2		1.432.1-21.7-25
37	МС2		2		– 26
38	МС1		2		– 25
39	МС1		2		– 25
40	РК7		1		– 23
41	МС1		2		– 25
42	Т-34		2	0,43	Сер. 1.432.1-21 вып. 3
	МС1		2		1.432.1-21.7-25
43	МС1		2		-25
44	МС1		2		-25
45	МС1		2		-25
46	МС1		2		-25
47	Т-36	Лист 6×70, l=70, ГОСТ 19903-74	1	0,23	
48	Т-37	Лист 6×70, l=120, ГОСТ 19903-74	1	0,40	
49	Тк 10		1		1.432.1-21.7-24

Инв № подл. | Подпись и дата | Взам инв №

Изм	Кол.уч	Лист	N док.	Подп.	Дата	1.432.1-21.7-17		
Зав. отд.		Смилянский			XI-93	Узел 49	Стадия	Лист	Листов
Гл. инж. пр.		Гадаева					Р		1
Зав. гр.		Кузнецова					ЦНИИПромзданий		

Изм.	Кол.уч	Лист	N док.	Подп.	Дата	1.432.1-21.7-18		
Зав. отд.		Смилянский			XI-93	Спецификация к узлам 36 ... 49	Стадия	Лист	Листов
Гл. инж. пр.		Гадаева					Р		1
Зав. гр.		Кузнецова					ЦНИИПромзданий		

Вертикальный шов

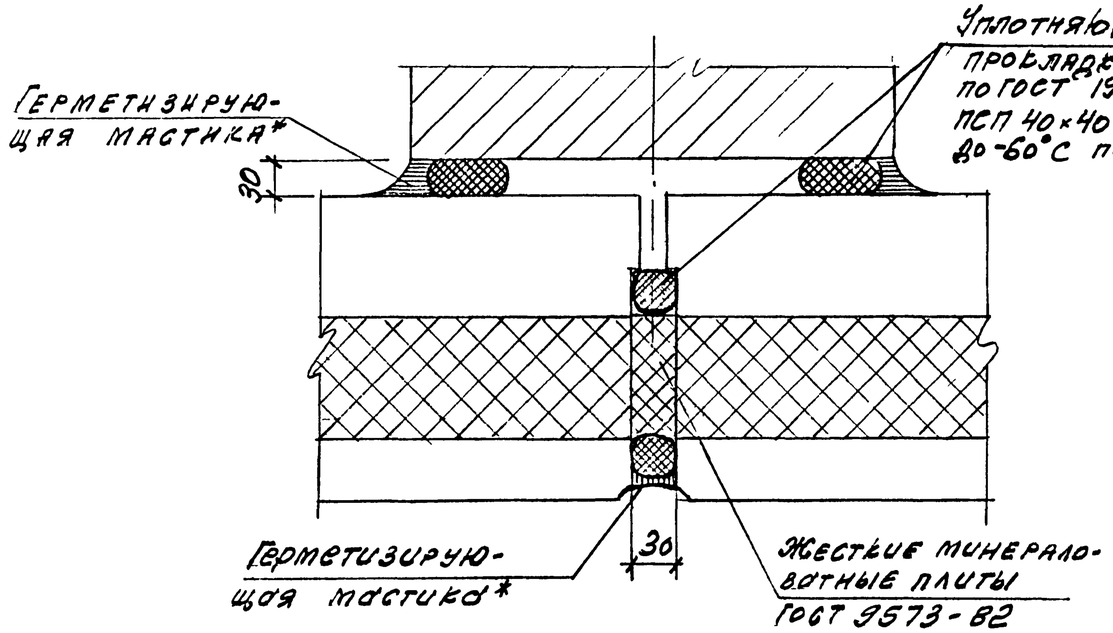

Горизонтальный шов

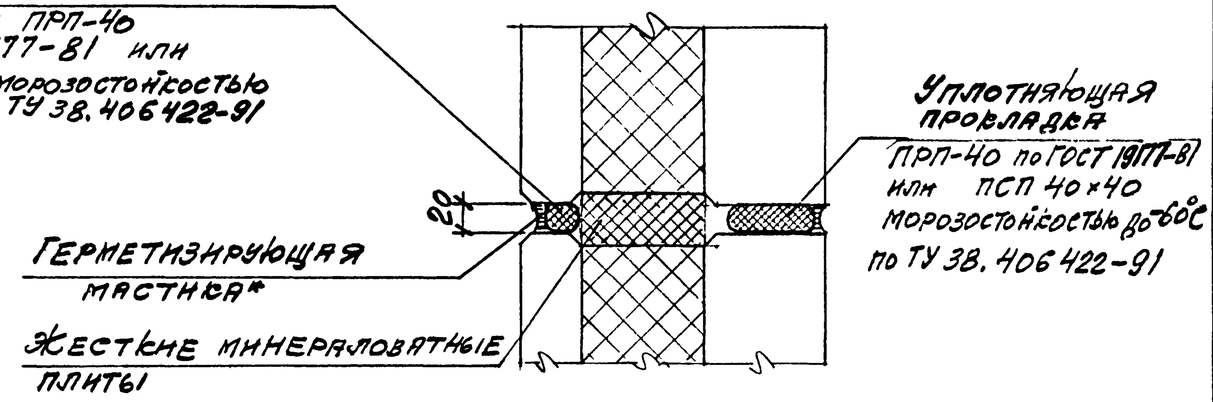

Вертикальный шов в углу

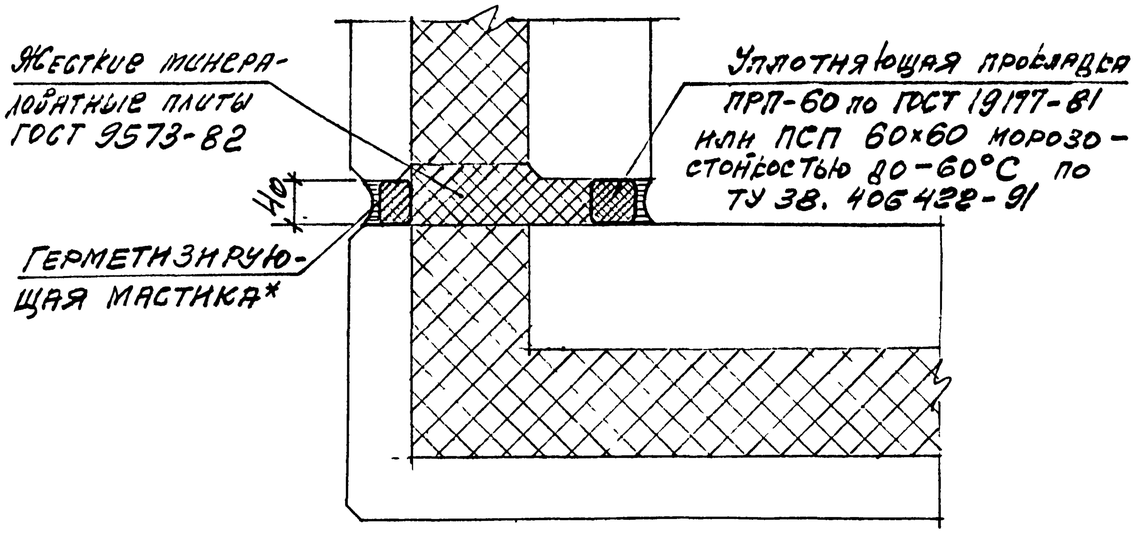

Типы герметизирующих отверждающихся мастик

Марка мастики	ТУ	Плотность г/см³	Цвет	Завод-изготовитель
АМ-0,5	84-246-85	1,6-1,8	от белого до темносерого	Московский завод строительных красок Моск. объединения „Стройпластмассы"
МГОС	6-02-1-600-89	1,2	от бежевого до темнокоричневого	г. Жлюпино Моск. области завод „Стройполимер"
ГЕРМЭС"	6-02-1-598-89	1,2	черная	То же

* В качестве герметизирующей мастики предпочтительнее применение отверждающихся мастик (см. таблицу). Возможно применение неотверждающихся мастик, например, по ГОСТ 14791-79, с обязательным устройством в этом случае защитного покрытия окраской за 2 раза кремнийорганической или масляной краской, а также перхловиниловой эмалью или слоем цементно-песчаного раствора

Изм.	Кол.уч.	Лист	№док.	Подп.	Дата	1.432.1-21.7-19		
Зав. отд.		Смилянский				Заполнение швов между панелями	Стадия	Лист	Листов
Гл.инж.пр.		Гадаева					Р		1
Зав. гр.		Кузнецова					ЦНИИПромзданий		
Н.контр.		Гадаева							

Взам инв № | Подпись и дата | Инв № подл

Панель рядовая
Рис. 1

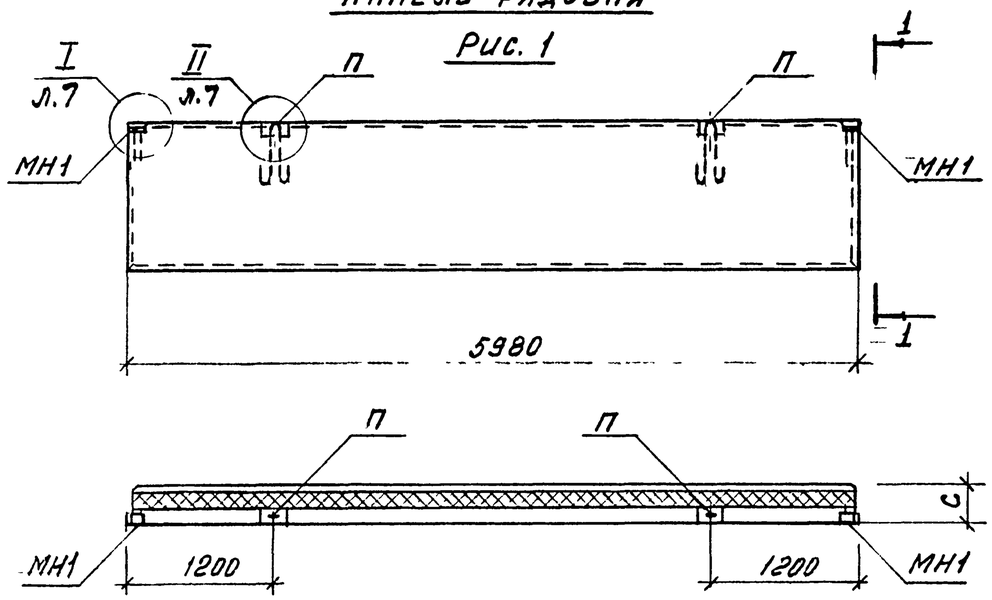

1 – 1

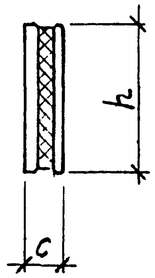

Панель рядовая для Т.Ш. со вставками (обратная марка)
Рис. 3

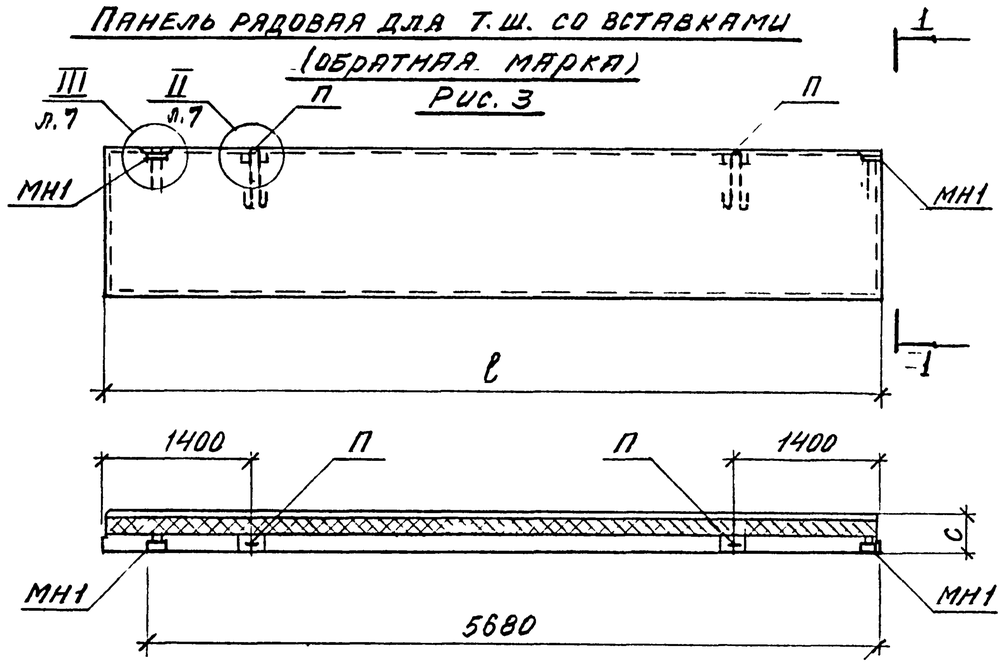

Панель рядовая для Т.Ш. со вставками (прямая марка)
Рис. 2

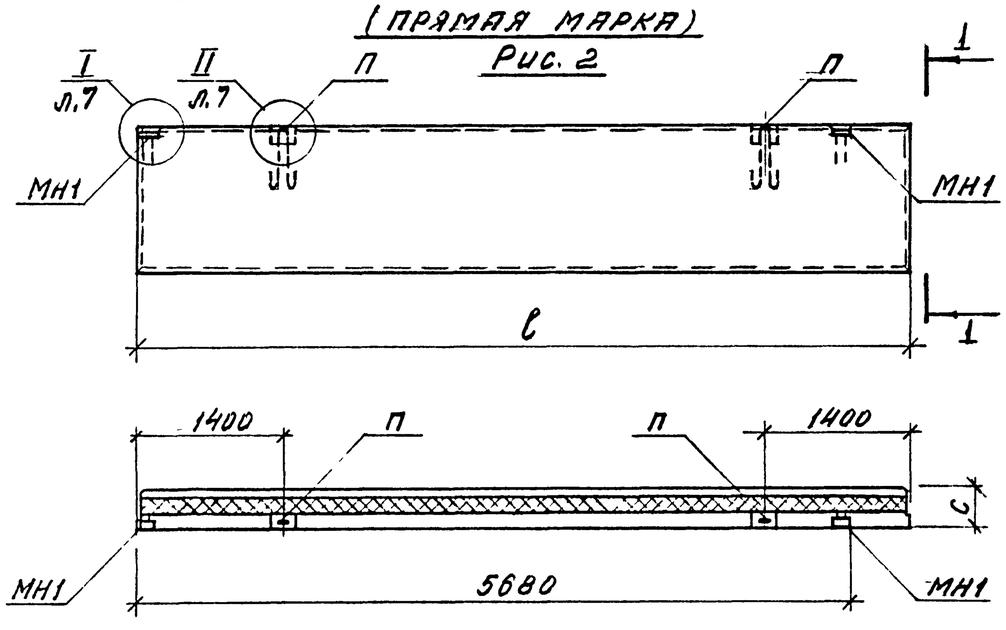

1. На опалубочных чертежах панелей серии 1.432.1-21 (или 1.432.1-26) показаны расположение и марка закладных изделий для скрытого крепления к каркасу здания.

2. Армирование панелей, а также расположение и количество закладных изделий, кроме М1, остается прежним, т.е. по серии 1.432.1-21 (1.432.1-26) вып. 1.

3. Размеры панелей, спецификация и расход стали на закладные изделия, а также, общий расход стали на панель приведены в табл. на л.л. 8...18. В указанной таблице в спецификации закладных изделий не даны марка и количество петель для подъема, остающихся без изменения.

4. Закладные изделия М2, М4 и петли для подъема П разработаны в серии 1.432.1-21 вып 2. Закладное изделие МН1 - док. - 20, МН2 - док. - 21 настоящего выпуска.

Изм.	Кол.уч.	Лист	N док.	Подп.	Дата	1.432.1-21.7-20			
Зав. отд.		Смиланский				Опалубка стеновых панелей. Спецификация и выборка стали на закладные изделия	Стадия	Лист	Листов
ГИП		Гадаева					Р	1	18
Н. контр.		Гадаева					ЦНИИПРОМЗДАНИЙ		
Зав. гр.		Кузнецова							

Инв. N подл. | Подпись и дата | Взам. инв. N

Панель рядовая для углов (прямая марка)

Рис. 4

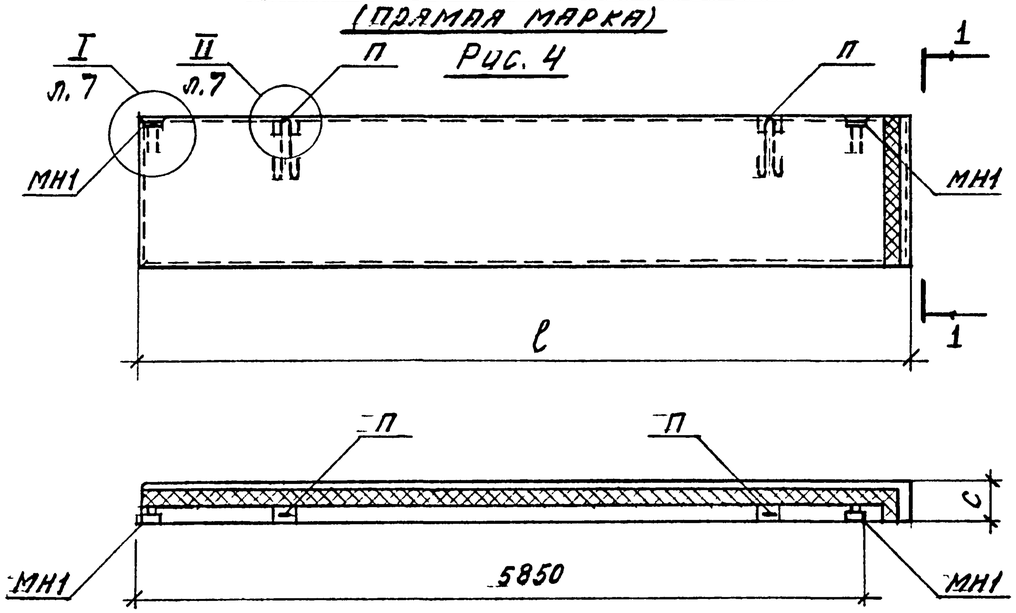

1 - 1

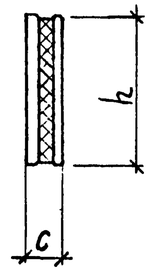

Панель рядовая для углов (обратная марка)

Рис. 5

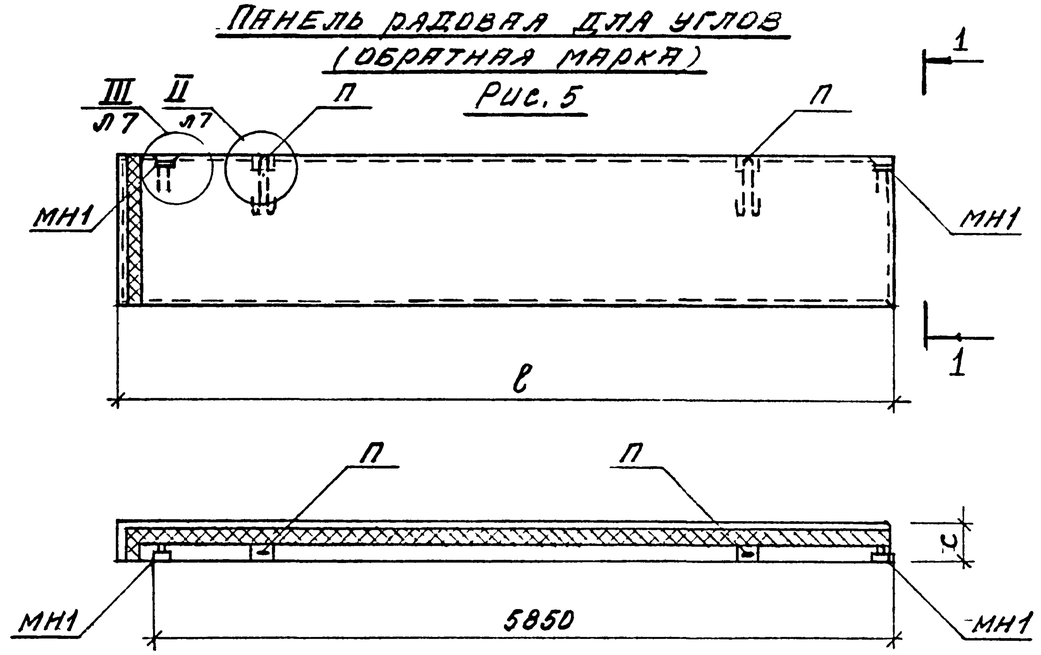

Панель парапетная рядовая

Рис. 6

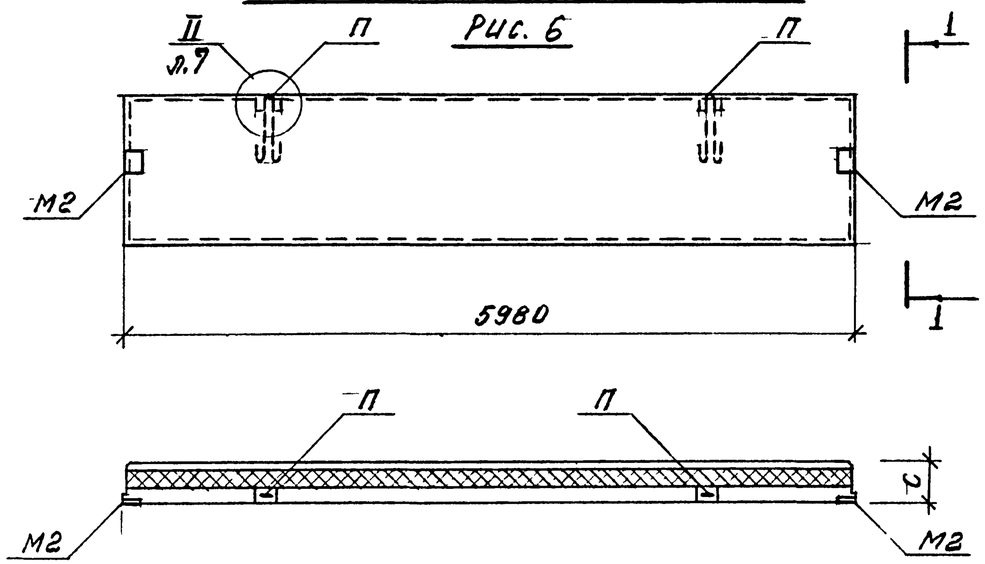

Панель парапетная рядовая для т.ш. (прямая марка)

Рис. 7

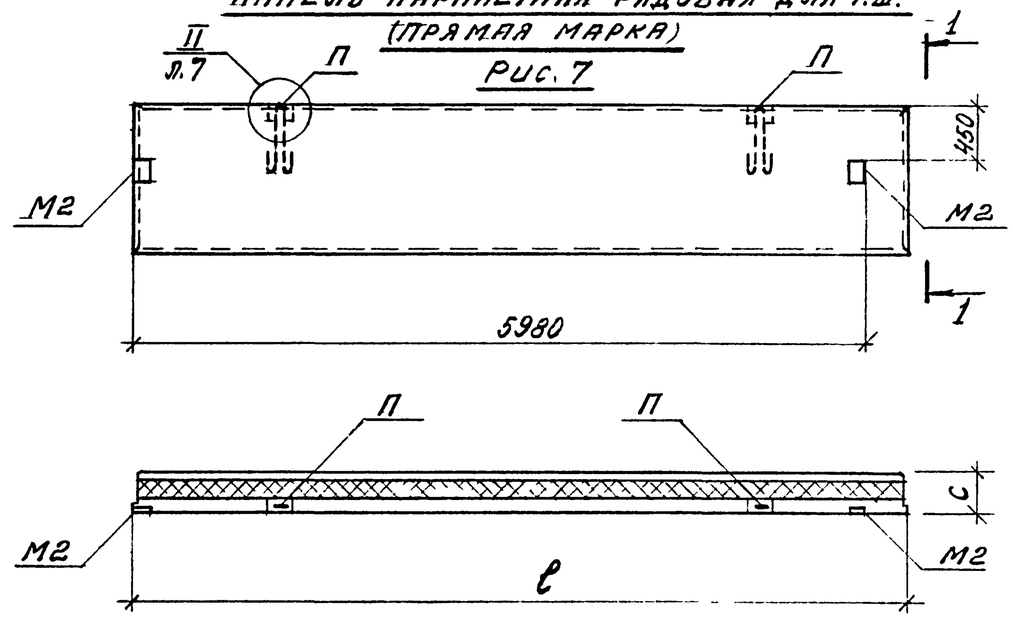

См примечания на листе 1.

Изм	Кол.уч.	Лист	N док.	Подпись	Дата

1.432.1-21.7-20

Лист 2

Инв. N подл. | Подпись и дата | Взам. инв. N

Ц00163 18

Панель парапетная рядовая для т.ш. (обратная марка)

Рис. 8

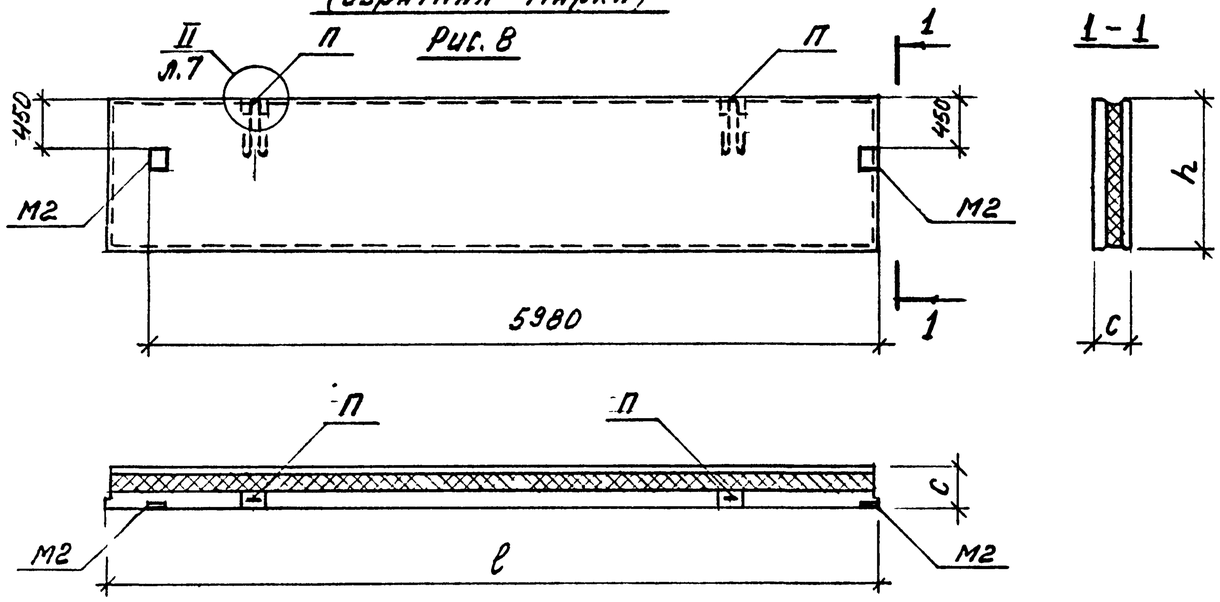

Панель-перемычка при простенках и ширине проема 4,8 м

Рис. 9

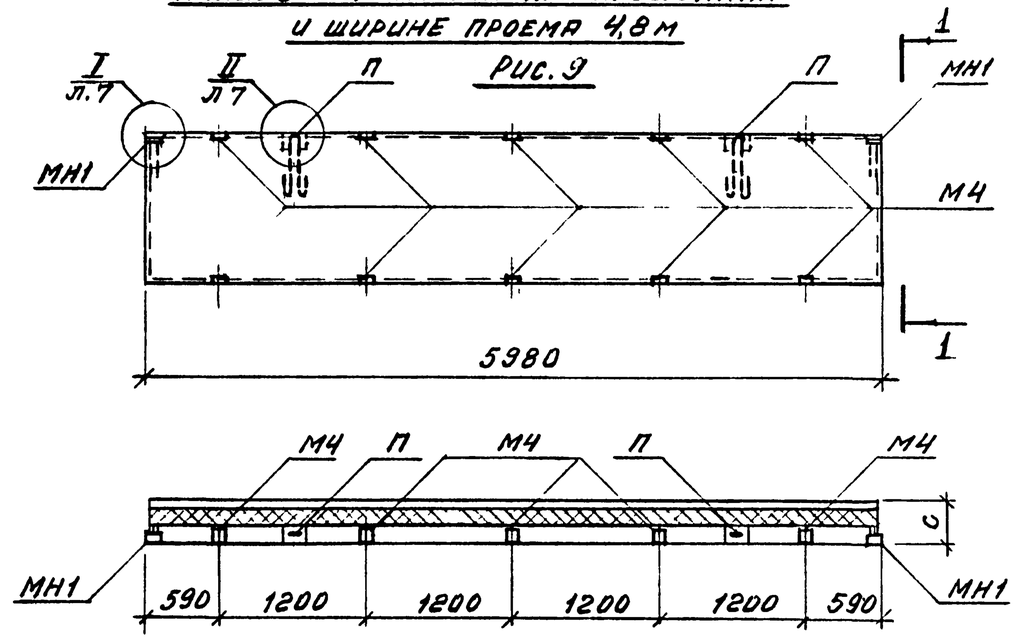

Панель-перемычка при простенках и ширине проема 3,0 м

Рис. 10

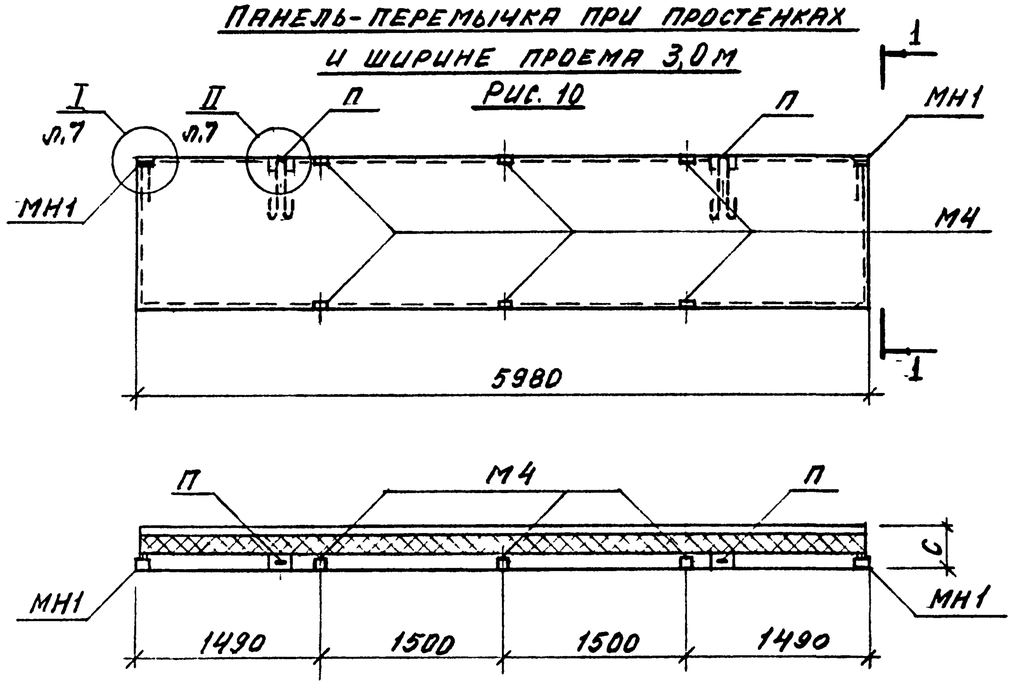

Панель-перемычка при ленточном остеклении

Рис. 11

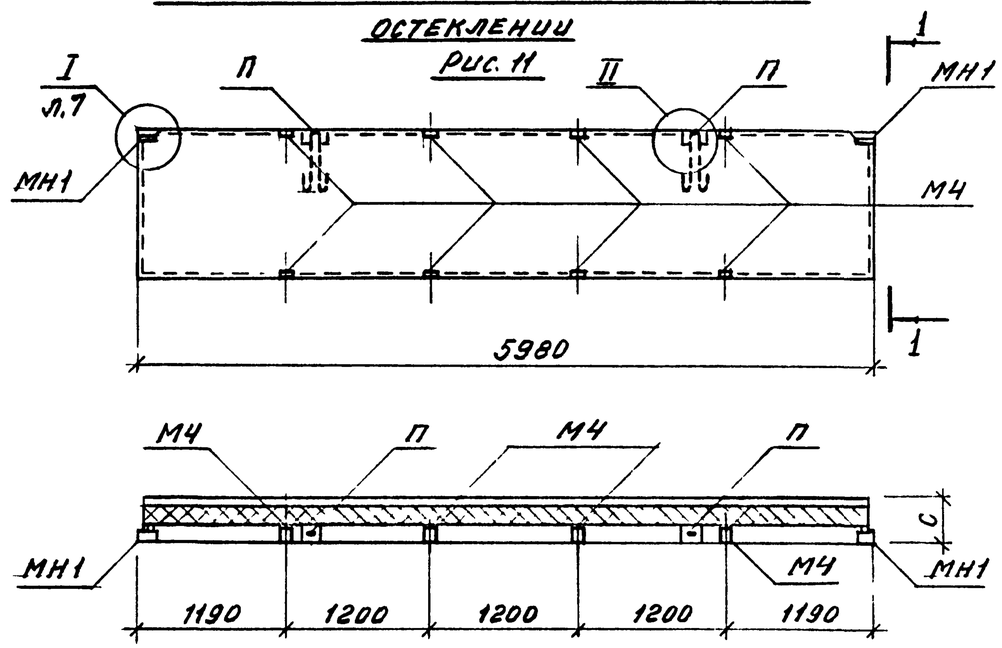

См. примечания на листе 1.

Изм.	Кол.уч.	Лист	N док.	Подпись	Дата	1.432.1-21.7-20	Лист 3

Инв. N° подл. | Подпись и дата | Взам. инв. N°

Панель-перемычка при ленточном остеклении для т.ш. со вставкой (прямая марка)

Рис. 12

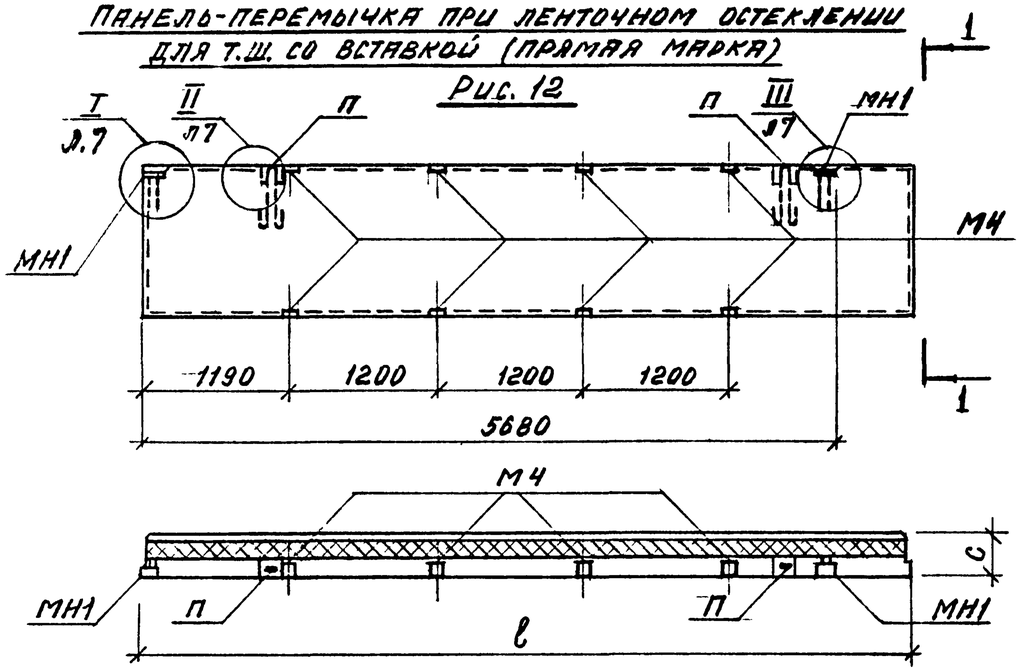

1 – 1

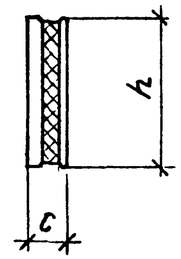

Панель-перемычка при ленточном остеклении для углов (прямая марка)

Рис. 14

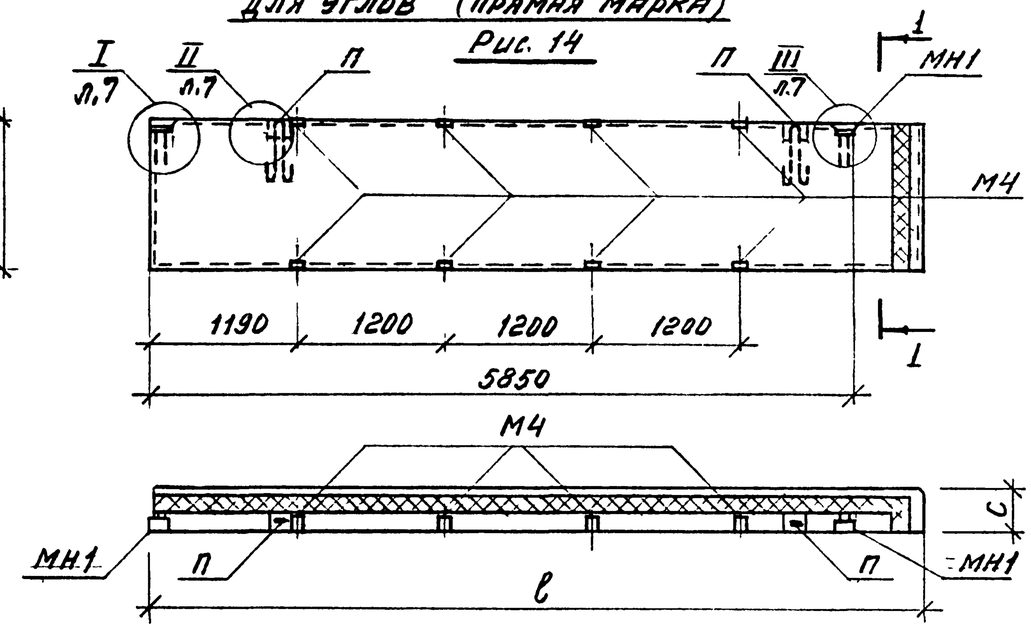

Панель-перемычка при ленточном остеклении для т.ш. со вставкой (обратная марка)

Рис. 13

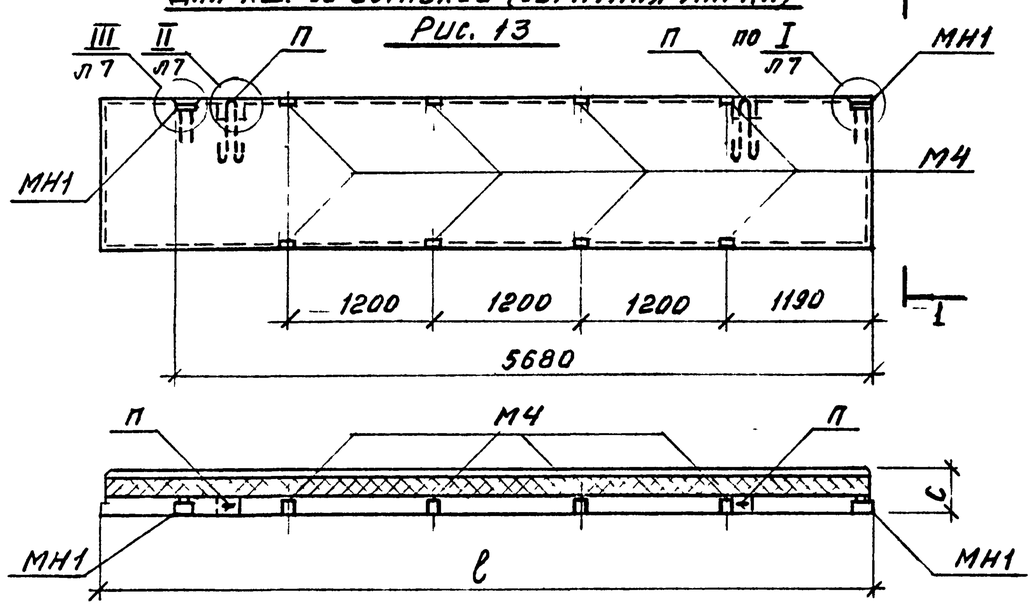

Панель-перемычка при ленточном остеклении для углов (обратная марка)

Рис. 15

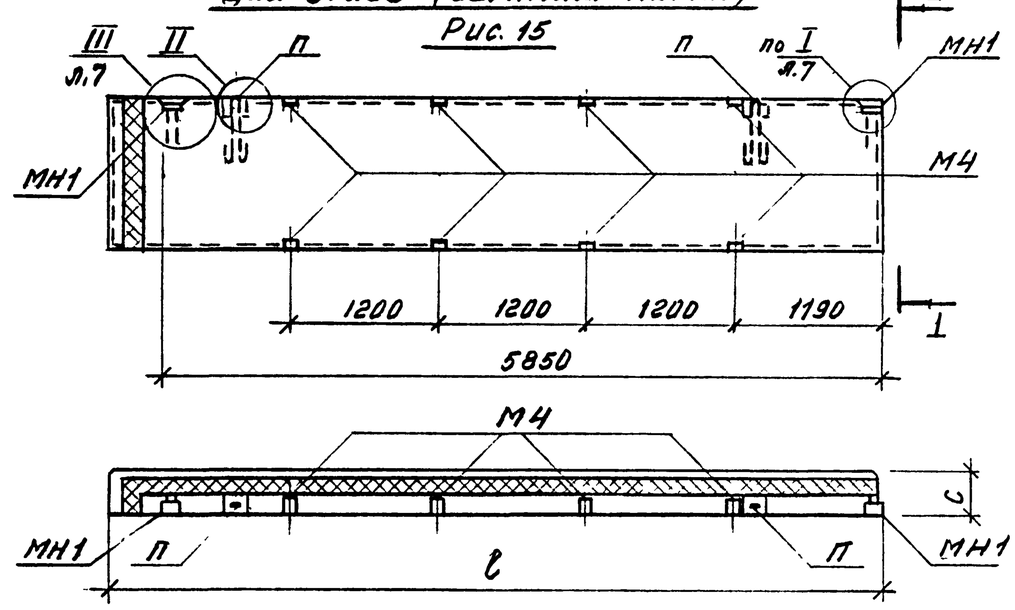

См. примечания на листе 1.

Изм	Кол.уч	Лист	N док.	Подпись	Дата

1.432.1-21.7-20

Лист 4

Инв. № подл. | Подпись и дата | Взам. инв. №

Панель парапетная - перемычка при простенках и ширине проема 4,8 м

Рис. 16

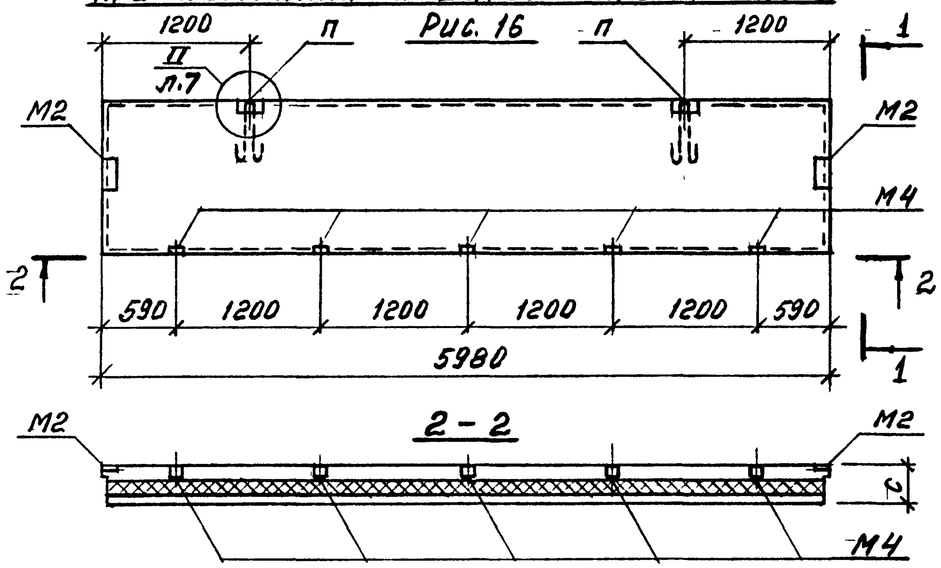

Панель парапетная - перемычка при простенках и ширине проема 3,0 м

Рис. 17

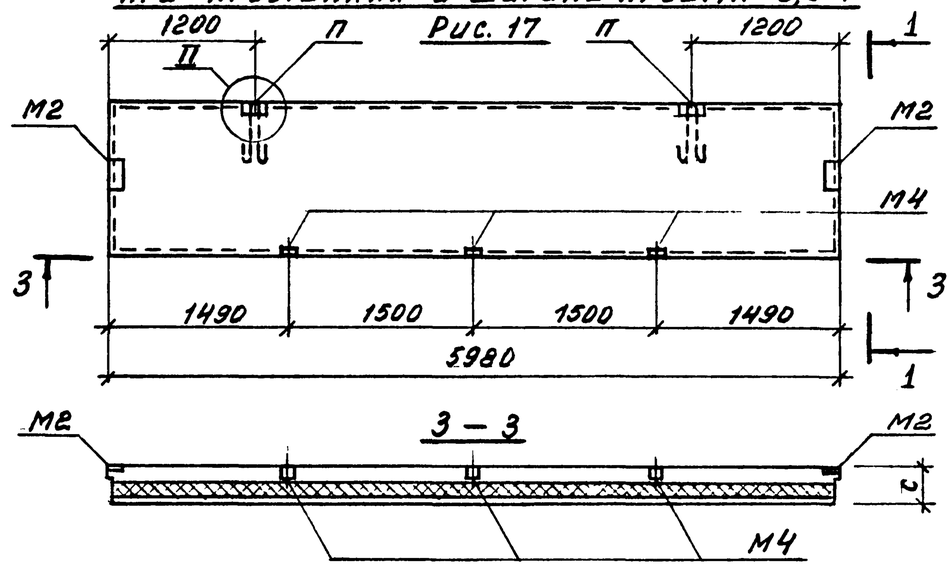

1-1

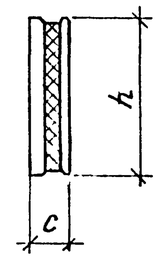

Панель парапетная - перемычка при ленточном остеклении

Рис. 18

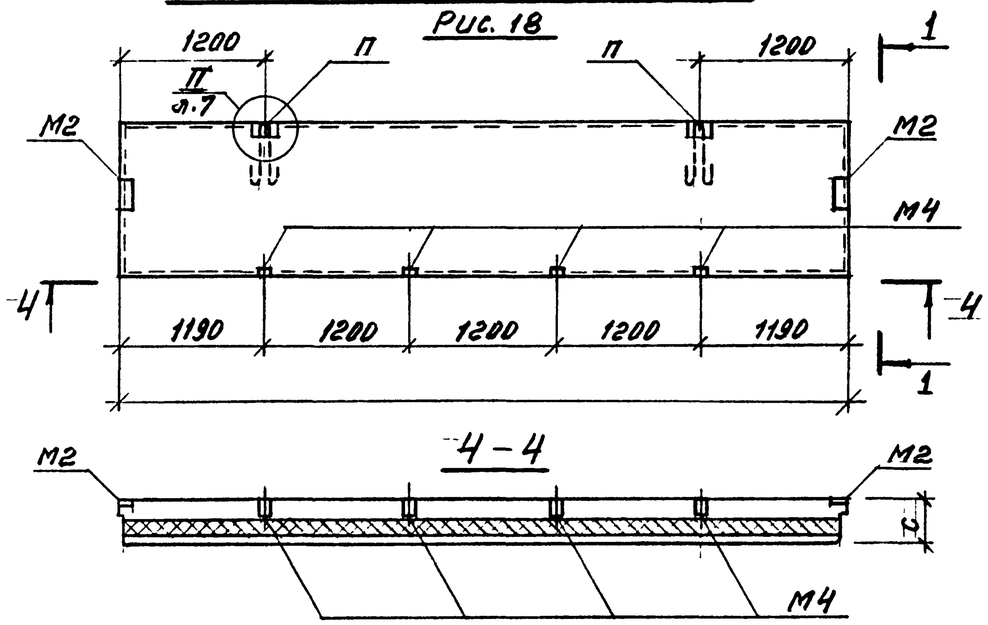

См. примечания на листе 1.

Изм.	Кол.уч	Лист	N док	Подп.	Дата	1.432.1-21.7-20	Лист 5

Инв. № подл | Подпись и дата | Взам. инв. №

Простеночные панели

Рис 19

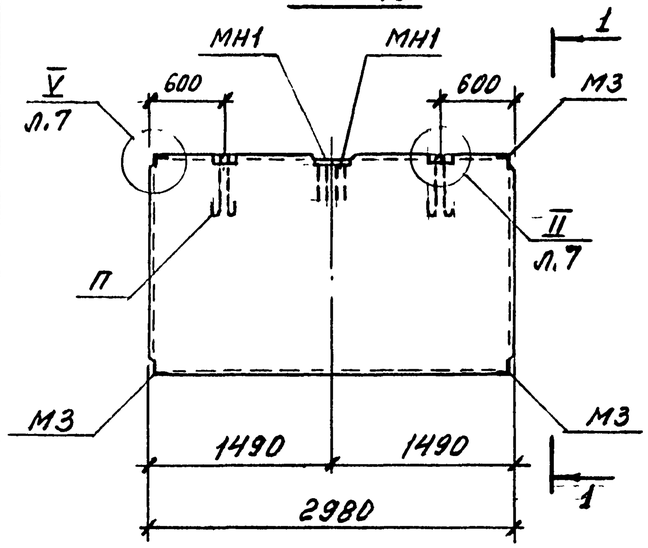

Рис. 20

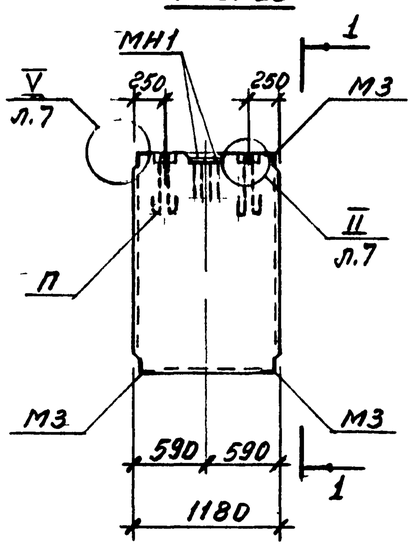

Рис. 21

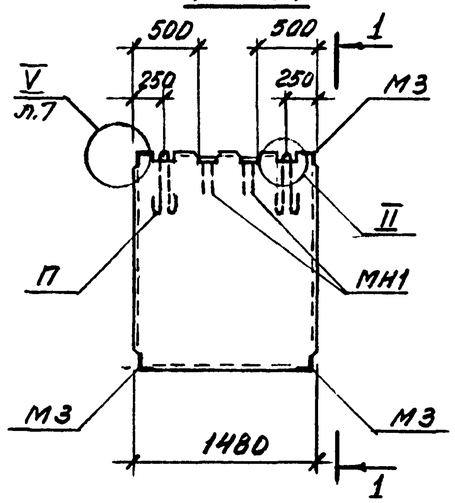

Рис. 22

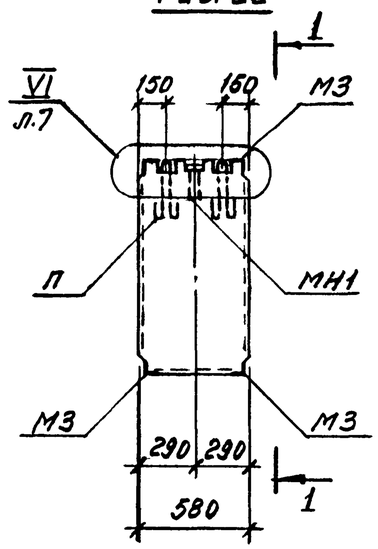

1 – 1

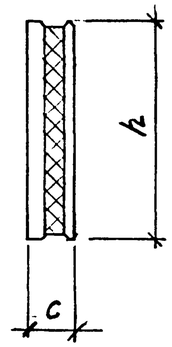

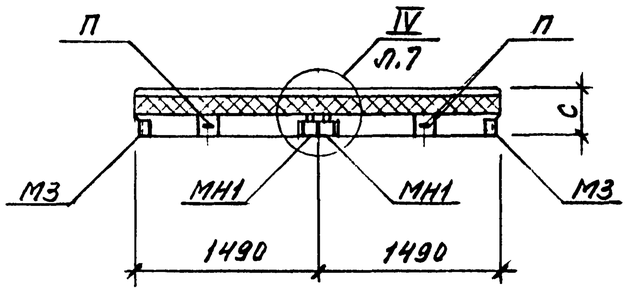

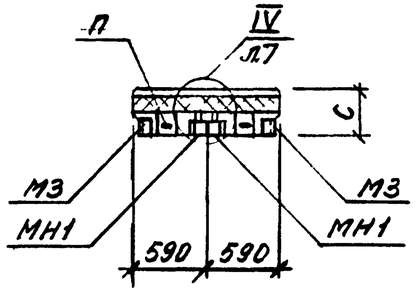

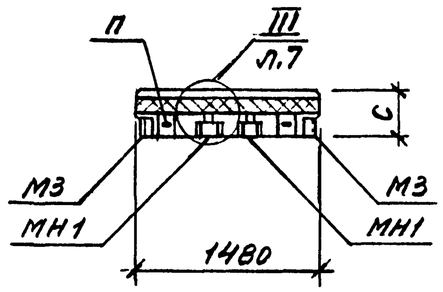

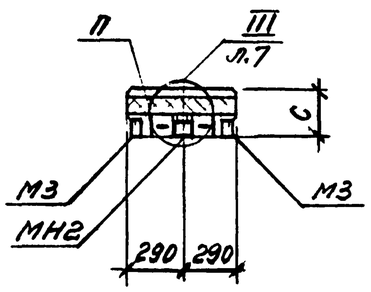

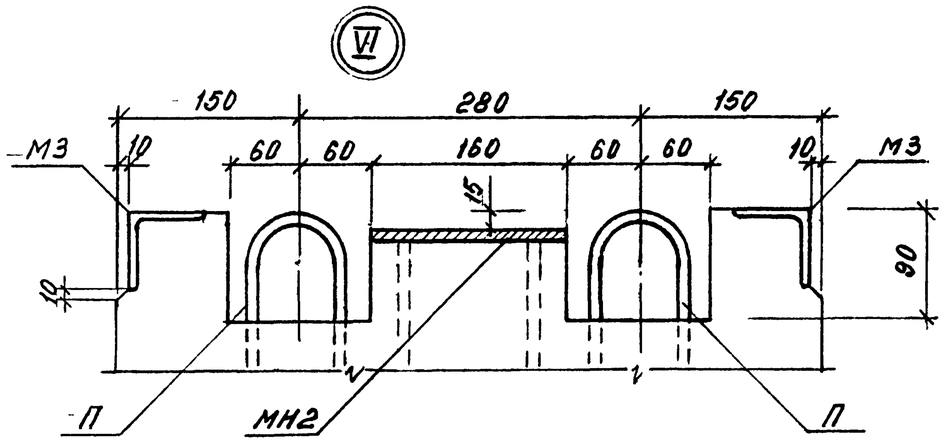

См. примечания на листе 1.

Изм.	Кол.уч	Лист	N док	Подп.	Дата	1.432.1-21.7-20	Лист 6

Инв.N подл. | Подпись и дата | Взам инв.N

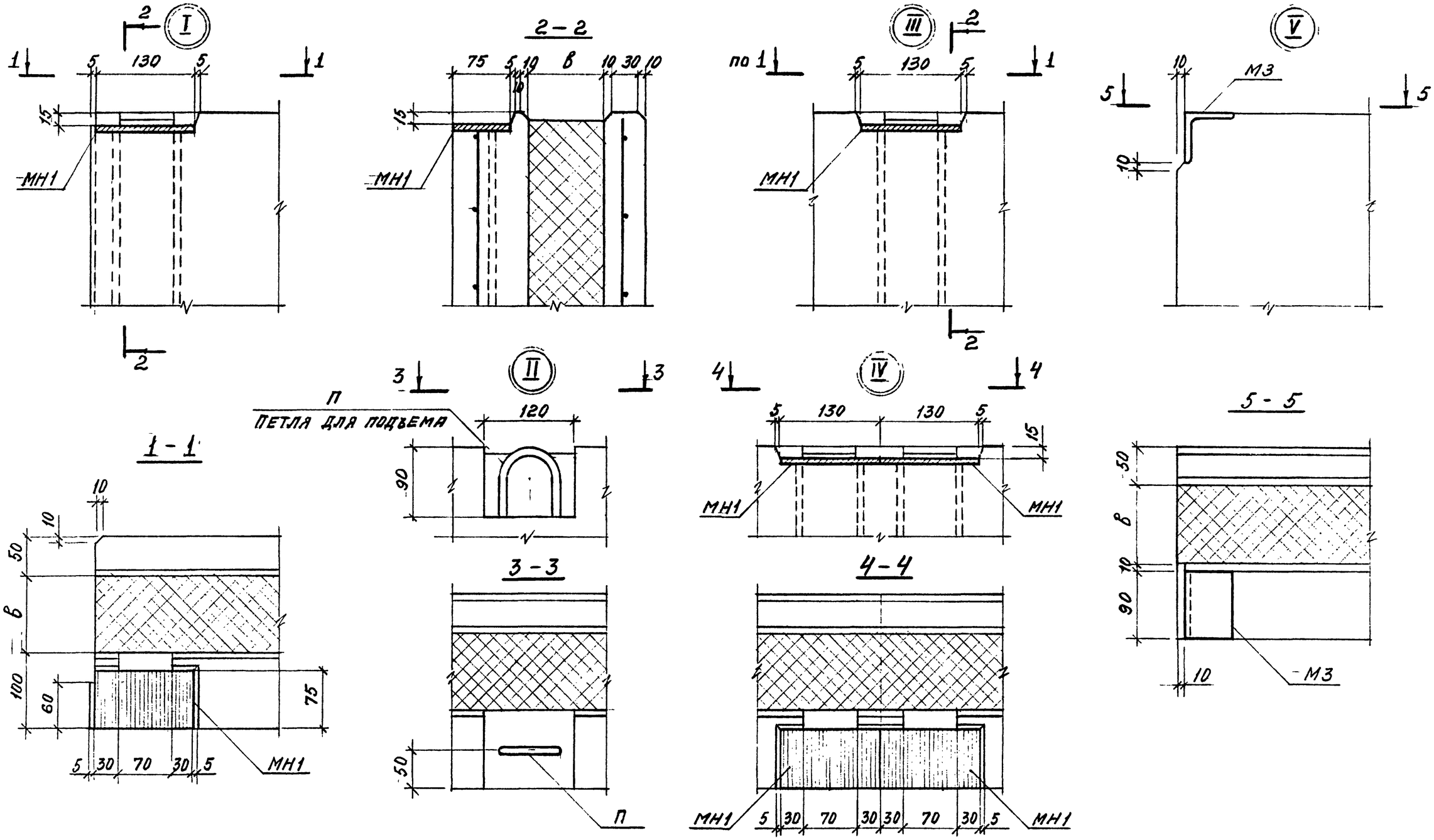

См. примечания на листе 1.

Изм	Кол.уч	Лист	N док.	Подп	Дата

1.432.1-21.7-20

Лист 7

Инв. N подл. | Подпись и дата | Взам. инв. N

Ц00163 23

Спецификация и ведомость расхода стали на закладные изделия в панели

№ п/п	Марка панели	Рис.	Размеры, мм l	h	в	с	Спецификация закладных изделий на панель* Марка	Кол.	Ведомость расхода стали на закладные изделия: Арматура класса А-I ГОСТ 5781-82 ф14	ф16	ф18	Итого	А-III ф10	Прокат марки Ст3кп ГОСТ 19903-74 δ8	–	Итого	Общий расход стали, кг
1	ПСТ 60.9.2,0-ТП-1	1	5980	880	50	200	МН1	2	3,10	–	–	3,10	0,76	1,22	–	5,08	26,60
2	ПСТ 60.9.2,5-Т-1				100	250			3,10	–	–	3,10	0,76	1,22	–	5,08	27,24
3	ПСТ 60 9.3,0-Т-1				150	300			3,10	–	–	3,10	0,76	1,22	–	5,08	27,88
4	ПСТ 60.12.2,0-ТП-1			1180	50	200			3,10	–	–	3,10	0,76	1,22	–	5,08	34,77
5	ПСТ 60.12.2,5-Т-1				100	250			3,10	–	–	3,10	0,76	1,22	–	5,08	35,73
6	ПСТ 60.12.3,0-Т-1				150	300			3,10	–	–	3,10	0,76	1,22	–	5,08	36,69
7	ПСТ 60.18.2,0-ТП-1			1780	50	200			–	4,42	–	4,42	0,76	1,22	–	6,40	50,17
8	ПСТ 60.18.2,5-Т-1				100	250			–	4,42	–	4,42	0,76	1,22	–	6,40	51,45
9	ПСТ 60.18.3,0-Т-1				150	300			–	4,42	–	4,42	0,76	1,22	–	6,40	52,73
241	ПСТ 60 9.2,0-ТП-11	2	5980	880	50	200			3,10	–	–	3,10	0,76	1,22	–	5,08	26,60
242	ПСТ 60 9.2,0-ТП-12	3							3,10	–	–	3,10	0,76	1,22	–	5,08	26,60
243	ПСТ 60.12.2,0-ТП-11	2		1180					3,10	–	–	3,10	0,76	1,22	–	5,08	34,77
244	ПСТ 60.12.2,0-ТП-12	3							3,10	–	–	3,10	0,76	1,22	–	5,08	34,77
245	ПСТ 60 18.2,0-ТП-11	2		1780					–	4,42	–	4,42	0,76	1,22	–	6,40	50,17
246	ПСТ 60.18 2,0-ТП-12	3							–	4,42	–	4,42	0,76	1,22	–	6,40	50,17
247	ПСТ 60.9.2,5-Т-11	2		880	100	250			3,10	–	–	3,10	0,76	1,22	–	5,08	27,24
248	ПСТ 60.9.2,5-Т-12	3							3,10	–	–	3,10	0,76	1,22	–	5,08	27,24
249	ПСТ 60.12.2,5-Т-11	2		1180					3,10	–	–	3,10	0,76	1,22	–	5,08	35,73
250	ПСТ 60.12.2,5-Т-12	3							3,10	–	–	3,10	0,76	1,22	–	5,08	35,73
251	ПСТ 60.18.2,5-Т-11	2		1780					–	4,42	–	4,42	0,76	1,22	–	6,40	51,45
252	ПСТ 60.18.2,5-Т-12	3							–	4,42	–	4,42	0,76	1,22	–	6,40	51,45
253	ПСТ 60.9.3,0-Т-11	2		880	150	300			3,10	–	–	3,10	0,76	1,22	–	5,08	27,88
254	ПСТ 60.9.3,0-Т-12	3							3,10	–	–	3,10	0,76	1,22	–	5,08	27,88
255	ПСТ 60.12.3,0-Т-11	2		1180					3,10	–	–	3,10	0,76	1,22	–	5,08	36,69
256	ПСТ 60.12 3,0-Т-12	3							3,10	–	–	3,10	0,76	1,22	–	5,08	36,69
257	ПСТ 60.18.3,0-Т-11	2		1780					–	4,42	–	4,42	0,76	1,22	–	6,40	52,73
258	ПСТ 60 18.3,0-Т-12	3							–	4,42	–	4,42	0,76	1,22	–	6,40	52,73

*В таблице не указаны марка и количество петель для подъема, остающихся без изменения, учтен только расход стали.

Инв. № подл. | Подпись и дата | Взам. инв. №

Изм.	Кол.уч.	Лист	N док.	Подп.	Дата

1.432.1-21.7-20

Лист 8

Продолжение

№ п/п	Марка панели	Рис	Размеры, мм l	h	в	с	Спецификация закладных изделий на панель* Марка	Кол.	Ведомость расхода стали на закладные изделия: Арматура класса А-I ГОСТ 5781-82 ф14	ф16	ф18	Итого	А-III ф10	Прокат марки Ст3кп ГОСТ 19903-74 8в	—	Итого	Общий расход стали, кг
10	ПСТ 62.9.2,0-ТП-11	2	6230	880	50	200	МН1	2	3,10	—	—	3,10	0,76	1,22	—	5,08	27,26
11	ПСТ 62.9 2,0-ТП-12	3							3,10	—	—	3,10	0,76	1,22	—	5,08	27,26
12	ПСТ 62.12.2,0-ТП-11	2		1180					3,10	—	—	3,10	0,76	1,22	—	5,08	35,80
13	ПСТ 62.12.2,0-ТП-12	3							3,10	—	—	3,10	0,76	1,22	—	5,08	35,80
14	ПСТ 62.18.2,0-ТП-11	2		1780					—	4,42	—	4,42	0,76	1,22	—	6,40	51,82
15	ПСТ 62.18.2,0-ТП-12	3							—	4,42	—	4,42	0,76	1,22	—	6,40	51,82
16	ПСТ 63.9.2,5-Т-11	2	6280	880	100	250			3,10	—	—	3,10	0,76	1,22	—	5,08	28,09
17	ПСТ 63.9.2,5-Т-12	3							3,10	—	—	3,10	0,76	1,22	—	5,08	28,09
18	ПСТ 63.12.2,5-Т-11	2		1180					3,10	—	—	3,10	0,76	1,22	—	5,08	37,02
19	ПСТ 63.12 2,5-Т-12	3							3,10	—	—	3,10	0,76	1,22	—	5,08	37,02
20	ПСТ 63.18.2,5-Т-11	2		1780					—	—	6,08	6,08	0,76	1,22	—	8,06	55,05
21	ПСТ 63.18 2,5-Т-12	3							—	—	6,08	6,08	0,76	1,22	—	8,06	55,05
22	ПСТ 63.9.3,0-Т-11	2	6330	880	150	300			3,10	—	—	3,10	0,76	1,22	—	5,08	28,94
23	ПСТ 63.9.3,0-Т-12	3							3,10	—	—	3,10	0,76	1,22	—	5,08	28,94
24	ПСТ 63.12 3,0-Т-11	2		1180					3,10	—	—	3,10	0,76	1,22	—	5,08	38,37
25	ПСТ 63.12.3,0-Т-12	3							3,10	—	—	3,10	0,76	1,22	—	5,08	38,37
26	ПСТ 63.18.3,0-Т-11	2		1780					—	—	6,08	6,08	0,76	1,22	—	8,06	56,78
27	ПСТ 63.18.3,0-Т-12	3							—	—	6,08	6,08	0,76	1,22	—	8,06	56,78
28	ПСТ 65.9.2,0-ТП-11	2	6480	880	50	200			3,10	—	—	3,10	0,76	1,22	—	5,08	28,07
29	ПСТ 65.9.2,0-ТП-12	3							3,10	—	—	3,10	0,76	1,22	—	5,08	28,07
30	ПСТ 65.12.2,0-ТП-11	2		1180					3,10	—	—	3,10	0,76	1,22	—	5,08	36,90
31	ПСТ 65.12.2,0-ТП-12	3							3,10	—	—	3,10	0,76	1,22	—	5,08	36,90
32	ПСТ 65.18.2,0-ТП-11	2		1780					—	—	6,08	6,08	0,76	1,22	—	8,06	55,09
33	ПСТ 65.18.2,0-ТП-12	3							—	—	6,08	6,08	0,76	1,22	—	8,06	55,09

* См. лист 8

Инв №подл. | Подпись и дата | Взам.инв.№

Изм	Кол.уч.	Лист	N док.	Подп.	Дата

1.432.1-21.7-20

Продолжение

№ п/п	Марка панели	Рис.	Размеры, мм l	h	b	c	Спецификация закладных изделий на панель* Марка	Кол	Ведомость расхода стали на закладные изделия. Арматура класса А-I ГОСТ 5781-82 ф14	ф16	ф18	Итого	А-III ф10	Прокат марки Ст3кп ГОСТ 19903-74 б8	—	Итого	Общий расход стали, кг
34	ПСТ 65. 9. 2,5 - Т - 11	2	6530	880	100	250	МН1	2	3,10	—	—	3,10	0,76	1,22	—	5,08	28,92
35	ПСТ 65. 9. 2,5 - Т - 12	3							3,10	—	—	3,10	0,76	1,22	—	5,08	28,92
36	ПСТ 65. 12. 2,5 - Т - 11	2		1180					3,10	—	—	3,10	0,76	1,22	—	5,08	38,17
37	ПСТ 65. 12. 2,5 - Т - 12	3							3,10	—	—	3,10	0,76	1,22	—	5,08	38,17
38	ПСТ 65. 18. 2,5 - Т - 11	2		1780					—	—	6,08	6,08	0,76	1,22	—	8,06	55,82
39	ПСТ 65 18. 2,5 - Т - 12	3							—	—	6,08	6,08	0,76	1,22	—	8,06	55,82
40	ПСТ 66. 9. 3,0 - Т - 11	2	6580	880	150	300			3,10	—	—	3,10	0,76	1,22	—	5,08	29,70
41	ПСТ 66. 9. 3,0 - Т - 12	3							3,10	—	—	3,10	0,76	1,22	—	5,08	29,70
42	ПСТ 66. 12. 3,0 - Т - 11	2		1180					3,10	—	—	3,10	0,76	1,22	—	5,08	39,46
43	ПСТ 66. 12. 3,0 - Т - 12	3							3,10	—	—	3,10	0,76	1,22	—	5,08	39,46
44	ПСТ 66. 18. 3,0 - Т - 11	2		1780					—	—	6,08	6,08	0,76	1,22	—	8,06	58,43
45	ПСТ 66. 18. 3,0 - Т - 12	3							—	—	6,08	6,08	0,76	1,22	—	8,06	58,43
46	ПСТ 62. 9. 2,0 - ТП - 21	4	6230	880	50	200			3,10	—	—	3,10	0,76	1,22	—	5,08	27,69
47	ПСТ 62. 9. 2,0 - ТП - 22	5							3,10	—	—	3,10	0,76	1,22	—	5,08	27,69
48	ПСТ 62. 12. 2,0 - ТП - 21	4		1180					3,10	—	—	3,10	0,76	1,22	—	5,08	36,38
49	ПСТ 62 12. 2,0 - ТП - 22	5							3,10	—	—	3,10	0,76	1,22	—	5,08	36,38
50	ПСТ 62. 18. 2,0 - ТП - 21	4		1780					—	4,42	—	4,42	0,76	1,22	—	8,06	52,59
51	ПСТ 62. 18. 2,0 - ТП - 22	5							—	4,42	—	4,42	0,76	1,22	—	8,06	52,59
52	ПСТ 63. 9. 2,5 - Т - 21	4	6280	880	100	250			3,10	—	—	3,10	0,76	1,22	—	5,08	31,30
53	ПСТ 63. 9. 2,5 - Т - 22	5							3,10	—	—	3,10	0,76	1,22	—	5,08	31,30
54	ПСТ 63. 12. 2,5 - Т - 21	4		1180					3,10	—	—	3,10	0,76	1,22	—	5,08	37,56
55	ПСТ 63. 12. 2,5 - Т - 22	5							3,10	—	—	3,10	0,76	1,22	—	5,08	37,56
56	ПСТ 63 18. 2,5 - Т - 21	4		1780					—	—	6,08	6,08	0,76	1,22	—	8,06	55,51
57	ПСТ 63. 18. 2,5 - Т - 22	5							—	—	6,08	6,08	0,76	1,22	—	8,06	55,51

* См. лист 8

Инв № подл. | Подпись и дата | Взам. инв. №

Изм	Кол.уч.	Лист	N док	Подп.	Дата

1.432.1-21.7-20

Лист 10

Продолжение

№ п/п	Марка панели	Рис.	Размеры, мм l	h	b	c	Спецификация закладных изделий на панель* Марка	Кол	Ведомость расхода стали на закладные изделия: Арматура класса А-I ГОСТ 5781-82 ф14	ф16	ф18	Итого	А-III ф10	Прокат марки Ст3кп ГОСТ 19903-74 б8	—	Итого	Общий расход стали, кг
58	ПСТ 63.9.3,0-Т-21	4	6350	880	150	300	МН1	2	3,10	—	—	3,10	0,76	1,22	—	5,08	29,15
59	ПСТ 63.9.3,0-Т-22	5							3,10	—	—	3,10	0,76	1,22	—	5,08	29,15
60	ПСТ 63.12.3,0-Т-21	4		1180					3,10	—	—	3,10	0,76	1,22	—	5,08	38,64
61	ПСТ 63.12.3,0-Т-22	5							3,10	—	—	3,10	0,76	1,22	—	5,08	38,64
62	ПСТ 63.18.3,0-Т-21	4		1780					—	—	6,08	6,08	0,76	1,22	—	8,06	57,17
63	ПСТ 63.18.3,0-Т-22	5							—	—	6,08	6,08	0,76	1,22	—	8,06	57,17
64	ПСТ 65.9.2,0-ТП-21	4	6480	880	50	200			3,10	—	—	3,10	0,76	1,22	—	5,08	28,41
65	ПСТ 65.9.2,0-ТП-22	5							3,10	—	—	3,10	0,76	1,22	—	5,08	28,41
66	ПСТ 65.12.2,0-ТП-21	4		1180					3,10	—	—	3,10	0,76	1,22	—	5,08	37,37
67	ПСТ 65.12.2,0-ТП-22	5							3,10	—	—	3,10	0,76	1,22	—	5,08	37,37
68	ПСТ 65.18.2,0-ТП-21	4		1780					—	—	6,08	6,08	0,76	1,22	—	8,06	55,72
69	ПСТ 65.18.2,0-ТП-22	5							—	—	6,08	6,08	0,76	1,22	—	8,06	55,72
70	ПСТ 65.9.2,5-Т-21	4	6530	880	100	250			3,10	—	—	3,10	0,76	1,22	—	5,08	29,14
71	ПСТ 65.9.2,5-Т-22	5							3,10	—	—	3,10	0,76	1,22	—	5,08	29,14
72	ПСТ 65.12.2,5-Т-21	4		1180					3,10	—	—	3,10	0,76	1,22	—	5,08	38,45
73	ПСТ 65.12.2,5-Т-22	5							3,10	—	—	3,10	0,76	1,22	—	5,08	38,45
74	ПСТ 65.18.2,5-Т-21	4		1780					—	—	6,08	6,08	0,76	1,22	—	8,06	57,18
75	ПСТ 65.18.2,5-Т-22	5							—	—	6,08	6,08	0,76	1,22	—	8,06	57,18
76	ПСТ 66.9.3,0-Т-21	4	6580	880	150	300			3,10	—	—	3,10	0,76	1,22	—	5,08	29,77
77	ПСТ 66.9.3,0-Т-22	5							3,10	—	—	3,10	0,76	1,22	—	5,08	29,77
78	ПСТ 66.12.3,0-Т-21	4		1180					3,10	—	—	3,10	0,76	1,22	—	5,08	40,23
79	ПСТ 66.12.3,0-Т-22	5							3,10	—	—	3,10	0,76	1,22	—	5,08	40,23
80	ПСТ 66.18.3,0-Т-21	4		1780					—	—	6,08	6,08	0,76	1,22	—	8,06	58,64
81	ПСТ 66.18.3,0-Т-22	5							—	—	6,08	6,08	0,76	1,22	—	8,06	58,64

* См. лист 8

Инв.№подл. | Подпись и дата | Взам.инв №

Изм.	Кол.уч.	Лист	N док.	Подп.	Дата	1.432.1-21.7-20	Лист 11

Продолжение

№ п/п	Марка панелу	Рис.	Размеры, мм l	h	в	с	Спецификация закладных изделий на панель* Марка	Кол	Ведомость расхода стали на закладные изделия: Арматура класса А-I ГОСТ 5781-82 ф 14	ф 16	ф 18	Итого	А-III ф 10	Прокат марки Ст3кп ГОСТ 19903-74 δ8	—	Итого	Общий расход стали, кг
82	ПСТ 60. 12. 2,0 – ТП – 3	6	5980	1180	50	200	М2	2	3,10	—	—	3,10	1,11	3,02	—	7,23	36,92
83	ПСТ 60. 18. 2,0 – ТП – 3			1780					—	4,42	—	4,42	1,11	3,02	—	8,55	53,32
84	ПСТ 60. 12. 2,5 – Т – 3			1180	100	250			3,10	—	—	3,10	1,11	3,02	—	7,23	37,88
85	ПСТ 60 18 2,5 – Т – 3			1780					—	4,42	—	4,42	1,11	3,02	—	8,55	53,60
86	ПСТ 60. 12. 3,0 – Т – 3			1180	150	300			3,10	—	—	3,10	1,11	3,02	—	7,23	38,84
87	ПСТ 60. 18. 3,0 – Т – 3			1780					—	4,42	—	4,42	1,11	3,02	—	8,55	54,88
88	ПСТ 62. 12. 2,0 – ТП – 31	7	6230	1180	50	200			3,10	—	—	3,10	1,11	3,02	—	7,23	37,95
89	ПСТ 62. 12. 2,0 – ТП – 32	8							3,10	—	—	3,10	1,11	3,02	—	7,23	37,95
90	ПСТ 62 18. 2,0 – ТП – 31	7		1780					—	4,42	—	4,42	1,11	3,02	—	8,55	53,97
91	ПСТ 63. 18. 2,0 – ТП – 32	8							—	4,42	—	4,42	1,11	3,02	—	8,55	53,97
92	ПСТ 63. 12 2,5 – Т – 31.	7	6280	1180	100	250			3,10	—	—	3,10	1,11	3,02	—	7,23	39,17
93	ПСТ 63 12. 2,5 – Т – 32	8							3,10	—	—	3,10	1,11	3,02	—	7,23	39,17
94	ПСТ 63. 18. 2,5 – Т – 31	7		1780					—	—	6,08	6,08	1,11	3,02	—	10,21	57,20
95	ПСТ 63. 18. 2,5 – Т – 32	8							—	—	6,08	6,08	1,11	3,02	—	10,21	57,20
96	ПСТ 63. 12. 3,0 – Т – 31	7	6330	1180	150	300			3,10	—	—	3,10	1,11	3,02	—	7,23	40,42
97	ПСТ 63. 12. 3,0 – Т – 32	8							3,10	—	—	3,10	1,11	3,02	—	7,23	40,42
98	ПСТ 63. 18. 3,0 – Т – 31	7		1780					—	—	6,08	6,08	1,11	3,02	—	10,21	58,91
99	ПСТ 63. 18. 3,0 – Т – 32	8							—	—	6,08	6,08	1,11	3,02	—	10,21	58,91
100	ПСТ 65. 12. 2,0 – ТП – 31	7	6480	1180	50	200			3,10	—	—	3,10	1,11	3,02	—	7,23	39,05
101	ПСТ 65. 12 2,0 – ТП – 32	8							3,10	—	—	3,10	1,11	3,02	—	7,23	39,05
102	ПСТ 65. 18. 2,0 – ТП – 31	7		1780					—	—	6,08	6,08	1,11	3,02	—	10,21	57,24
103	ПСТ 65. 18. 2,0 – ТП – 32	8							—	—	6,08	6,08	1,11	3,02	—	10,21	57,24
104	ПСТ 65. 12. 2,5 – Т – 31	7	6530	1180	100	250			3,10	—	—	3,10	1,11	3,02	—	7,23	40,32
105	ПСТ 65. 12. 2,5 – Т – 32	8							3,10	—	—	3,10	1,11	3,02	—	7,23	40,32
106	ПСТ 65. 18. 2,5 – Т – 31	7		1780					—	—	6,08	6,08	1,11	3,02	—	10,21	58,97
107	ПСТ 65 18 2,5 – Т – 32	8							—	—	6,08	6,08	1,11	3,02	—	10,21	58,97
108	ПСТ 66. 12. 3,0 – Т – 31	7	6580	1180	150	300			3,10	—	—	3,10	1,11	3,02	—	7,23	41,61
109	ПСТ 66. 12. 3,0 – Т – 32	8							3,10	—	—	3,10	1,11	3,02	—	7,23	41,61
110	ПСТ 66. 18. 3,0 – Т – 31	7		1780					—	—	6,08	6,08	1,11	3,02	—	10,21	60,55
111	ПСТ 66 18. 3,0 – Т – 32	8							—	—	6,08	6,08	1,11	3,02	—	10,21	60,55

* См. лист 8

Инв. № подл. | Подпись и дата | Взам. инв. №

Изм	Кол. уч	Лист	N док	Подп	Дата

Продолжение

№ п/п	Марка панели	Рис.	Размеры, мм				Спецификация закладных изделий на панель*		Ведомость расхода стали на закладные изделия								Общий расход стали, кг
									Арматура класса					Прокат марки		Итого	
									А-I				А-III	Ст3кп			
									ГОСТ 5781-82					ГОСТ 19903-74			
			l	h	в	c	Марка	Кол.	ф14	ф16	ф18	Итого	ф10	б8	—		
112	ПСТ 60. 9. 2,0-ТП-4	9	5980	880	50	200	М4	10	3,10	—	—	3,10	3,70	5,64	—	12,44	48,58
113	ПСТ 60. 9. 2,5-Т-4				100	250			3,10	—	—	3,10	3,70	5,64	—	12,44	49,22
114	ПСТ 60 9. 3,0-П-4				150	300			3,10	—	—	3,10	3,70	5,64	—	12,44	49,86
115	ПСТ 60. 12. 2,0-ТП-4			1180	50	200			3,10	—	—	3,10	3,70	5,64	—	12,44	62,35
116	ПСТ 60. 12. 2,5-Т-4				100	250			3,10	—	—	3,10	3,70	5,64	—	12,44	63,31
117	ПСТ 60. 12. 3,0-Т-4				150	300			3,10	—	—	3,10	3,70	5,64	—	12,44	64,27
118	ПСТ 60 18. 2,0-ТП-4			1780	50	200			—	4,42	—	4,42	3,70	5,64	—	13,76	86,69
119	ПСТ 60. 18 2,5-Т-4				100	250			—	4,42	—	4,42	3,70	5,64	—	13,76	87,97
120	ПСТ 60 18. 3,0-Т-4				150	300			—	4,42	—	4,42	3,70	5,64	—	13,76	89,25
121	ПСТ 60. 9. 2,0-ТП-5	10		880	50	200	М4	6	3,10	—	—	3,10	2,22	3,38	—	8,70	44,84
122	ПСТ 60. 9. 2,5-Т-5				100	250			3,10	—	—	3,10	2,22	3,38	—	8,70	45,48
123	ПСТ 60 9. 3,0-Т-5				150	300			3,10	—	—	3,10	2,22	3,38	—	8,70	46,12
124	ПСТ 60. 12. 2,0-ТП-5			1180	50	200			3,10	—	—	3,10	2,22	3,38	—	8,70	57,91
125	ПСТ 60. 12 2,5-Т-5				100	250			3,10	—	—	3,10	2,22	3,38	—	8,70	59,57
126	ПСТ 60. 12. 3,0-Т-5				150	300			3,10	—	—	3,10	2,22	3,38	—	8,70	60,53
127	ПСТ 60. 18. 2,0-ТП-5			1780	50	200			—	4,42	—	4,42	2,22	3,38	—	10,02	82,95
128	ПСТ 60. 18. 2,5-Т-5				100	250			—	4,42	—	4,42	2,22	3,38	—	10,02	84,23
129	ПСТ 60 18. 3,0-Т-5				150	300			—	4,42	—	4,42	2,22	3,38	—	10,02	85,51
130	ПСТ 60. 9. 2,0-ТП-6	11		880	50	200	М4	8	3,10	—	—	3,10	2,96	4,51	—	10,57	46,71
131	ПСТ 60. 9. 2,5-Т-6				100	250			3,10	—	—	3,10	2,96	4,51	—	10,57	47,35
132	ПСТ 60. 9 3,0-Т-6				150	300			3,10	—	—	3,10	2,96	4,51	—	10,57	48,06
133	ПСТ 60. 12. 2,0-ТП-6			1180	50	200			3,10	—	—	3,10	2,96	4,51	—	10,57	60,48
134	ПСТ 60. 12. 2,5-Т-6				100	250			3,10	—	—	3,10	2,96	4,51	—	10,57	61,44
135	ПСТ 60. 12. 3,0-Т-6				150	300			3,10	—	—	3,10	2,96	4,51	—	10,57	62,40
136	ПСТ 60 18. 2,0-ТП-6			1780	50	200			—	4,42	—	4,42	2,96	4,51	—	11,89	84,82
137	ПСТ 60. 18 2,5-Т-6				100	250			—	4,42	—	4,42	2,96	4,51	—	11,89	86,10
138	ПСТ 60. 18. 3,0-Т-6				150	300			—	4,42	—	4,42	2,96	4,51	—	11,89	87,38

* См. лист 8

Инв. № подл. | Подпись и дата | Взам. инв. №

Изм.	Кол. уч.	Лист	N док.	Подп.	Дата

Продолжение

№ п/п	Марка панели	Рис.	Размеры, мм l	h	b	c	Спецификация закладных изделий на панель* Марка	Кол.	Ведомость расхода стали на закладные изделия: Арматура класса А-I ГОСТ 5781-82 ф14	ф16	ф18	Итого	А-III ф10	Прокат марки Ст3кп ГОСТ 19903-74 б8	—	Итого	Общий расход стали, кг
139	ПСТ 62.12.2,0-ТП-41	12	6230	1180	50	200	М4	8	3,10	—	—	3,10	2,96	4,51	—	10,57	62,52
140	ПСТ 62.12 2,0-ТП-42	13							3,10	—	—	3,10	2,96	4,51	—	10,57	62,52
141	ПСТ 62.18.2,0-ТП-41	12		1780					—	—	6,08	6,08	2,96	4,51	—	13,55	89,48
142	ПСТ 62 18.2,0-ТП-42	13							—	—	6,08	6,08	2,96	4,51	—	13,55	89,48
143	ПСТ 63.12.2,5-Т-41	12	6280	1180	100	250			3,10	—	—	3,10	2,96	4,51	—	10,57	63,87
144	ПСТ 63.12.2,5-Т-42	13							3,10	—	—	3,10	2,96	4,51	—	10,57	63,87
145	ПСТ 63.18.2,5-Т-41	12		1780					—	—	6,08	6,08	2,96	4,51	—	13,55	91,24
146	ПСТ 63.18.2,5-Т-42	13							—	—	6,08	6,08	2,96	4,51	—	13,55	91,24
147	ПСТ 63.12.3,0-Т-41	12	6330	1180	150	300			3,10	—	—	3,10	2,96	4,51	—	10,57	65,32
148	ПСТ 63 12.3,0-Т-42	13							3,10	—	—	3,10	2,96	4,51	—	10,57	65,32
149	ПСТ 63.18.3,0-Т-41	12		1780					—	—	6,08	6,08	2,96	4,51	—	13,55	93,34
150	ПСТ 63.18.3,0-Т-42	13							—	—	6,08	6,08	2,96	4,51	—	13,55	93,34
151	ПСТ 65.12.2,0-ТП-41	12	6480	1180	50	200			3,10	—	—	3,10	2,96	4,51	—	10,57	64,39
152	ПСТ 65.12.2,0-ТП-42	13							3,10	—	—	3,10	2,96	4,51	—	10,57	64,39
153	ПСТ 65.18.2,0-ТП-41	12		1780					—	—	6,08	6,08	2,96	4,51	—	13,55	92,21
154	ПСТ 65.18.2,0-ТП-42	13							—	—	6,08	6,08	2,96	4,51	—	13,55	92,21
155	ПСТ 65.12.2,5-Т-41	12	6530	1180	100	250			3,10	—	—	3,10	2,96	4,51	—	10,57	65,78
156	ПСТ 65 12 2,5-Т-42	13							3,10	—	—	3,10	2,96	4,51	—	10,57	65,78
157	ПСТ 65.18.2,5-Т-41	12		1780					—	—	6,08	6,08	2,96	4,51	—	13,55	94,31
158	ПСТ 65.18.2,5-Т-42	13							—	—	6,08	6,08	2,96	4,51	—	13,55	94,31
159	ПСТ 66.12.3,0-Т-41	12	6580	1180	150	300			3,10	—	—	3,10	2,96	4,51	—	10,57	67,18
160	ПСТ 66 12.3,0-Т-42	13							3,10	—	—	3,10	2,96	4,51	—	10,57	67,18
161	ПСТ 66.18.3,0-Т-41	12		1780					—	—	6,08	6,08	2,96	4,51	—	13,55	96,17
162	ПСТ 66.18.3,0-Т-42	13							—	—	6,08	6,08	2,96	4,51	—	13,55	96,17

* См. лист 8

Инв.№подл. | Подпись и дата | Взам.инв №

Изм.	Кол.уч.	Лист	N док.	Подп.	Дата

1.432.1-21.7-20

Лист 14

Продолжение

№ п/п	Марка панели	Рис.	Размеры, мм l	h	в	с	Спецификация закладных изделий на панель* Марка	Кол.	Ведомость расхода стали на закладные изделия: Арматура класса А-I ГОСТ 5781-82 ф 14	ф 16	ф 18	Итого	А-III ф 10	Прокат марки Ст3кп ГОСТ 19903-74 δ 8	—	Итого	Общий расход стали, кг
163	ПСТ 62. 12. 2,0–ТП – 61	14	6230	1180	50	200	М4	8	3,10	—	—	3,10	2,96	4,51	—	10,57	63,03
164	ПСТ 62. 12. 2,0–ТП – 62	15							3,10	—	—	3,10	2,96	4,51	—	10,57	63,03
165	ПСТ 62. 18. 2,0–ТП – 61	14		1780					—	—	6,08	6,08	2,96	4,51	—	13,55	90,26
166	ПСТ 62. 18. 2,0–ТП – 62	15							—	—	6,08	6,08	2,96	4,51	—	13,55	90,26
167	ПСТ 63. 12. 2,5–Т – 61	14	6280	1180	100	250			3,10	—	—	3,10	2,96	4,51	—	10,57	64,11
168	ПСТ 63. 12. 2,5–Т – 62	15							3,10	—	—	3,10	2,96	4,51	—	10,57	64,11
169	ПСТ 63. 18. 2,5–Т – 61	14		1780					—	—	6,08	6,08	2,96	4,51	—	13,55	91,72
170	ПСТ 63. 18. 2,5–Т – 62	15							—	—	6,08	6,08	2,96	4,51	—	13,55	91,72
171	ПСТ 63. 12. 3,0–Т – 61	14	6330	1180	150	300			3,10	—	—	3,10	2,96	4,51	—	10,57	65,19
172	ПСТ 63. 12. 3,0–Т – 62	15							3,10	—	—	3,10	2,96	4,51	—	10,57	65,19
173	ПСТ 63. 18. 3,0–Т – 61	14		1780					—	—	6,08	6,08	2,96	4,51	—	13,55	93,18
174	ПСТ 63. 18. 3,0–Т – 62	15							—	—	6,08	6,08	2,96	4,51	—	13,55	93,18
175	ПСТ 65. 12. 2,0–ТП – 61	14	6480	1180	50	200			3,10	—	—	3,10	2,96	4,51	—	10,57	64,77
176	ПСТ 65. 12. 2,0–ТП – 62	15							3,10	—	—	3,10	2,96	4,51	—	10,57	64,77
177	ПСТ 65. 18. 2,0–ТП – 61	14		1780					—	—	6,08	6,08	2,96	4,51	—	13,55	92,81
178	ПСТ 65. 18. 2,0–ТП – 62	15							—	—	6,08	6,08	2,96	4,51	—	13,55	92,81
179	ПСТ 65. 12. 2,5–Т – 61	14	6530	1180	100	250			3,10	—	—	3,10	2,96	4,51	—	10,57	65,85
180	ПСТ 65. 12. 2,5–Т – 62	15							3,10	—	—	3,10	2,96	4,51	—	10,57	65,85
181	ПСТ 65. 18. 2,5–Т – 61	14		1780					—	—	6,08	6,08	2,96	4,51	—	13,55	94,27
182	ПСТ 65 18. 2,5–Т – 62	15							—	—	6,08	6,08	2,96	4,51	—	13,55	94,27
183	ПСТ 66. 12. 3,0–Т – 61	14	6580	1180	150	300			3,10	—	—	3,10	2,96	4,51	—	10,57	66,93
184	ПСТ 66. 12. 3,0–Т – 62	15							3,10	—	—	3,10	2,96	4,51	—	10,57	66,93
185	ПСТ 66. 18. 3,0–Т – 61	14		1780					—	—	6,08	6,08	2,96	4,51	—	13,55	95,73
186	ПСТ 66. 18. 3,0–Т – 62	15							—	—	6,08	6,08	2,96	4,51	—	13,55	95,73

* См. лист 8

Инв.№подл. | Подпись и дата | Взам.инв.№

Изм.	Кол.уч.	Лист	N док.	Подп.	Дата	1.432.1-21.7-20	Лист 15

Продолжение

№ п/п	Марка панели	Рис.	Размеры, мм l	h	b	c	Спецификация закладных изделий на панель* Марка	Кол	Ведомость расхода стали на закладные изделия. Арматура класса А-I ГОСТ 5781-82 ф14	ф16	ф18	Итого	А-III ф10	Прокат марки Ст3кп ГОСТ 19903-74 δ8	—	Итого	Общий расход стали, кг
187	ПСТ 60. 12. 2,0 - ТП - 7	16	5980	1180	50	200	М2	2	3,10	—	—	3,10	2,96	5,84	—	11,90	61,81
188	ПСТ 60. 12. 2,5 - Т - 7				100	250			3,10	—	—	3,10	2,96	5,84	—	11,90	62,77
189	ПСТ 60. 12. 3,0 - Т - 7				150	300			3,10	—	—	3,10	2,96	5,84	—	11,90	63,73
190	ПСТ 60. 18. 2,0 - ТП - 7			1780	50	200	М4	5	—	4,42	—	4,42	2,96	5,84	—	13,22	86,15
191	ПСТ 60. 18. 2,5 - Т - 7				100	250			—	4,42	—	4,42	2,96	5,84	—	13,22	87,43
192	ПСТ 60. 18. 3,0 - Т - 7				150	300			—	4,42	—	4,42	2,96	5,84	—	13,22	88,71
193	ПСТ 60. 12. 2,0 - ТП - 8	17		1180	50	200	М2	2	3,10	—	—	3,10	2,22	4,71	—	10,03	59,94
194	ПСТ 60. 12. 2,5 - Т - 8				100	250			3,10	—	—	3,10	2,22	4,71	—	10,03	60,90
195	ПСТ 60 12.3,0 - Т - 8				150	300			3,10	—	—	3,10	2,22	4,71	—	10,03	61,86
196	ПСТ 60. 18.2,0 - ТП - 8			1780	50	200	М4	3	—	4,42	—	4,42	2,22	4,71	—	11,35	84,28
197	ПСТ 60. 18. 2,5 - Т - 8				100	250			—	4,42	—	4,42	2,22	4,71	—	11,35	85,56
198	ПСТ 60 18. 3,0 - Т - 8				150	300			—	4,42	—	4,42	2,22	4,71	—	11,35	86,84
199	ПСТ 60. 12. 2,0 - ТП - 9	18		1180	50	200	М2	2	3,10	—	—	3,10	2,59	5,28	—	10,97	60,88
200	ПСТ 60. 12. 2,5 - Т - 9				100	250			3,10	—	—	3,10	2,59	5,28	—	10,97	61,38
201	ПСТ 60. 12 3,0 - Т - 9				150	300			3,10	—	—	3,10	2,59	5,28	—	10,97	62,80
202	ПСТ 60. 18. 2,0 - ТП - 9			1780	50	200	М4	4	—	4,42	—	4,42	2,59	5,28	—	12,29	85,22
203	ПСТ 60. 18. 2,5 - Т - 9				100	250			—	4,42	—	4,42	2,59	5,28	—	12,29	86,50
204	ПСТ 60 18. 3,0 - Т - 9				150	300			—	4,42	—	4,42	2,59	5,28	—	12,29	87,78

* см. лист 8

Инв.№ подл. | Подпись и дата | Взам.инв №

Изм.	Кол.уч.	Лист	N док.	Подп.	Дата

1.432.1-21.7-20

Лист 16

Продолжение

№ п/п	Марка панели	Рис.	Размеры, мм				Спецификация закладных изделий на панель*		Ведомость расхода стали на закладные изделия							Итого	Общий расход стали, кг
									Арматура класса					Прокат марки			
									А-I				А-III	Ст3кп			
									ГОСТ 5781-82					ГОСТ 8509-86	ГОСТ 19903-74		
			l	l₁	в	с	Марка	Кол.	ф10	ф14	ф16	Итого	ф10	L63×63×6	δ8		
205	ПСТ 30. 12. 2,0 - ТП	19	2980	1180	50	200	М3 МН1	4 2	1,30	—	—	1,30	2,28	2,06	1,22	6,86	22,10
206	ПСТ 30 18. 2,0 - ТП			1780					—	3,10	—	3,10	2,28	2,06	1,22	8,66	31,54
207	ПСТ 30. 24. 2,0 - ТП			2380					—	3,10	—	3,10	2,28	2,06	1,22	8,66	39,18
208	ПСТ 30. 12. 2,5 - Т			1180	100	250			1,30	—	—	1,30	2,28	2,06	1,22	6,86	22,58
209	ПСТ 30. 18. 2,5 - Т			1780					—	3,10	—	3,10	2,28	2,06	1,22	8,66	32,18
210	ПСТ 30. 24. 2,5 - Т			2380					—	3,10	—	3,10	2,28	2,06	1,22	8,66	39,98
211	ПСТ 30. 12. 3,0 - Т			1180	150	300			1,30	—	—	1,30	2,28	2,06	1,22	6,86	23,06
212	ПСТ 30 18 3,0 - Т			1780					—	3,10	—	3,10	2,28	2,06	1,22	8,66	32,82
213	ПСТ 30. 24. 3,0 - Т			2380					—	3,10	—	3,10	2,28	2,06	1,22	8,66	40,78
214	ПСТ 12. 12. 2,0 - ТП	20	1180	1180	50	200	П1 М3 МН1	2 4 2	1,30	—	—	1,30	2,28	2,06	1,22	6,86	12,97
215	ПСТ 12. 18. 2,0 - ТП			1780			П2	2	—	3,10	—	3,10	2,28	2,06	1,22	8,66	17,82
216	ПСТ 12. 24 2,0 - ТП			2380			М3 МН1	4 2	—	3,10	—	3,10	2,28	2,06	1,22	8,66	20,86
217	ПСТ 12. 12. 2,5 - Т			1180	100	250	П1 М3 МН1	2 4 2	1,30	—	—	1,30	2,28	2,06	1,22	6,86	13,22
218	ПСТ 12 18. 2,5 - Т			1780			П2 М3	2 4	—	3,10	—	3,10	2,28	2,06	1,22	8,66	18,14
219	ПСТ 12. 24. 2,5 - Т			2380			МН1	2	—	3,10	—	3,10	2,28	2,06	1,22	8,66	21,26
220	ПСТ 12. 12. 3,0 - Т			1180	150	300	П1 М3 МН1	2 4 2	1,30	—	—	1,30	2,28	2,06	1,22	6,86	13,46
221	ПСТ 12. 18. 3,0 - Т			1780			П2 М3	2 4	—	3,10	—	3,10	2,28	2,06	1,22	8,66	18,46
222	ПСТ 12. 24. 3,0 - Т			2380			МН1	2	—	3,10	—	3,10	2,28	2,06	1,22	8,66	21,66

* см. лист 8

Инв №подл. | Подпись и дата | Взам. инв. №

Изм.	Кол.уч	Лист	N док	Подп	Дата

1.432.1-21.7-20

Лист 17

Продолжение

№ п/п	Марка панели	Рис.	Размеры, мм l	h	b	c	Спецификация закладных изделий на панель Марка	кол.	Ведомость расхода стали на закладные изделия: Арматура класса А-I ГОСТ 5781-82 ф10	ф14	ф16	Итого	А-III ф10	Прокат марки Ст3кп ГОСТ 8509-86 ∠63×63×6	ГОСТ 19903-74 б8	Итого	Общий расход стали, кг
223	ПСТ 15. 12. 2,0-ТП	21	1480	1180	50	200	П1	2	1,30	—	—	1,30	2,28	2,06	1,22	6,86	14,36
224	ПСТ 15. 18. 2,0-ТП			1780					1,30	—	—	1,30	2,28	2,06	1,22	6,86	18,12
225	ПСТ 15 24. 2,0-ТП			2380					1,30	—	—	1,30	2,28	2,06	1,22	6,86	21,88
226	ПСТ 15. 12. 2,5-Т			1180	100	250	М3	4	1,30	—	—	1,30	2,28	2,06	1,22	6,86	14,60
227	ПСТ 15. 18. 2,5-Т			1780			МН1	2	1,30	—	—	1,30	2,28	2,06	1,22	6,86	18,44
228	ПСТ 15. 24. 2,5-Т			2380					1,30	—	—	1,30	2,28	2,06	1,22	6,86	22,28
229	ПСТ 15. 12. 3,0-Т			1180	150	300			1,30	—	—	1,30	2,28	2,06	1,22	6,86	14,84
230	ПСТ 15. 18. 3,0-Т			1780					1,30	—	—	1,30	2,28	2,06	1,22	6,86	18,76
231	ПСТ 15. 24. 3,0-Т			2380					1,30	—	—	1,30	2,28	2,06	1,22	6,86	22,68
232	ПСТ 6. 12. 2,0-ТП	22	580	1180	50	200	П1	2	1,30	—	—	1,30	1,90	2,06	0,75	6,01	9,33
233	ПСТ 6. 18. 2,0-ТП			1780					1,30	—	—	1,30	1,90	2,06	0,75	6,01	10,93
234	ПСТ 6. 24. 2,0-ТП			2380					1,30	—	—	1,30	1,90	2,06	0,75	6,01	12,53
235	ПСТ 6. 12. 2,5-Т			1180	100	250	М3	4	1,30	—	—	1,30	1,90	2,06	0,75	6,01	9,57
236	ПСТ 6. 18. 2,5-Т			1780			МН2	1	1,30	—	—	1,30	1,90	2,06	0,75	6,01	11,25
237	ПСТ 6 24. 2,5-Т			2380					1,30	—	—	1,30	1,90	2,06	0,75	6,01	12,93
238	ПСТ 6. 12. 3,0-Т			1180	150	300			1,30	—	—	1,30	1,90	2,06	0,75	6,01	9,81
239	ПСТ 6. 18. 3,0-Т			1780					1,30	—	—	1,30	1,90	2,06	0,75	6,01	11,57
240	ПСТ 6. 24. 3,0-Т			2380					1,30	—	—	1,30	1,90	2,06	0,75	6,01	13,33

Инв. № подл. | Подпись и дата | Взам. инв. №

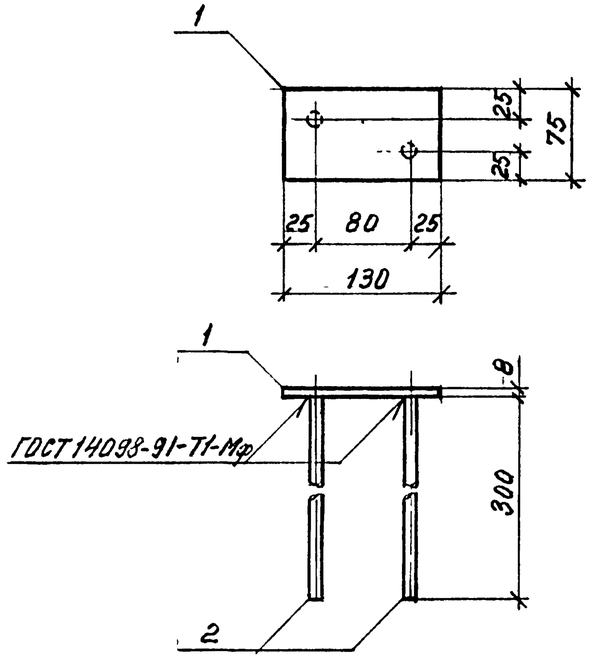

Марка изделия	Поз.	Наименование	Кол	Масса 1 дет., кг	Масса изделия, кг
МН1	1	Лист $\frac{8\times75,\ ГОСТ\ 19903-74^*}{С235,\ ГОСТ\ 27772-88}$			1,0
		$\ell=130$	1	0,61	
	2	ф10 А-III, ГОСТ 5781-82*, $\ell=300$	2	0,19	

Изм.	Кол.уч.	Лист	N док.	Подп.	Дата	1.432.1-21.7-21			
Зав отд		Смиланский				Закладное изделие МН1	Стадия	Лист	Листов
ГИП		Гадаева					Р		1
Н. контр.		Гадаева					ЦНИИПРОМЗДАНИЙ		
Зав гр.		Кузнецова							

Взам. инв. N | Подпись и дата | Инв. N подл.

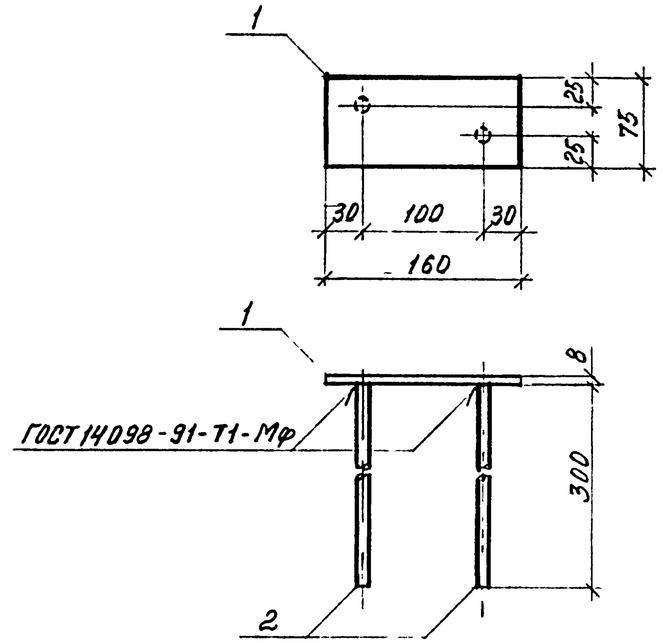

Марка изделия	Поз	Наименование	Кол	Масса 1 дет., кг	Масса изделия, кг
МН2	1	Лист $\frac{8\times75,\ ГОСТ\ 19903-74^*}{С235,\ ГОСТ\ 27772-88}$			1,1
		$\ell=160$	1	0,75	
	2	ф10 А-III, ГОСТ 5781-82*, $\ell=300$	2	0,19	

Изм.	Кол.уч.	Лист	N док.	Подп.	Дата	1.432.1-21.7-22			
Зав отд		Смиланский				Закладное изделие МН2	Стадия	Лист	Листов
ГИП		Гадаева					Р		1
Н контр.		Гадаева					ЦНИИПРОМЗДАНИЙ		
Зав. гр		Кузнецова							

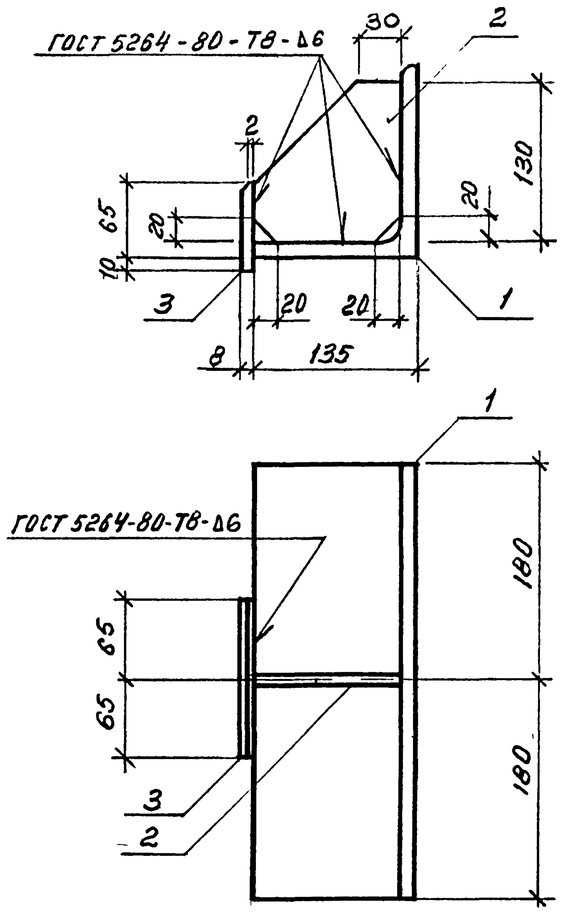

Марка изделия	Поз.	Наименование	Кол	Масса 1 дет., кг	Масса изделия, кг
РК7	1	Уголок $\frac{160\times160\times16,\ ГОСТ\ 8509-86}{С245,\ ГОСТ\ 27772-88}$ ℓ=360	1	13,86	15,7
	2	Лист $\frac{10\times120,\ ГОСТ\ 19903-74^{*}}{С245,\ ГОСТ\ 27772-88}$ ℓ=130	1	1,22	
	3	Лист $\frac{8\times75,\ ГОСТ\ 19903-74^{*}}{С235,\ ГОСТ\ 27772-88}$ ℓ=130	1	0,61	

Взам инв N | Подпись и дата | Инв. N подл

Изм	Кол.уч	Лист	N док	Подп.	Дата	1.432.1-21.7-23		
Зав. отд.		Смилянский				Консоль РК7	Стадия	Лист	Листов
ГИП		Гадаева					Р		1
Н. контр		Гадаева					ЦНИИПРОМЗДАНИЙ		
Зав. гр.		Кузнецова							

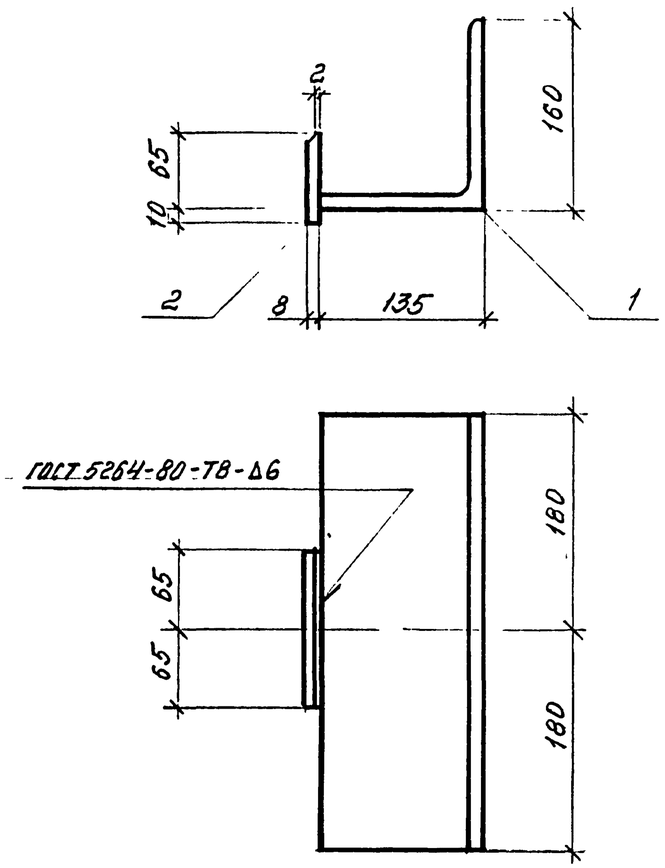

Марка изделия	Поз.	Наименование	Кол	Масса 1 дет., кг	Масса изделия, кг
ТК10	1	Уголок $\frac{160\times160\times16,\ ГОСТ\ 8509-86}{С245,\ ГОСТ\ 27772-88}$ ℓ=360	1	13,86	14,5
	2	Лист $\frac{8\times75,\ ГОСТ\ 19903-74^{*}}{С235,\ ГОСТ\ 27772-88}$ ℓ=130	1	0,61	

Изм.	Кол.уч	Лист	N док	Подп.	Дата	1.432.1-21.7-24		
Зав отд.		Смилянский				Консоль ТК10	Стадия	Лист	Листов
ГИП		Гадаева					Р		1
Н контр.		Гадаева					ЦНИИПРОМЗДАНИЙ		
Зав. гр.		Кузнецова							

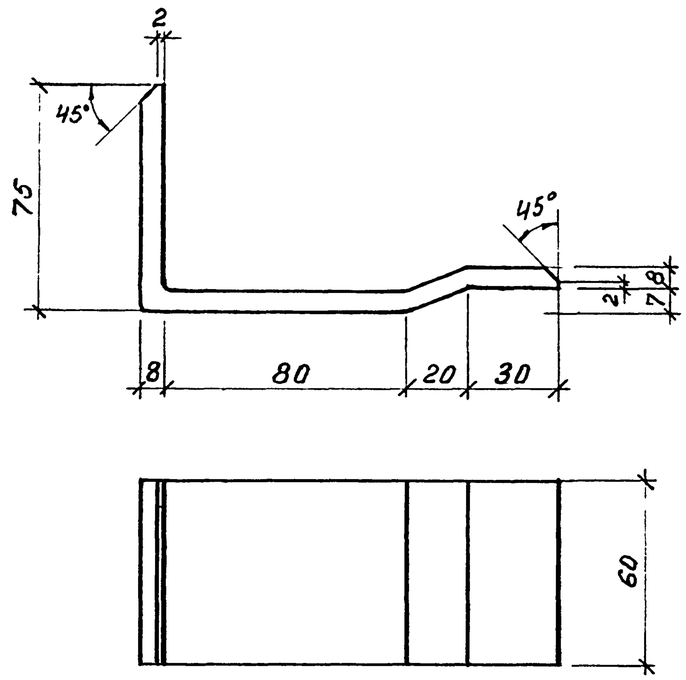

						1.432.1-21.7-25		
Изм.	Кол.уч.	Лист	N док.	Подп.	Дата	Соединительное изделие МС1	Стадия	Масса	Масштаб
Зав.отд.		Смилянский					Р	0,81	1:2
ГИП		Гадаева					Лист	Листов 1	
Н.контр.		Гадаева							
Зав.гр.		Кузнецова				Лист 8×60, ГОСТ 19903-74* / С235, ГОСТ 27772-88 ℓ=215	ЦНИИПРОМЗДАНИЙ		

Инв.N подл. | Подпись и дата | Взам.инв.N

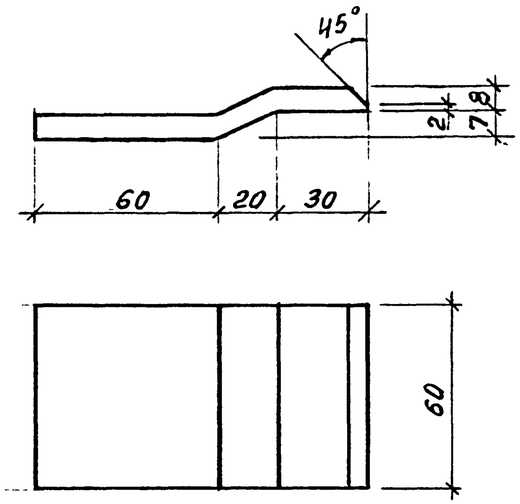

						1.432.1-21.7-26		
Изм.	Кол.уч.	Лист	N док.	Подп.	Дата	Соединительное изделие МС2	Стадия	Масса	Масштаб
Зав.отд.		Смилянский					Р	0,43	1:2
ГИП		Гадаева					Лист	Листов 1	
Н.контр.		Гадаева							
Зав.гр.		Кузнецова				Лист 8×60, ГОСТ 19903-74* / С235, ГОСТ 27772-88 ℓ=115	ЦНИИПРОМЗДАНИЙ		