ТИПОВЫЕ КОНСТРУКЦИИ, ИЗДЕЛИЯ И УЗЛЫ ЗДАНИЙ И СООРУЖЕНИЙ

СЕРИЯ 1.423.1-3/88

КОЛОННЫ ЖЕЛЕЗОБЕТОННЫЕ ПРЯМОУГОЛЬНОГО СЕЧЕНИЯ ДЛЯ ОДНОЭТАЖНЫХ ПРОИЗВОДСТВЕННЫХ ЗДАНИЙ ВЫСОТОЙ ДО 9,6 м. БЕЗ МОСТОВЫХ ОПОРНЫХ КРАНОВ

ВЫПУСК 1

КОЛОННЫ

РАБОЧИЕ ЧЕРТЕЖИ

Книга 2

стр. 55÷109

ОКОНЧАНИЕ

23584-03

пров. 31.08.88г. контр. Шев

ЦЕНТРАЛЬНЫЙ ИНСТИТУТ ТИПОВОГО ПРОЕКТИРОВАНИЯ
ГОССТРОЯ СССР

Москва. А-445. Смольная ул.. 22

Сдано в печать V 1989 года

Заказ № 4588 Тираж 3000 экз.

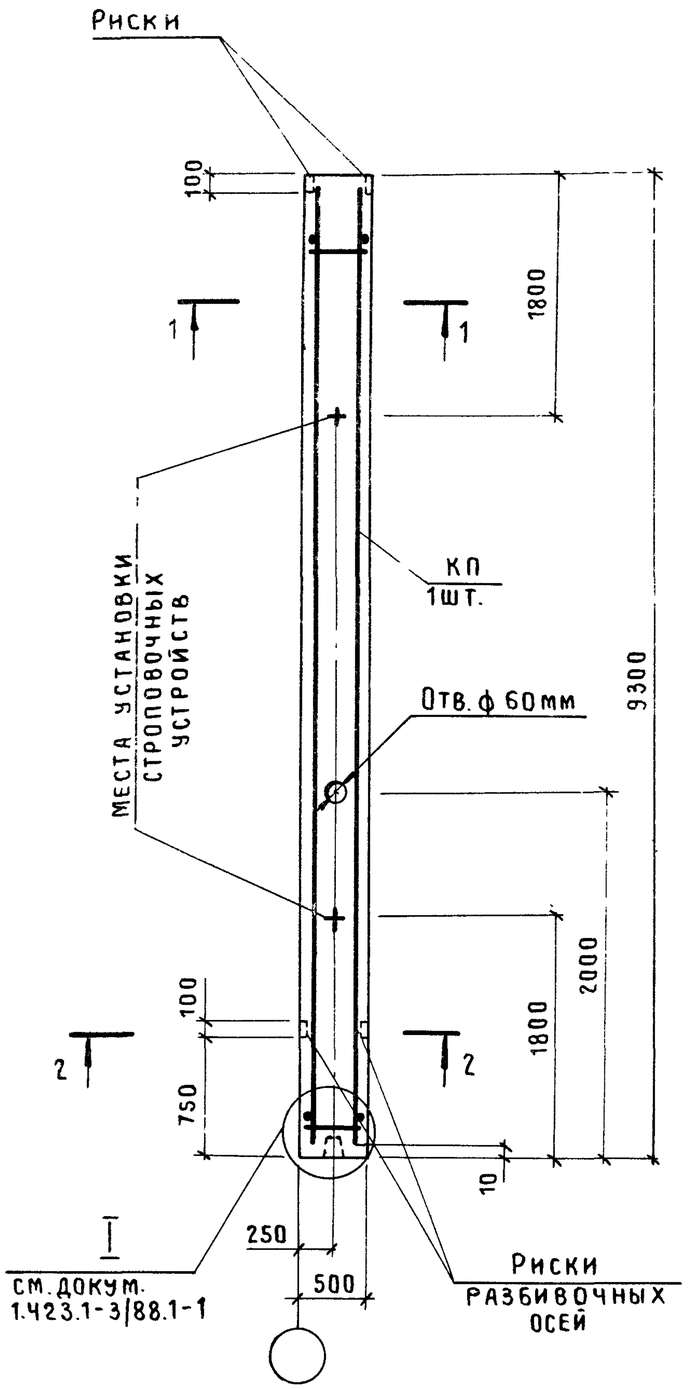

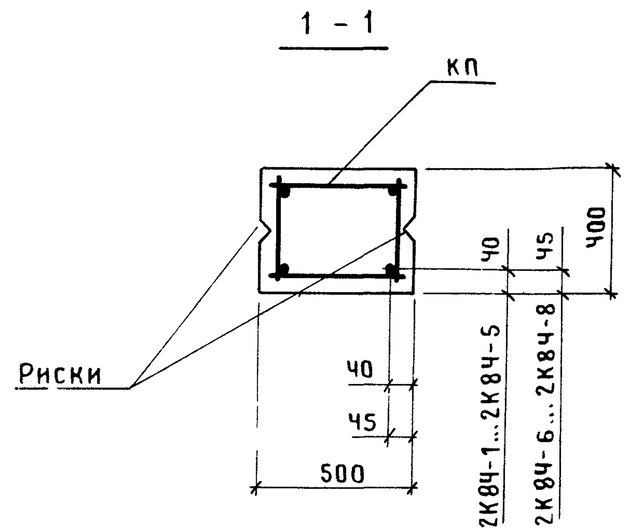

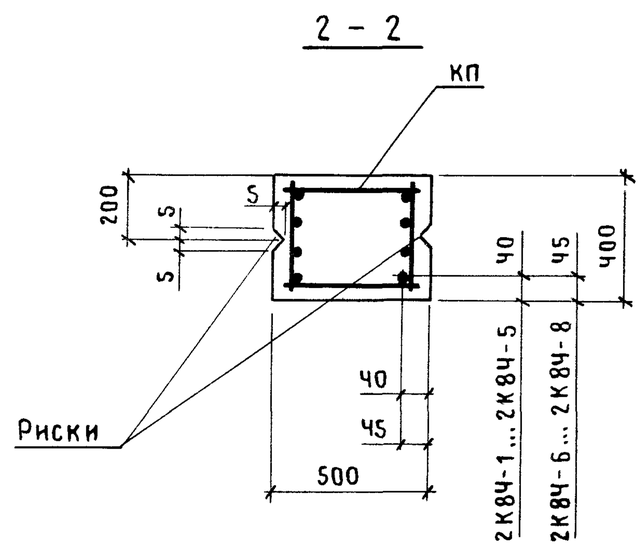

Марка колонны	Марка каркаса КП	Обозначение документа на каркас КП	Класс (марка) бетона	Объем бетона, м3	Масса колонны, т
2К84-1М2	КПЧ3-1	1.423.1-3/88.2-126	В15 (М200)	1,9	4,7
2К84-1М3			В22,5 (М300)		
2К84-2М2	КПЧ3-2		В15 (М200)		
2К84-2М3			В22,5 (М300)		
2К84-3М2	КПЧ3-3		В15 (М200)		
2К84-3М3			В22,5 (М300)		
2К84-4М2	КПЧ3-4		В15 (М200)		
2К84-4М3			В22,5 (М300)		
2К84-4М3-С	КПЧ3-5				
2К84-5М3-С	КПЧ3-6				
2К84-6М3-С	КПЧ3-7	-127			
2К84-7М3-С	КПЧ3-8				
2К84-8М3-С	КПЧ3-9	-128			4,9

1. В сечении 2-2 количество продольных стержней условно показано для колонн марок 2К84-4...2К84-8.
2. Марки закладных изделий и номера узлов их установки принять по чертежам КЖИ проекта здания.

Нач.СКО-1	Михайлов		1.423.1-3/88.1-46
Н. контр.	Матвеев		
ГИП	Григорьев		
Рук.бр.	Акишина		Колонна 2К84-1 ... 2К84-4; 2К84-4-С ... 2К84-8-С
Инж.	Фомичева		
Пров.	Григорян		
Рук.бр.	Григорян		
Пров.	Тищенко		

Стадия	Лист	Листов
Р		1

ПРОМСТРОЙПРОЕКТ

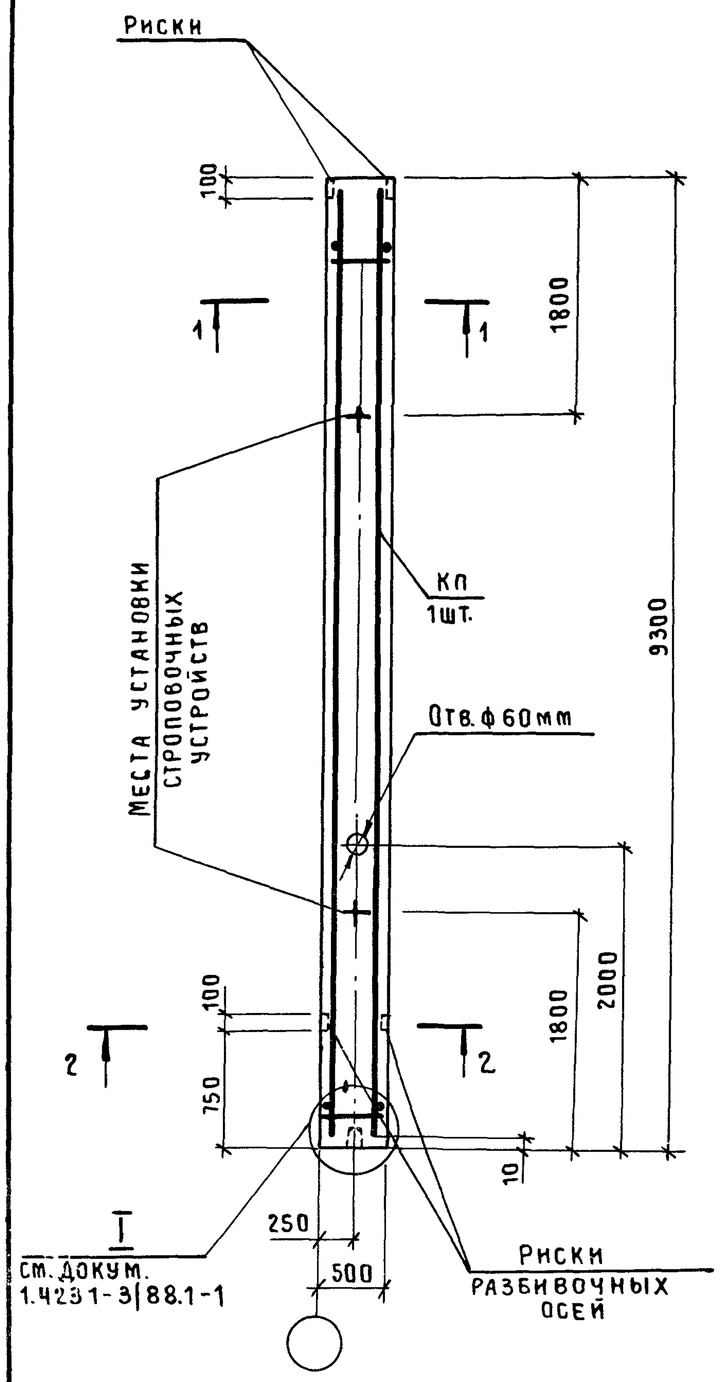

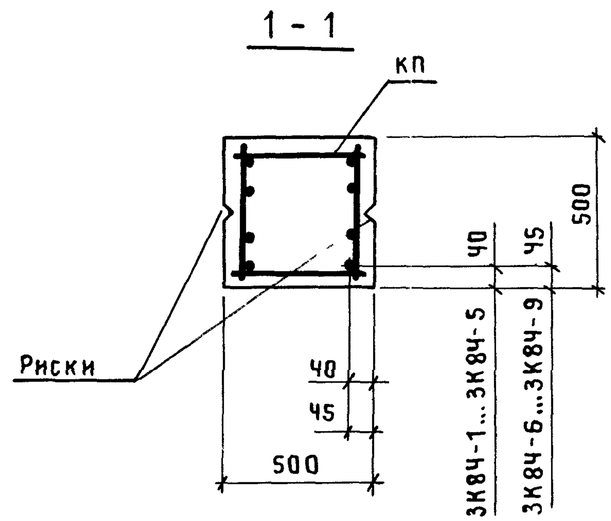

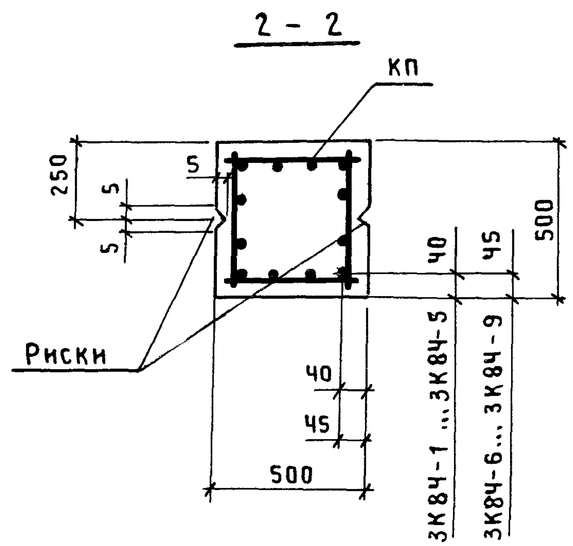

Марка колонны	Марка каркаса КП	Обозначение документа на каркас КП	Класс (марка) бетона	Объем бетона, м3	Масса колонны, т
3К84-1М2	КП44-1	1.423.1-3/88.2-129	В15 (М200)	2,3	5,8
3К84-1М3			В22,5 (М300)		
3К84-2М2	КП44-2		В15 (М200)		
3К84-2М3			В22,5 (М300)		
3К84-3М2	КП44-3		В15 (М200)		
3К84-3М3			В22,5 (М300)		
3К84-4М2	КП44-4		В15 (М200)		
3К84-4М3			В22,5 (М300)		
3К84-4М4			В30 (М400)		
3К84-5М2	КП44-5		В15 (М200)		
3К84-5М3			В22,5 (М300)		
3К84-6М2	КП44-6		В15 (М200)		
3К84-6М3			В22,5 (М300)		
3К84-6М4			В30 (М400)		
3К84-7М3	КП44-7	-130	В22,5 (М300)		
3К84-7М4			В30 (М400)		
3К84-8М3	КП44-8		В22,5 (М300)		
3К84-4М3-С	КП44-9				
3К84-5М3-С	КП44-10				
3К84-5М4-С			В30 (М400)		
3К84-6М3-С	КП44-11		В22,5 (М300)		
3К84-6М4-С			В30 (М400)		
3К84-7М3-С	КП44-12		В22,5 (М300)		
3К84-7М4-С			В30 (М400)		
3К84-8М3-С	КП44-13	-131	В22,5 (М300)		
3К84-8М4-С			В30 (М400)		
3К84-9М3-С	КП44-14	-132	В22,5 (М300)		

1. В сечениях 1-1, 2-2 количество продольных стержней условно показано для колонн марки 3К84-9-С
2. Марки закладных изделий и номера узлов их установки принять по чертежам КЖИ проекта здания.

Нач.СКО-1	Михайлов	
Н. контр.	Матвеев	
ГИП	Григорьев	
Рук.бр.	Акишина	
Инж.	Фомичева	
Пров.	Григорян	
Рук.бр.	Григорян	
Пров.	Тищенко	

1.423.1-3/88.1-47

Колонна 3К84-1... 3К84-8; 3К84-4-С ... 3К84-9-С

Стадия	Лист	Листов
Р		1

ПРОМСТРОЙПРОЕКТ

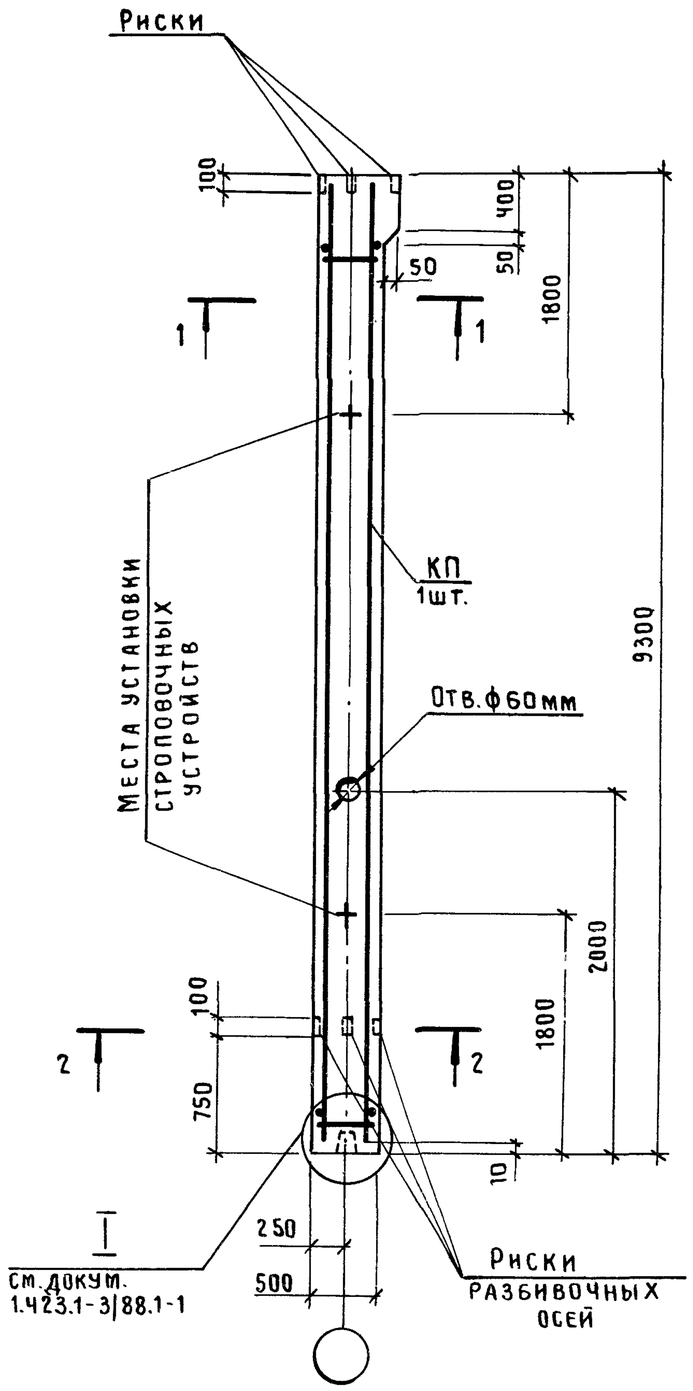

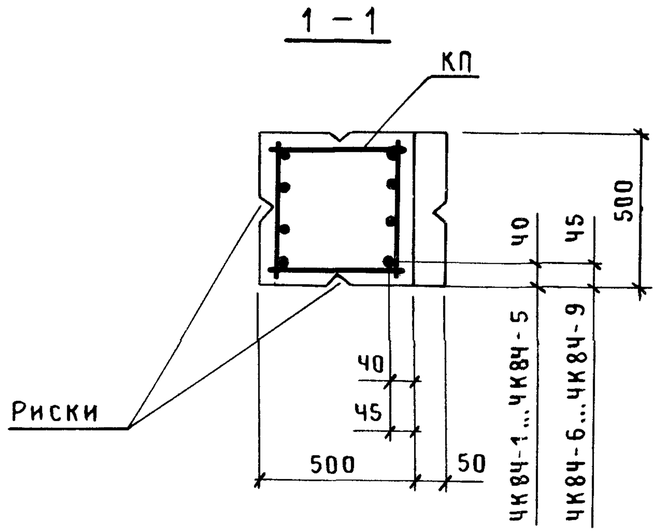

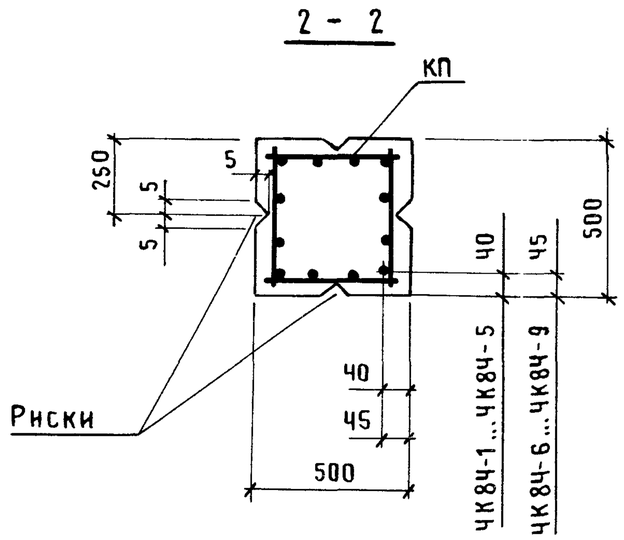

Марка колонны	Марка каркаса КП	Обозначение документа на каркас КП	Класс (марка) бетона	Объем бетона, м3	Масса колонны, т
ЧК84-1М2	КП45-1	1.423.1-3/88.2-133	В15 (М200)	2,3	5,8
ЧК84-1М3			В22,5 (М300)		
ЧК84-1М4			В30 (М400)		
ЧК84-2М2	КП45-2		В15 (М200)		
ЧК84-2М3			В22,5 (М300)		
ЧК84-2М4			В30 (М400)		
ЧК84-3М2	КП45-3		В15 (М200)		
ЧК84-3М3			В22,5 (М300)		
ЧК84-3М4			В30 (М400)		
ЧК84-4М2	КП45-4		В15 (М200)		
ЧК84-4М3			В22,5 (М300)		
ЧК84-4М4			В30 (М400)		
ЧК84-5М2	КП45-5		В15 (М200)		
ЧК84-5М3			В22,5 (М300)		
ЧК84-5М4			В30 (М400)		
ЧК84-6М2	КП45-6		В15 (М200)		
ЧК84-6М3			В22,5 (М300)		
ЧК84-7М3	КП45-7	-134			
ЧК84-8М3	КП45-8				
ЧК84-4М3-С	КП45-9				
ЧК84-5М3-С	КП45-10				
ЧК84-6М3-С	КП45-11				
ЧК84-7М3-С	КП45-12				
ЧК84-8М3-С	КП45-13	-135			
ЧК84-9М3-С	КП45-14	-136			6,3

1. В сечениях 1-1, 2-2 количество продольных стержней условно показано для колонн марки ЧК84-9-С.
2. Марки закладных изделий и номера узлов их установки принять по чертежам КЖИ проекта здания.

Нач.СКО-1	Михайлов	
Н. контр.	Матвеев	
ГИП	Григорьев	
Рук.бр.	Акишина	
Ст.техн.	Чернышова	
Пров.	Григорян	
Рук.бр.	Григорян	
Пров.	Тищенко	

1.423.1-3/88.1-48

Колонна ЧК84-1...ЧК84-8; ЧК84-4-С...ЧК84-9-С

Стадия	Лист	Листов
Р		1

ПРОМСТРОЙПРОЕКТ

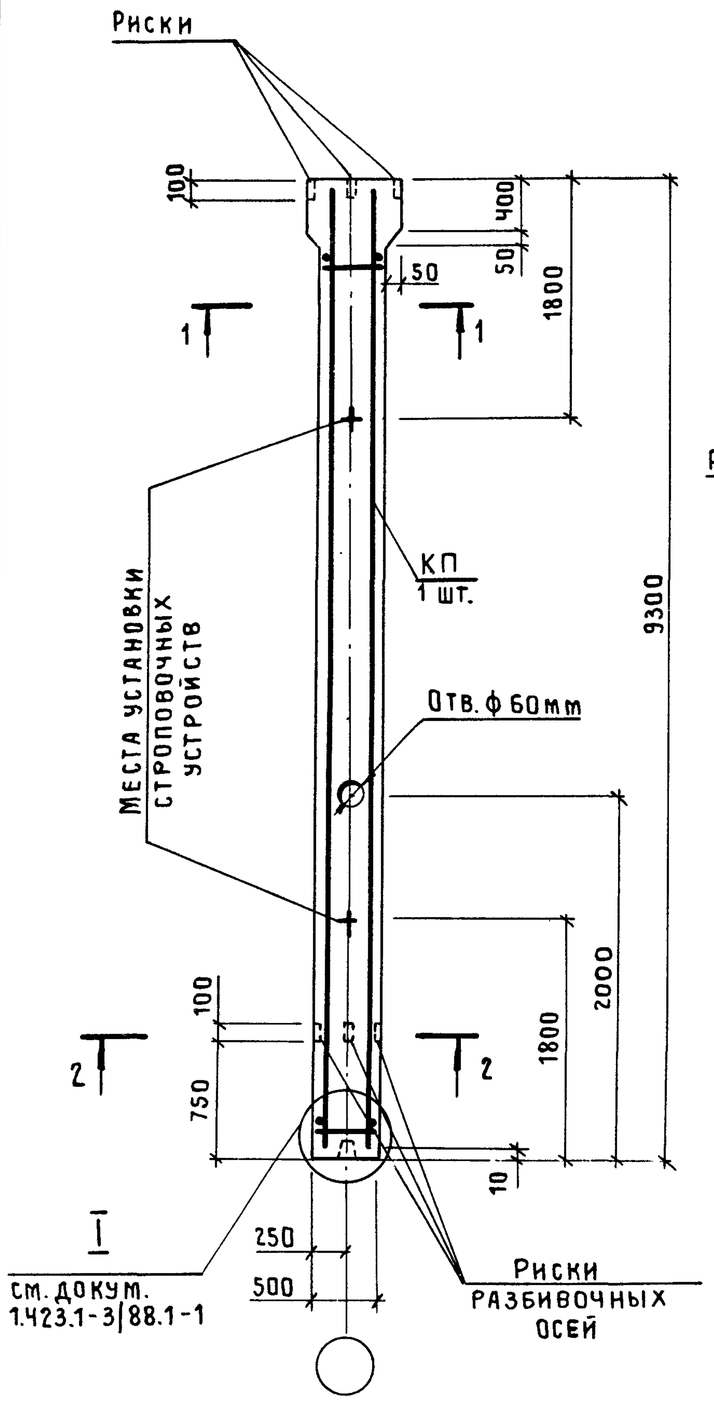

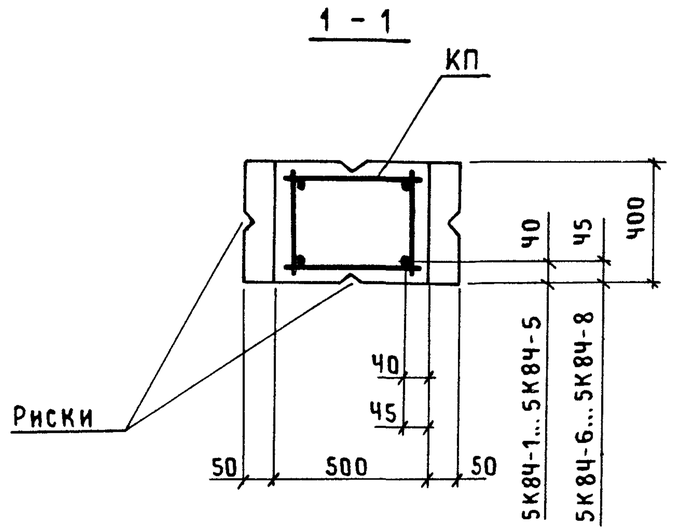

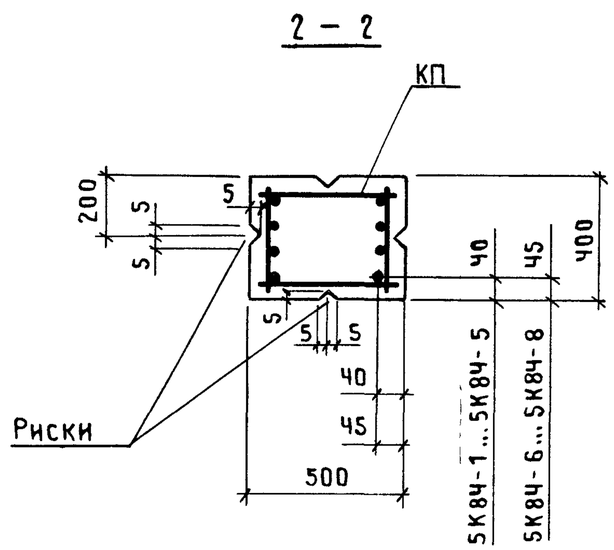

Марка колонны	Марка каркаса КП	Обозначение документа на каркас КП	Класс (марка) бетона	Объем бетона, м3	Масса колонны, т
5К84-1М2	КП46-1	1.423.1-3|88.2-137	В15 (М200)	1,9	4,7
5К84-1М3			В22,5 (М300)		
5К84-1М4			В30 (М400)		
5К84-2М2	КП46-2		В15 (М200)		
5К84-2М3			В22,5 (М300)		
5К84-2М4			В30 (М400)		
5К84-3М2	КП46-3		В15 (М200)		
5К84-3М3			В22,5 (М300)		
5К84-3М4			В30 (М400)		
5К84-4М2	КП46-4		В15 (М200)		
5К84-4М3			В22,5 (М300)		
5К84-4М4			В30 (М400)		
5К84-5М2	КП46-5		В15 (М200)		
5К84-5М3			В22,5 (М300)		
5К84-5М4			В30 (М400)		
5К84-6М2	КП46-6		В15 (М200)		
5К84-6М3			В22,5 (М300)		
5К84-6М4			В30 (М400)		
5К84-7М3	КП46-7	-138	В22,5 (М300)		
5К84-7М4			В30 (М400)		
5К84-8М4	КП46-8				4,9
5К84-6М3-С	КП46-9	-139	В22,5 (М300)		4,7
5К84-8М3-С	КП46-10				4,9

1. В сечении 2-2 количество продольных стержней условно показано для колонн марок 5К84-4... 5К84-8.
2. Марки закладных изделий и номера узлов их установки принять по чертежам КЖИ проекта здания.

Нач.СКО-1	Михайлов	
Н. контр.	Матвеев	
ГИП	Григорьев	
Рук.бр.	Акишина	
Инж.	Тищенко	
Пров.	Григорян	
Рук.бр.	Григорян	
Пров.	Тищенко	

1.423.1-3|88.1-49

Колонна
5К84-1 ... 5К84-8;
5К84-6-С; 5К84-8-С

Стадия	Лист	Листов
Р		1

ПРОМСТРОЙПРОЕКТ

Инв.№ подл. | Подпись и дата | Взам. инв.№

23584-03 59

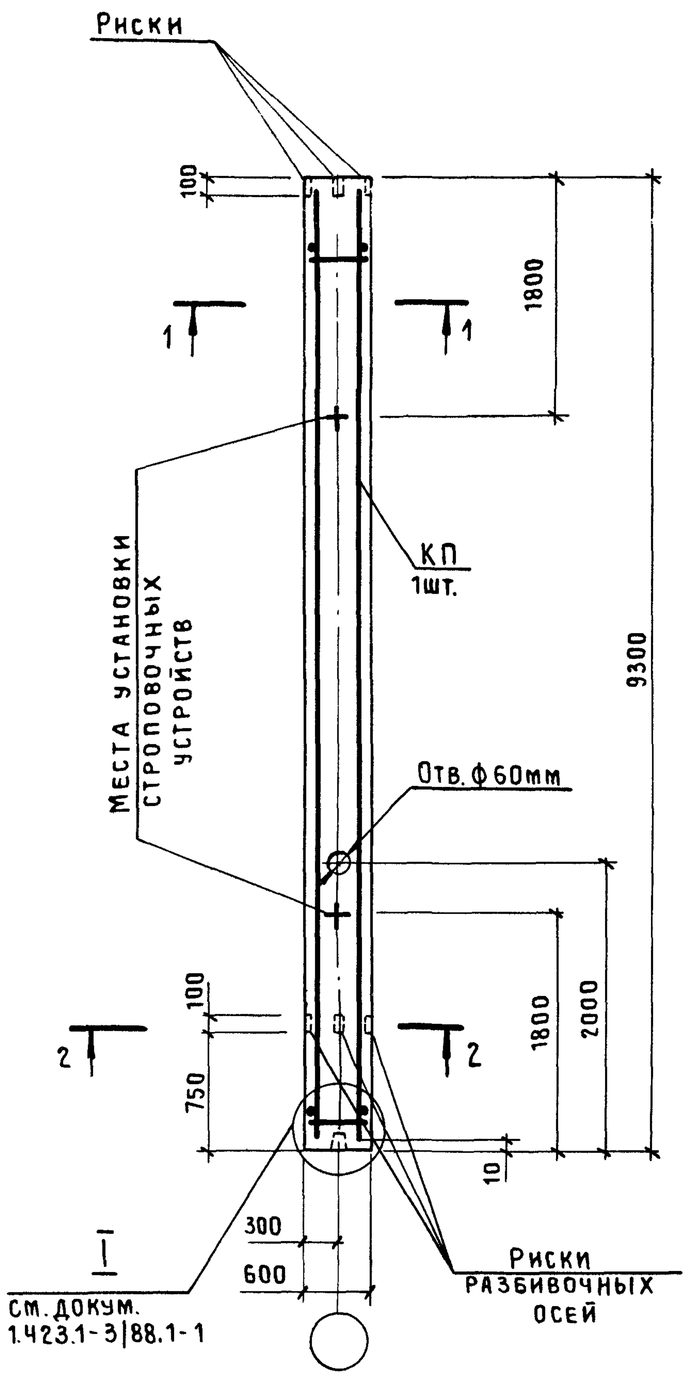

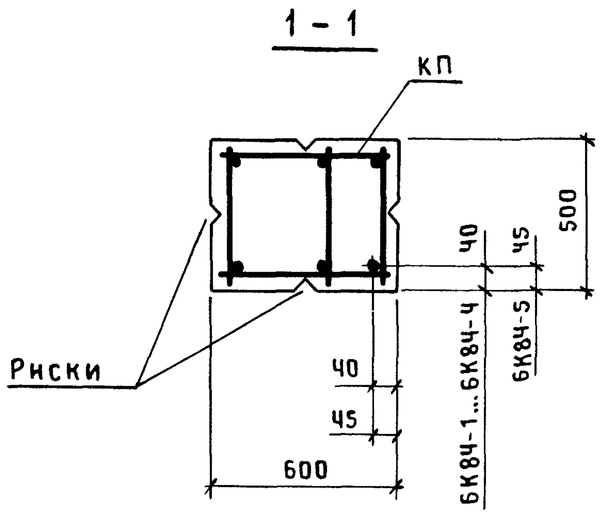

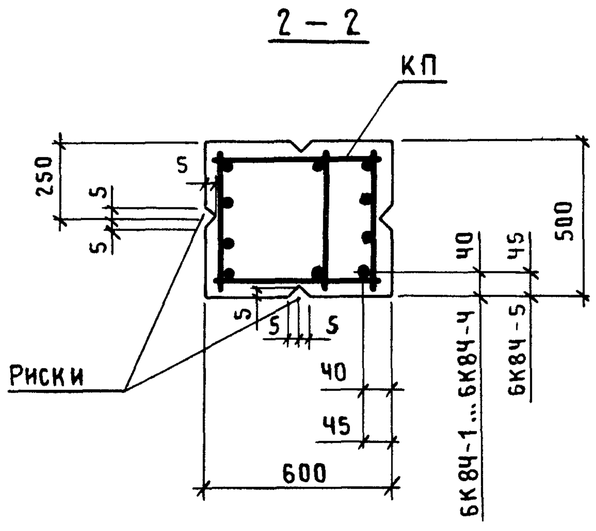

Марка колонны	Марка каркаса КП	Обозначение документа на каркас КП	Класс (марка) бетона	Объем бетона, м3	Масса колонны, т
6К84-1М2	КП49-1	1.423.1-3/88.2-147	В15 (М200)	2,8	7,0
6К84-1М3			В22,5 (М300)		
6К84-1М4			В30 (М400)		
6К84-2М2	КП49-2		В15 (М200)		
6К84-2М3			В22,5 (М300)		
6К84-2М4			В30 (М400)		
6К84-3М2	КП49-3		В15 (М200)		
6К84-3М3			В22,5 (М300)		
6К84-3М4			В30 (М400)		
6К84-4М2	КП49-4		В15 (М200)		
6К84-4М3			В22,5 (М300)		
6К84-4М4			В30 (М400)		
6К84-5М2	КП49-5		В15 (М200)		
6К84-5М3			В22,5 (М300)		
6К84-5М4			В30 (М400)		
6К84-5М3-С	КП49-10	-149	В22,5 (М300)		

1 В сечении 2-2 количество продольных стержней условно показано для колонн марок 6К84-3...6К84-5.

2 Марки закладных изделий и номера узлов их установки принять по чертежам КЖИ проекта здания.

Нач СКО-1	Михайлов		
Н.контр.	Матвеев		
ГИП	Григорьев		
Рук.бр.	Акишина		
Инж.	Фомичева		
Пров.	Григорян		
Рук.бр.	Григорян		
Пров.	Тищенко		

1.423.1-3/88.1-50

Колонна 6К84-1...6К84-5; 6К84-5-С

Стадия	Лист	Листов
Р		1

ПРОМСТРОЙПРОЕКТ

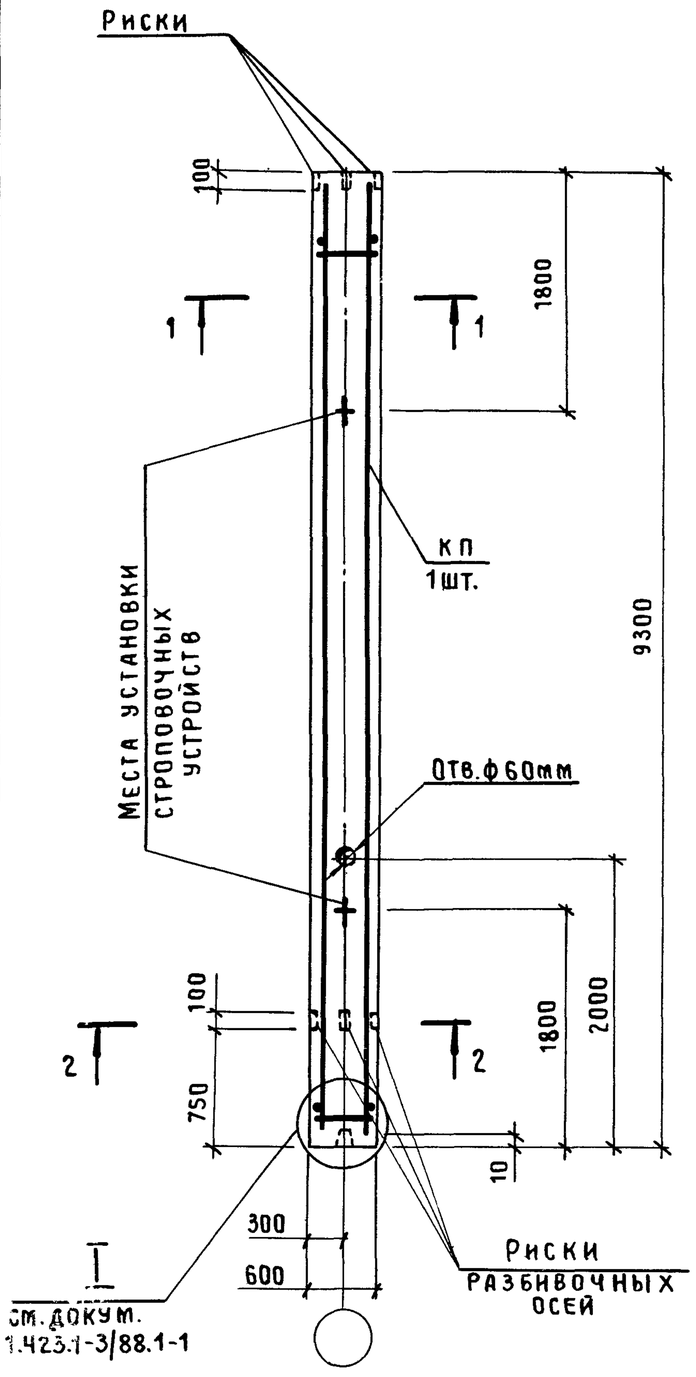

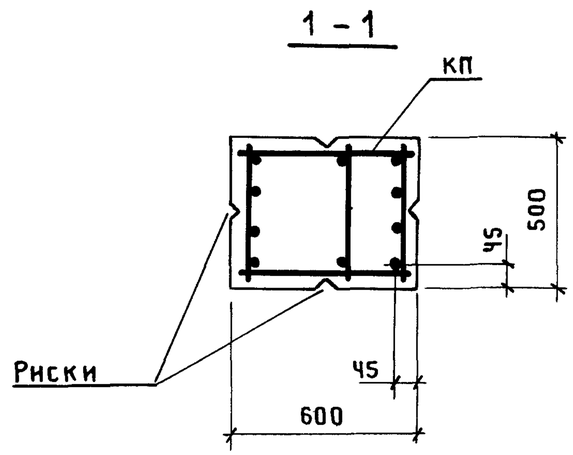

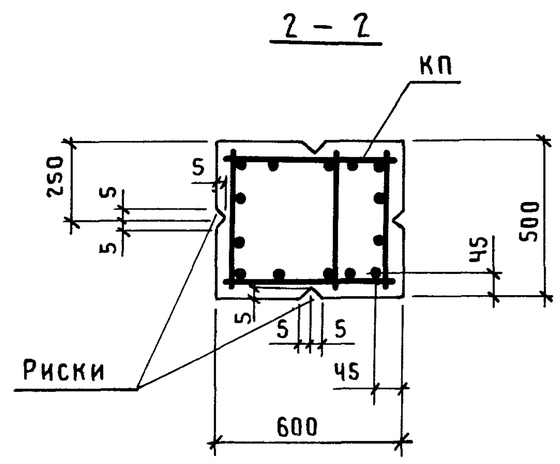

Марка колонны	Марка каркаса КП	Обозначение документа на каркас КП	Класс (марка) бетона	Объем бетона, м3	Масса колонны, т
6К 84-6М3	КП49-6	1.423.1-3/88.2-148	В22,5 (М300)	2,8	7,0
6К 84-6М4			В30 (М400)		
6К 84-7М3	КП49-7		В22,5 (М300)		
6К 84-7М4			В30 (М400)		
6К 84-8М3	КП49-8		В22,5 (М300)		
6К 84-9М3	КП49-9				7,4
6К 84-6М3-С	КП49-11	-149			7,0
6К 84-7М3-С	КП49-12				
6К 84-7М4-С			В30 (М400)		
6К 84-9М3-С	КП49-13		В22,5 (М300)		7,4
6К 84-9М4-С			В30 (М400)		
6К 84-10М3-С	КП49-14		В22,5 (М300)		7,6
6К 84-10М4-С			В30 (М400)		

1 В сечениях 1-1, 2-2 количество продольных стержней условно показано для колонн марок 6К84-8...6К84-10.

2 Марки закладных изделий и номера узлов их установки принять по чертежам КЖИ проекта здания.

Нач.СКО-1	Михайлов		1.423.1-3/88.1-51
Н. контр.	Матвеев		
ГИП	Григорьев		
Рук.бр.	Акишина		Колонна 6К84-6 ... 6К84-9; 6К84-6-С; 6К84-7-С; 6К84-9-С; 6К84-10-С
Инж.	Фомичева		
Пров.	Григорян		
Рук.бр.	Григорян		
Пров.	Тищенко		

Стадия	Лист	Листов
Р		1

ПРОМСТРОЙПРОЕКТ

23584-03 61

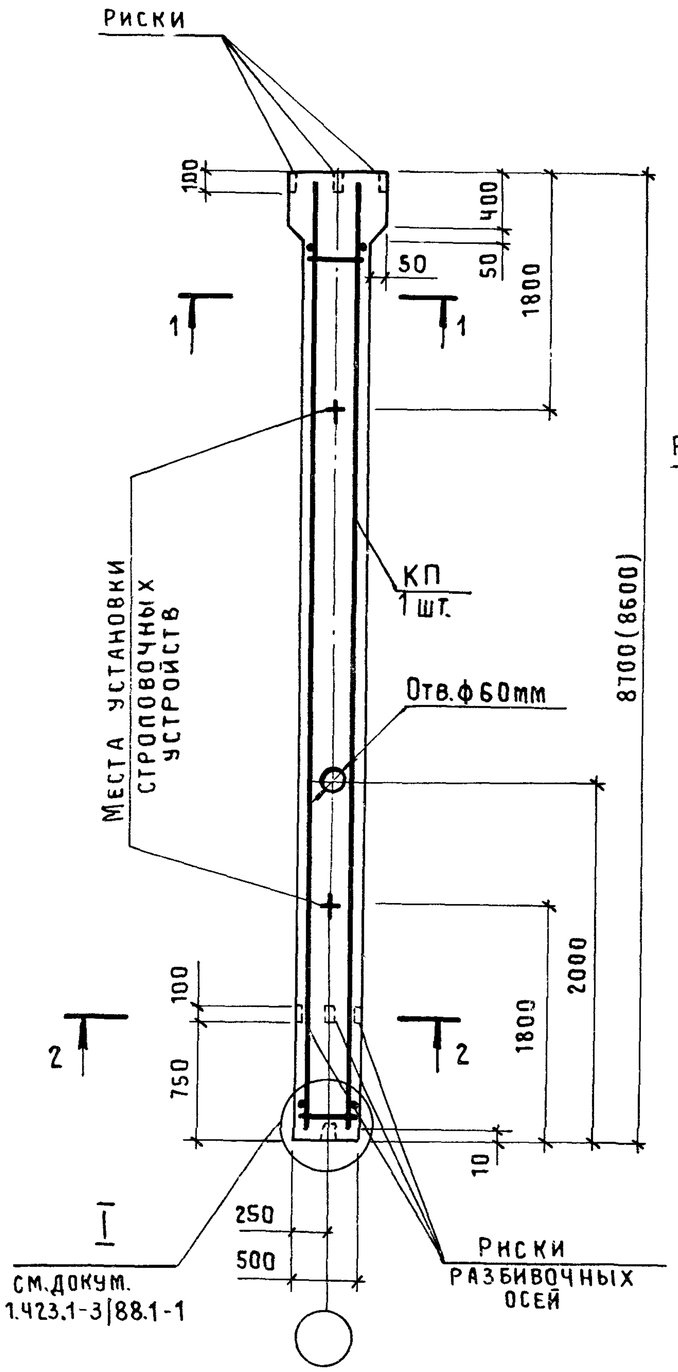

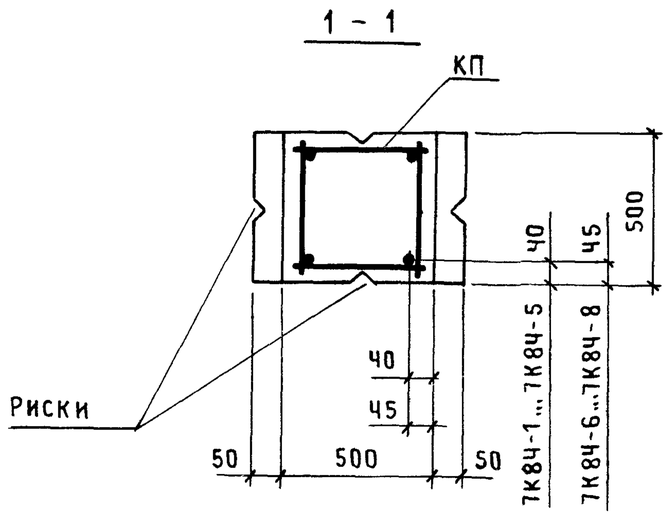

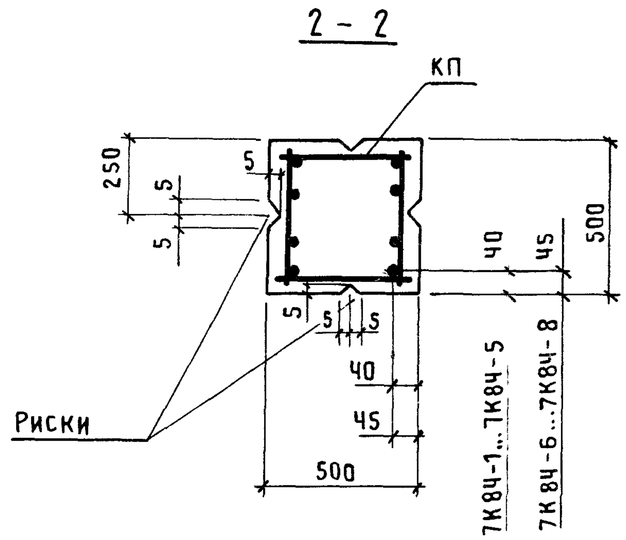

Марка колонны	Марка каркаса КП	Обозначение документа на каркас КП	Класс (марка) бетона	Объем бетона, м3	Масса колонны, т
7К8Ч-1М2	КП47-1	1.423.1-3/88.2-140	В15 (М200)	2,2	5,5
7К8Ч-1М3			В22,5 (М300)		
7К8Ч-1М4			В30 (М400)		
7К8Ч-2М2	КП47-2		В15 (М200)		
7К8Ч-2М3			В22,5 (М300)		
7К8Ч-2М4			В30 (М400)		
7К8Ч-3М3	КП47-3		В22,5 (М300)		
7К8Ч-3М4			В30 (М400)		
7К8Ч-4М2	КП47-4		В15 (М200)		
7К8Ч-4М3			В22,5 (М300)		
7К8Ч-4М4			В30 (М400)		
7К8Ч-5М3	КП47-5		В22,5 (М300)		
7К8Ч-5М4			В30 (М400)		
7К8Ч-6М3	КП47-6		В22,5 (М300)		
7К8Ч-6М4			В30 (М400)		
7К8Ч-7М3	КП47-7	-141	В22,5 (М300)		
7К8Ч-7М4			В30 (М400)		
7К8Ч-8М4	КП47-8	-142			

1. В скобках приведена длина колонны при применении железобетонных подстропильных конструкции с высотой на опоре 700мм.
2. В сечении 2-2 количество продольных стержней условно показано для колонн марок 7К8Ч-4...7К8Ч-8.
3. Марки закладных изделий и номера узлов их установки принять по чертежам КЖИ проекта здания.

Нач.СКО-1	Михайлов	
Н. контр.	Матвеев	
ГИП	Григорьев	
Рук.бр.	Акишина	
Инж.	Тищенко	
Пров.	Григорян	
Рук.бр.	Григорян	
Пров.	Тищенко	

1.423.1-3|88.1-52

Колонна 7К8Ч-1...7К8Ч-8

Стадия	Лист	Листов
Р		1

ПРОМСТРОЙПРОЕКТ

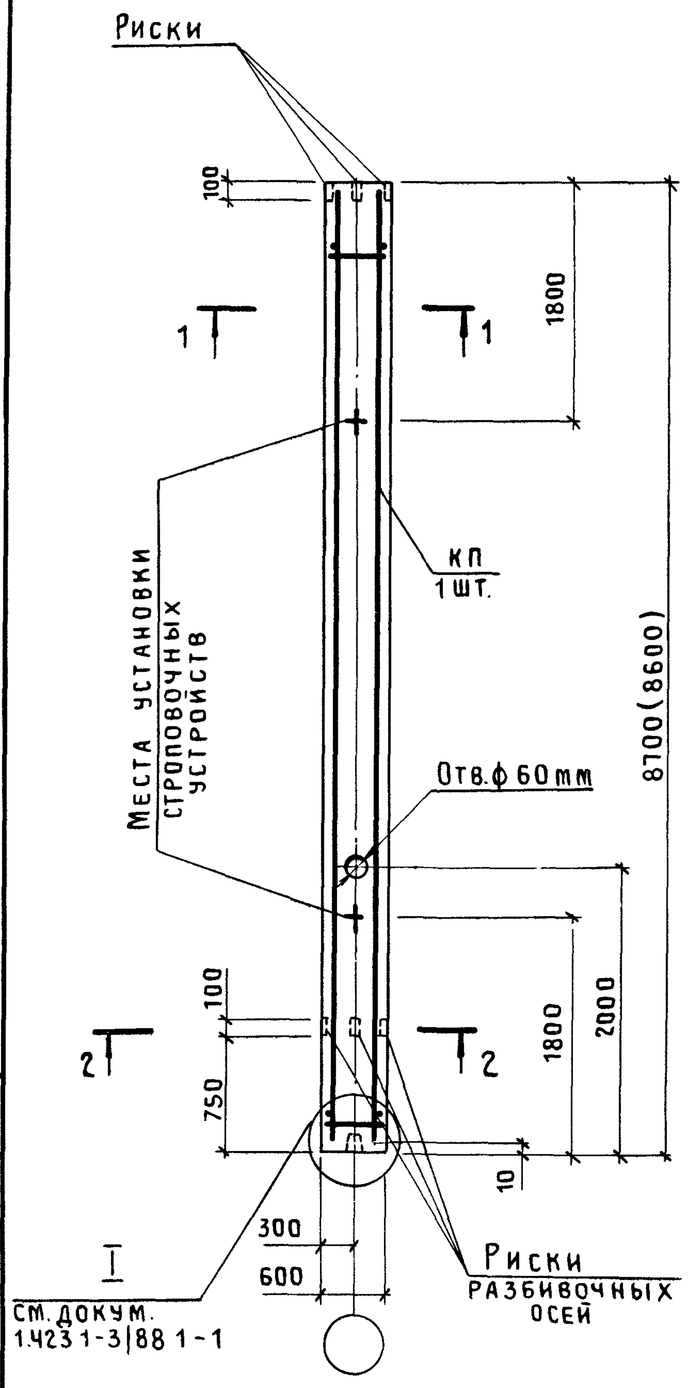

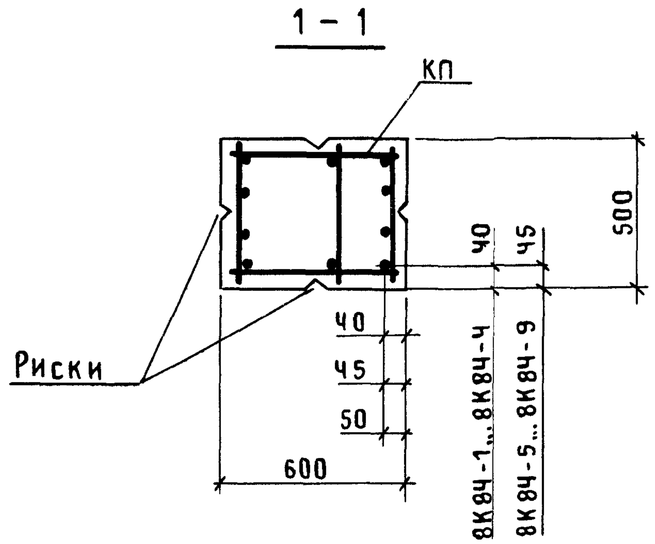

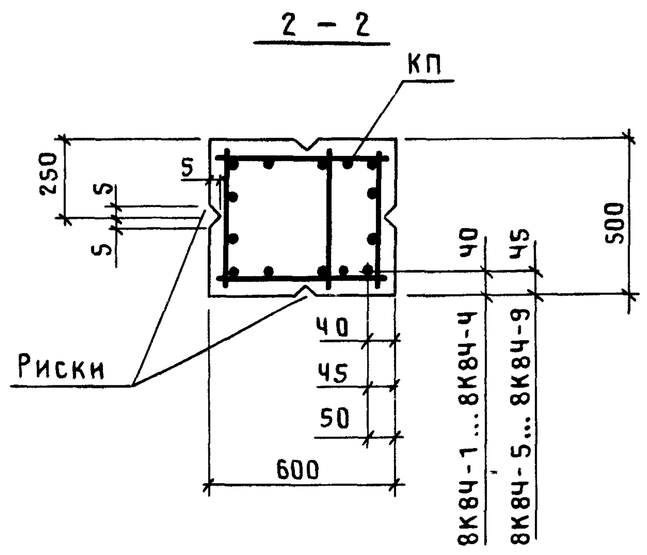

Марка колонны	Марка каркаса КП	Обозначение документа на каркас КП	Класс (марка) бетона	Объем бетона, м3	Масса колонны, т
8К84-1М2	КП50-1	1.423.1-3/88.2-150	В15 (М200)	2,6	6,5
8К84-2М2	КП50-2				
8К84-3М2	КП50-3				
8К84-4М2	КП50-4				
8К84-5М2	КП50-5				
8К84-6М2	КП50-6	151			
8К84-6М3			В22,5 (М300)		
8К84-7М3	КП50-7				
8К84-8М3	КП50-8				
8К84-9М3	КП50-9				6,9
8К84-7М3-С	КП50-10	-152			6,5
8К84-7М4-С			В30 (М400)		
8К84-9М3-С	КП50-11	-153	В22,5 (М300)		6,9
8К84-9М4-С			В30 (М400)		

1. В скобках приведена длина колонны при применении железобетонных подстропильных конструкций с высотой на опоре 700мм.
2. В сечениях 1-1, 2-2 количество продольных стержней условно показано для колонн марок 8К84-8; 8К84-9.
3. Марки закладных изделий и номера узлов их установки принять по чертежам КЖИ проекта здания.

Нач.СКО-1	Михайлов	
Н.контр	Матвеев	
ГИП	Григорьев	
Рук.бр.	Акишина	
Инж.	Тищенко	
Пров.	Григорян	
Рук бр.	Григорян	
Пров.	Тищенко	

1.423.1-3/88.1-53

Колонна 8К84-1 ... 8К84-9; 8К84-7-С; 8К84-9-С

Стадия	Лист	Листов
Р		1

ПРОМСТРОЙПРОЕКТ

Инв.№ подл. | Подпись и дата | Взам.инв.№

23584-03 63

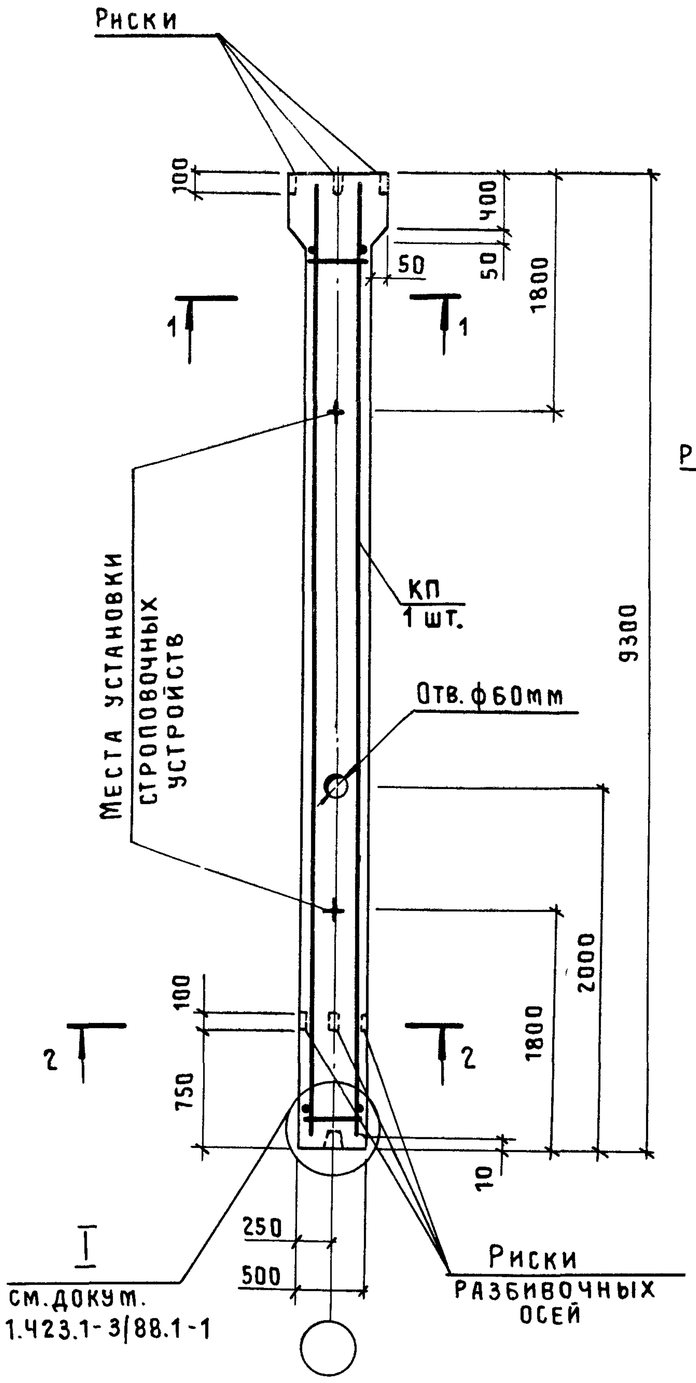

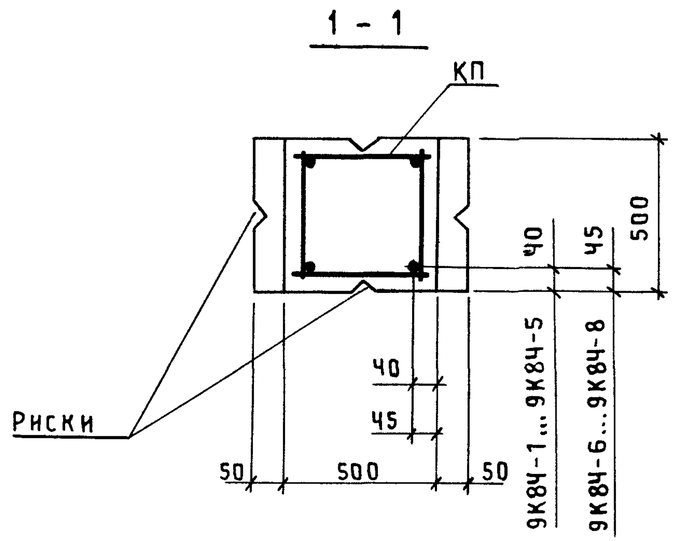

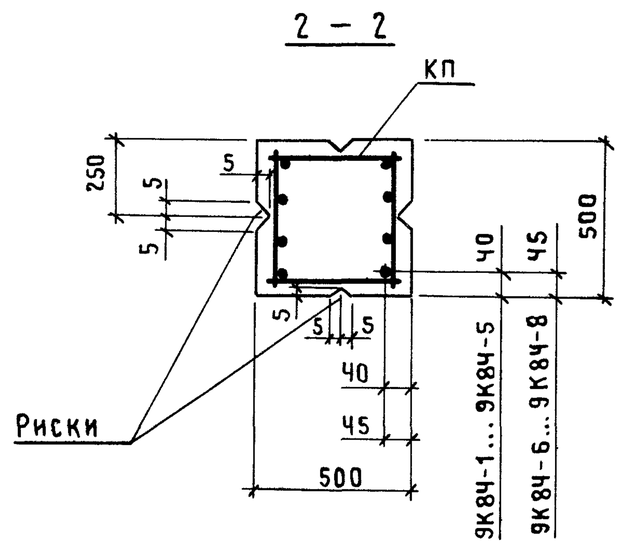

Марка колонны	Марка каркаса КП	Обозначение документа на каркас КП	Класс (марка) бетона	Объем бетона, м3	Масса колонны, т
9К84-1М2	КП48-1	1.423.1-3/88.2-143	В15 (М200)	2,4	5,9
9К84-1М3			В22,5 (М300)		
9К84-1М4			В30 (М400)		
9К84-2М2	КП48-2		В15 (М200)		
9К84-2М3			В22,5 (М300)		
9К84-2М4			В30 (М400)		
9К84-3М2	КП48-3		В15 (М200)		
9К84-3М3			В22,5 (М300)		
9К84-3М4			В30 (М400)		
9К84-4М2	КП48-4		В15 (М200)		
9К84-4М3			В22,5 (М300)		
9К84-4М4			В30 (М400)		
9К84-5М2	КП48-5		В15 (М200)		
9К84-5М3			В22,5 (М300)		
9К84-5М4			В30 (М400)		
9К84-6М2	КП48-6		В15 (М200)		
9К84-6М3			В22,5 (М300)		
9К84-6М4			В30 (М400)		
9К84-7М3	КП48-7	-144	В22,5 (М300)		
9К84-7М4			В30 (М400)		
9К84-8М3	КП48-8		В22,5 (М300)		
9К84-8М4			В30 (М400)		
9К84-4М3-С	КП48-9		В22,5 (М300)		
9К84-5М4-С	КП48-10		В30 (М400)		
9К84-6М4-С	КП48-11				
9К84-7М4-С	КП48-12	-145			
9К84-8М4-С	КП48-13	-146			

1. В сечении 2-2 количество продольных стержней условно показано для колонн марок 9К84-4 ... 9К84-8.
2. Марки закладных изделий и номера узлов их установки принять по чертежам КЖИ проекта здания.

Нач.СКО-1	Михайлов	
Н.контр.	Матвеев	
ГИП	Григорьев	
Рук.бр.	Акишина	
Инж.	Тищенко	
Пров.	Григорян	
Рук.бр.	Григорян	
Пров.	Тищенко	

1.423.1-3/88.1-54

Колонна 9К84-1 ... 9К84-8; 9К84-4-С ... 9К84-8-С

Стадия	Лист	Листов
Р		1

ПРОМСТРОЙПРОЕКТ

23584-03 64

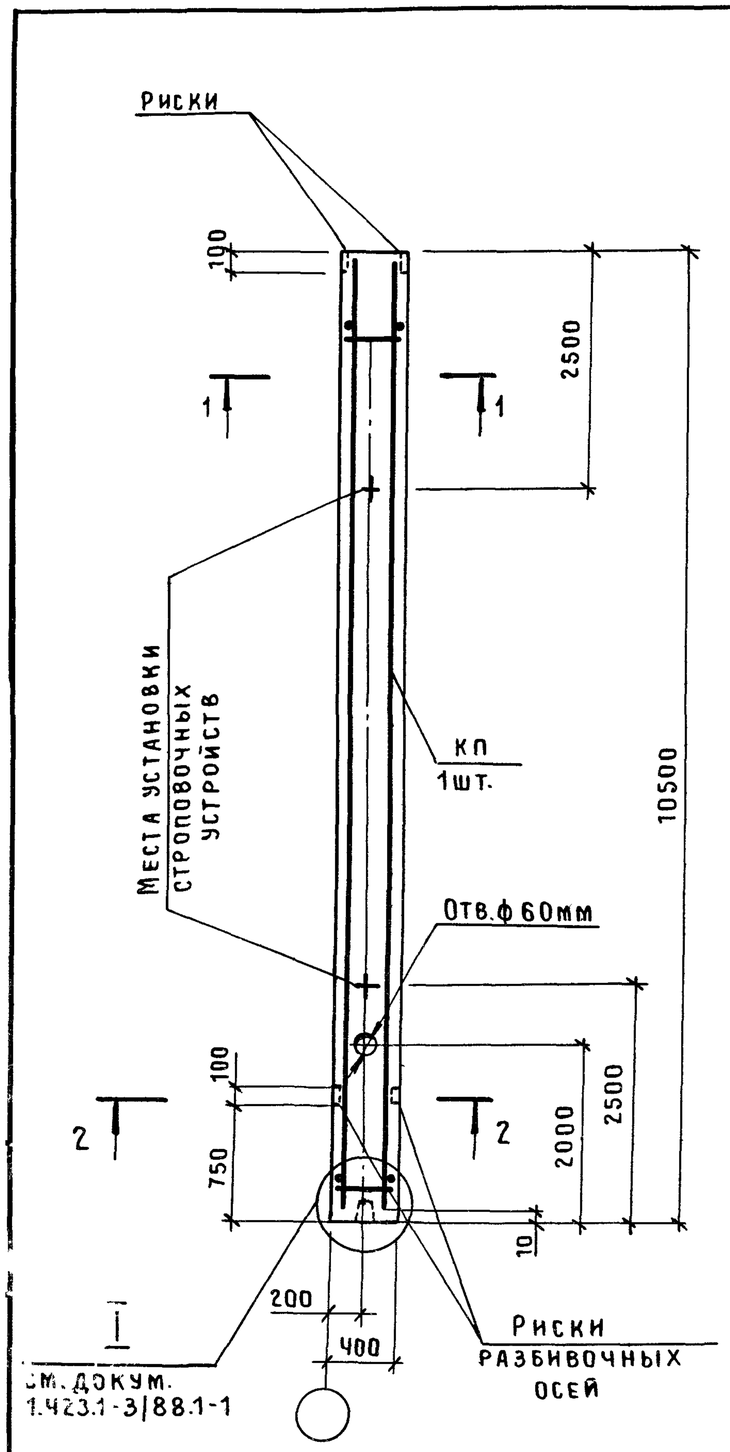

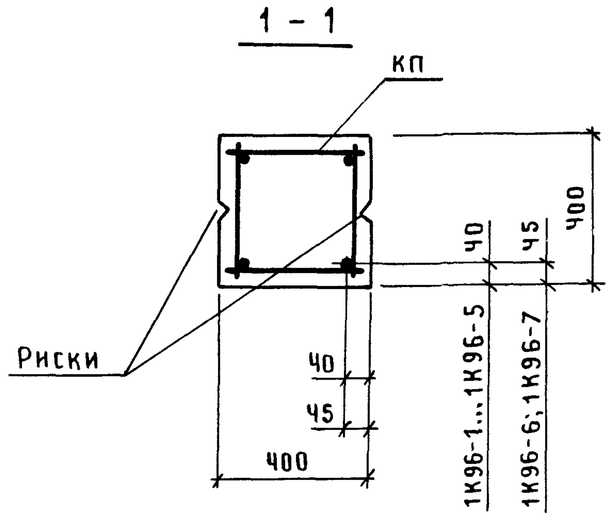

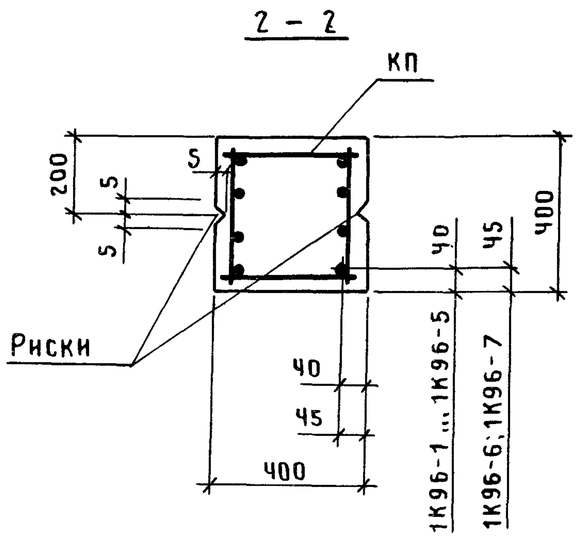

Марка колонны	Марка каркаса КП	Обозначение документа на каркас КП	Класс (марка) бетона	Объем бетона, м3	Масса колонны, т
1К96-1М2	КП51-1	1.423.1-3/88.2-154	В15 (М200)	1,7	4,2
1К96-1М3			В22,5 (М300)		
1К96-2М2	КП51-2		В15 (М200)		
1К96-2М3			В22,5 (М300)		
1К96-2М4			В30 (М400)		
1К96-3М2	КП51-3		В15 (М200)		
1К96-3М3			В22,5 (М300)		
1К96-3М4			В30 (М400)		
1К96-4М2	КП51-4		В15 (М200)		
1К96-4М3			В22,5 (М300)		
1К96-4М4			В30 (М400)		
1К96-5М2	КП51-5		В15 (М200)		
1К96-5М3			В22,5 (М300)		
1К96-5М4			В30 (М400)		
1К96-6М2	КП51-6		В15 (М200)		
1К96-6М3			В22,5 (М300)		
1К96-7М3	КП51-7	-155			4,4
1К96-4М3-С	КП51-8				4,2
1К96-6М3-С	КП51-9	-156			
1К96-7М3-С	КП51-10				4,4

1. В сечении 2-2 количество продольных стержней условно показано для колонн марок 1К94-4...1К94-7.
2. Марки закладных изделий и номера узлов их установки принять по чертежам КЖИ проекта здания.

Нач.СКО-1	Михайлов	
Н.контр.	Матвеев	
ГИП	Григорьев	
Рук.бр.	Акишина	
Инж.	Тищенко	
Пров.	Поляков	
Рук.бр.	Григорян	
Пров.	Тищенко	

1.423.1-3/88.1-55

Колонна
1К96-1 ... 1К96-7;
1К96-4-С;
1К96-6-С; 1К96-7-С

Стадия	Лист	Листов
Р		1

ПРОМСТРОЙПРОЕКТ

23584-03 65

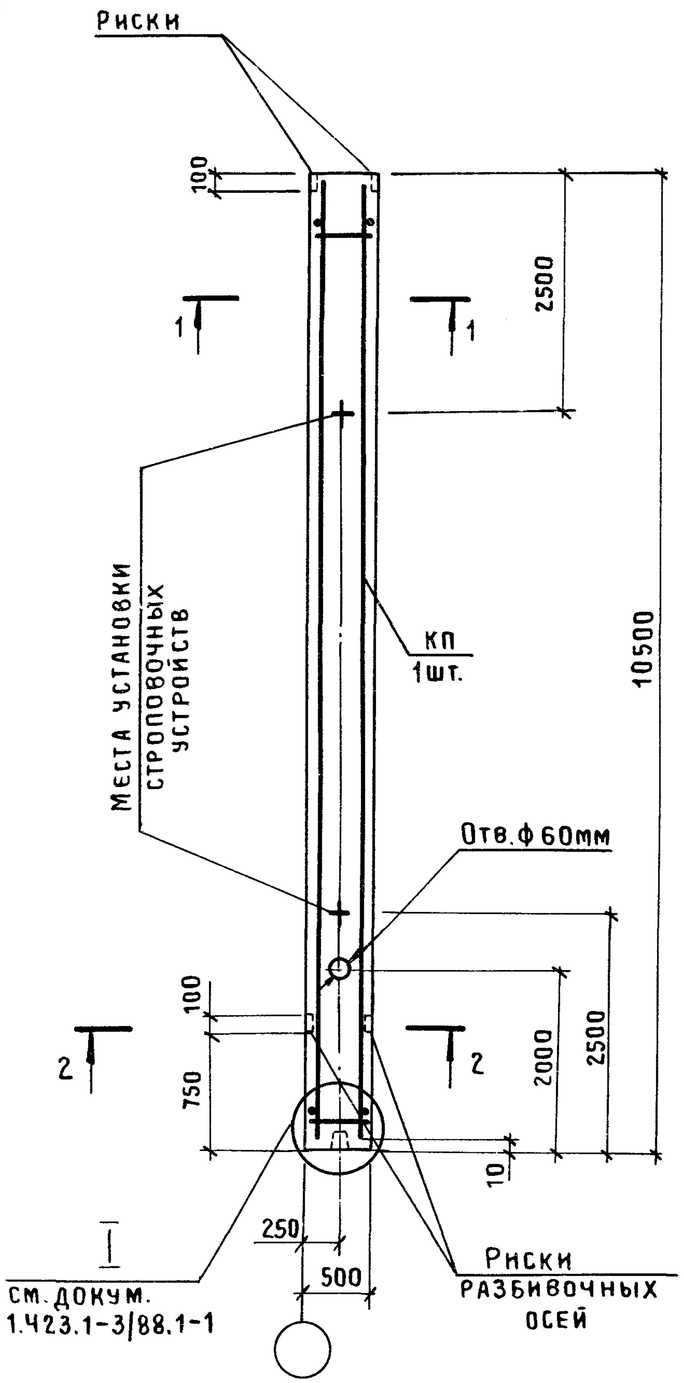

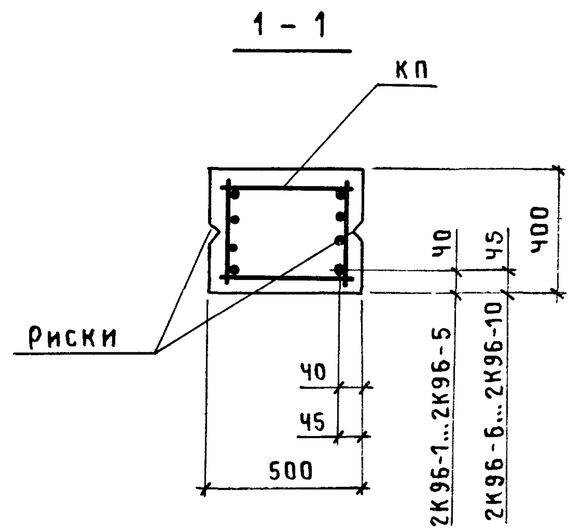

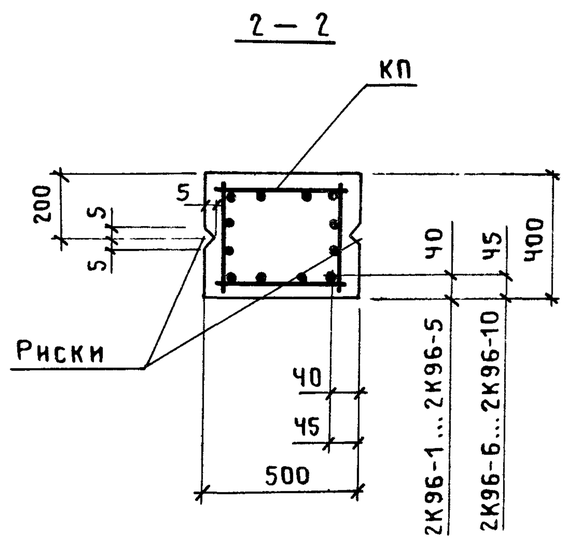

Марка колонны	Марка каркаса КП	Обозначение документа на каркас КП	Класс (марка) бетона	Объем бетона, м3	Масса колонны, т
2К96-1М2	КП52-1	1.423.1-3/88.2-157	В15 (М200)	2,1	5,3
2К96-1М3			В22,5 (М300)		
2К96-2М2	КП52-2		В15 (М200)		
2К96-2М3			В22,5 (М300)		
2К96-2М4			В30 (М400)		
2К96-3М2	КП52-3		В15 (М200)		
2К96-3М3			В22,5 (М300)		
2К96-3М4			В30 (М400)		
2К96-4М2	КП52-4		В15 (М200)		
2К96-4М3			В22,5 (М300)		
2К96-4М4			В30 (М400)		
2К96-5М2	КП52-5		В15 (М200)		
2К96-5М3			В22,5 (М300)		
2К96-5М4			В30 (М400)		
2К96-6М2	КП52-6		В15 (М200)		
2К96-6М3			В22,5 (М300)		
2К96-6М4			В30 (М400)		
2К96-7М3	КП52-7	-158	В22,5 (М300)		
2К96-7М4			В30 (М400)		
2К96-8М3	КП52-8		В22,5 (М300)		5,5
2К96-8М4			В30 (М400)		
2К96 9М4	КП52-9	-159			5,3
2К96-10М3	КП52-10		В22,5 (М300)		5,6
2К96-10М4			В30 (М400)		
2К96-5М3-С	КП52-11	-160	В22,5 (М300)		5,3
2К96-6М3-С	КП52-12				
2К96-8М3-С	КП52-13	-161			5,5

1. В сечениях 1-1, 2-2 количество продольных стержней условно показано для колонн марок 2К96-9; 2К96-10.
2. Марки закладных изделий и номера узлов их установки принять по чертежам КЖИ проекта здания.

Нач.СКО-1	Михайлов	
Н. контр.	Матвеев	
ГИП	Григорьев	
Рук.бр	Акишина	
Инж.	Тищенко	
Пров	Поляков	
Рук.бр.	Григорян	
Пров.	Тищенко	

1.423.1-3/88.1-56

Колонна 2К96-1 ... 2К96-10; 2К96-5-С; 2К96-6-С; 2К96-8-С

Стадия	Лист	Листов
Р		1

ПРОМСТРОЙПРОЕКТ

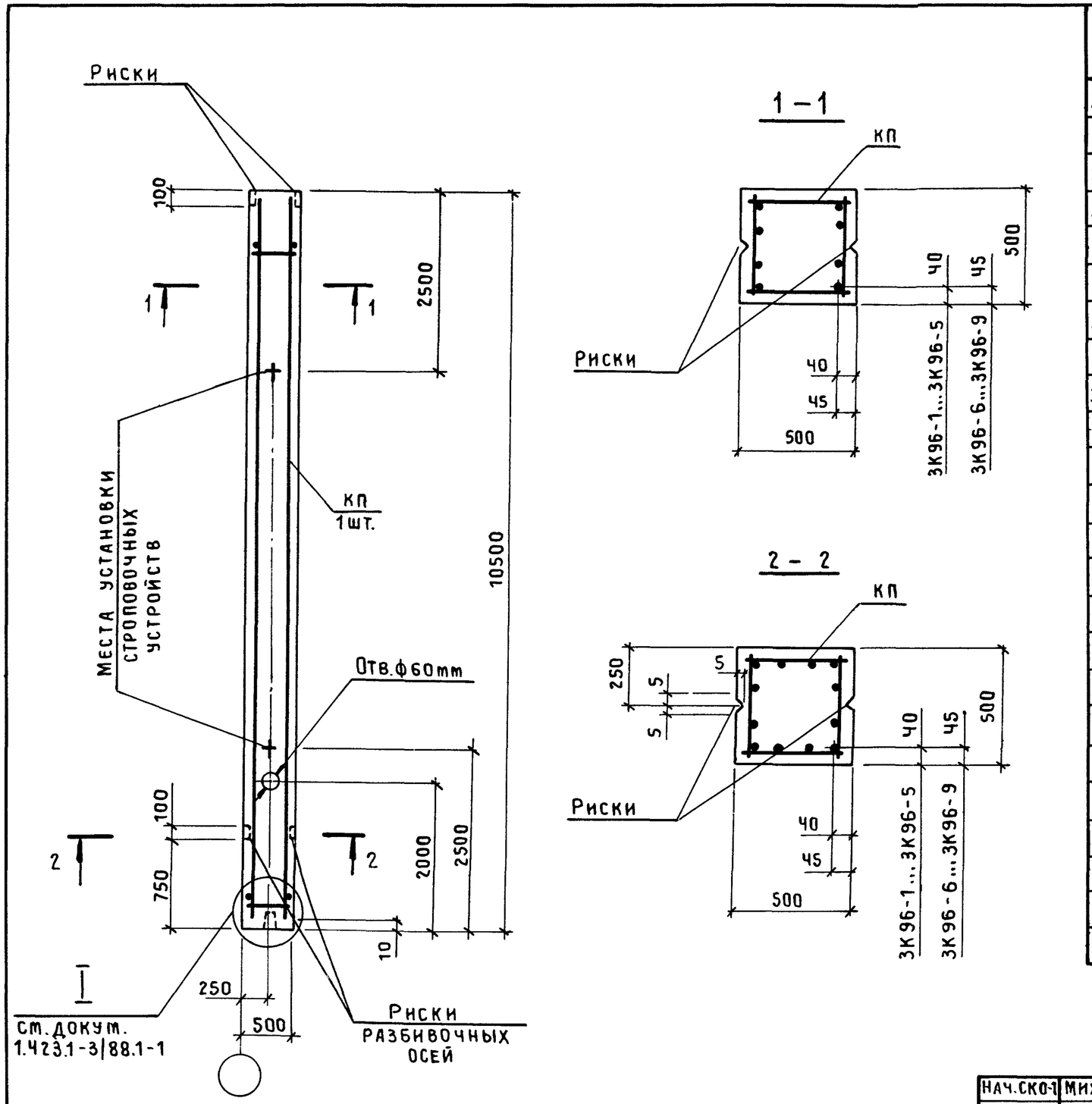

Марка колонны	Марка каркаса КП	Обозначение документа на каркас КП	Класс (марка) бетона	Объем бетона, м3	Масса колонны, т
3К96-1М2	КП53-1	1.423.1-3/88.2-162	В15 (М200)	2,7	6,5
3К96-2М2	КП53-2				
3К96-2М3			В22,5 (М300)		
3К96-2М4			В30 (М400)		
3К96-3М2	КП53-3		В15 (М200)		
3К96-3М3			В22,5 (М300)		
3К96-3М4			В30 (М400)		
3К96-4М3	КП53-4		В22,5 (М300)		
3К96-4М4			В30 (М400)		
3К96-5М2	КП53-5		В15 (М200)		
3К96-5М3			В22,5 (М300)		
3К96-5М4			В30 (М400)		
3К96-6М3	КП53-6		В22,5 (М300)		
3К96-6М4			В30 (М400)		
3К96-7М3	КП53-7	-163	В22,5 (М300)		
3К96-7М4			В30 (М400)		
3К96-8М4	КП53-8				
3К96-3М3-С	КП53-9	-164	В22,5 (М300)		
3К96-4М3-С	КП53-10	-165			
3К96-5М3-С	КП53-11				
3К96-6М3-С	КП53-12	-166			
3К96-7М3-С	КП53-13				
3К96-8М3-С	КП53-14	-167			
3К96-9М3-С	КП53-15	-168			7,0

1. В сечениях 1-1, 2-2 количество продольных стержней условно показано для колонн марки 3К96-9-С.
2. Марки закладных изделий и номера узлов их установки принять по чертежам КЖИ проекта здания.

Нач.СКО-1	Михайлов	
Н. контр.	Матвеев	
ГИП	Григорьев	
Рук.бр.	Акишина	
Инж.	Тищенко	
Пров.	Поляков	
Рук.бр.	Григорян	
Пров.	Тищенко	

1.423.1-3/88.1-57

Колонна 3К96-1 ... 3К96-8; 3К96-3-С ... 3К96-9-С

Стадия	Лист	Листов
Р		1

ПРОМСТРОЙПРОЕКТ

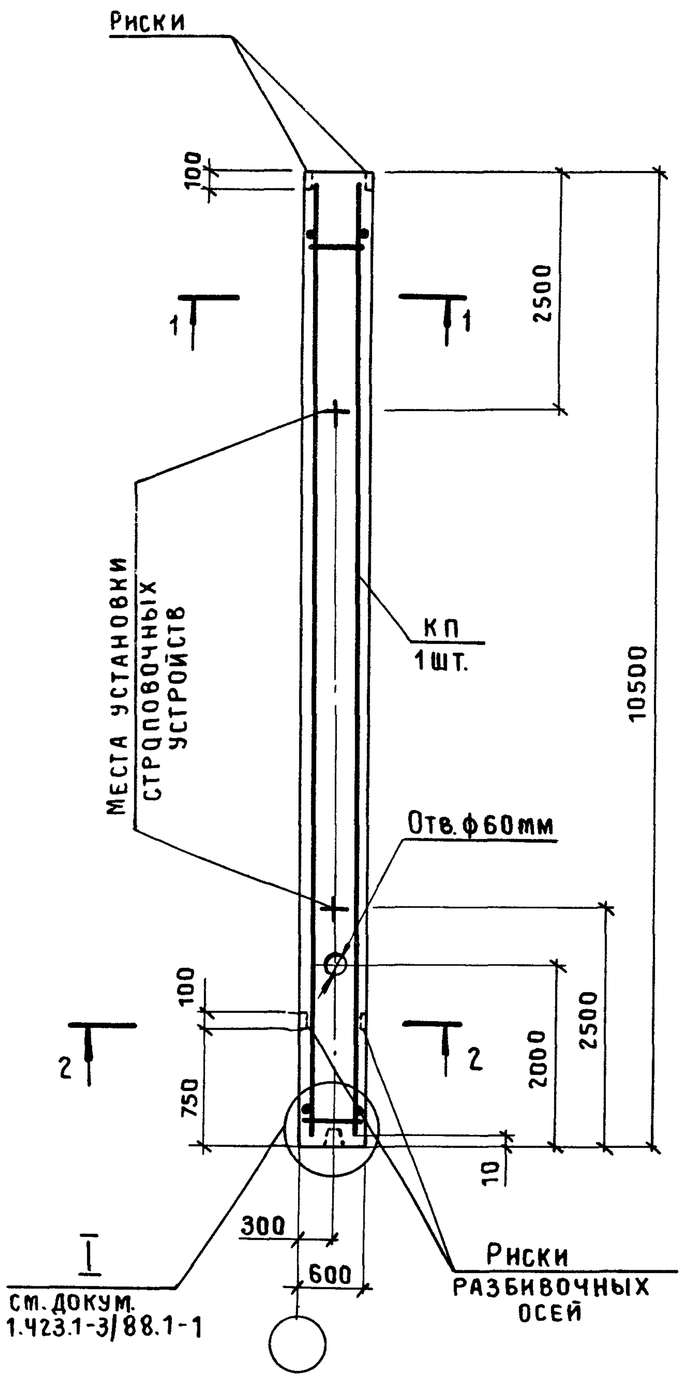

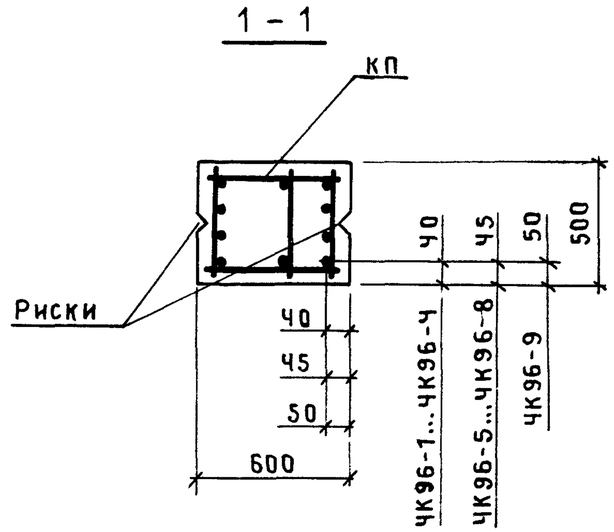

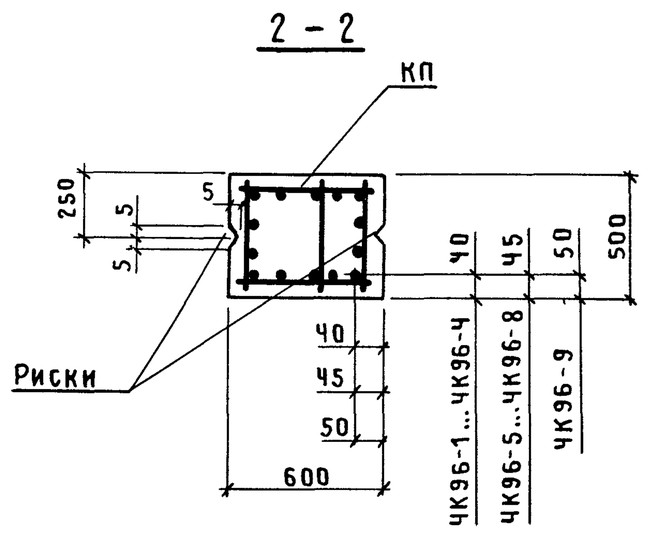

Марка колонны	Марка каркаса КП	Обозначение документа на каркас КП	Класс (марка) бетона	Объем бетона, м3	Масса колонны, т
ЧК96-1М2	КП 54-1	1.423.1-3/88.2-169	В15 (М200)	3,2	7,9
ЧК96-1М3			В22,5 (М300)		
ЧК96-2М2	КП 54-2		В15 (М200)		
ЧК96-3М2	КП 54-3				
ЧК96-3М3			В22,5 (М300)		
ЧК96-3М4			В30 (М400)		
ЧК96-4М2	КП 54-4		В15 (М200)		
ЧК96-4М3			В22,5 (М300)		
ЧК96-4М4			В30 (М400)		
ЧК96-5М2	КП 54-5		В15 (М200)		
ЧК96-5М3			В22,5 (М300)		
ЧК96-6М3	КП 54-6	-170			
ЧК96-6М4			В30 (М400)		
ЧК96-7М4	КП 54-7				
ЧК96-6М3-С	КП 54-13		В22,5 (М300)		
ЧК96-7М3-С	КП 54-14				
ЧК96-8М3-С	КП 54-15	-171			8,3
ЧК96-8М4-С			В30 (М400)		
ЧК96-9М3-С	КП 54-16	-172	В22,5 (М300)		8,5
ЧК96-9М4-С			В30 (М400)		

1. В сечениях 1-1, 2-2 количество продольных стержней условно показано для колонн марок ЧК96-8; ЧК96-9.
2. Марки закладных изделий и номера узлов их установки принять по чертежам КЖИ проекта здания.

Нач.СКО-1	Михайлов		1.423.1-3/88.1-58
Н. контр.	Матвеев		
ГИП	Григорьев		
Рук.бр.	Акишина		Колонна ЧК96-1 ... ЧК96-7; ЧК96-6-С ... ЧК96-9-С
Инж.	Тищенко		
Пров.	Поляков		
Рук.бр.	Григорян		
Пров.	Тищенко		

Стадия	Лист	Листов
Р		1

ПРОМСТРОЙПРОЕКТ

23584-03 68

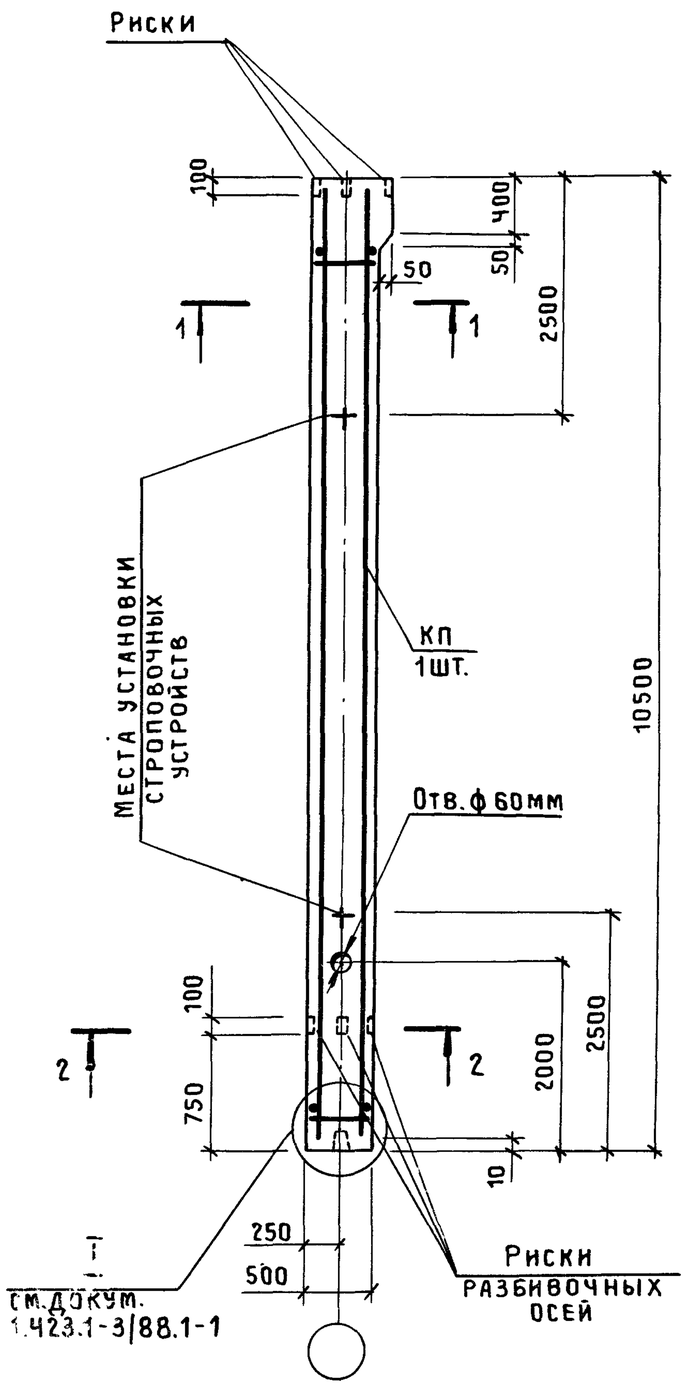

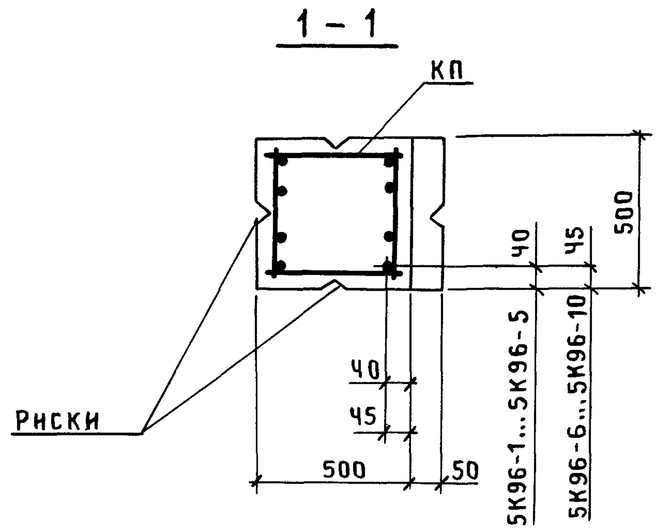

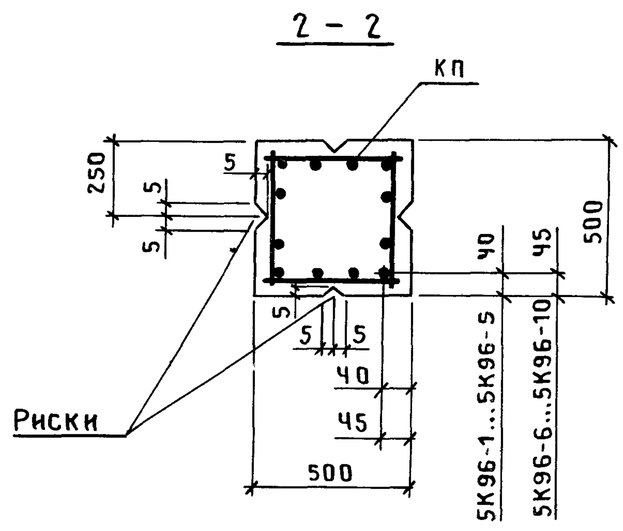

Марка колонны	Марка каркаса КП	Обозначение документа на каркас КП	Класс (марка) бетона	Объем бетона, м3	Масса колонны, т
5К96-1М2	КП 55-1	1.423.1-3/88 2-173	В15 (М200)	2,7	6,6
5К96-1М3			В22,5 (М300)		
5К96-2М2	КП 55-2		В15 (М200)		
5К96-2М3			В22,5 (М300)		
5К96-2М4			В30 (М400)		
5К96-3М2	КП 55-3		В15 (М200)		
5К96-3М3			В22,5 (М300)		
5К96-3М4			В30 (М400)		
5К96-4М2	КП 55-4		В15 (М200)		
5К96-4М3			В22,5 (М300)		
5К96-4М4			В30 (М400)		
5К96-5М2	КП 55-5		В15 (М200)		
5К96-5М3			В22,5 (М300)		
5К96-5М4			В30 (М400)		
5К96-6М2	КП 55-6		В15 (М200)		
5К96-6М3			В22,5 (М300)		
5К96-7М3	КП 55-7	-174			
5К96-7М4			В30 (М400)		
5К96-8М3	КП 55-8		В22,5 (М300)		
5К96-8М4			В30 (М400)		
5К96-9М4	КП 55-9	-175			7,0
5К96-10М4	КП 55-10				

1. В сечениях 1-1, 2-2 количество продольных стержней показано для колонн марок 5К96-9; 5К96-10.
2. Марки закладных изделий и номера узлов их установки принять по чертежам КЖИ проекта здания.

Нач.СКО-1	Михайлов		1.423.1-3/88.1-59
Н.контр.	Матвеев		
ГИП	Григорьев		
Рук.бр.	Акишина		Колонна 5К96-1 ... 5К96-10
Ст.техн.	Чернышова		
Пров.	Поляков		
Рук.бр.	Григорян		
Пров.	Тищенко		

Стадия	Лист	Листов
Р		1

ПРОМСТРОЙПРОЕКТ

23584-03 69

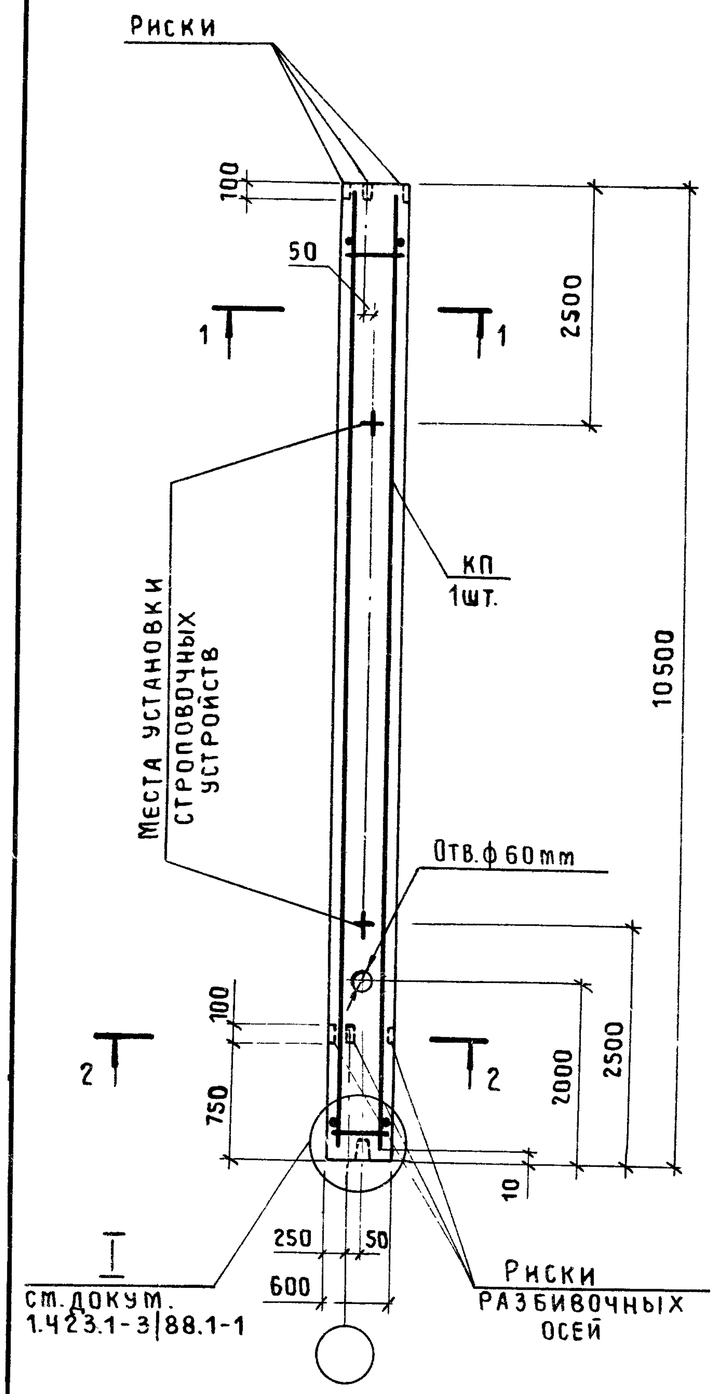

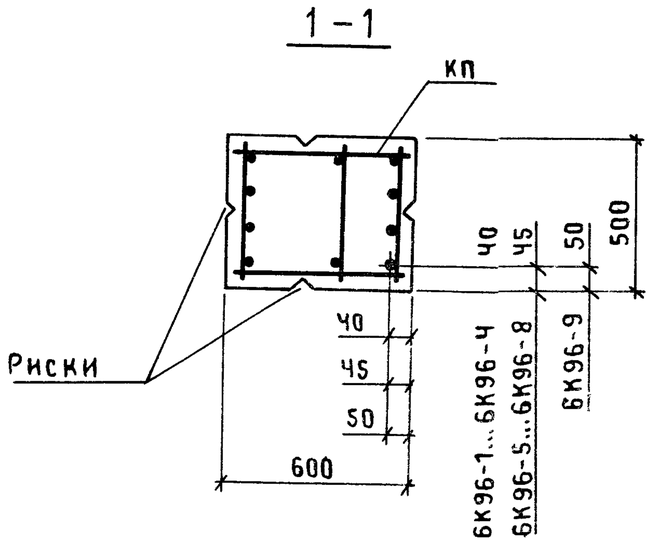

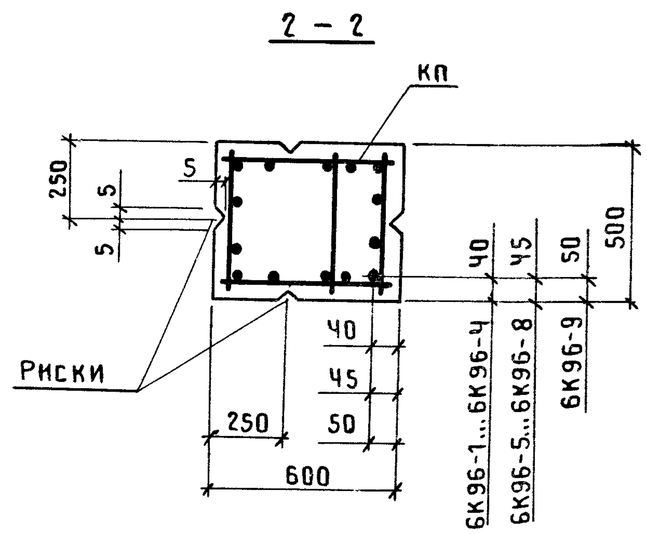

Марка колонны	Марка каркаса КП	Обозначение документа на каркас КП	Класс (марка) бетона	Объем бетона, м3	Масса колонны, т
6К96-1М2	КП 54-1	1.423.1-3/88.2-169	В15 (М200)	3,2	7,9
6К96-2М2	КП 54-2				
6К96-2М3			В22,5 (М300)		
6К96-3М2	КП 54-3		В15 (М200)		
6К96-3М3			В22,5 (М300)		
6К96-4М2	КП 54-4		В15 (М200)		
6К96-4М3			В22,5 (М300)		
6К96-5М2	КП 54-5		В15 (М200)		
6К96-5М3			В22,5 (М300)		
6К96-6М3	КП 54-6	-170			
6К96-6М4			В30 (М400)		
6К96-7М3	КП 54-7		В22,5 (М300)		
6К96-7М4			В30 (М400)		
6К96-8М3	КП 54-9		В22,5 (М300)		8,3
6К96-3М3-С	КП 54-10	-171			7,9
6К96-4М3-С	КП 54-11				
6К96-5М3-С	КП 54-12				
6К96-6М3-С	КП 54-13				
6К96-7М3-С	КП 54-14				
6К96-8М3-С	КП 54-15	-172			8,3
6К96-9М3-С	КП 54-16	-173			8,5
6К96-9М4-С			В30 (М400)		

1. В сечениях 1-1, 2-2 количество продольных стержней условно показано для колонн марок 6К96-8; 6К96-9.
2. Марки закладных изделий и номера узлов их установки принять по чертежам КЖИ проекта здания.

Нач.СКО-1	Михайлов		1.423.1-3/88.1-60
Н.контр.	Матвеев		
ГИП	Григорьев		
Рук.бр.	Акишина		Колонна 6К96-1 ... 6К96-8; 6К96-3-С ... 6К96-9-С
Ст.техн.	Чернышова		
Пров.	Поляков		
Рук.бр.	Григорян		
Пров.	Тищенко		

Стадия	Лист	Листов
Р		1

ПРОМСТРОЙПРОЕКТ

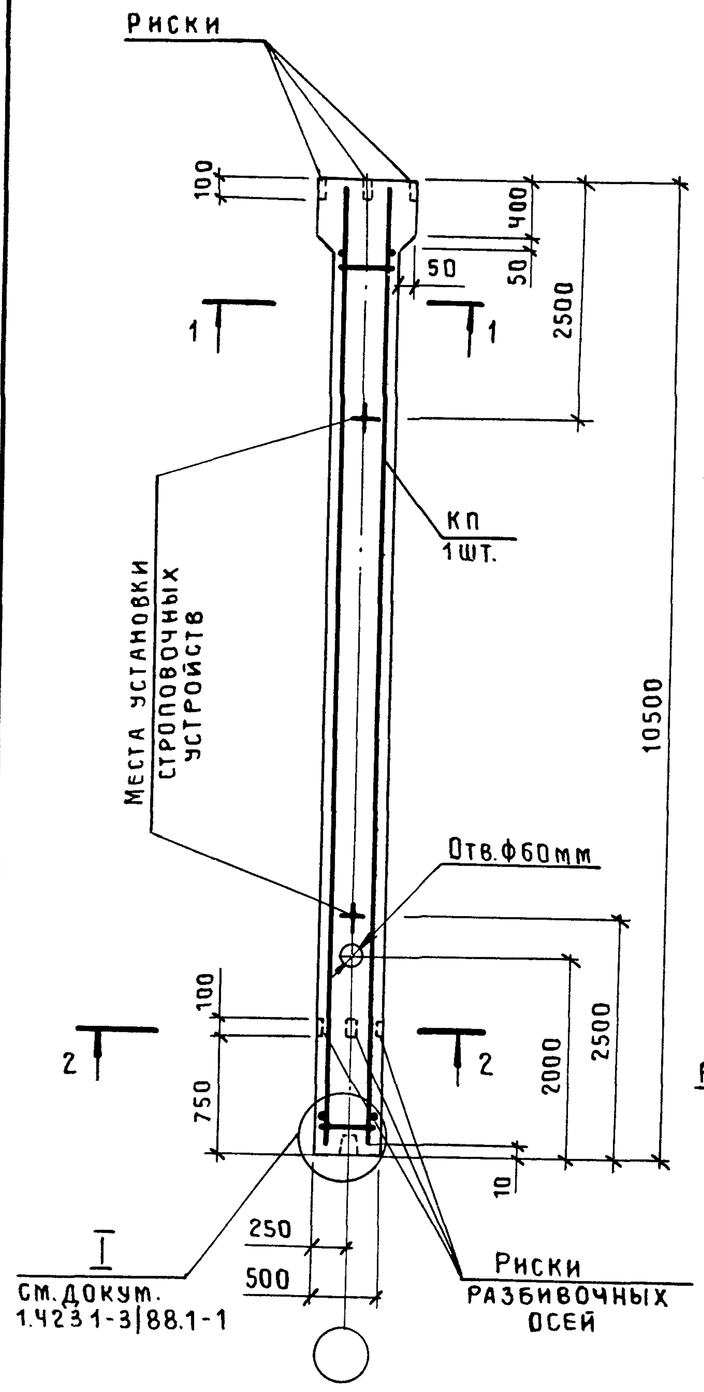

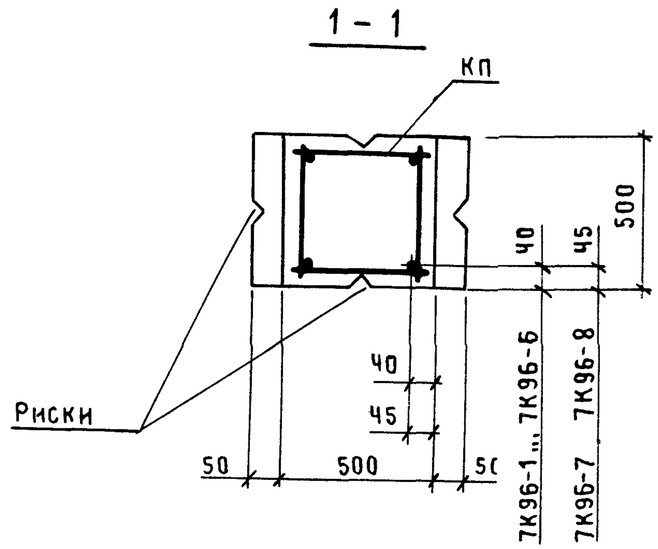

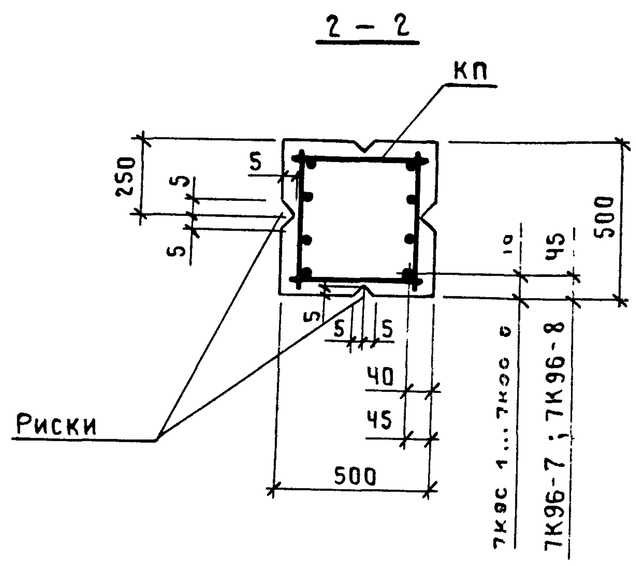

Марка колонны	Марка каркаса КП	Обозначение документа на каркас КП	Класс (марка) бетона	Объем бетона, м3	Масса колонны, т
7К96-1М2	КП 56-1	1.423.1-3|88.2-177	В15 (М200)	2,7	6,6
7К96-1М3			В22,5 (М300)		
7К96-2М2	КП 56-2		В15 (М200)		
7К96-2М3			В22,5 (М300)		
7К96-3М2	КП 56-3		В15 (М200)		
7К96-3М3			В22,5 (М300)		
7К96-3М4			В30 (М400)		
7К96-4М2	КП 56-4		В15 (М200)		
7К96-4М3			В22,5 (М300)		
7К96-4М4			В30 (М400)		
7К96-5М2	КП 56-5		В15 (М200)		
7К96-5М3			В22,5 (М300)		
7К96-5М4			В30 (М400)		
7К96-6М2	КП 56-6		В15 (М200)		
7К96-6М3			В22,5 (М300)		
7К96-6М4			В30 (М400)		
7К96-7М3	КП 56-7	-178	В22,5 (М300)		
7К96-7М4			В30 (М400)		
7К96-8М3	КП 56-8		В22,5 (М300)		
7К96-8М4			В30 (М400)		
7К96-6М3-С	КП 56-9	-179	В22,5 (М300)		
7К96-8М3-С	КП 56-10				

1. В сечении 2-2 количество продольных стержней условно показано для колонн марок 7К96-4 ... 7К96-8.
2. Марки закладных изделий и номера узлов их установки принять по чертежам КЖИ проекта здания.

Нач.СКО-1	Михайлов		1.423.1-3|88.1-61
Н.контр.	Матвеев		
ГИП	Григорьев		
Рук.бр.	Акишина		Колонна 7К96-1 ... 7К96-8; 7К96-6-С; 7К96-8-С
Ст.техн.	Чернышова		
Пров.	Поляков		
Рук.бр.	Григорян		
Пров.	Тищенко		

Стадия	Лист	Листов
Р		1

ПРОМСТРОЙПРОЕКТ

Взам.инв.№ | Подпись и дата | Инв.№ подл.

23584-03 71

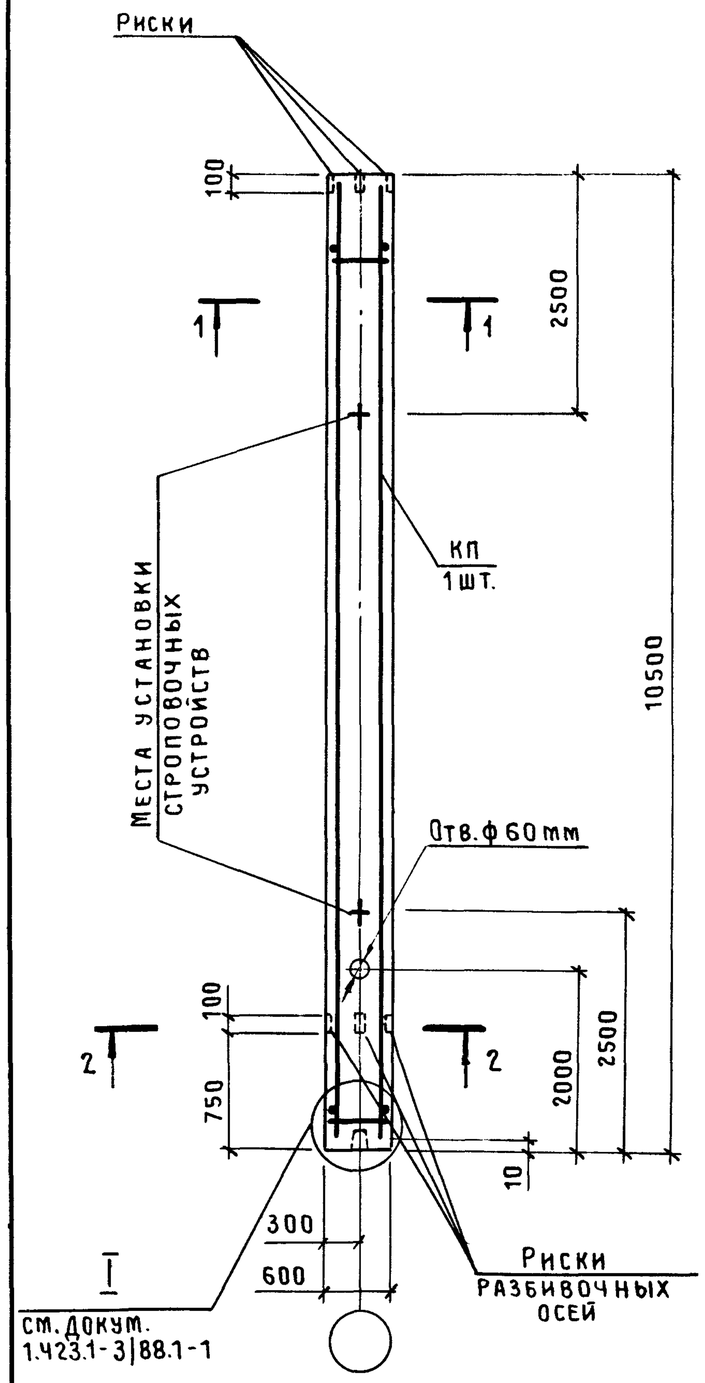

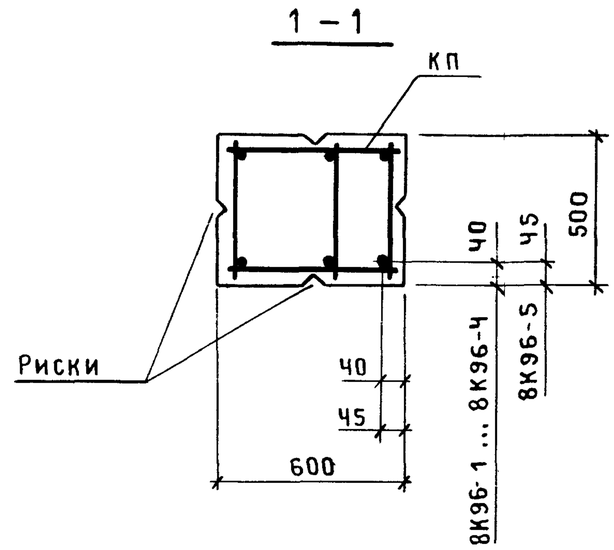

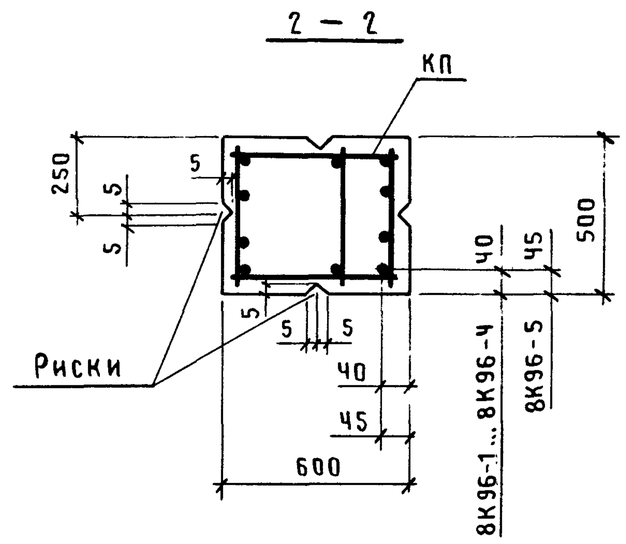

Марка колонны	Марка каркаса КП	Обозначение документа на каркас КП	Класс (марка) бетона	Объем бетона, м3	Масса колонны, т
8К96-1М2	КП54-1	1.423.1-3|88.2-169	В15 (М200)	3,15	7,9
8К96-1М3			В22,5 (М300)		
8К96-1М4			В30 (М400)		
8К96-2М2	КП54-2		В15 (М200)		
8К96-2М3			В22,5 (М300)		
8К96-3М2	КП54-3		В15 (М200)		
8К96-3М3			В22,5 (М300)		
8К96-3М4			В30 (М400)		
8К96-4М2	КП54-4		В15 (М200)		
8К96-4М3			В22,5 (М300)		
8К96-4М4			В30 (М400)		
8К96-5М2	КП54-5		В15 (М200)		
8К96-5М3			В22,5 (М300)		
8К96-5М4			В30 (М400)		
8К96-4М3-С	КП54-11	-171	В22,5 (М300)		
8К96-5М3-С	КП54-12				

1. В сечении 2–2 количество продольных стержней условно показано для колонн марок 8К96-3... 8К96-5.
2. Марки закладных изделий и номера узлов их установки принять по чертежам КЖИ проекта здания.

Нач.СКО-1	Михайлов		
Н. контр.	Матвеев		
ГИП	Григорьев		
Рук.бр.	Акишина		
Инж.	Тищенко		
Пров.	Поляков		
Рук.бр.	Григорян		
Пров.	Тищенко		

1.423.1-3|88.1-62

Колонна 8К96-1... 8К96-5; 8К96-4-С; 8К96-5-С

Стадия	Лист	Листов
Р		1

ПРОМСТРОЙПРОЕКТ

23584-03 72

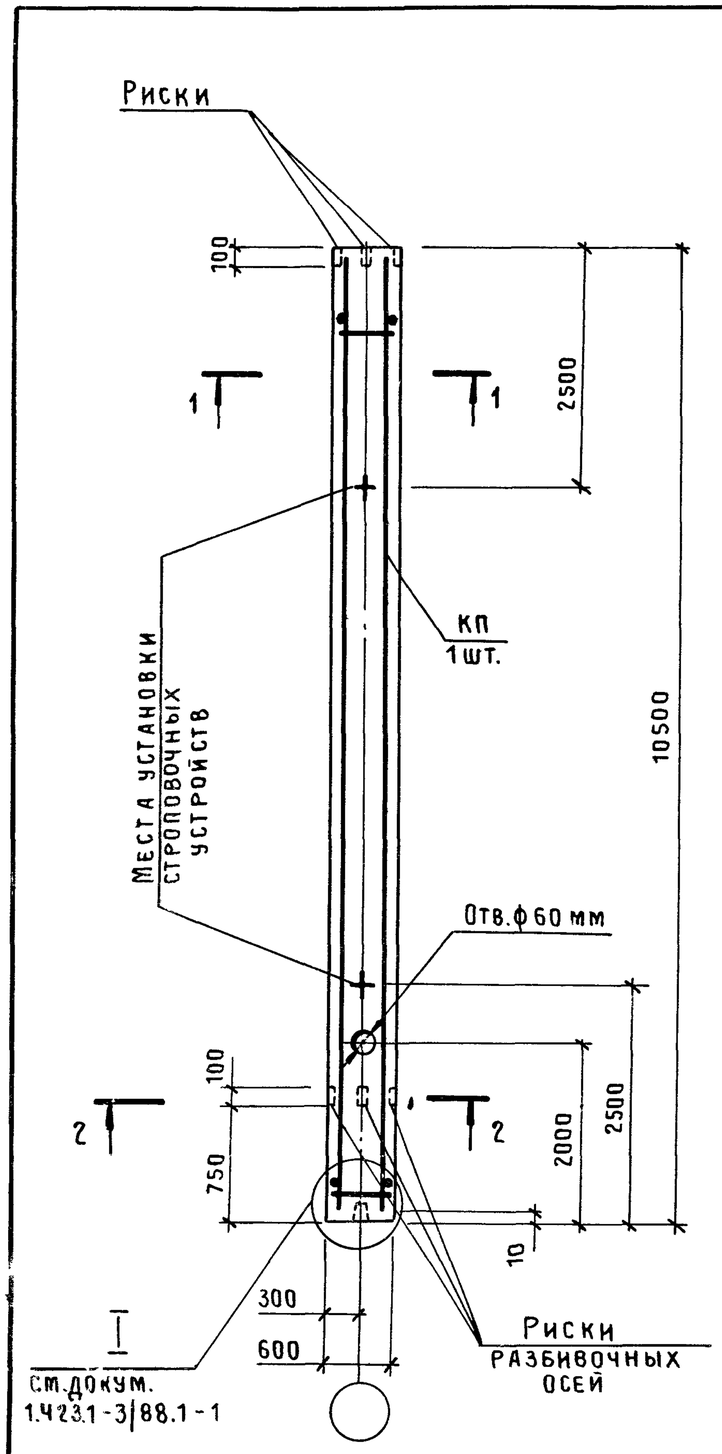

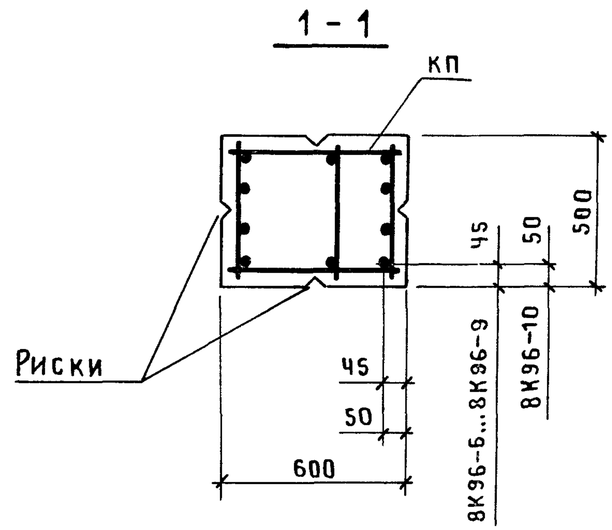

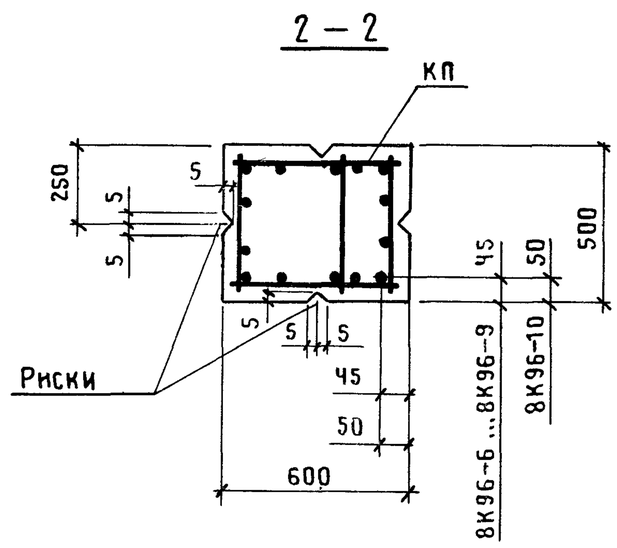

Марка колонны	Марка каркаса КП	Обозначение документа на каркас КП	Класс (марка) бетона	Объем бетона, м3	Масса колонны, т
8К96-6М3	КП 54-6	1.423.1-3/88.2-170	В22,5 (М300)	3,15	7,9
8К96-6М4			В30 (М400)		
8К96-7М3	КП 54-7		В22,5 (М300)		
8К96-7М4			В30 (М400)		
8К96-8М3	КП 54-8		В22,5 (М300)		
8К96-8М4			В30 (М400)		
8К96-9М3	КП 54-9		В22,5 (М300)		8,4
8К96-9М4			В30 (М400)		
8К96-6М3-С	КП 54-13	-171	В22,5 (М300)		7,9
8К96-6М4-С			В30 (М400)		
8К96-7М3-С	КП 54-14		В22,5 (М300)		
8К96-7М4-С			В30 (М400)		
8К96-9М3-С	КП 54-15	-172	В22,5 (М300)		8,4
8К96-9М4-С			В30 (М400)		
8К96-10М3-С	КП 54-16	-173	В22,5 (М300)		8,5
8К96-10М4-С			В30 (М400)		

1. В сечениях 1-1, 2-2 количество продольных стержней условно показано для колонн марок 8К96-8...8К96-10.
2. Марки закладных изделий и номера узлов их установки принять по чертежам КЖИ проекта здания.

Нач.СКО-1	Михайлов	
Н.контр.	Матвеев	
ГИП	Григорьев	
Рук.бр.	Акишина	
Инж.	Тищенко	
Пров.	Поляков	
Рук.бр.	Григорян	
Пров.	Тищенко	

1.423.1-3/88.1-63

Колонна 8К96-6 ... 8К96-9; 8К96-6-С; 8К96-7-С; 8К96-9-С; 8К96-10-С

Стадия	Лист	Листов
Р		1

ПРОМСТРОЙПРОЕКТ

23584-03 73

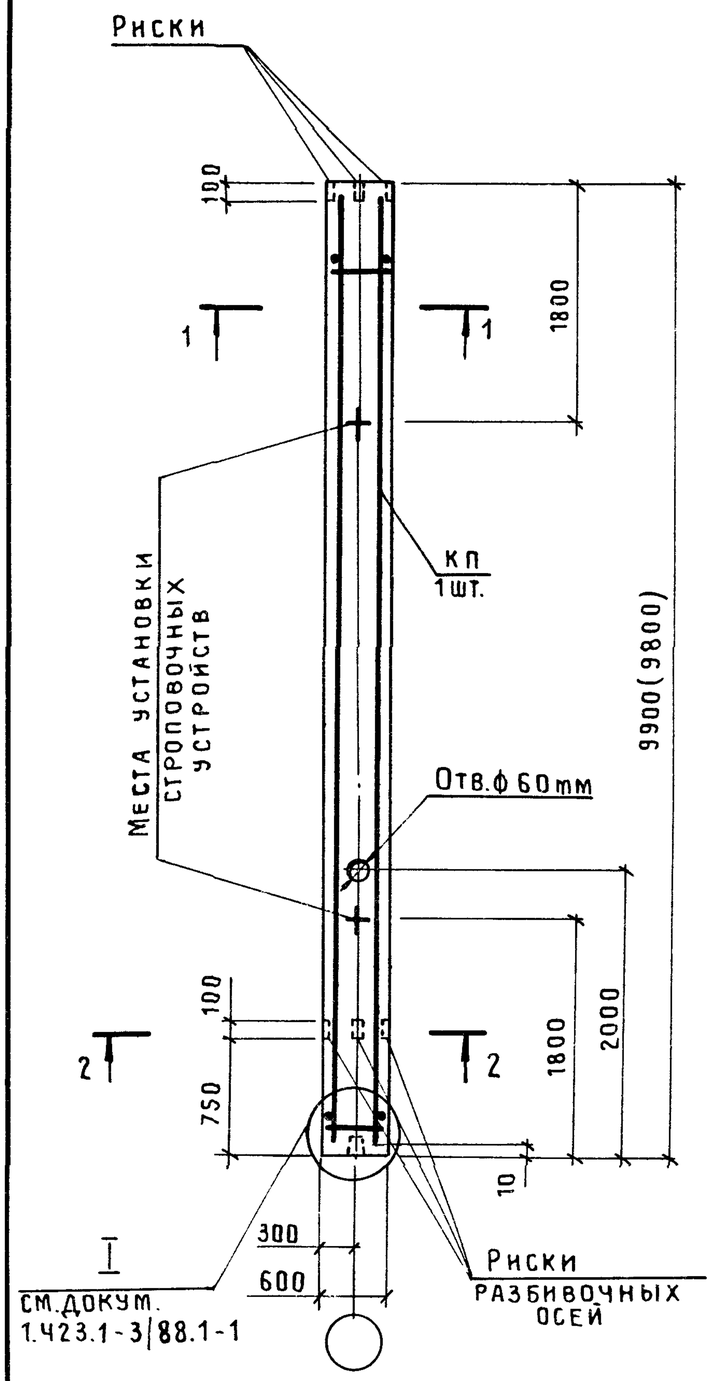

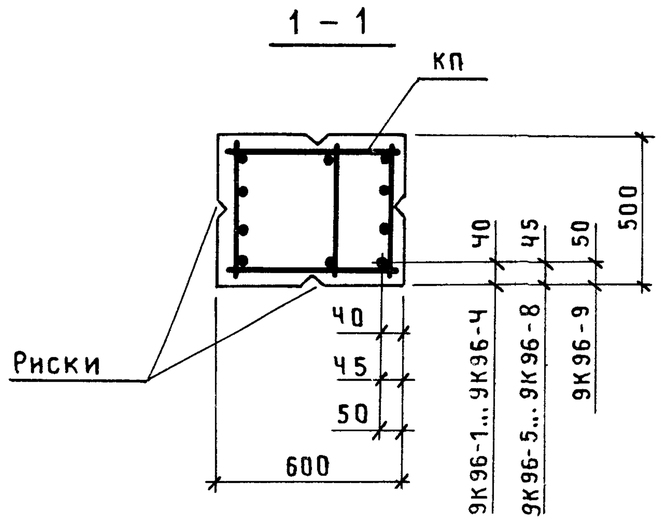

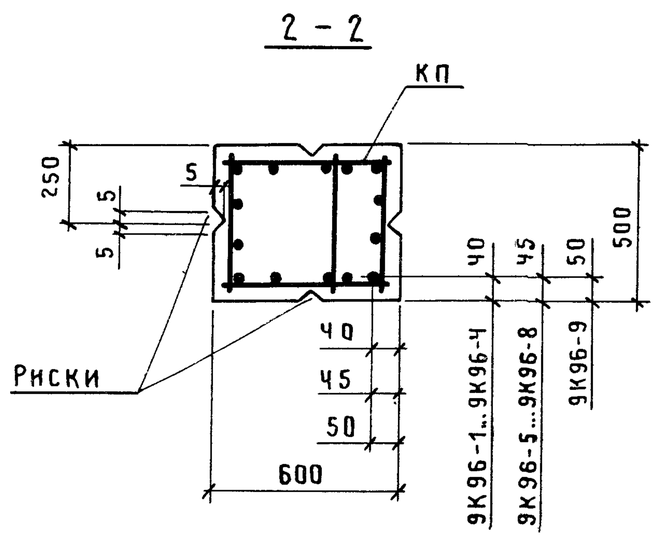

Марка колонны	Марка каркаса КП	Обозначение документа на каркас КП	Класс (марка) бетона	Объем бетона, м3	Масса колонны, т
9К96-1М2	КП57-1	1.423.1-3|88.2-180	В15 (М200)	3,0	7,4
9К96-1М3			В22,5 (М300)		
9К96-2М2	КП57-2		В15 (М200)		
9К96-2М3			В22,5 (М300)		
9К96-3М2	КП57-3		В15 (М200)		
9К96-3М3			В22,5 (М300)		
9К96-3МЧ			В30 (М400)		
9К96-4М3	КП57-4		В22,5 (М300)		
9К96-4МЧ			В30 (М400)		
9К96-5М3	КП57-5		В22,5 (М300)		
9К96-5МЧ			В30 (М400)		
9К96-6М3	КП57-6	–181	В22,5 (М300)		
9К96-6МЧ			В30 (М400)		
9К96-7М3	КП57-7		В22,5 (М300)		
9К96-7МЧ			В30 (М400)		
9К96-8М3	КП57-8		В22,5 (М300)		7,8
9К96-8МЧ			В30 (М400)		
9К96-7МЧ-С	КП57-9				7,4
9К96-8М3-С	КП57-10	–182	В22,5 (М300)		7,8
9К96-8МЧ-С			В30 (М400)		
9К96-9МЧ-С	КП57-11	–183			8,0

1. В скобках приведена длина колонны при применении железобетонных подстропильных конструкций с высотой на опоре 700 мм.
2. В сечениях 1-1, 2-2 количество продольных стержней условно показано для колонн марок 9К96-8; 9К96-9.
3. Марки закладных изделий и номера узлов их установки принять по чертежам КЖИ проекта здания.

Нач.СКО-1	Михайлов		1.423.1-3/88.1-БЧ
Н.контр.	Матвеев		
ГИП	Григорьев		
Рук.бр.	Акишина		Колонна 9К96-1... 9К96-8; 9К96-7-С... 9К96-9-С
Инж.	Тищенко		
Пров.	Поляков		
Рук.бр.	Григорян		
Пров.	Тищенко		

Стадия	Лист	Листов
Р		1

ПРОМСТРОЙПРОЕКТ

23584-03 74

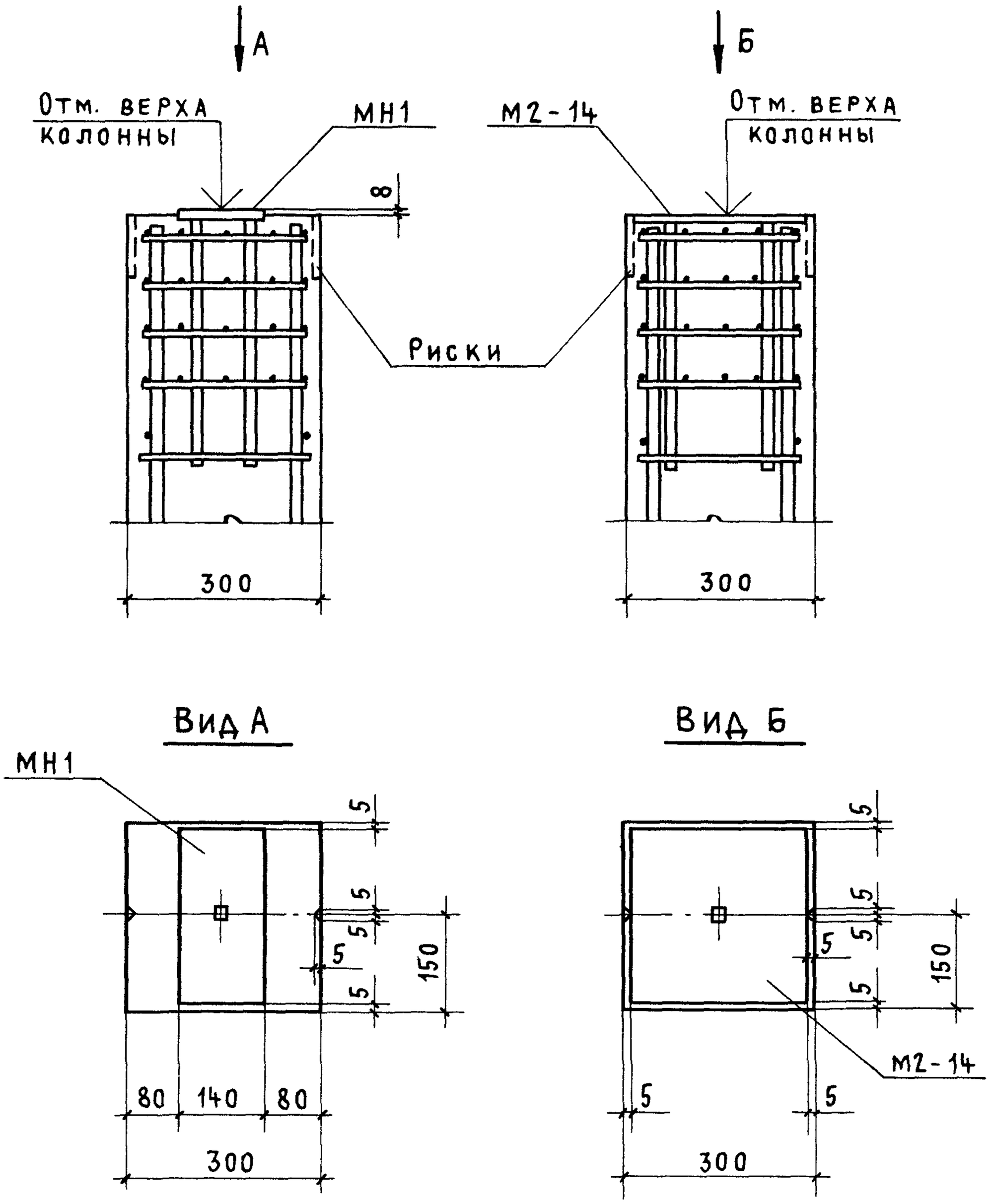

Контр.	Михайлов			1.423.1-3/88.1-65
Нач.СКО-1	Михайлов			Пример установки закладных изделий МН1, М2-14 в колоннах крайнего ряда при привязке „0"
Гл.конст.	Матвеев			Стадия: Р; Лист: ; Листов: 1
Гл.инж.пр.	Григорьев			Промстройпроект
Рук.бр.	Акишина			

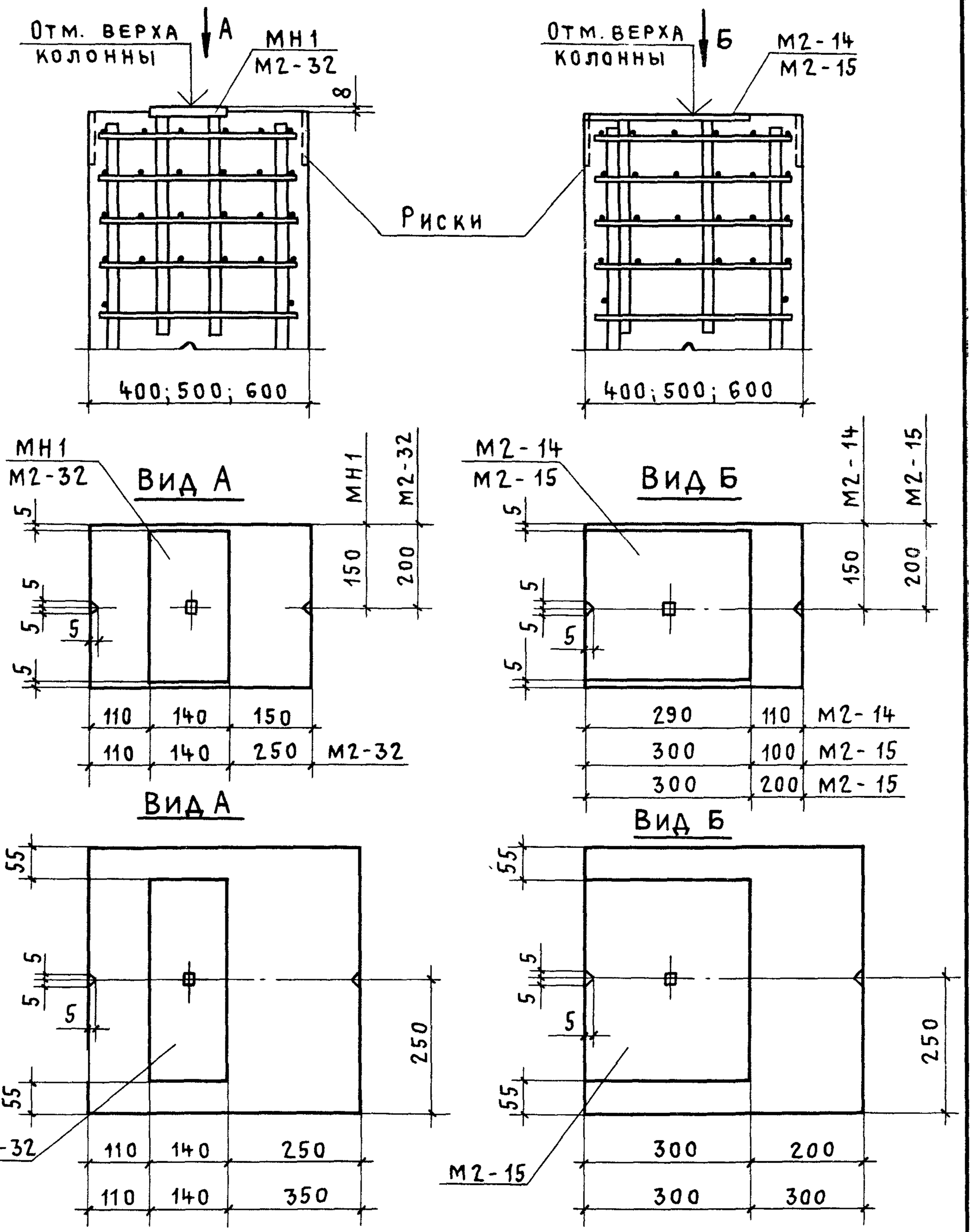

Н. контр.	Михайлов			1.423.1-3/88.1-66		
Нач. СКО-1	Михайлов			Пример установки закладных изделий МН1; М2-32; М2-14, М2-15 в колоннах крайнего ряда при привязке „0"	Стадия	Лист	Листов
Гл. конст.	Матвеев				Р		1
Гл. инж. пр.	Григорьев				Промстройпроект		
Рук. бр.	Акишина						

Подпись и дата | Взам. инв. №

Инв. № подл.

23584-03 75

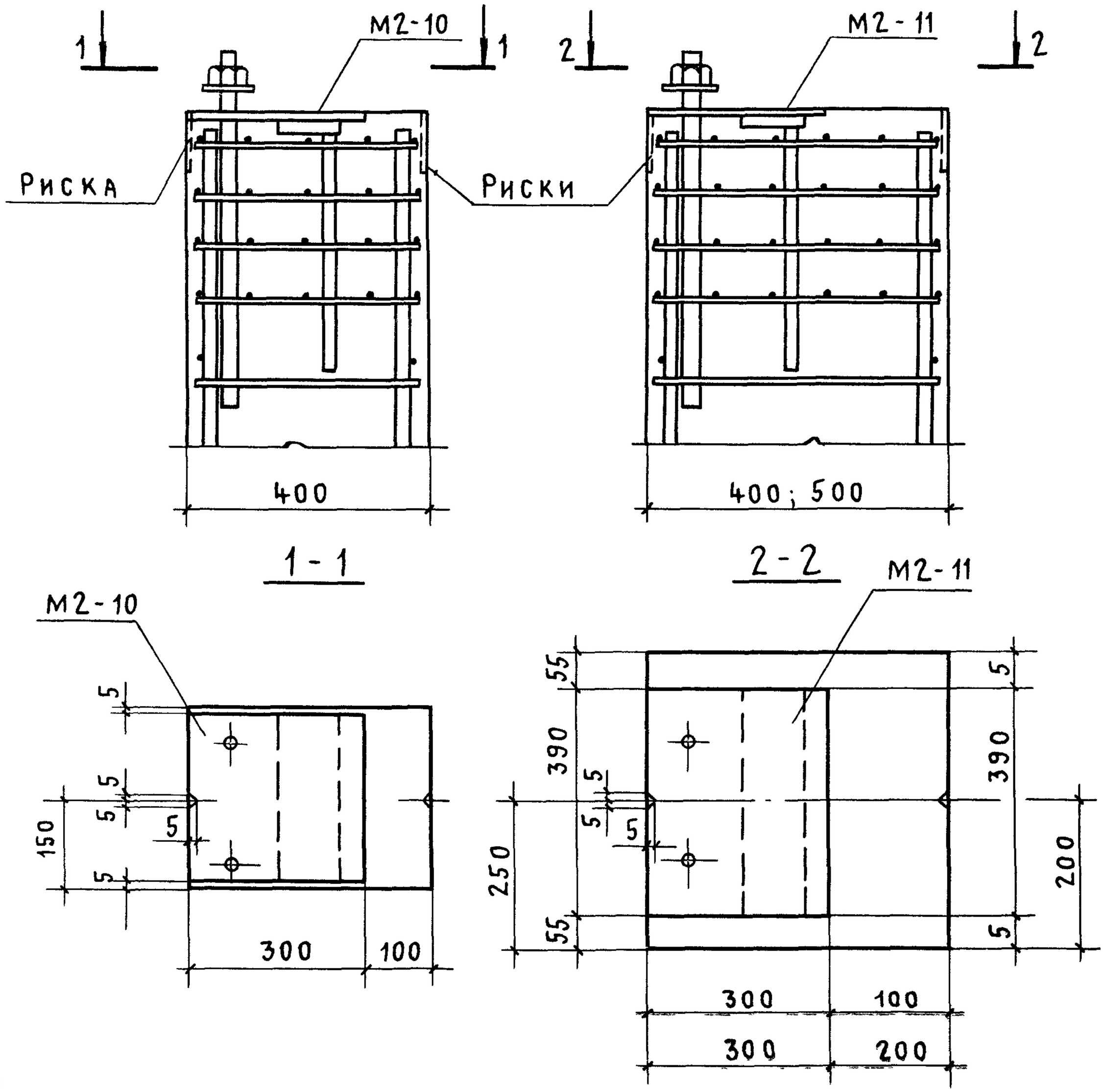

Н. контр.	Михайлов			1.423.1-3/88.1-67
Нач. СКО-1	Михайлов			Пример установки закладных изделий М2-10, М2-11 в колоннах крайнего ряда при привязке „0"
Гл. конст.	Матвеев			Стадия: Р; Лист: ; Листов: 1
Гл. инж. пр.	Григорьев			Промстройпроект
Рук. бр.	Акишина			

Инв. № подл. | Подпись и дата | Взам. инв. №

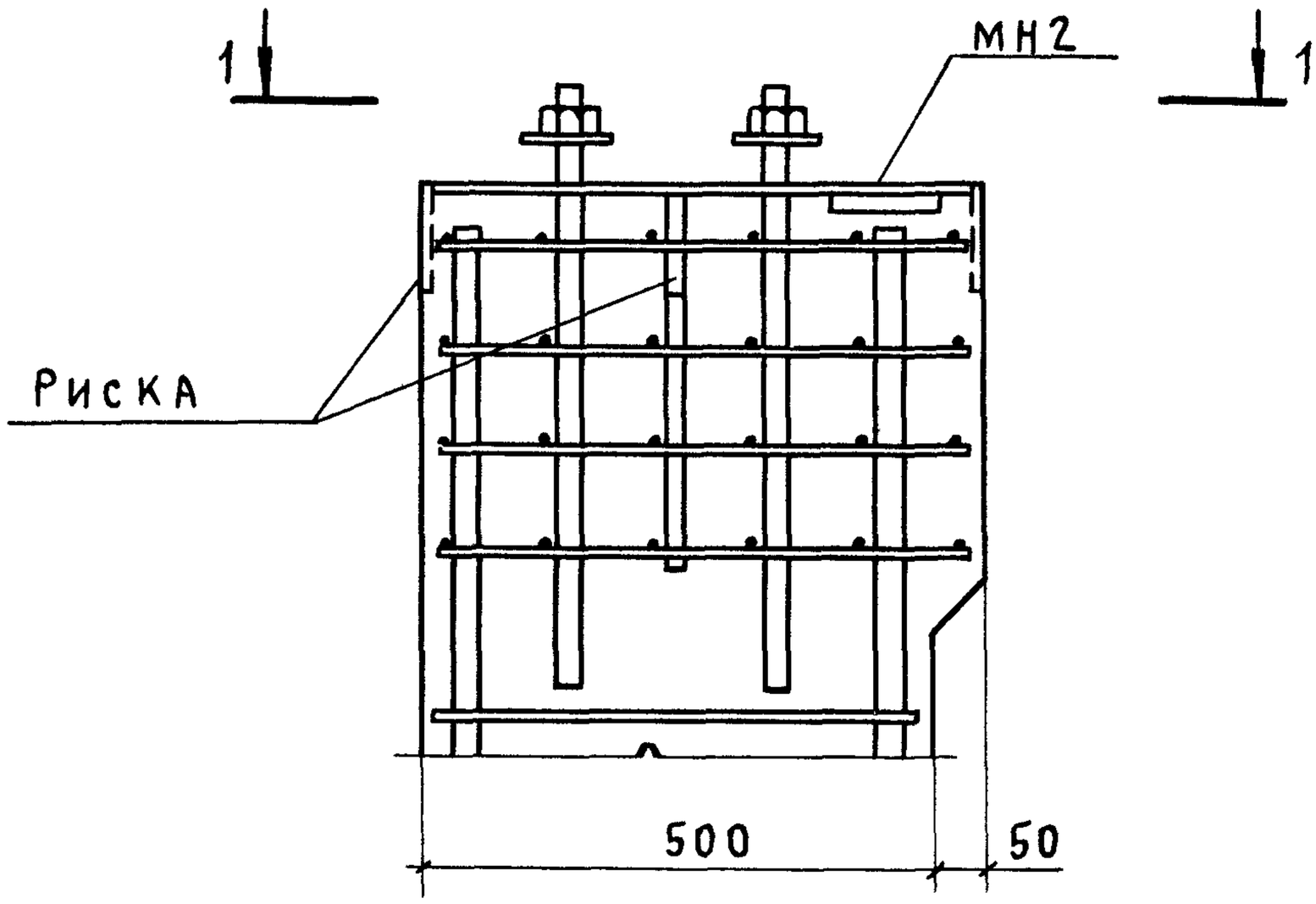

1 - 1

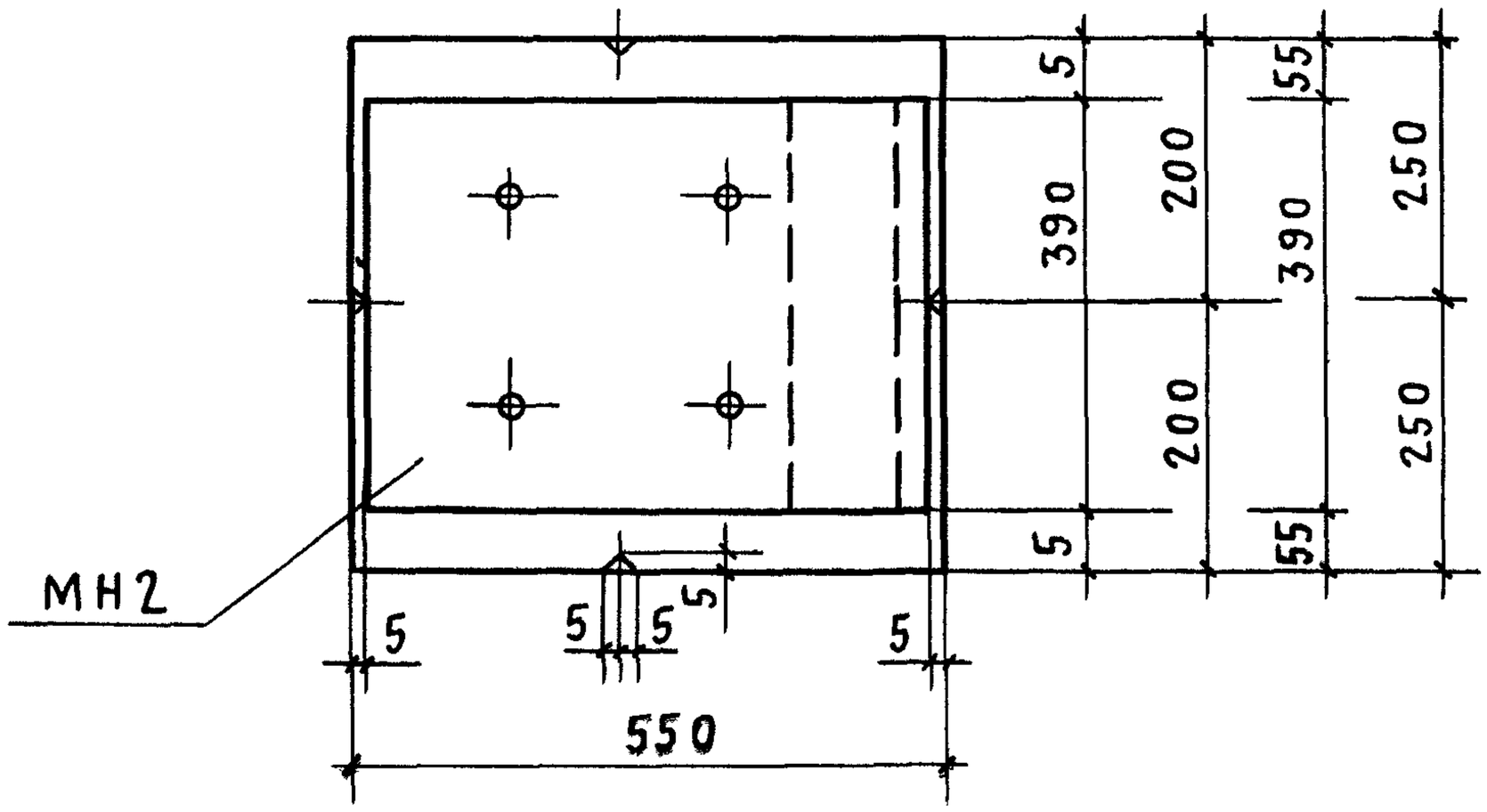

Инв. № подл.	Подпись и дата	Взам. инв. №					
					1.423.1-3/88.1-68		
		Н. контр.	Михайлов		Пример установки закладного изделия МН2 в колоннах крайнего ряда при привязке „250"	Стадия	Лист	Листов
		Нач. СКО-1	Михайлов			Р		1
		Гл. конст.	Матвеев			Промстройпроект		
		Гл. инж. пр.	Григорьев					
		Рук. бр.	Акишина					

23584-03 76

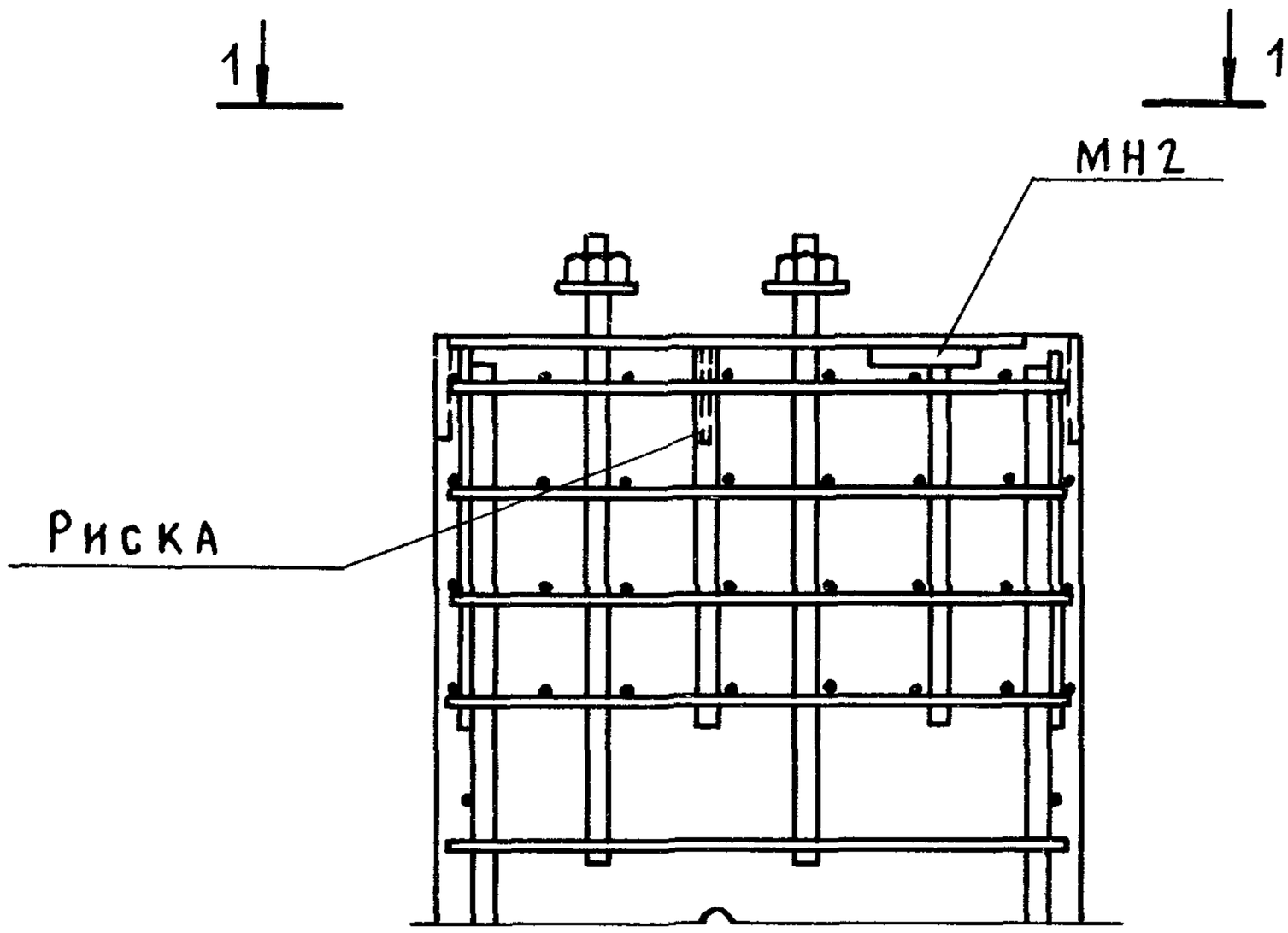

1 - 1

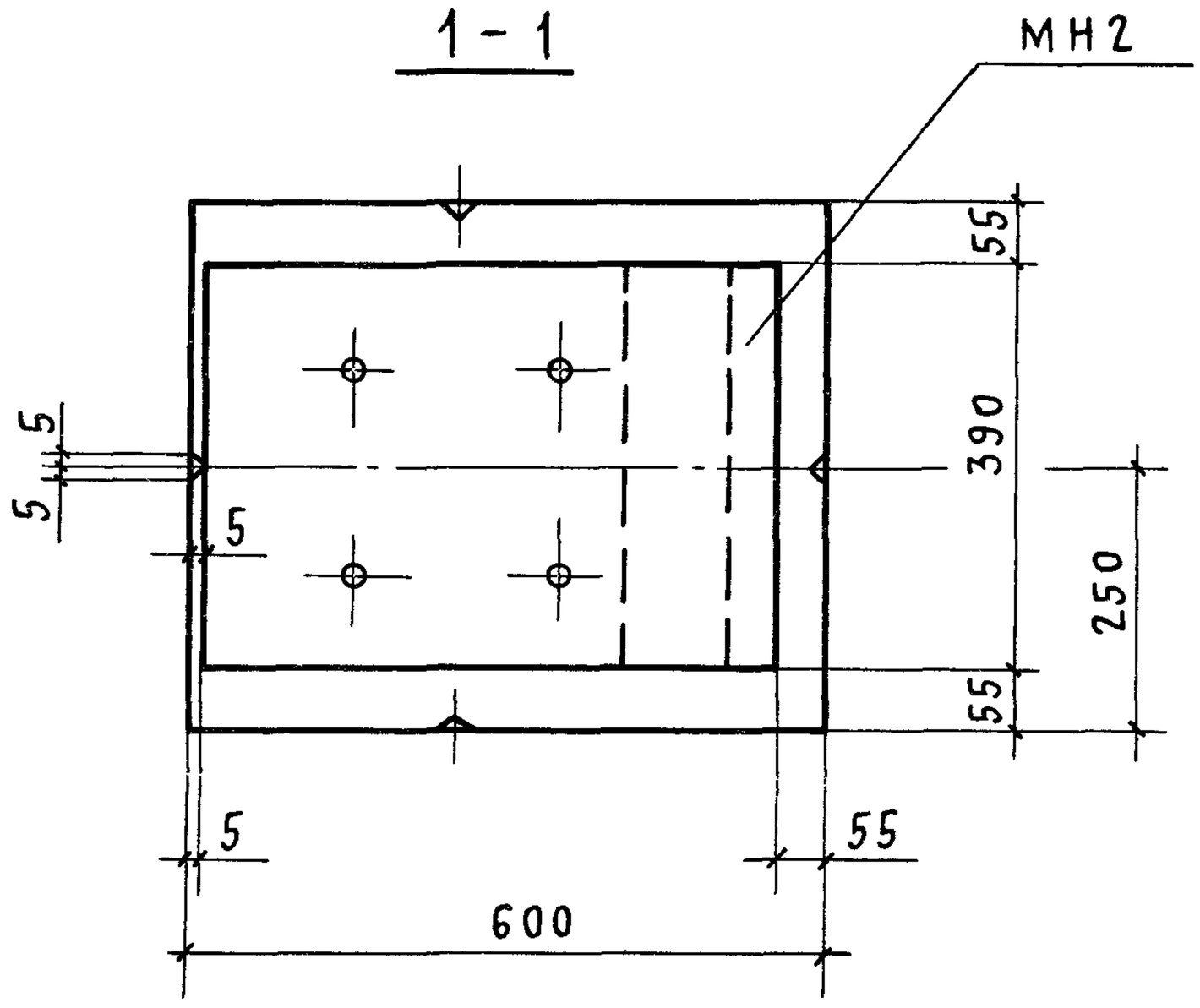

Н контр.	Михайлов		
Нач. СКО-1	Михайлов		
Гл. констр.	Матвеев		
Гл инж. пр.	Григорьев		
Рук. бр.	Акишина		

1.423.1-3/88.1-69

Пример установки закладного изделия МН2 в колоннах крайнего ряда при привязке „250" (сечение 600×500)

Стадия	Лист	Листов
Р		1

Промстройпроект

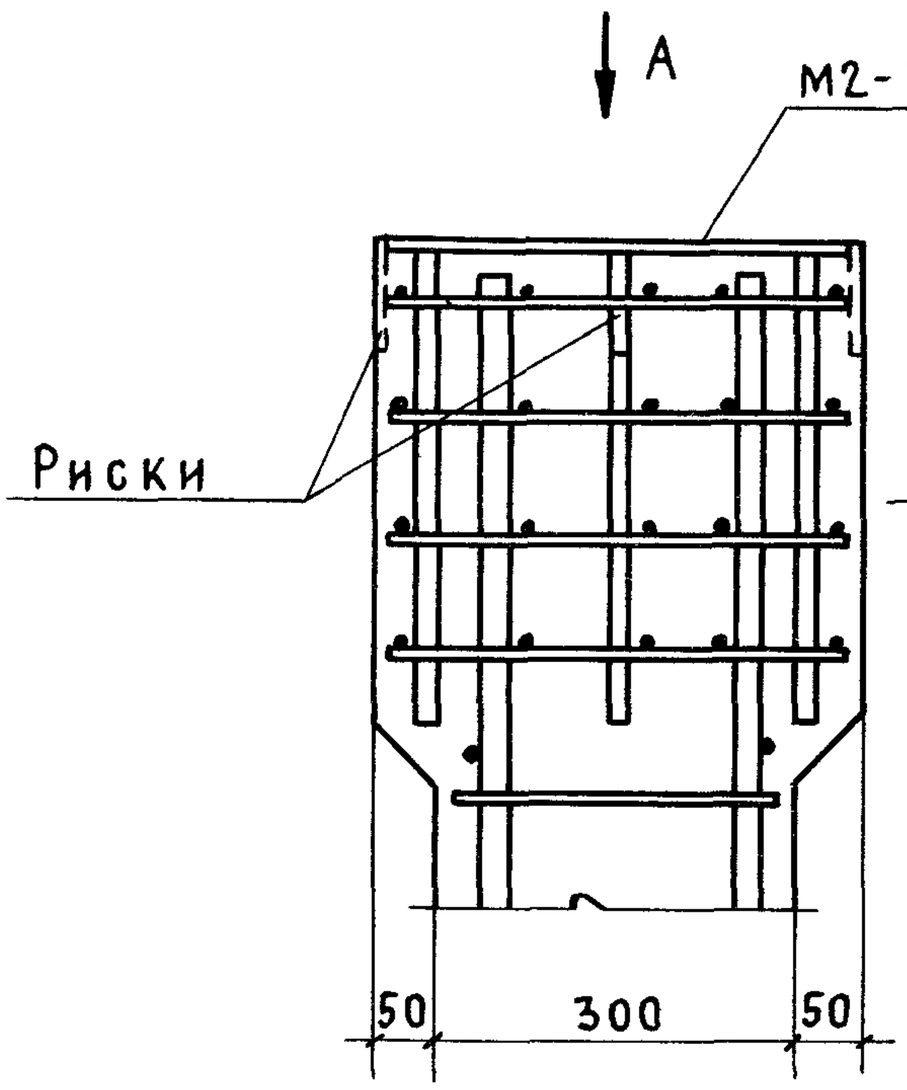

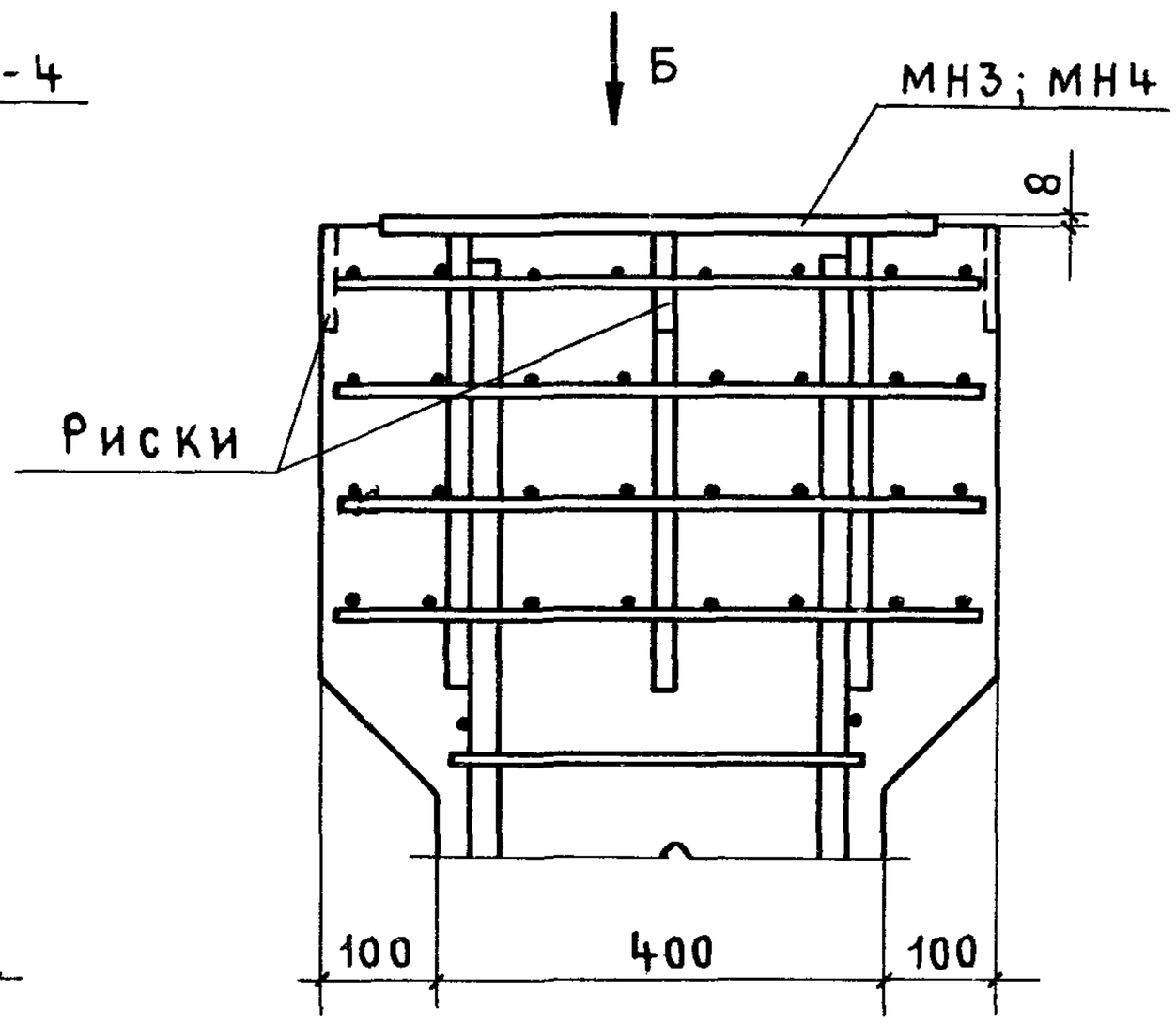

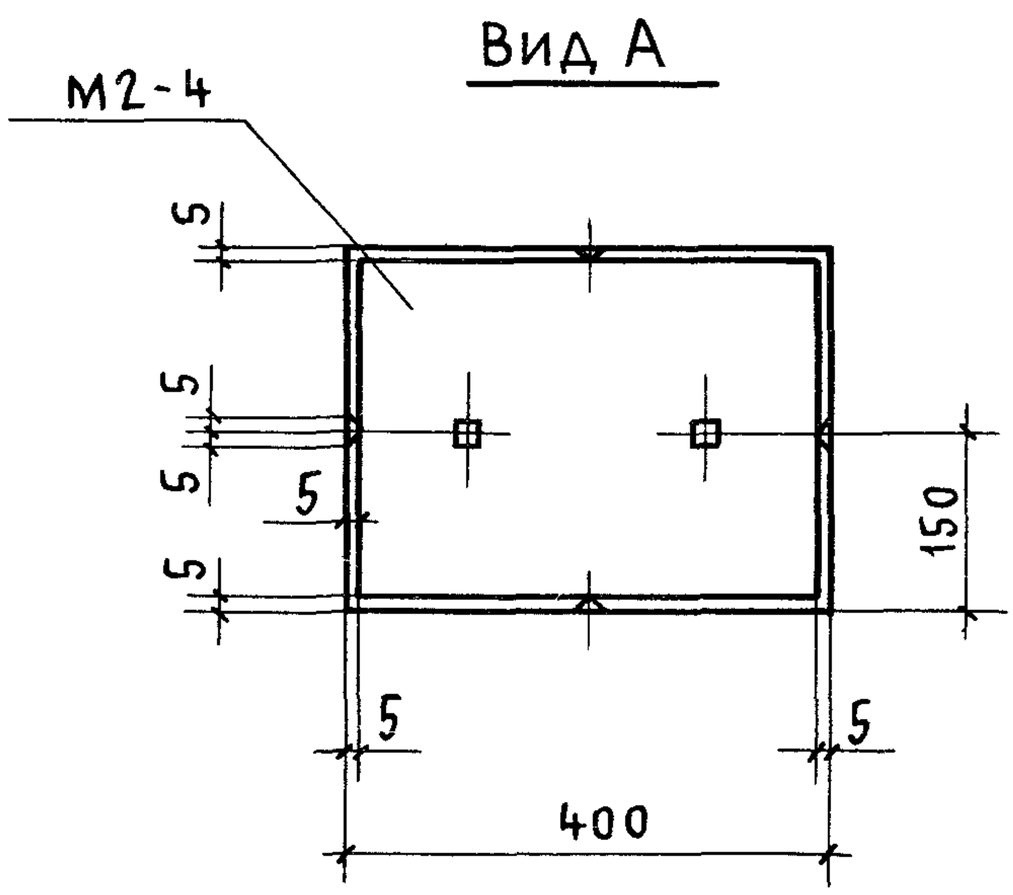

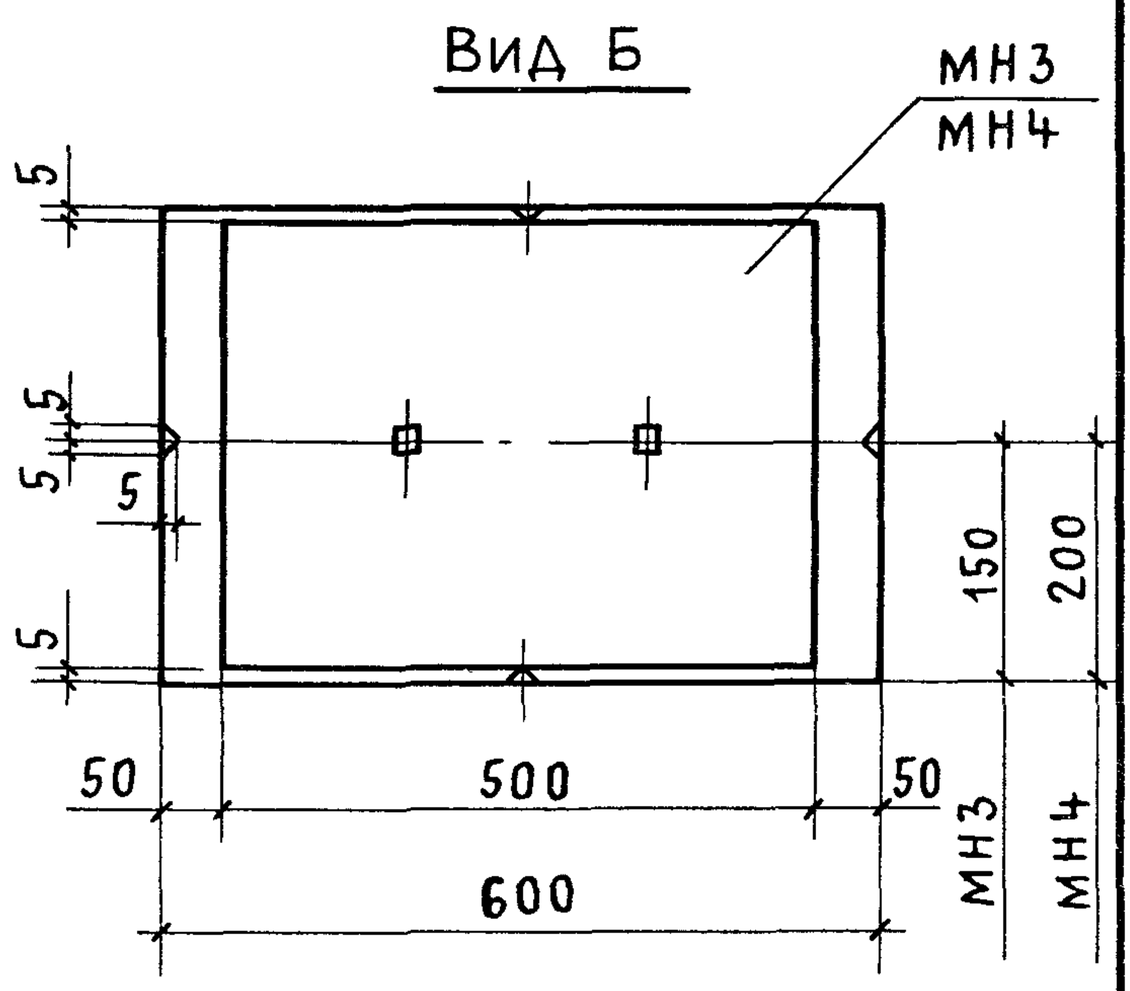

Инв. № подл.	Подпись и дата	Взам инв №			1.423.1-3/88.1-70		
			Н. контр	Михайлов			
			Нач. СКО-1	Михайлов	Пример установки закладных изделий М2-4; МН3 и МН4 в колоннах среднего ряда	Стадия: Р	Лист	Листов: 1
			Гл. конст.	Матвеев		Промстройпроект	
			Гл инж. пр.	Григорьев			
			Рук. бр	Акишина			

23584-03 77

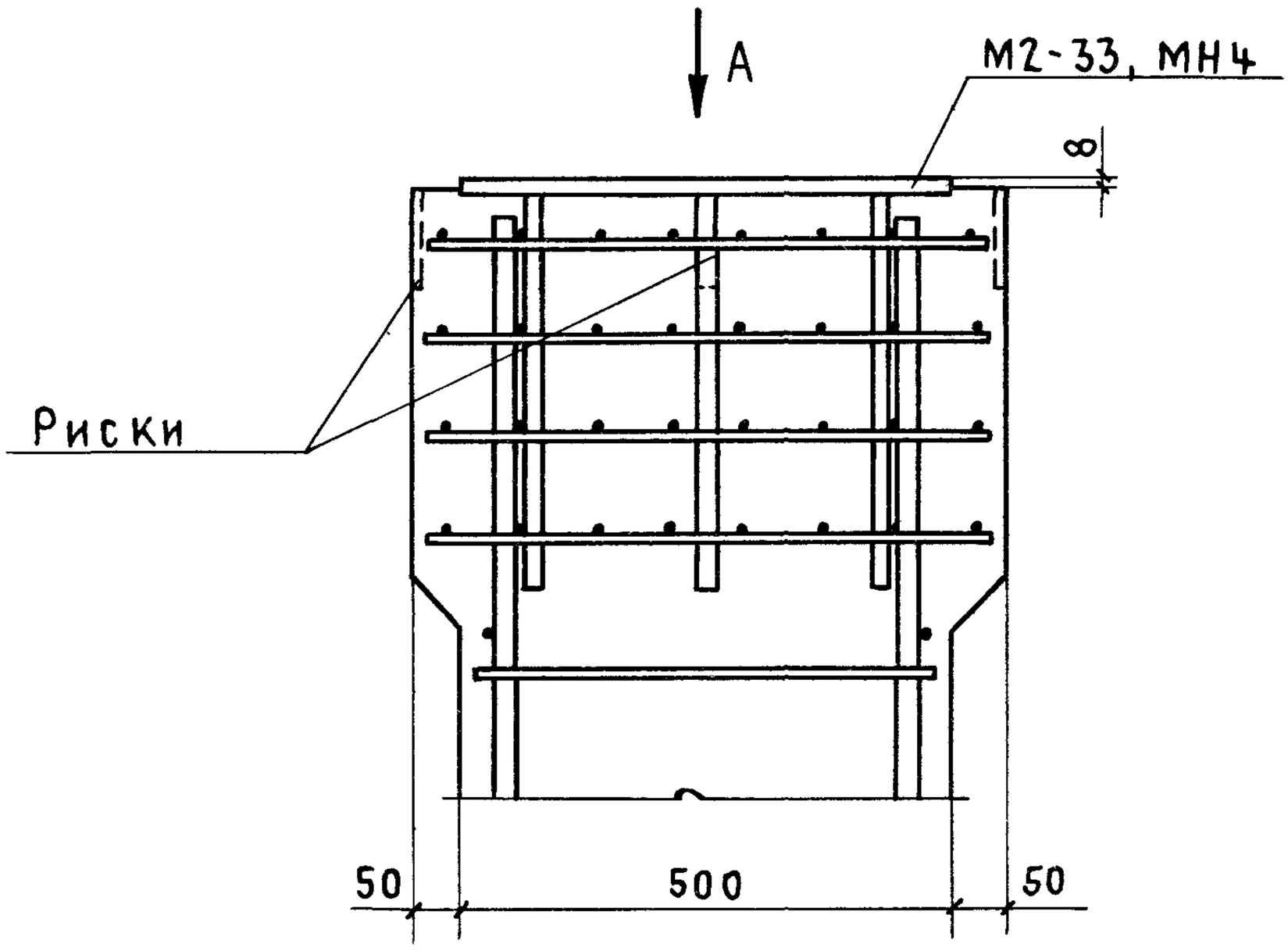

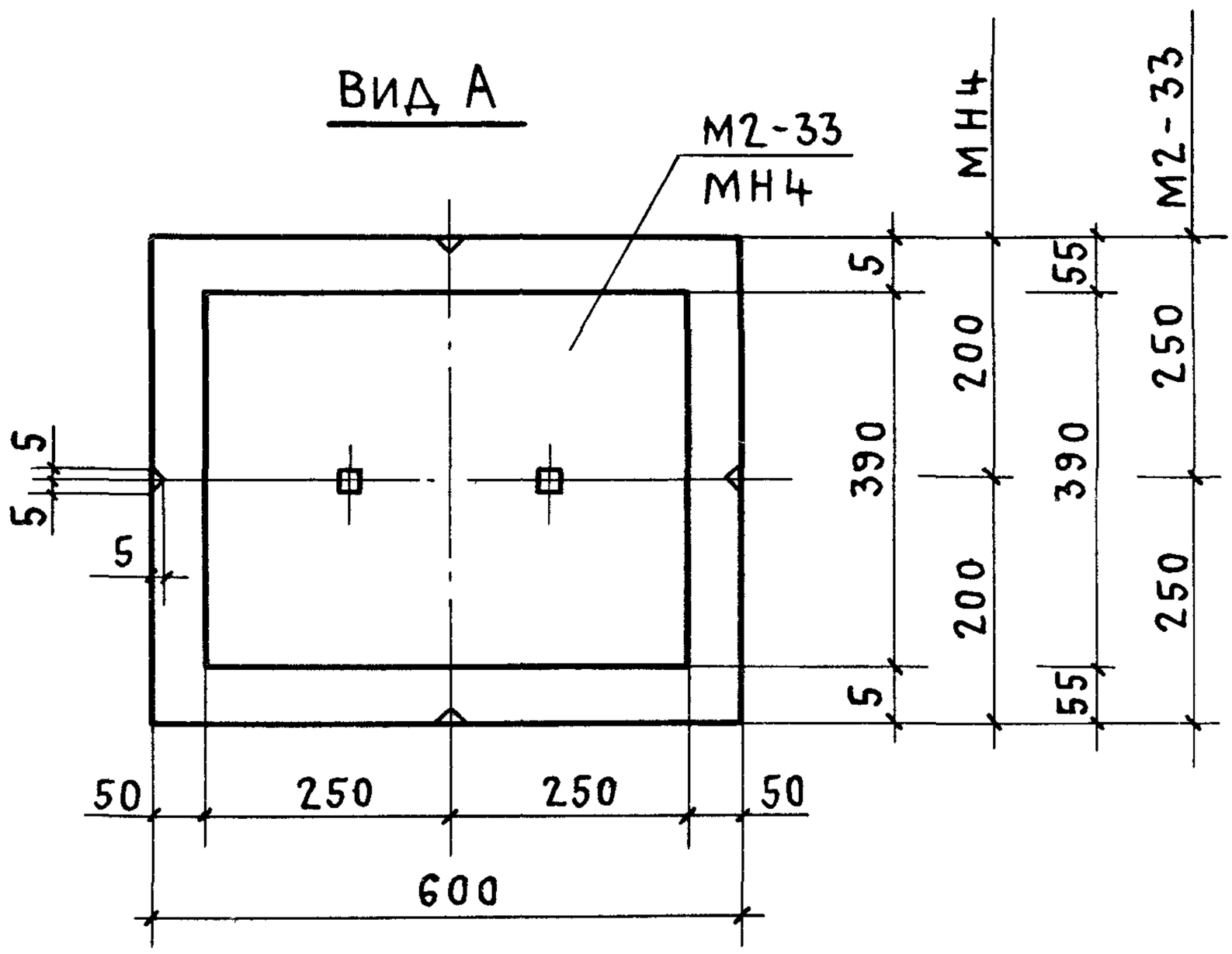

Н. контр.	Михайлов		
Нач. СКО-1	Михайлов		
Гл. конст.	Матвеев		
Гл. инж. пр.	Григорьев		
Рук. бр.	Акишина		

1.423.1-3/88.1-71

Пример установки закладных изделий М2-33, МН4 в колоннах среднего ряда

Стадия	Лист	Листов
Р		1

Промстройпроект

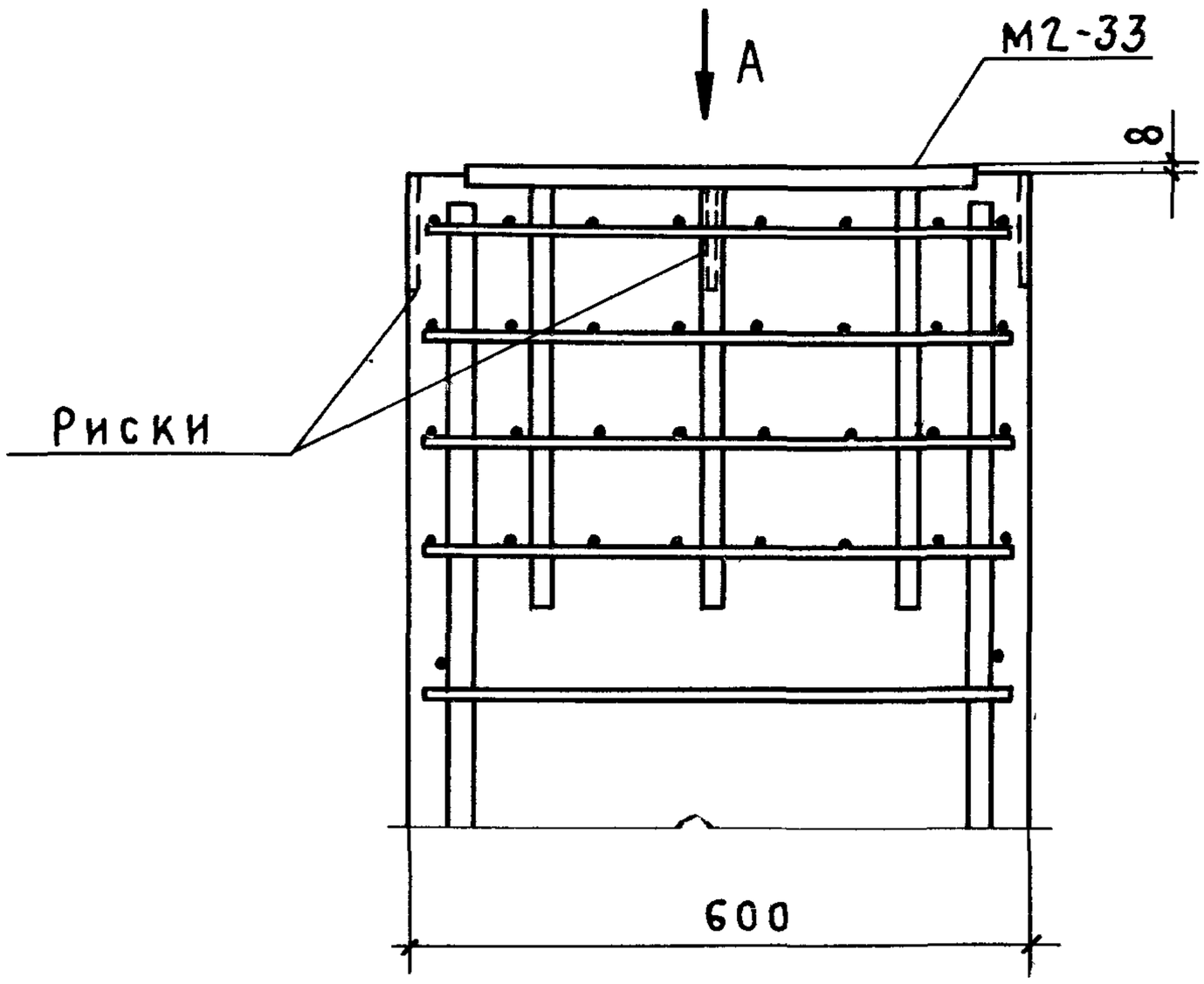

Вид А

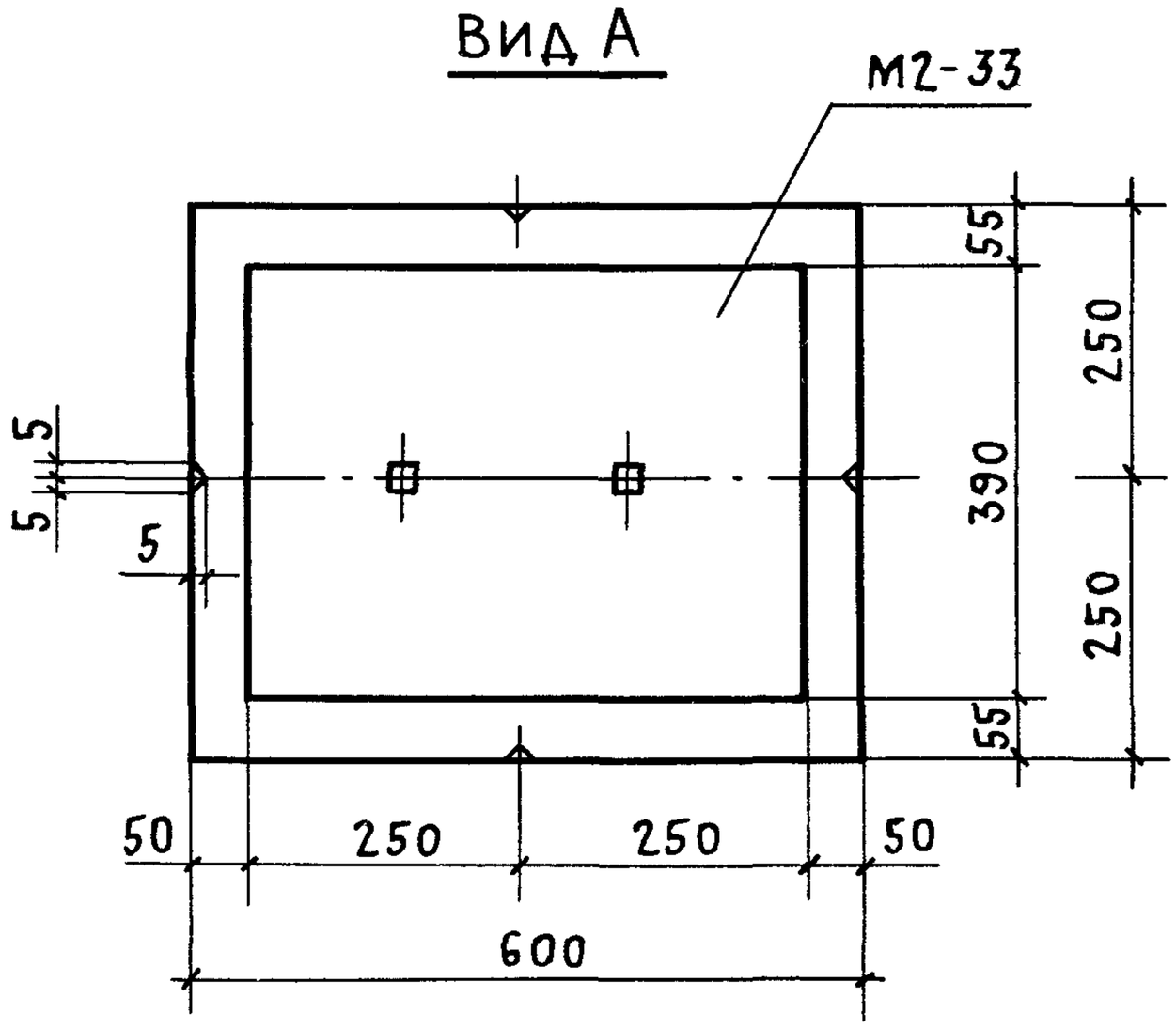

Н. контр.	Михайлов			1.423.1-3/88.1-72
Нач. СКО-1	Михайлов			Пример установки закладного изделия М2-33 в колоннах среднего ряда
Гл. конст.	Матвеев			Стадия: Р; Лист: ; Листов: 1
Гл. инж. пр.	Григорьев			Промстройпроект
Рук. бр.	Акишина			

Подпись и дата | Взам. инв. № | Инв. № подл.

23584-03 78

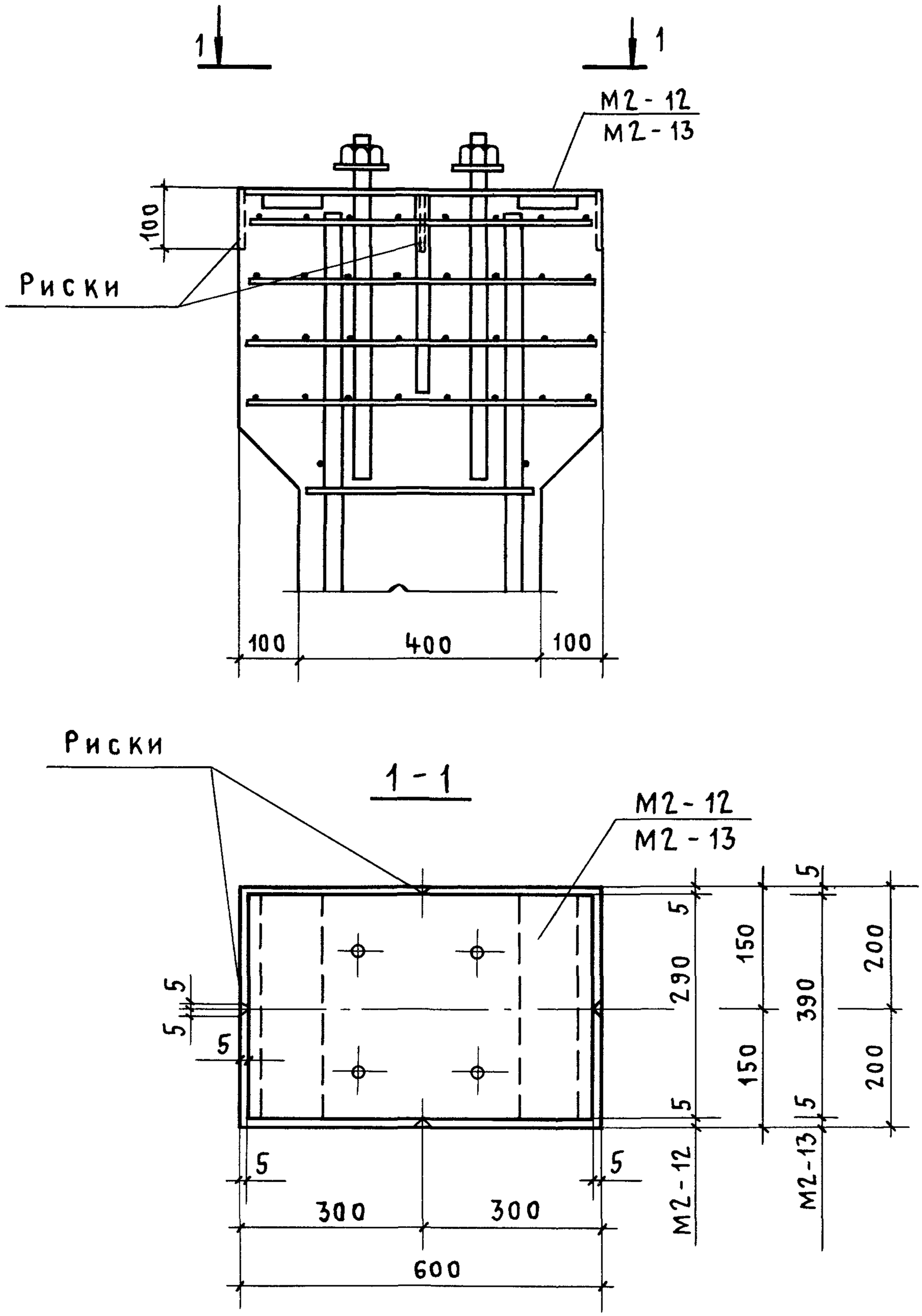

Н. контр.	Михайлов		
Нач. СКО-1	Михайлов		
Гл. констр.	Матвеев		
Гл. инж. пр.	Григорьев		
Рук. бр.	Акишина		

1.423.1-3/88.1-73

Пример установки закладных изделий М2-12, М2-13 в колоннах среднего ряда

Стадия	Лист	Листов
Р		1

Промстройпроект

Инв № подл. | Подпись и дата | Взам. инв. №

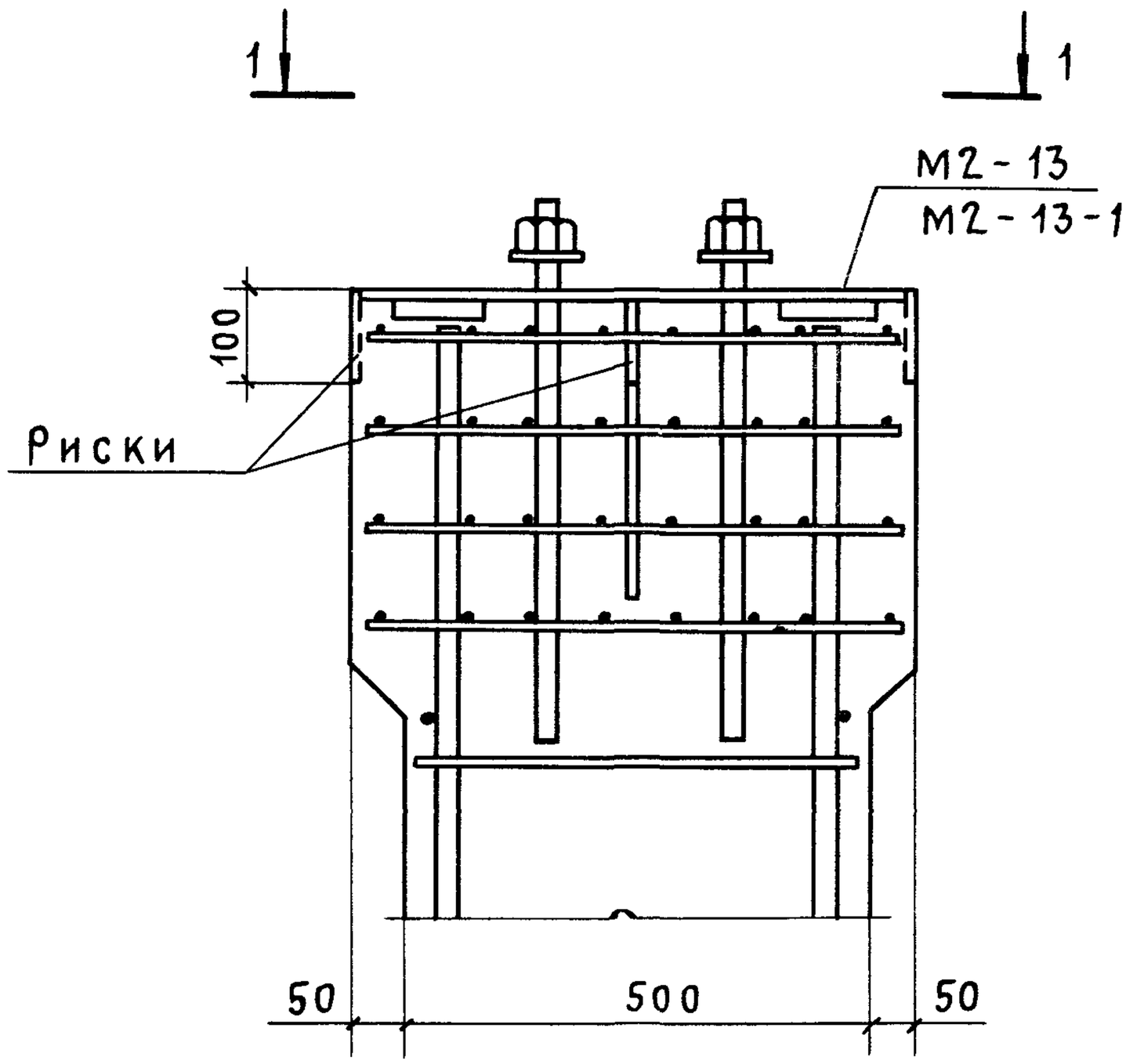

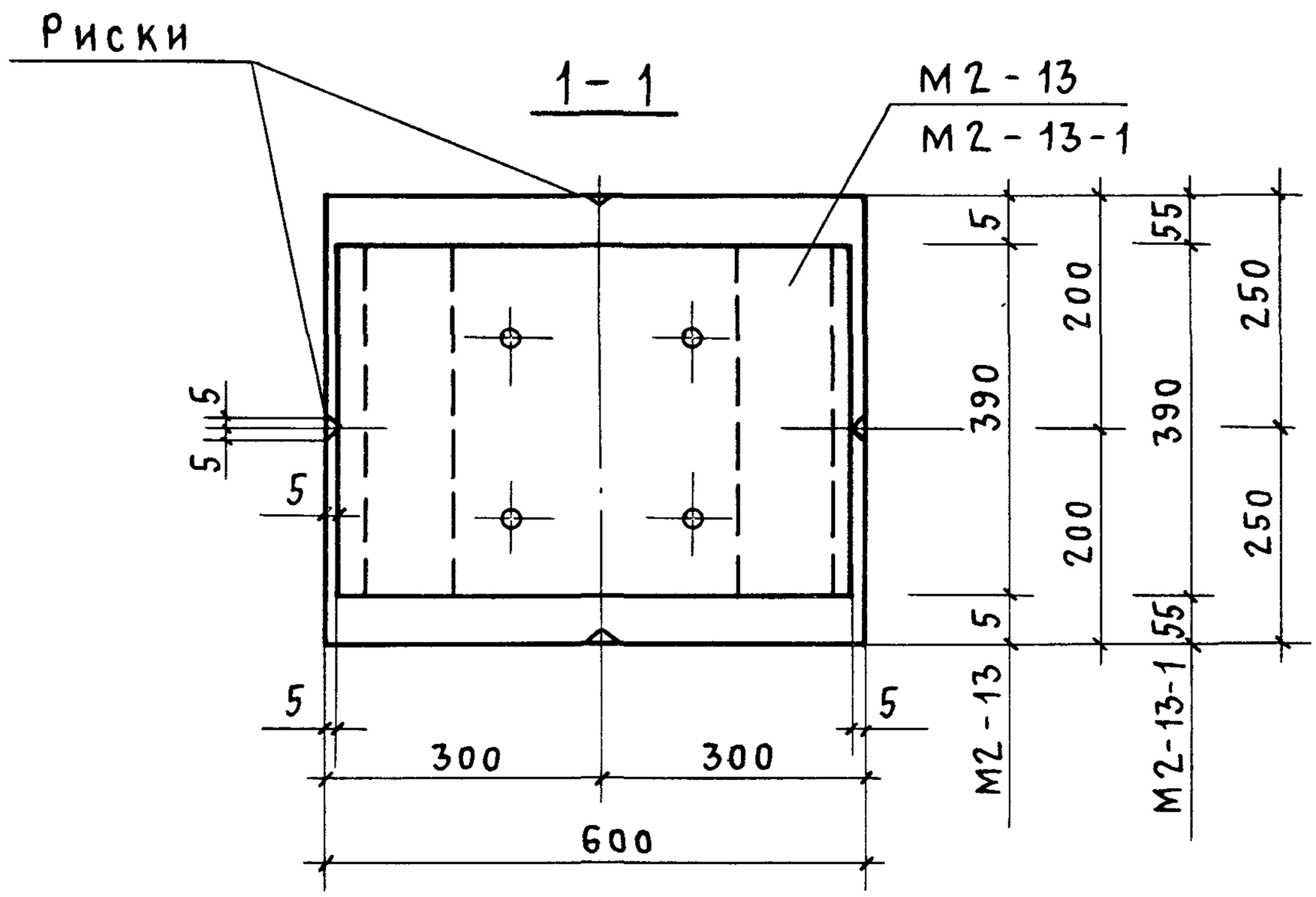

Н. контр.	Михайлов			1.423.1-3/88.1-74
Нач. СКО-1	Михайлов			Пример установки закладных изделий М2-13; М2-13-1 в колоннах среднего ряда
Гл. констр.	Матвеев			Стадия: Р; Лист: ; Листов: 1
Гл. инж. пр.	Григорьев			Промстройпроект
Рук. бр.	Акишина			

Подпись и дата | Взам. инв. № | Инв. № подл.

23584-03 79

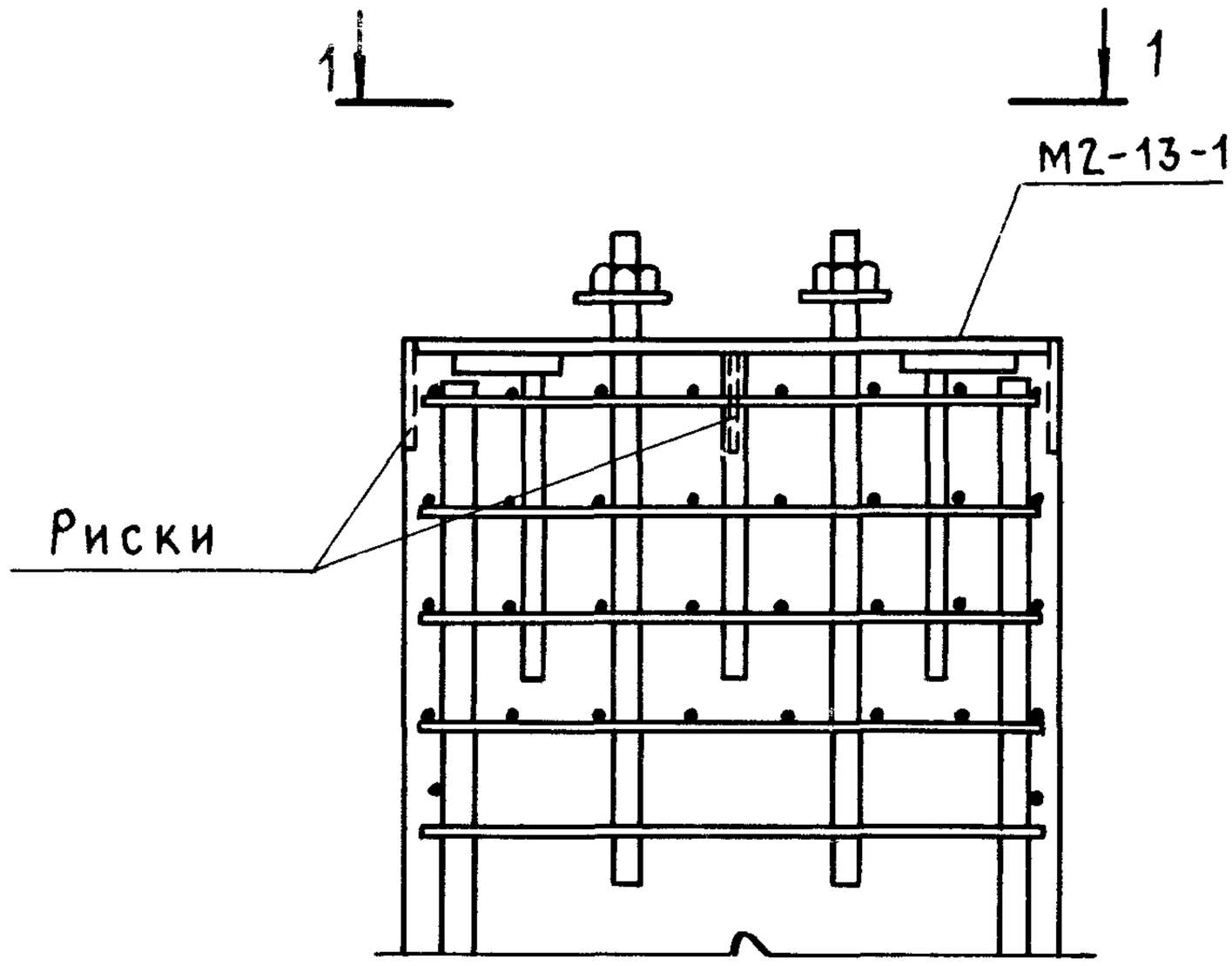

1 - 1

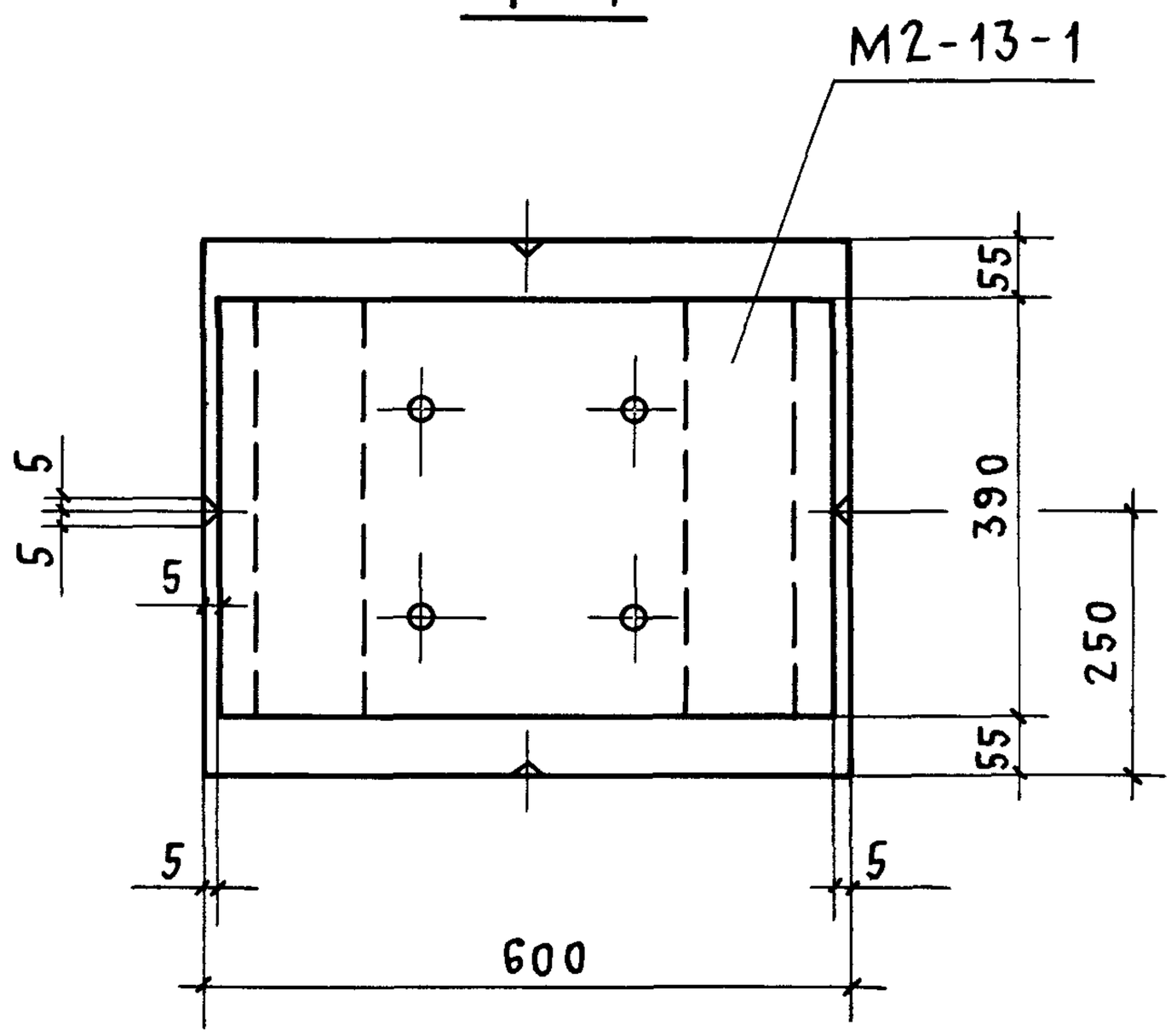

				1.423.1-3/88.1-75		
Н. контр.	Михайлов					
Нач. СКО-1	Михайлов			Пример установки закладного изделия М2-13-1 в колоннах среднего ряда. (Сечение 600×500)	Стадия	Лист	Листов
Гл. конст.	Матвеев				Р		1
Гл. инж. пр.	Григорьев				Промстройпроект		
Рук. бр.	Акишина						

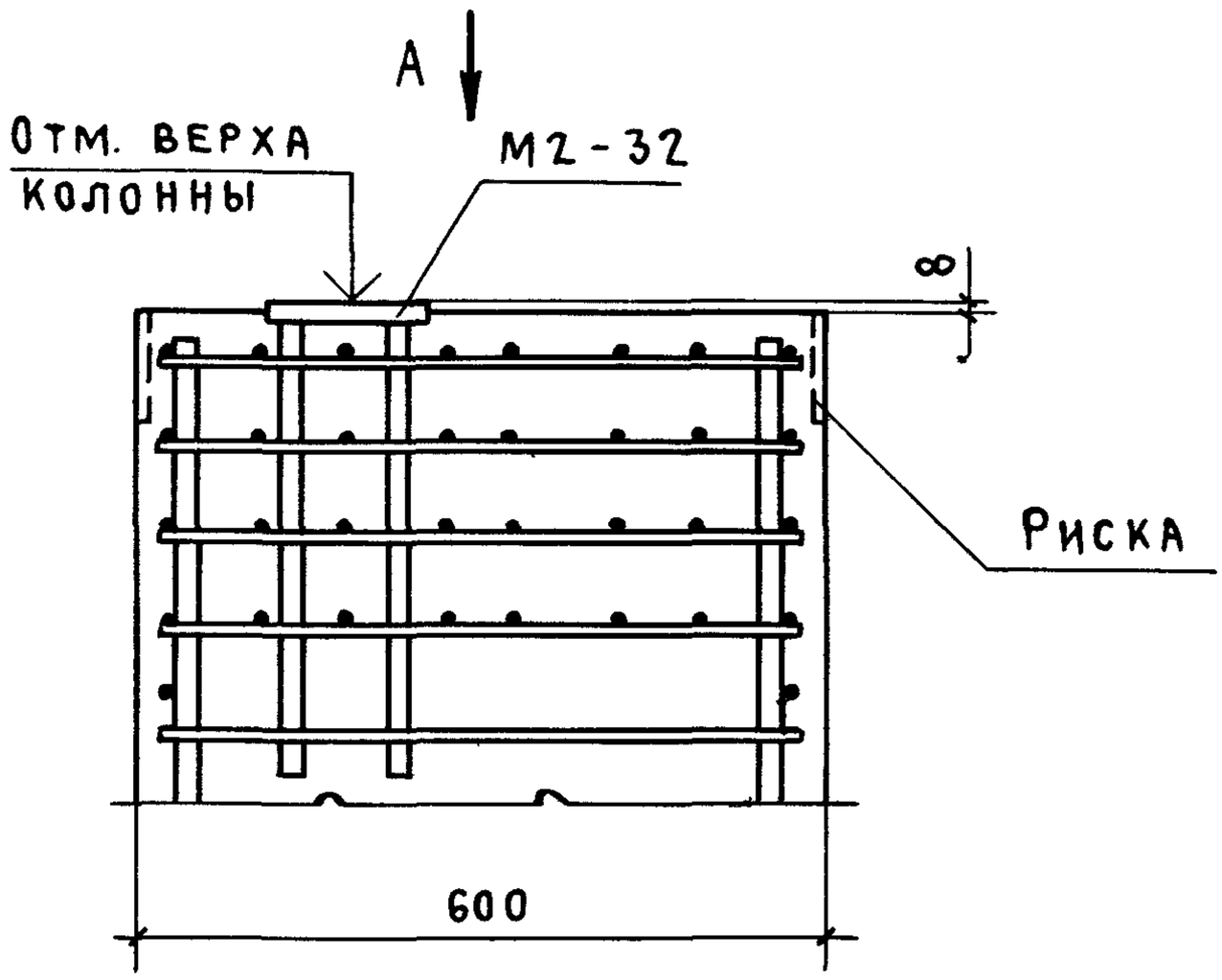

Вид А

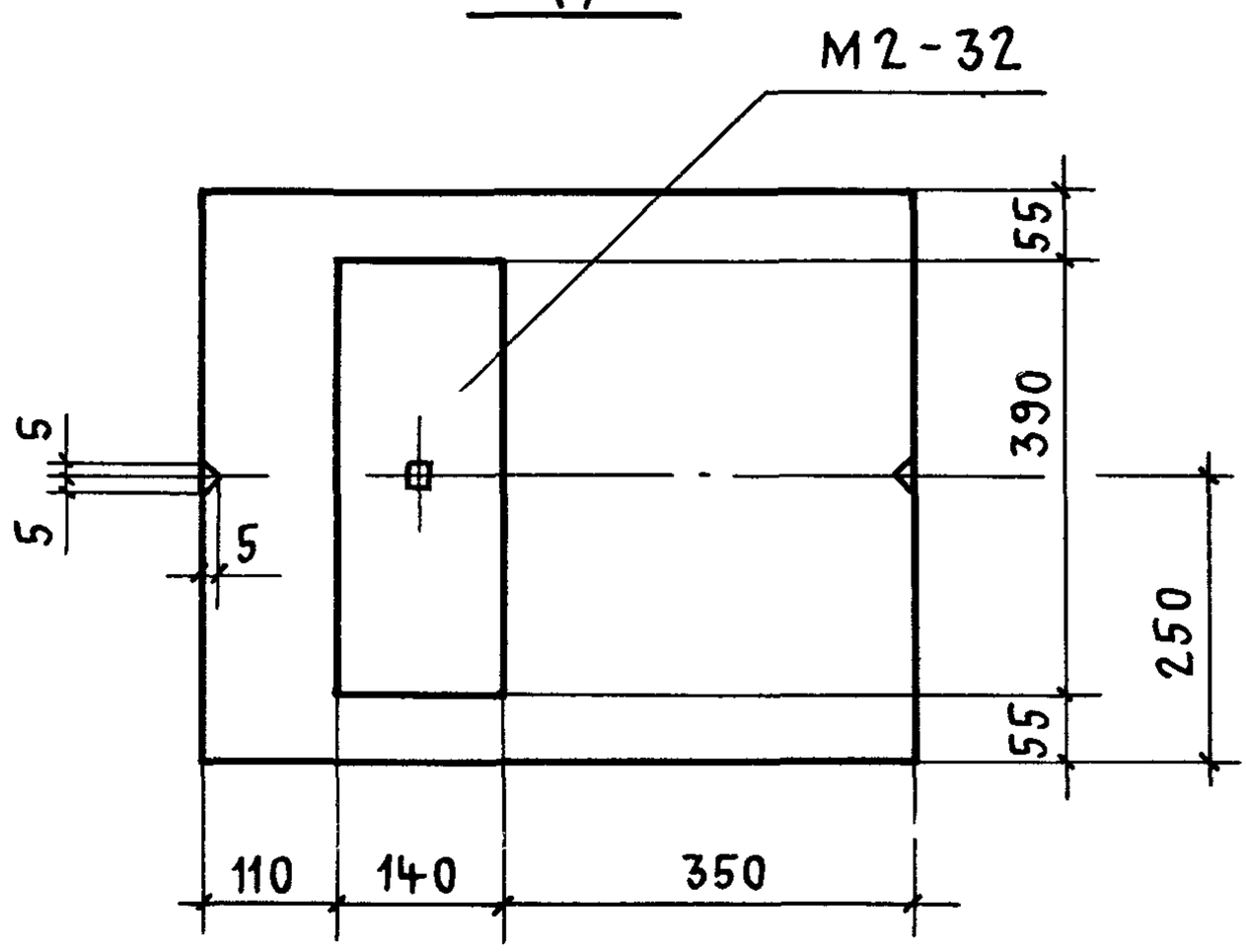

Н. контр.	Михайлов		
Нач. СКО-1	Михайлов		
Гл. констр.	Матвеев		
Гл. инж. пр.	Григорьев		
Рук. бр.	Акишина		
Инж.	Михеева		

1.423.1-3/88.1-76

Пример установки закладного изделия М2-32 в колоннах крайнего ряда при привязке „0"

Стадия	Лист	Листов
Р		1

Промстройпроект

Инв. № подл. | Подпись и дата | Взам. инв. №

23584-03 80

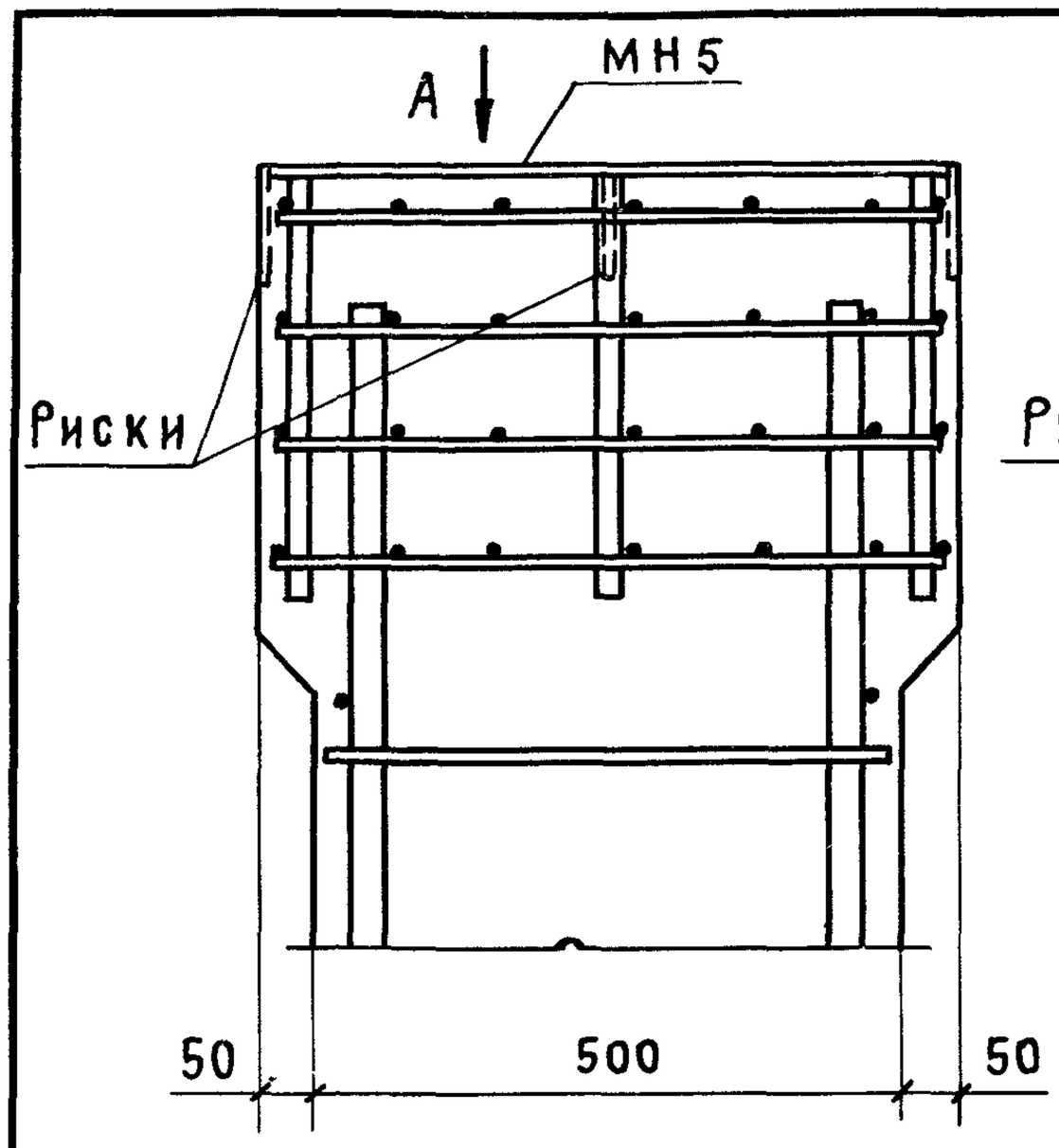

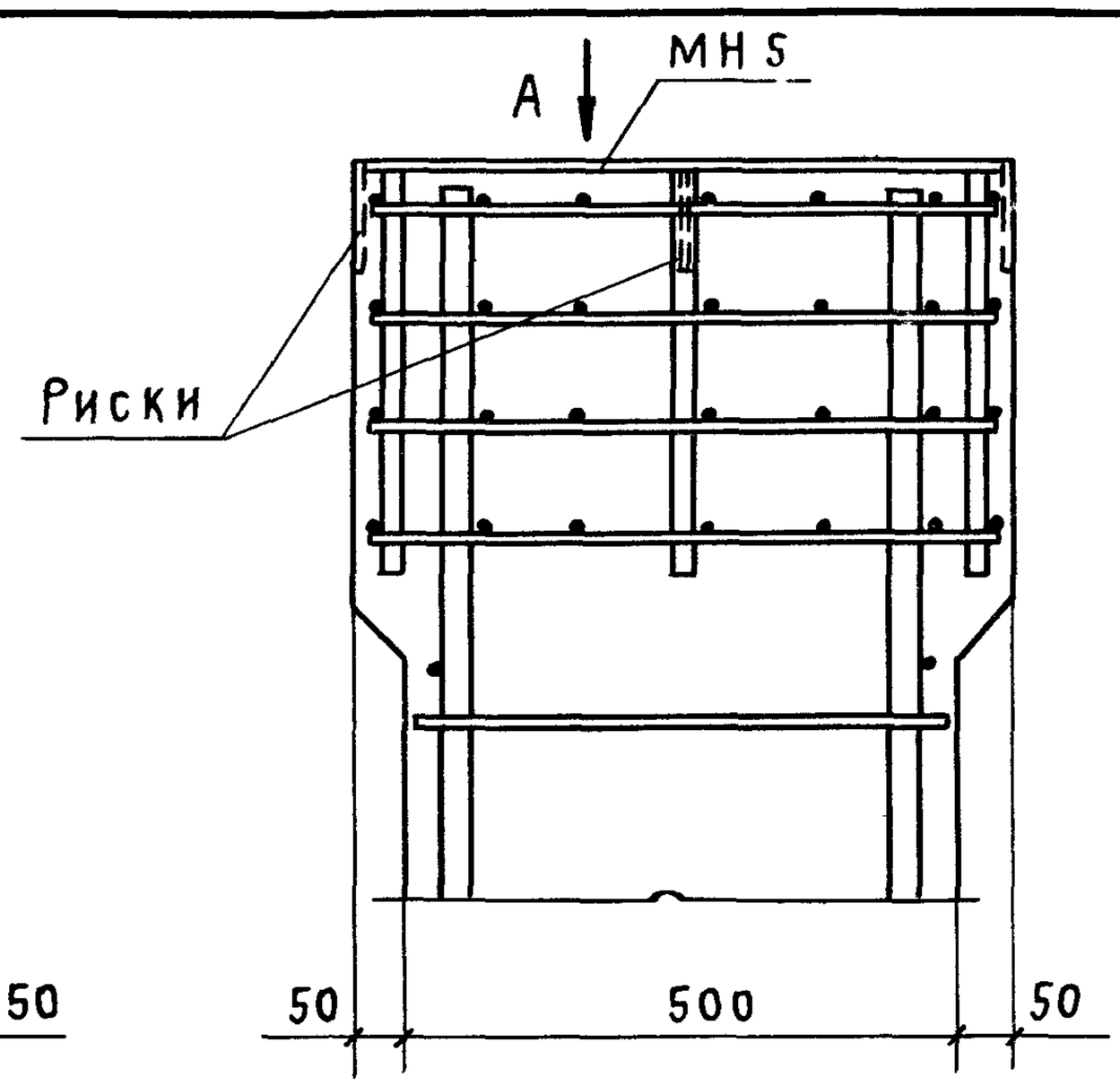

Вид А

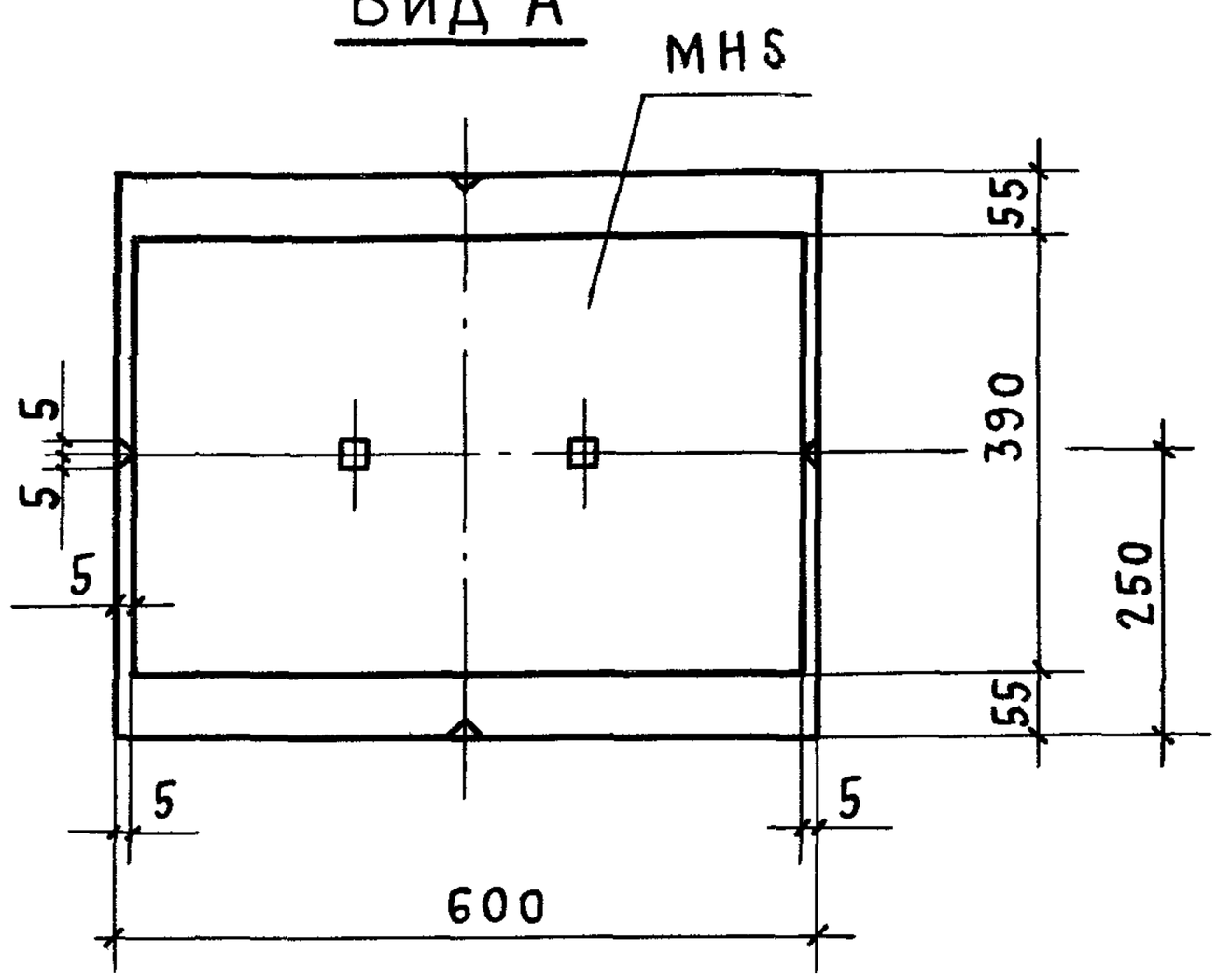

Узел разработан для применения железобетонных подстропильных конструкций с высотой на опоре 700мм

Узел разработан для применения железобетонных подстропильных конструкций с высотой на опоре 600мм

Гл.контр.	Михайлов			1.423.1-3/88.1-77		
Нач.СКО-1	Михайлов					
Гл.конст.	Матвеев			Пример установки закладного изделия МН5 в колоннах среднего ряда.(сечение 500×500)	Стадия	Лист	Листов
Гл.инж.пр.	Григорьев				Р		1
Рук. бр.	Акишина				Промстройпроект		
Ст.техник	Чернышова						

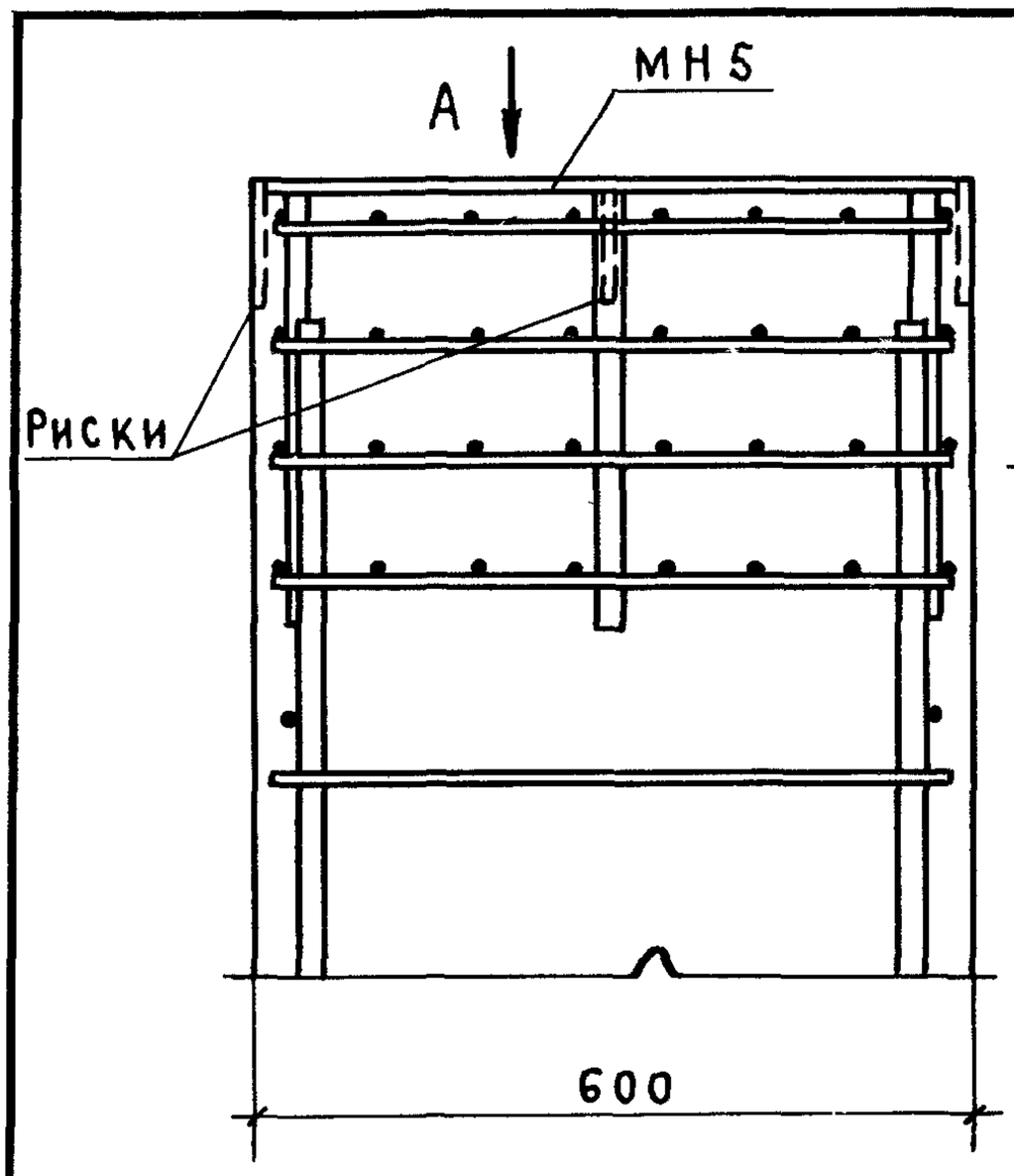

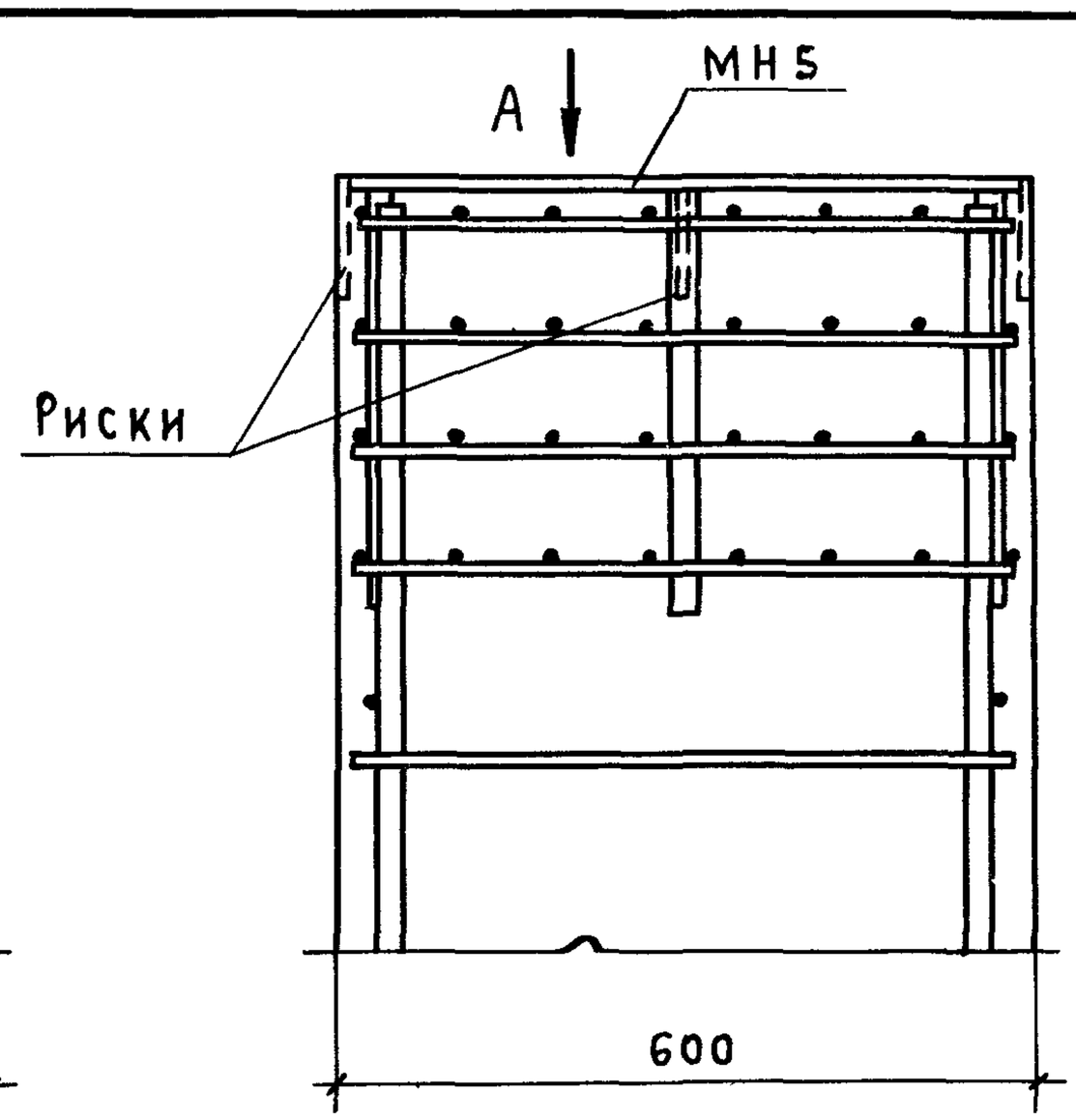

Вид А

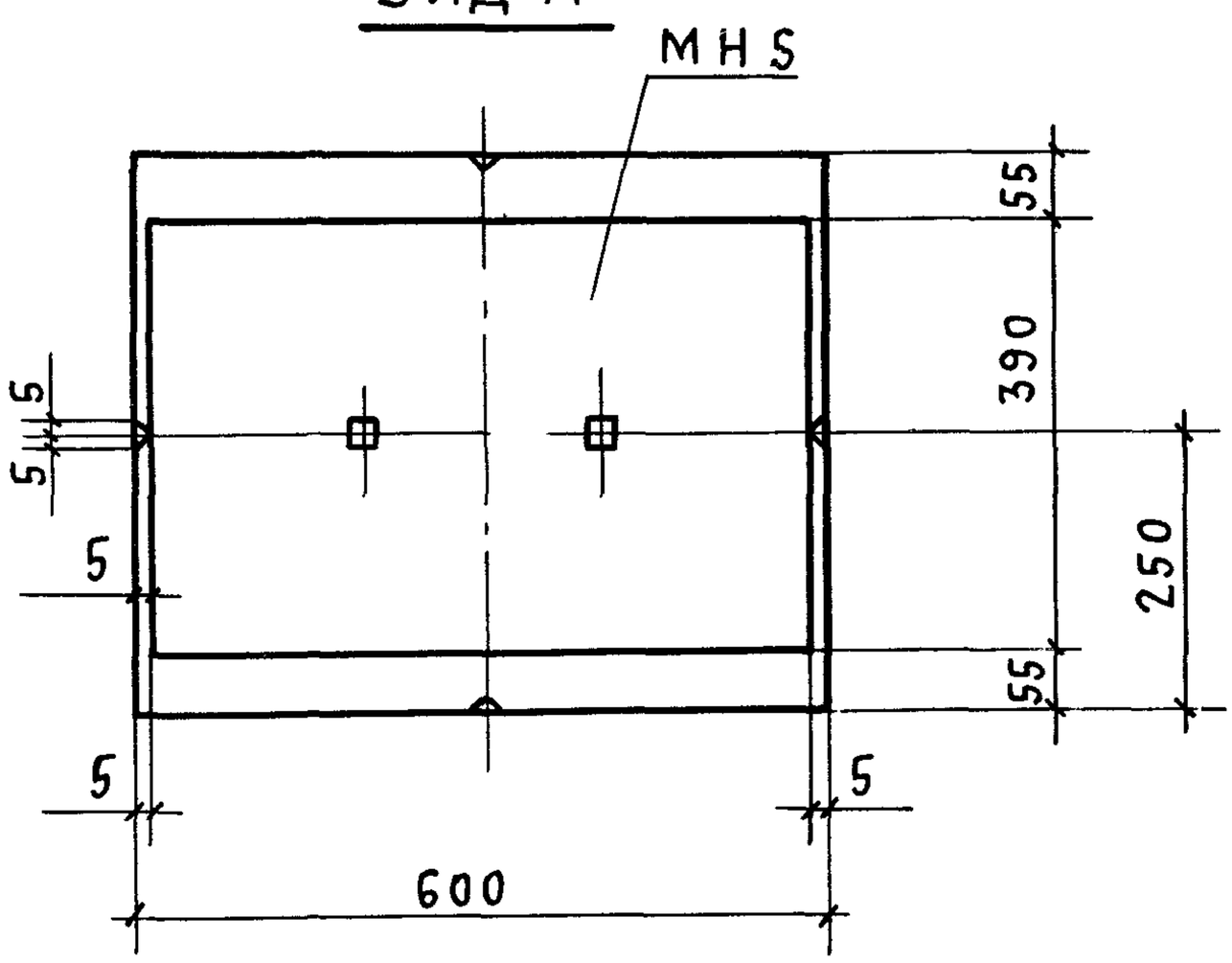

Узел разработан для применения железобетонных подстропильных конструкций с высотой на опоре 700 мм

Узел разработан для применения железобетонных подстропильных конструкций с высотой на опоре 600 мм

Н.контр.	Михайлов		
Нач.СКО-1	Михайлов		
Гл.конст.	Матвеев		
Гл.инж.пр.	Григорьев		
Рук.бр.	Акишина		
Ст.техник	Чернышова		

1.423.1-3/88.1-78

Пример установки закладного изделия МН5 в колоннах среднего ряда (сечение 500×600)

Стадия	Лист	Листов
Р		1

Промстройпроект

Подпись и дата | Взам.инв.№ | Инв.№ подл.

23584-03 81

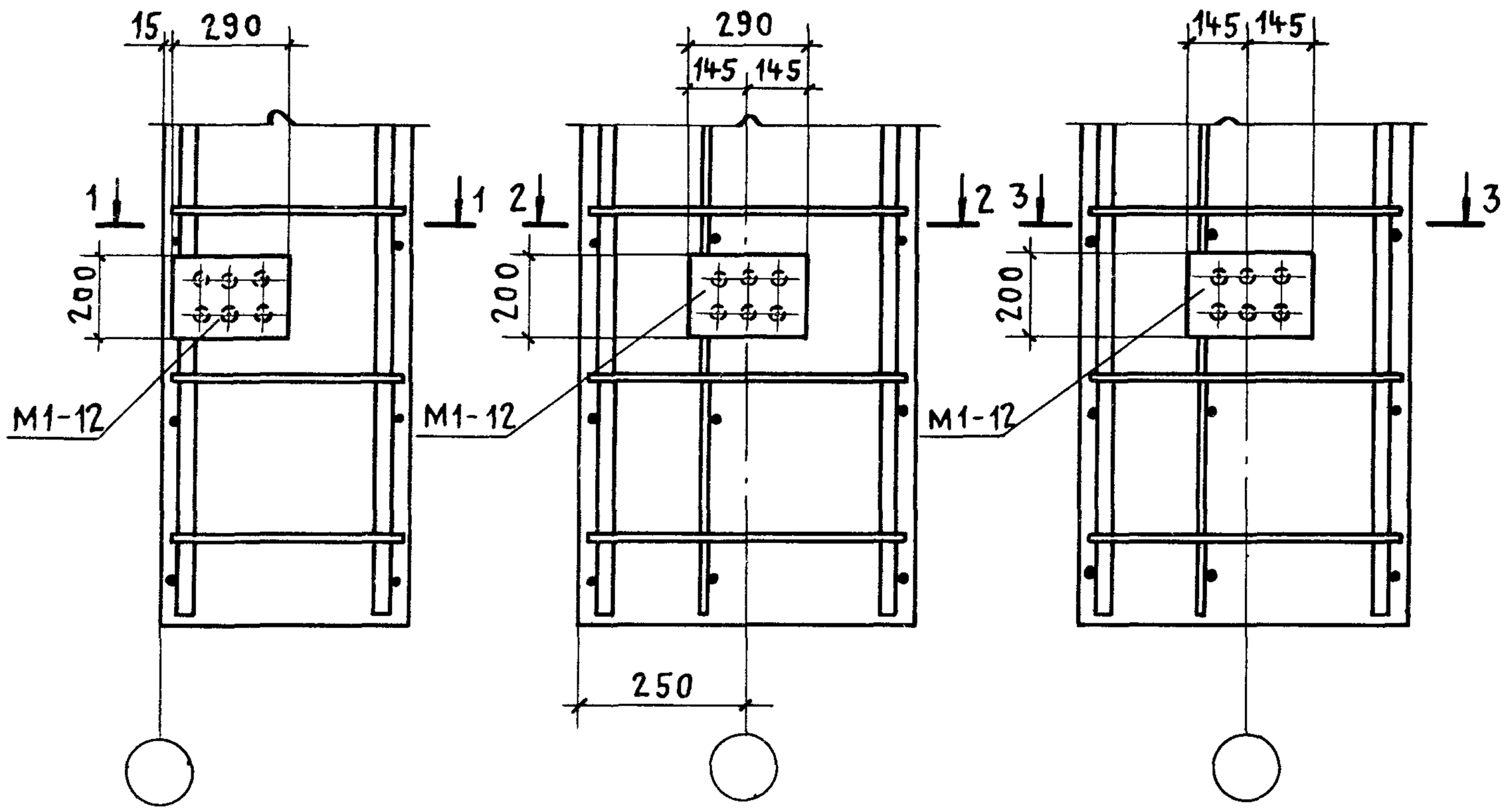

1 - 1

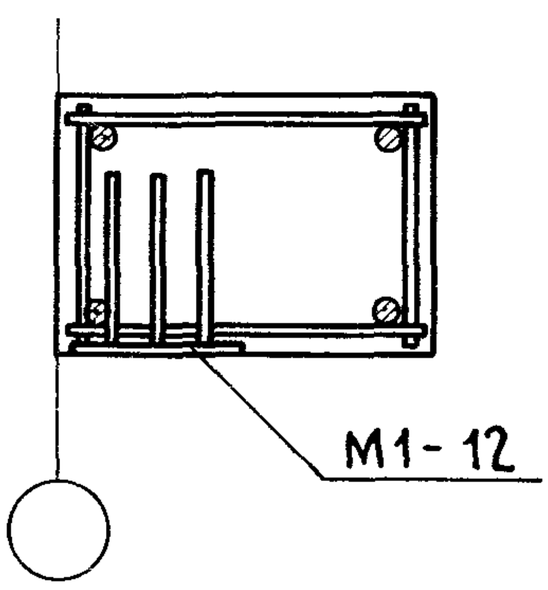

2 - 2

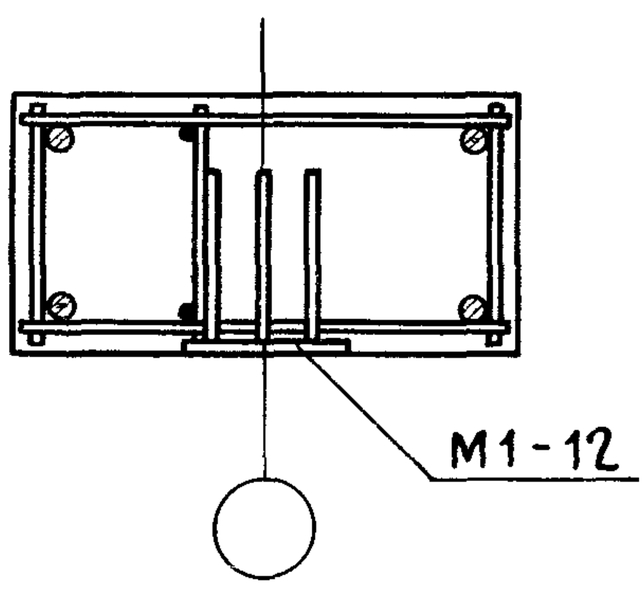

3 - 3

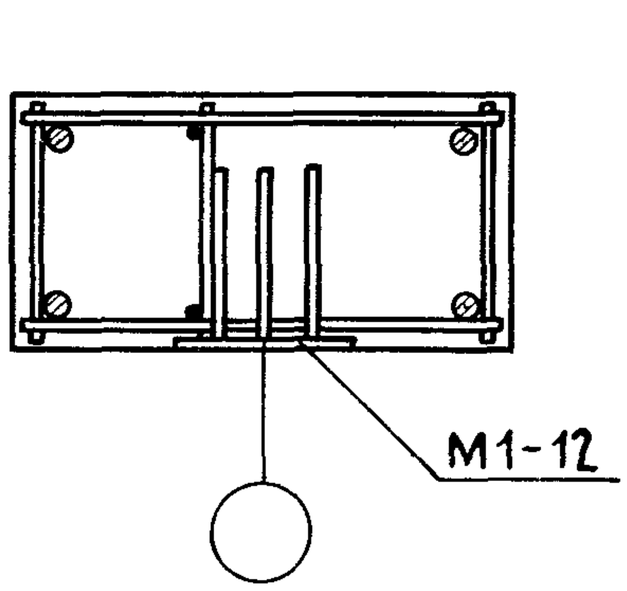

Н.контр.	Михайлов		1.423.1-3/88.1-79			
Нач.СКО-1	Михайлов					
Гл.конст.	Матвеев		Пример установки закладного изделия М1-12	Стадия	Лист	Листов
Гл.инж.пр.	Григорьев			Р		1
Рук.бр.	Акишина			Промстройпроект		
Инж.	Михеева					

Пример установки закладного изделия для устройства заземления

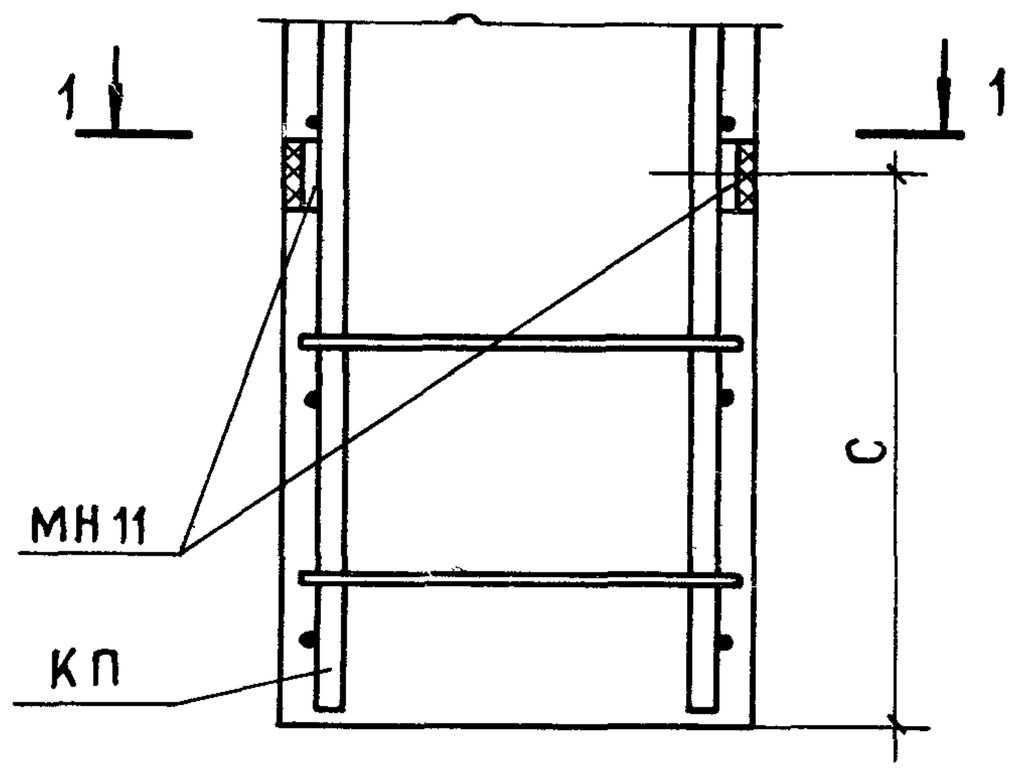

1 - 1

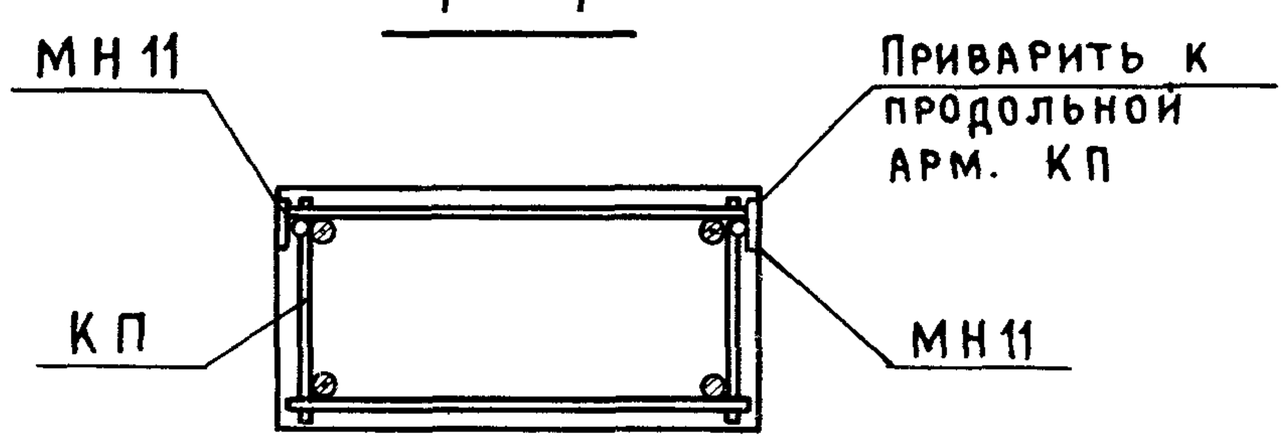

Размер С смотрите выпуск 0-1 стр. 45

Н. контр.	Михайлов		1.423.1-3/88.1-80
Нач. СКО-1	Михайлов		
Гл. конст.	Матвеев		Пример установки закладного изделия МН 11
Гл. инж. пр.	Григорьев		
Рук. бр.	Акишина		
Инж.	Михеева		

Стадия	Лист	Листов
Р		1

Промстройпроект

Инв. № подл. | Подпись и дата | Взам. инв. №

Рядовая колонна

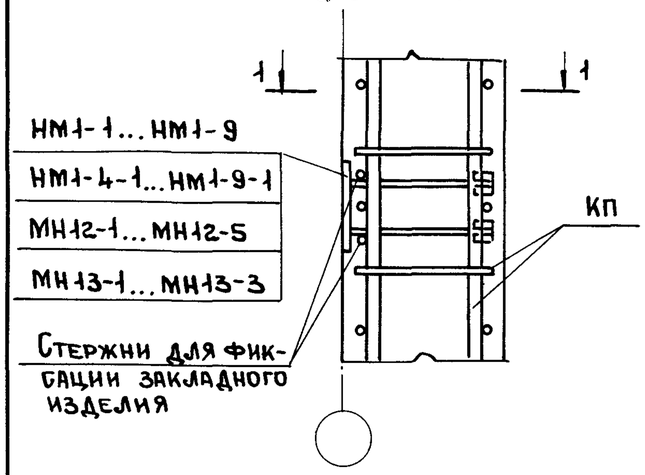

1-1

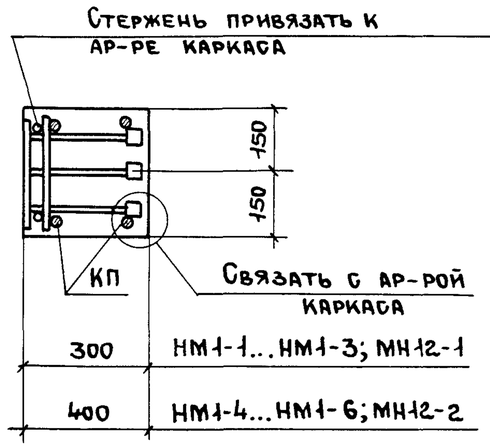

1-1

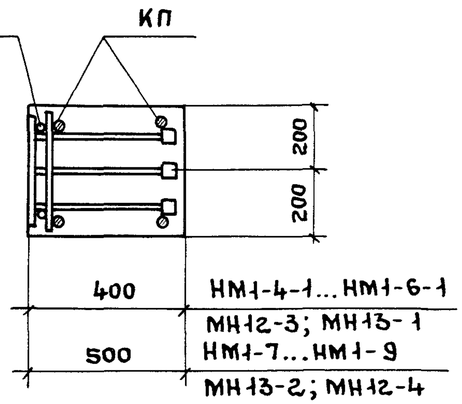

1-1

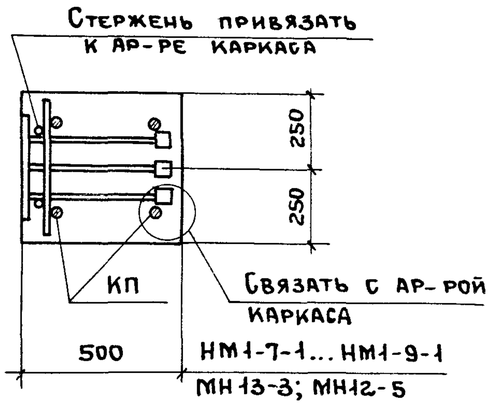

Колонна температурного шва

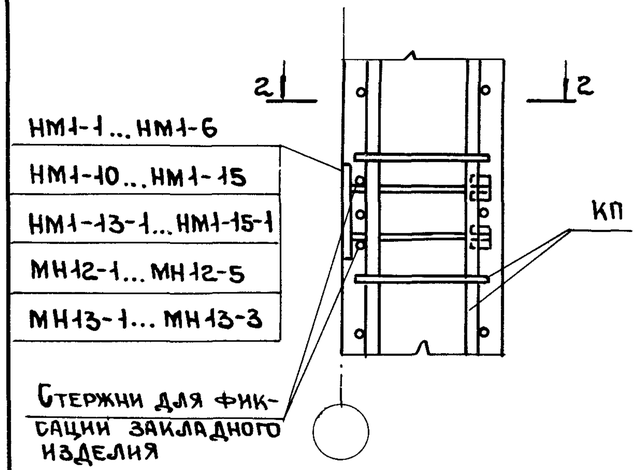

2-2

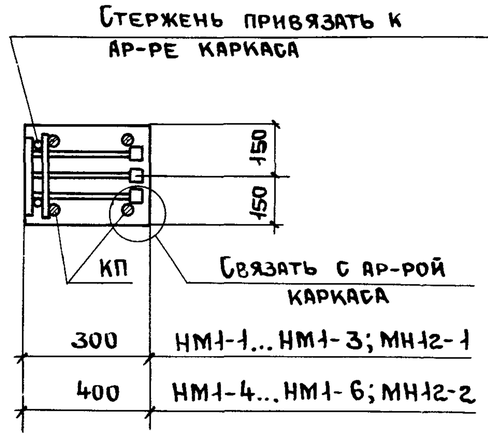

2-2

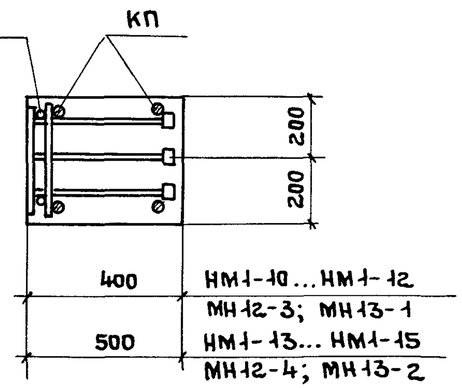

2-2

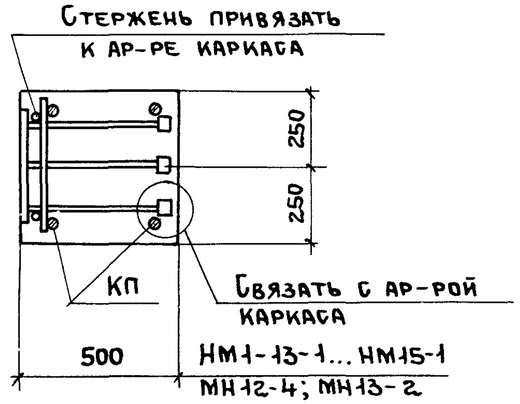

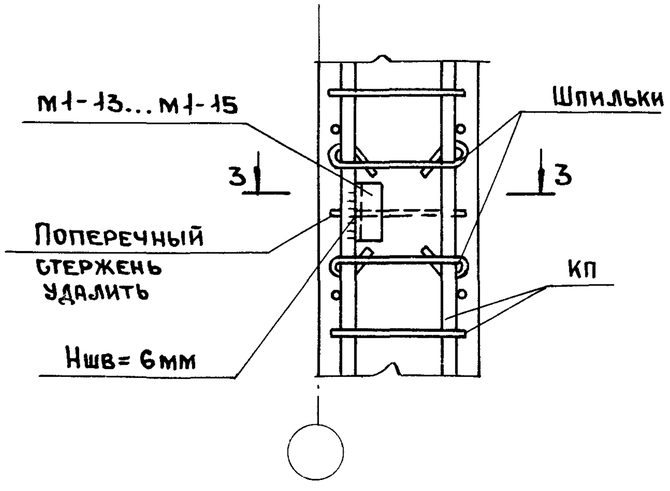

3-3

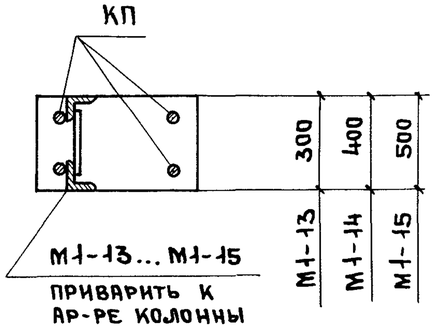

Количество продольных стержней в сеч. 1-1, 2-2 и 3-3 показано условно

Н. контр.	Михайлов		1.423.1-3/88.1-81
Нач.СКО1	Михайлов		
Гл.конст.	Матвеев		Примеры установки закладных изделий для крепления стеновых панелей длиной 6м
Гл.инж.пр.	Григорьев		Стадия: Р; Лист: ; Листов: 1
Рук.бриг.	Акишина		
Инж.	Поляк		Промстройпроект
Ст.техник	Чернышова		

Взам. инв №

Подпись и дата

Инв. № подл.

23584-03 83

Рядовая колонна

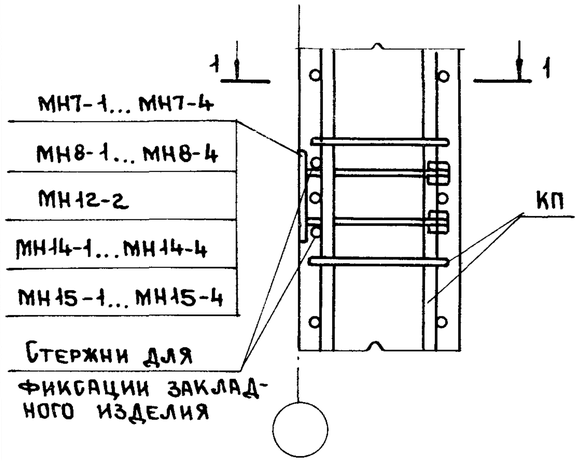

1-1

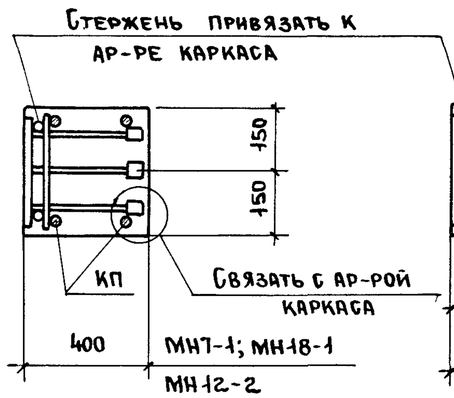

1-1

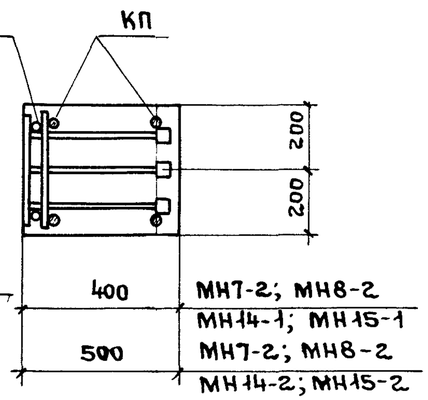

1-1

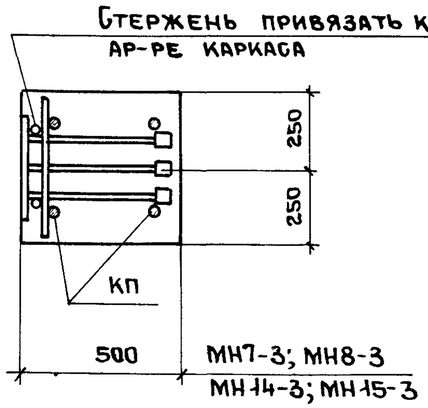

1-1

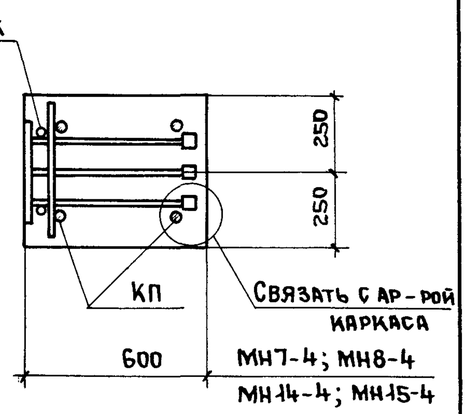

Колонна температурного шва

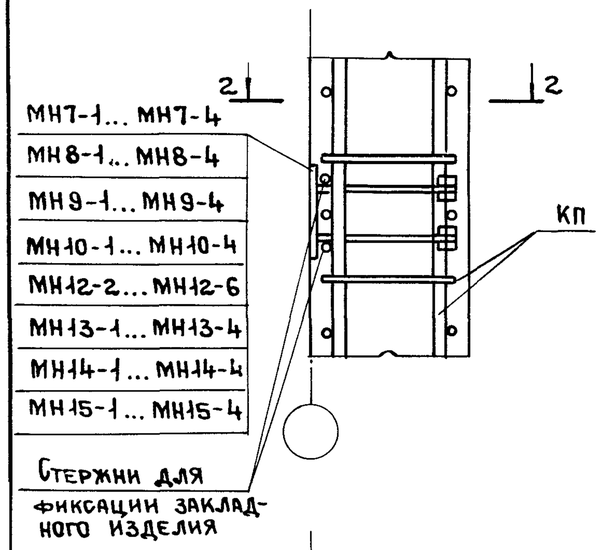

2-2

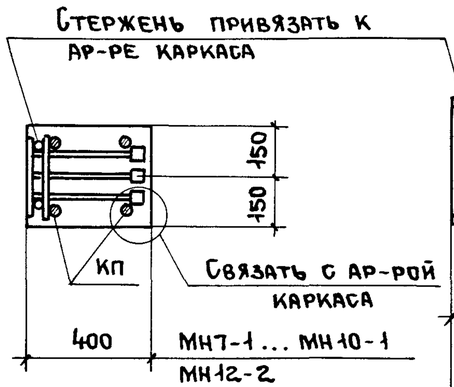

2-2

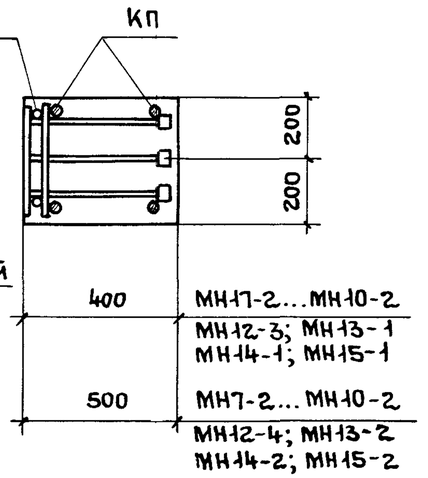

2-2

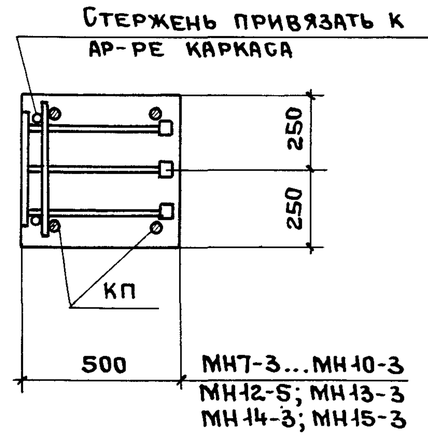

2-2

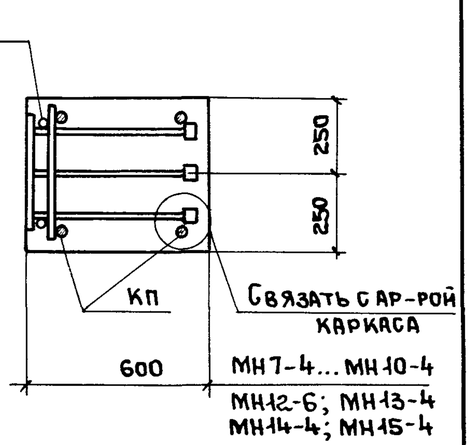

Количество продольных стержней в сеч. 1-1, 2-2 и 3-3 показано условно

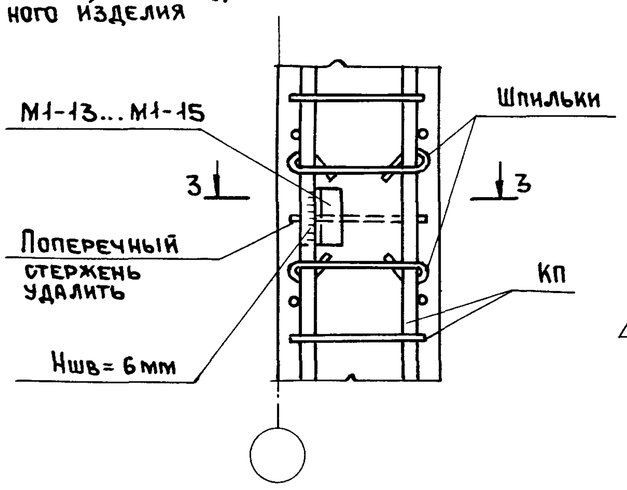

3-3

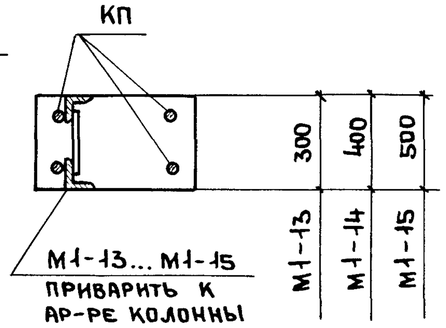

Н.контр.	Михайлов		1.423.1-3/88.1-82
Нач.СКО-1	Михайлов		
Гл. конст.	Матвеев		Примеры установки закладных изделий для крепления стеновых панелей длиной 12м
Гл.инж.пр	Григорьев		Стадия: Р; Лист: ; Листов: 1
Рук.бриг.	Акишина		Промстройпроект
Инж.	Поляк		
Ст.техник	Чернышова		

23584-03 84

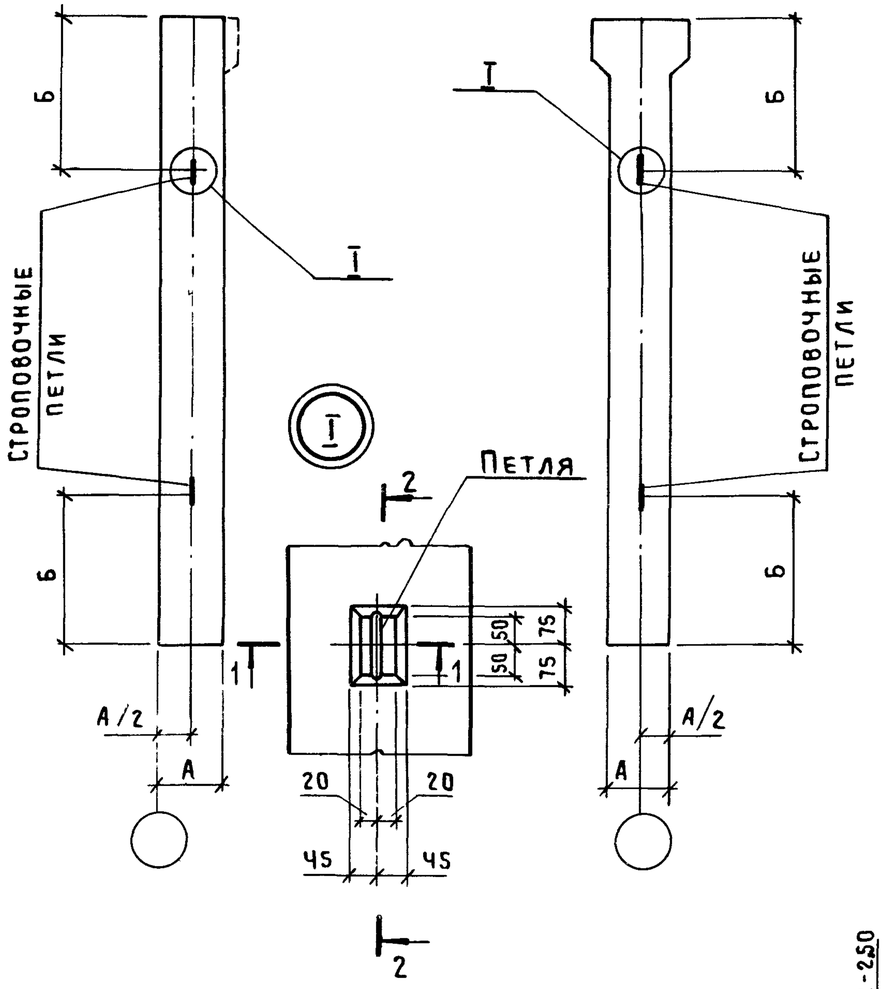

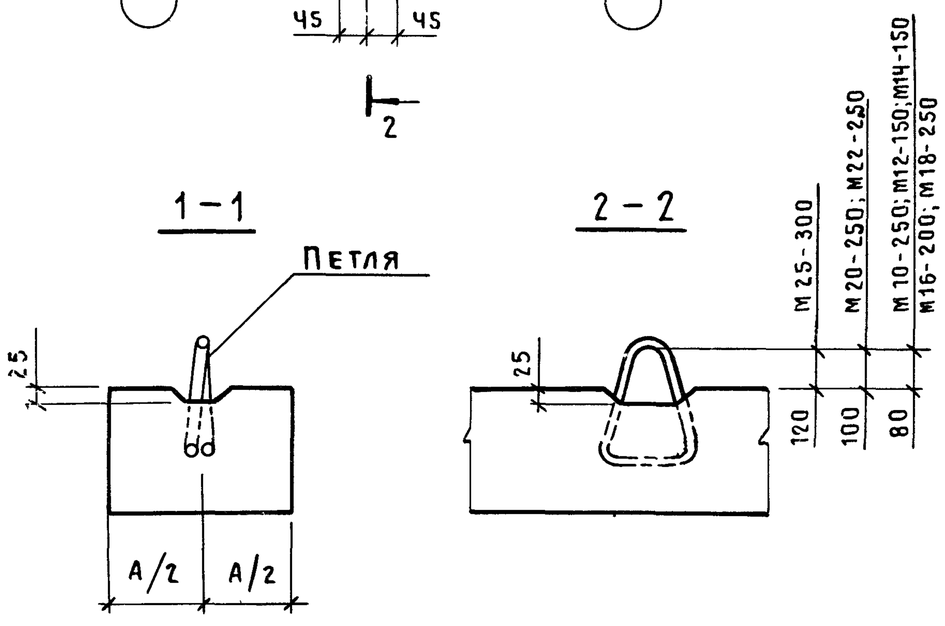

Марка колонны	Марка петли	Кол. шт.	№ стр. вып. 2
1К30	М10-150	2	216
2К30			
1К36			
2К36			
1К42			
2К42			
1К48			
4К48			
1К54			
2К54			
2К48	М12-150		
5К48			
1К60			
4К60			
3К48	М14-150		
2К60			
5К60			
3К66			
6К48	М16-200		
7К48			

Марка колонны	Марка петли	Кол. шт.	№ стр. вып. 2
3К60	М16-200	2	216
7К60			
1К66			
2К66			
4К66			
5К66			
1К72			
4К72			
1К78			
4К78			
1К84			
6К60	М18-250		
6К66			
7К66			
6К72			
2К84			
5К84			
1К96			
2К72	М20-250		
3К72			

Марка колонны	Марка петли	Кол. шт.	№ стр. вып. 2
5К72	М20-250	2	216
2К78			
3К78			
5К78			
6К78			
3К84			
4К84			
7К84			
9К84			
2К96			
6К84	М22-250		
8К84			
3К96			
5К96			
7К96			
4К96	М25-300		
6К96			
8К96			
9К96			

1. Места установки строповочных петель (размеры А и Б) приведены на рабочих чертежах колонн настоящего выпуска докум. 1.423.1-3|88.1-1 ... 1.423.1-3|88.1-64.
2. В маркировке колонн индексы характеризующие несущую способность и марку бетона условно опущены.
3. Петли разработаны в серии 3.400-7 вып. 1|87 „Унифицированные монтажные петли для подъема сборных бетонных и железобетонных изделий".

Н. контр.	Михайлов		1.423.1-3|88.1-83
Нач. СКО-1	Михайлов		Петли для строповки колонн
Гл. констр.	Матвеев		Стадия: Р; Лист: ; Листов: 1
ГИП	Григорьев		ПРОМСТРОЙПРОЕКТ
Рук. бр.	Акишина		
Рук. бр.	Григорян		

Марка колонны	Изделия арматурные																			Общий расход, кг
	Арматура класса																			
	А-III											А-I				Вр-I				
	ГОСТ 5781-82*											ГОСТ 5781-82*				ГОСТ 6727-80				
	ф12	ф16	ф18	ф20	ф22	ф25	ф28	ф32	ф36		Итого	ф6	ф8		Итого	ф4	ф5		Итого	
1К30-1		23,8									23,8		4,4		4,4	1,2			1,2	29,4
1К36-1		27,6									27,6		4,4		4,4	1,4			1,4	33,4
1К36-2			34,8								34,8		4,4		4,4		2,0		2,0	41,2
1К36-3				43,0							43,0		4,4		4,4		1,8		1,8	49,2
1К42-1		31,3									31,3		4,4		4,4	1,6			1,6	37,2
1К42-2			39,6								39,6		4,4		4,4		2,2		2,2	46,2
1К42-3				48,9							48,9		4,4		4,4		2,0		2,0	55,3
1К42-4			62,8								62,8		4,4		4,4		2,2		2,2	69,4
1К54-1		38,8									38,8		4,4		4,4	2,0			2,0	45,2
1К54-2			49,2								49,2		4,4		4,4		2,8		2,8	56,4
1К54-3				60,8							60,8		4,4		4,4		2,4		2,4	67,6
1К54-4			78,0								78,0		4,4		4,4		2,8		2,8	85,2
1К54-5				97,3							97,3		4,4		4,4		2,4		2,4	104,1
1К30-2-С				37,1							37,1		4,4		4,4		2,0		2,0	43,5
1К30-3-С			48,8								48,8		4,4		4,4		2,2		2,2	55,4
1К30-4-С				61,8							61,8		4,4		4,4		1,9		1,9	68,1
1К36-3-С				43,0							43,0		4,4		4,4		2,2		2,2	49,6
1К36-4-С			55,6								55,6		4,4		4,4		2,6		2,6	62,6
1К36-5-С				70,6							70,6		4,4		4,4		2,2		2,2	77,2
1К42-3-С				48,9							48,9		4,4		4,4		2,6		2,6	55,9
1К42-4-С			64,4								64,4		4,4		4,4		3,0		3,0	71,8
1К42-5-С				79,5							79,5		4,4		4,4		2,6		2,6	86,5
1К54-4-С			80,0								80,0		4,4		4,4		3,8		3,8	88,2

В марках колонн условно опущен индекс, характеризующий марку бетона

Н.контр.	Михайлов	
Нач.СКО-1	Михайлов	
Гл.констр.	Матвеев	
Гл.инж.пр.	Григорьев	
Рук.бриг.	Акишина	
Пров.	Никонова	
Пров.	Михеева	
Пров.	Тищенко	

1.423.1-3/88.1-РС

Ведомость расхода стали

Стадия	Лист	Листов
Р	1	25

ПРОМСТРОЙПРОЕКТ

Марка колонны	Изделия арматурные																			Общий расход, кг
	Арматура класса																			
	А-III											А-I				Вр-I				
	ГОСТ 5781-82*											ГОСТ 5781-82*				ГОСТ 6727-80				
	ф12	ф16	ф18	ф20	ф22	ф25	ф28	ф32	ф36		Итого	ф6	ф8		Итого	ф4	ф5		Итого	
1К54-5-С				97,3							97,3		4,4		4,4		3,2		3,2	104,9
1К54-6-С					116,1						116,1	9,7	4,4		14,1					130,2
1К54-7-С						149,1					149,1		17,4		17,4					166,5
2К30-1		23,8									23,8		5,6		5,6	1,2			1,2	30,6
2К30-2			30,0								30,0		5,6		5,6		1,6		1,6	37,2
2К36-1		27,6									27,6		5,6		5,6	1,4			1,4	34,6
2К36-2			34,8								34,8		5,6		5,6		2,0		2,0	42,4
2К36-4			55,6								55,6		5,6		5,6		1,9		1,9	63,1
2К42-1		31,3									31,3		5,6		5,6	1,6			1,6	38,5
2К42-2			39,6								39,6		5,6		5,6		2,2		2,2	47,4
2К42-3				48,9							48,9		5,6		5,6		2,0		2,0	56,5
2К42-4			62,8								62,8		5,6		5,6		2,2		2,2	70,6
2К42-5				77,5							77,5		5,6		5,6		1,9		1,9	85,0
2К54-1		38,8									38,8		5,6		5,6	2,0			2,0	46,4
2К54-2			49,2								49,2		5,6		5,6		2,8		2,8	57,6
2К54-3				60,8							60,8		5,6		5,6		2,4		2,4	68,8
2К54-4			78,0								78,0		5,6		5,6		2,8		2,8	86,4
2К54-5					115,5						115,5	7,2	5,6		12,8					128,3
2К30-3-С		38,2									38,2		5,6		5,6	1,8			1,8	45,6
2К30-4-С			48,8								48,8		5,6		5,6		2,2		2,2	56,6
2К30-5-С				61,8							61,8		5,6		5,6		1,9		1,9	69,3
2К36-3-С				43,0							43,0		5,6		5,6		2,2		2,2	50,8
2К36-4-С			55,6								55,6		5,6		5,6		2,6		2,6	63,8
2К36-5-С				70,6							70,6		5,6		5,6		2,2		2,2	78,4
2К36-6-С					83,9						83,9	6,7	5,6		12,3					96,2
2К42-3-С				48,9							48,9		5,6		5,6		2,6		2,6	57,1

Инв. № подл. | Подпись и дата | Взам. инв. №

23584-03 87

Марка колонны	Изделия арматурные																			Общий расход, кг
	Арматура класса																			
	А-III											А-I				Вр-I				
	ГОСТ 5781-82*											ГОСТ 5781-82*				ГОСТ 6727-80				
	ф12	ф16	ф18	ф20	ф22	ф25	ф28	ф32	ф36		Итого	ф6	ф8		Итого	ф4	ф5		Итого	
2К42-4-С			64,4								64,4		5,6		5,6		3,0		3,0	73,0
2К42-5-С				79,5							79,5		5,6		5,6		2,6		2,6	87,7
2К42-6-С					94,6						94,6	7,8	5,6		13,4					108,0
2К42-7-С						121,4					121,4		16,0		16,0					137,4
2К54-4-С			80,0								80,0		5,6		5,6		3,8		3,8	89,4
2К54-5-С					116,1						116,1	9,7	5,6		15,3					131,4
2К54-6-С						149,1					149,1		18,6		18,6					167,7
1К48-1		35,2									35,2		4,4		4,4	1,8			1,8	41,4
1К48-2			44,4								44,4		4,4		4,4		2,4		2,4	51,2
1К48-3					66,4						66,4	3,2	4,4		7,6					74,0
1К48-4			70,4								70,4		4,4		4,4		2,4		2,4	77,2
2К48-1		35,0									35,0		5,2		5,2	2,3			2,3	42,5
2К48-2			44,4								44,4		5,2		5,2		3,0		3,0	52,6
2К48-3				54,8							54,8		5,2		5,2		2,7		2,7	62,7
2К48-4			70,4								70,4		5,2		5,2		3,0		3,0	78,6
2К48-5				87,6							87,6		5,2		5,2		2,7		2,7	95,5
2К48-6					106,0						106,0	3,7	5,2		8,9					114,9
2К48-7						137,4					137,4		16,1		16,1					153,5
1К48-2-С			44,4								44,4		4,4		4,4		3,4		3,4	52,2
1К48-3-С					66,2						66,2	4,4	4,4		8,8					75,0
1К48-4-С			71,2								71,2		4,4		4,4		3,4		3,4	79,0
1К48-5-С				88,4							88,4		4,4		4,4		2,9		2,9	95,7
1К48-6-С					105,4						105,4	8,7	4,4		13,1					118,5
2К48-2-С			44,4								44,4		5,2		5,2		4,0		4,0	53,6
2К48-3-С				54,8							54,8		5,2		5,2		3,4		3,4	63,4
2К48-4-С			71,2								71,2		5,2		5,2		4,0		4,0	80,4

23584-03 88

Марка колонны	Изделия арматурные																			Общий расход, кг
	Арматура класса																			
	А-III											А-I				Вр-I				
	ГОСТ 5781-82*											ГОСТ 5781-82*				ГОСТ 6727-80				
	ф12	ф16	ф18	ф20	ф22	ф25	ф28	ф32	ф36		Итого	ф6	ф8		Итого	ф4	ф5		Итого	
2К48-5-С				88,4							88,4		5,2		5,2		3,5		3,5	97,1
2К48-6-С					107,0						107,0	5,1	5,2		10,3					117,3
2К48-7-С						136,4					136,4		18,7		18,7					155,1
2К48-8-С							176,4				176,4		18,8		18,8					195,2
3К48-1		35,6									35,6		8,8		8,8	3,2			3,2	47,6
3К48-2			45,2								45,2		8,8		8,8		4,1		4,1	58,1
3К48-3				55,6							55,6		8,8		8,8		3,7		3,7	68,1
3К48-4			74,0								74,0		8,8		8,8		4,1		4,1	86,9
3К48-4-С			72,0								72,0		8,8		8,8		5,8		5,8	86,6
3К48-5-С				89,2							89,2		8,8		8,8		4,6		4,6	102,6
3К48-6-С					108,4						108,4	6,9	8,8		15,7					124,1
3К48-7-С						137,4					137,4		19,6		19,6					157,0
3К48-8-С							173,2				173,2		18,3		18,3					191,5
4К48-1		35,2									35,2		5,6		5,6	1,8			1,8	42,6
4К48-2			44,4								44,4		5,6		5,6		2,4		2,4	52,4
4К48-3					66,4						66,4	3,2	5,6		8,8					75,2
4К48-4				87,6							87,6		5,6		5,6		2,1		2,1	95,3
4К48-5					106,0						106,0	6,2	5,6		11,8					117,8
5К48-1		35,0									35,0		8,0		8,0	2,3			2,3	45,3
5К48-2			44,4								44,4		8,0		8,0		3,0		3,0	55,4
5К48-3				54,8							54,8		8,0		8,0		2,7		2,7	65,5
5К48-4			70,4								70,4		8,0		8,0		3,0		3,0	81,4
5К48-5				87,6							87,6		8,0		8,0		2,7		2,7	98,3
6К48-1			45,2								45,2		11,6		11,6		4,4		4,4	61,2
6К48-2				55,6							55,6		11,6		11,6		4,0		4,0	71,2
6К48-3					67,6						67,6	6,2	11,6		17,8					85,4

23584-03 89

Марка колонны	Изделия арматурные																			Общий расход, кг
	Арматура класса																			
	А-III											А-I				Вр-I				
	ГОСТ 5781-82*											ГОСТ 5781-82*				ГОСТ 6727-80				
	ф12	ф16	ф18	ф20	ф22	ф25	ф28	ф32	ф36		Итого	ф6	ф8		Итого	ф4	ф5		Итого	
6К48-4				88,4							88,4		11,6		11,6		4,0		4,0	104,0
7К48-1			39,6								39,6		11,6		11,6		4,0		4,0	55,2
7К48-2				49,2							49,2		11,6		11,6		3,4		3,4	64,2
7К48-3					59,2						59,2	5,2	11,6		16,8					76,0
7К48-4				82,0							82,0		11,6		11,6		3,4		3,4	97,0
7К48-5					98,8						98,8	5,3	11,6		16,9					115,7
4К48-3-С					66,2						66,2	4,4	5,6		10,0					76,2
4К48-4-С				88,4							88,4		5,6		5,6		2,9		2,9	96,9
4К48-5-С					105,4						105,4	8,7	5,6		14,3					119,7
4К48-6-С						136,4					136,4		17,0		17,0					153,4
5К48-4-С			71,2								71,2		8,0		8,0		4,0		4,0	83,2
5К48-5-С				88,4							88,4		8,0		8,0		3,5		3,5	99,9
5К48-6-С					107,0						107,0	5,1	8,0		13,1					120,1
5К48-7-С						136,4					136,4		21,5		21,5					157,9
5К48-8-С							176,4				176,4		21,5		21,5					197,9
6К48-4-С				89,3							89,3		11,6		11,6		5,0		5,0	105,9
6К48-5-С					108,4						108,4	7,9	11,6		19,5					127,9
6К48-6-С						142,6					142,6		23,7		23,7					166,3
6К48-7-С							173,2				173,2		22,2		22,2					195,4
6К48-8-С								233,4			233,4		22,2		22,2					255,6
7К48-4-С				82,8							82,8		11,6		11,6		4,5		4,5	98,9
7К48-6-С						132,0					132,0		22,2		22,2					154,2
1К60-1		42,6									42,6		5,2		5,2	2,6			2,6	50,4
1К60-2			54,0								54,0		5,2		5,2		3,6		3,6	62,8
1К60-3				66,6							66,6		5,2		5,2		3,2		3,2	75,0
1К60-4			85,6								85,6		5,2		5,2		3,6		3,6	94,4

Марка колонны	Изделия арматурные																			Общий расход, кг
	Арматура класса																			
	А-III											А-I				Вр-I				
	ГОСТ 5781-82*											ГОСТ 5781-82*				ГОСТ 6727-80				
	ф12	ф16	ф18	ф20	ф22	ф25	ф28	ф32	ф36		Итого	ф6	ф8		Итого	ф4	ф5		Итого	
1К60-5				107,0							107,0		5,2		5,2		3,1		3,1	115,3
1К60-6					129,8						129,8	4,8	5,2		10,0					139,8
1К60-7						163,6					163,6		18,7		18,7					182,3
1К60-8						209,8					209,8		18,7		18,7					228,5
2К60-1		43,2									43,2		7,6		7,6	3,1			3,1	53,9
2К60-2			54,8								54,8		7,6		7,6		4,1		4,1	66,5
2К60-3				67,6							67,6		7,6		7,6		3,7		3,7	78,9
2К60-4			86,4								86,4		7,6		7,6		4,1		4,1	98,1
2К60-5				108,0							108,0		7,6		7,6		3,7		3,7	119,3
2К60-6					130,8						130,8	5,8	7,6		13,4					144,3
1К60-3-С				66,6							66,6		5,2		5,2		4,2		4,2	76,0
1К60-4-С			84,8								84,8		5,2		5,2		4,9		4,9	94,9
1К60-5-С				106,2							106,2		5,2		5,2		4,2		4,2	115,6
1К60-6-С					128,6						128,6	6,2	5,2		11,4					140,1
1К60-7-С						164,3					164,3		21,8		21,8					186,1
2К60-2-С			54,8								54,8		7,6		7,6		5,8		5,8	68,2
2К60-3-С				67,6							67,6		7,6		7,6		4,8		4,8	80,0
2К60-4-С			87,6								87,6		7,6		7,6		5,8		5,8	100,9
2К60-5-С				107,2							107,2		7,6		7,6		4,7		4,7	119,5
2К60-6-С					129,7						129,7	7,4	7,6		15,0					144,7
2К60-7-С						166,8					166,8		19,3		19,3					186,1
2К60-8-С							208,1				208,1		27,4		27,4					235,5
3К60-1		43,2									43,2		8,8		8,8	3,5			3,5	55,5
3К60-2			54,8								54,8		8,8		8,8		4,7		4,7	68,3
3К60-3				67,6							67,6		8,8		8,8		4,3		4,3	80,1
3К60-4			86,4								86,4		8,8		8,8		4,7		4,7	99,9

Инв.№ подл. | Подпись и дата | Взам.инв.№

Марка колонны	Изделия арматурные																			Общий расход, кг
	Арматура класса																			
	А-III											А-I				Вр-I				
	ГОСТ 5781-82*											ГОСТ 5781-82*				ГОСТ 6727-80				
	ф12	ф16	ф18	ф20	ф22	ф25	ф28	ф32	ф36		Итого	ф6	ф8		Итого	ф4	ф5		Итого	
3К60-5				108,0							108,0		8,8		8,8		4,2		4,2	121,1
3К60-6					131,0						131,0	6,4	8,8		15,2					146,2
3К60-4-с			87,6								87,6		8,8		8,8		6,6		6,6	102,9
3К60-5-с				107,2							107,2		8,8		8,8		5,3		5,3	121,3
3К60-6-с					129,7						129,7	8,4	8,8		17,2					147,0
3К60-7-с						166,8					166,8		21,7		21,7					188,5
3К60-8-с							212,0				212,0		20,3		20,3					232,3
3К60-9-с								276,7			276,7		26,5		26,5					303,1
4К60-1		42,6									42,6		8,0		8,0	2,6			2,6	53,2
4К60-2			54,0								54,0		8,0		8,0		3,6		3,6	65,6
4К60-3				66,6							66,6		8,0		8,0		1,8		1,8	77,6
4К60-4			85,6								85,6		8,0		8,0		3,6		3,6	97,2
4К60-5				107,0							107,0		8,0		8,0		3,1		3,1	118,1
5К60-1		43,2									43,2		10,4		10,4	3,1			3,1	56,7
5К60-2			54,8								54,8		10,4		10,4		4,1		4,1	69,3
5К60-3				67,6							67,6		10,4		10,4		3,7		3,7	81,7
5К60-4			86,4								86,4		10,4		10,4		4,1		4,1	100,8
5К60-5				108,0							108,0		10,4		10,4		3,6		3,6	122,0
5К60-6					130,8						130,8	5,8	10,4		16,2					147,1
5К60-7						169,2					169,2		18,2		18,2					187,4
6К60-1			54,8								54,8		11,6		11,6		5,2		5,2	71,6
6К60-2				67,6							67,6		11,6		11,6		4,7		4,7	83,9
6К60-3					81,8						81,8	7,2	11,6		18,8					100,6
6К60-4				108,0							108,0		11,6		11,6		4,8		4,8	124,4
6К60-5					131,0						131,0	7,2	11,6		18,8					149,8
6К60-6						169,0					169,0		21,6		21,6					190,6

Марка колонны	Изделия арматурные																			Общий расход, кг
	Арматура класса																			
	А-III											А-I				Вр-I				
	ГОСТ 5781-82*											ГОСТ 5781-82*				ГОСТ 6727-80				
	ф12	ф16	ф18	ф20	ф22	ф25	ф28	ф32	ф36		Итого	ф6	ф8		Итого	ф4	ф5		Итого	
6К60-7							212,0				212,0		21,8		21,8					233,8
7К60-1			49,3								49,3		11,6		11,6		4,8		4,8	65,7
7К60-2				60,1							60,1		11,6		11,6		4,2		4,2	76,7
7К60-3					73,6						73,6	6,4	11,6		18,0					91,6
7К60-4				101,2							101,2		11,6		11,6		4,3		4,3	117,1
7К60-5					122,8						122,8	6,5	11,6		18,1					140,9
7К60-6						158,4					158,4		21,0		21,0					179,4
7К60-7							198,8				198,8		21,0		21,0					219,8
4К60-2-С			54,0								54,0		8,0		8,0		4,9		4,9	66,9
4К60-4-С			84,8								84,8		8,0		8,0		4,3		4,3	97,7
4К60-5-С				106,2							106,2		8,0		8,0		4,2		4,2	118,4
4К60-6-С						164,3					164,3		24,6		24,6					189,0
5К60-4-С			87,6								87,6		10,4		10,4		5,8		5,8	103,8
5К60-5-С				107,2							107,2		10,4		10,4		4,7		4,7	122,3
5К60-6-С					129,7						129,7	7,4	10,4		17,8					147,5
5К60-7-С						166,8					166,8		21,8		21,8					186,6
6К60-4-С				107,1							107,1		11,6		11,6		6,1		6,1	124,7
6К60-5-С					129,8						129,8	9,3	11,6		20,9					150,7
6К60-6-С						166,7					166,7		26,2		26,2					192,9
6К60-7-С							212,0				212,0		24,7		24,7					236,7
6К60-8-С								282,9			282,9		24,3		24,3					307,2
6К60-9-С								449,5			449,5		31,4		31,4					480,9
7К60-4-С				100,4							100,4		11,6		11,6		5,5		5,5	117,4
7К60-5-С					121,6						121,6	8,6	11,6		20,2					141,8
7К60-6-С						156,2					156,2		24,7		24,7					180,9
7К60-7-С							198,8				198,8		23,1		23,1					221,9

Марка колонны	Изделия арматурные																			Общий расход, кг
	Арматура класса																			
	А-III											А-I				Вр-I				
	Гост 5781-82*											Гост 5781-82*				Гост 6727-80				
	ф12	ф16	ф18	ф20	ф22	ф25	ф28	ф32	ф36		Итого	ф6	ф8		Итого	ф4	ф5		Итого	
7К60-8-С								265,8			265,8		23,1		23,1					288,9
1К66-1		46,4									46,4		5,2		5,2	2,9			2,9	54,5
1К66-2			58,8								58,8		5,2		5,2		4,0		4,0	68,0
1К66-3				72,5							72,5		5,2		5,2		3,4		3,4	81,1
1К66-4			93,2								93,2		5,2		5,2		3,7		3,7	102,3
1К66-5				112,9							112,9		5,2		5,2		3,5		3,5	121,6
1К66-6					136,9						136,9	5,2	5,2		10,4					147,3
1К66-7						176,6					176,6		19,8		19,8					196,4
1К66-8							226,2				226,2		19,8		19,8					246,0
2К66-1		47,0									47,0		7,6		7,6	3,4			3,4	58,0
2К66-2			59,6								59,6		7,6		7,6		4,6		4,6	71,8
2К66-3				73,5							73,5		7,6		7,6		4,0		4,0	85,1
2К66-4			94,0								94,0		7,6		7,6		4,6		4,6	106,2
2К66-5				117,9							117,9		7,6		7,6		4,0		4,0	129,5
2К66-6					143,0						143,0	6,0	7,6		13,6					156,6
2К66-7						185,9					185,9		16,6		16,6					202,5
1К66-5-С				115,0							115,0		5,2		5,2		4,6		4,6	124,8
1К66-6-С					139,3						139,3	6,9	5,2		12,1					151,4
1К66-7-С						176,6					176,6		23,5		23,5					200,1
2К66-4-С			94,4								94,4		7,6		7,6		6,5		6,5	108,5
2К66-5-С				115,9							115,9		7,6		7,6		5,3		5,3	128,8
2К66-6-С					140,6						140,6	8,0	7,6		15,6					156,2
2К66-7-С						181,2					181,2		20,2		20,2					201,4
2К66-8-С							227,4				227,4		29,2		29,2					256,6
3К66-1		47,0									47,0		8,8		8,8	4,0			4,0	59,8
3К66-2			59,6								59,6		8,8		8,8		5,3		5,3	73,7

Марка колонны	Изделия арматурные																			Общий расход, кг
	Арматура класса																			
	А-III											А-I				Вр-I				
	ГОСТ 5781-82*											ГОСТ 5781-82*				ГОСТ 6727-80				
	ф12	ф16	ф18	ф20	ф22	ф25	ф28	ф32	ф36		Итого	ф6	ф8		Итого	ф4	ф5		Итого	
3К66-3				73,4							73,4		8,8		8,8		4,7		4,7	86,9
3К66-4			94,0								94,0		8,8		8,8		5,1		5,1	107,9
3К66-5				117,8							117,8		8,8		8,8		4,6		4,6	131,2
3К66-6					143,0						143,0	6,8	8,8		15,6					158,6
3К66-4-С			94,4								94,4		8,8		8,8		7,3		7,3	110,5
3К66-5-С				115,9							115,9		8,8		8,8		6,0		6,0	130,7
3К66-6-С					140,5						140,5	9,0	8,8		17,8					158,3
3К66-7-С						181,2					181,2		23,1		23,1					204,3
3К66-8-С							231,3				231,3		21,0		21,0					252,3
3К66-9-С								298,0			298,0		28,5		28,5					326,5
4К66-1		46,4									46,4		8,0		8,0	3,0			3,0	57,4
4К66-2				72,5							72,5		8,0		8,0		3,4		3,4	83,9
4К66-3			93,2								93,2		8,0		8,0		3,9		3,9	105,1
4К66-4				112,9							112,9		8,0		8,0		3,5		3,5	124,4
4К66-5					136,9						136,9	5,2	8,0		13,2					150,1
5К66-1		47,0									47,0		10,4		10,4	3,4			3,4	60,8
5К66-2			59,6								59,6		10,4		10,4		4,6		4,6	74,6
5К66-3				73,5							73,5		10,4		10,4		4,0		4,0	87,8
5К66-4			94,0								94,0		10,4		10,4		4,6		4,6	109,0
5К66-5				117,9							117,9		10,4		10,4		4,0		4,0	132,2
5К66-6					143,0						143,0	6,0	10,4		16,4					159,4
5К66-7						185,9					185,9		19,4		19,4					205,3
6К66-1			59,6								59,6		11,6		11,6		5,6		5,6	76,8
6К66-2				73,4							73,4		11,6		11,6		5,2		5,2	90,2
6К66-3					89,0						89,0	7,6	11,6		19,2					108,2
6К66-4				117,8							117,8		11,6		11,6		5,2		5,2	134,6

Взам.инв №

Подпись и дата

Инв №подл

Марка колонны	Изделия арматурные																			Общий расход, кг
	Арматура класса																			
	А-III											А-I				Вр-I				
	ГОСТ 5781-82*											ГОСТ 5781-82*				ГОСТ 6727-80				
	ф12	ф16	ф18	ф20	ф22	ф25	ф28	ф32	ф36		Итого	ф6	ф8		Итого	ф4	ф5		Итого	
6К66-5					143,0						143,0	7,7	11,6		19,3					162,3
6К66-6						185,9					185,9		23,0		23,0					208,9
6К66-7							233,1				233,1		23,0		23,0					256,1
6К66-8								298,2			298,2		23,0		23,0					321,2
6К66-9								488,0			488,0		30,0		30,0					518,0
7К66-1			54,1								54,1		11,6		11,6		5,2		5,2	70,9
7К66-2				66,8							66,8		11,6		11,6		4,8		4,8	83,2
7К66-3					80,8						80,8	7,2	11,6		18,8					99,6
7К66-4				111,2							111,2		11,6		11,6		4,8		4,8	127,6
7К66-5					134,8						134,8	7,2	11,6		18,8					153,6
7К66-6						175,4					175,4		21,4		21,4					196,8
7К66-7							220,0				220,0		21,4		21,4					241,4
4К66-5-С					139,3						139,3	6,9	8,0		14,9					154,2
4К66-6-С						176,6					176,6		26,3		26,3					202,9
5К66-6-С					140,6						140,6	8,0	10,4		18,4					159,0
5К66-7-С						181,2					181,2		23,0		23,0					204,2
5К66-8-С							227,4				227,4		32,0		32,0					259,4
6К66-4-С				115,9							115,9		11,6		11,6		6,7		6,7	134,2
6К66-5-С					140,5						140,5	10,1	11,6		21,7					162,2
6К66-6-С						181,2					181,2		27,5		27,5					208,7
6К66-7-С							231,3				231,3		25,2		25,2					256,5
6К66-8-С								298,0			298,0		25,3		25,3					323,3
6К66-9-С								488,0			488,0		33,6		33,6					521,6
7К66-6-С						170,7					170,7		26,1		26,1					196,7
7К66-7-С							218,1				218,1		24,4		24,4					242,7
1К72-1		50,8									50,8		7,6		7,6	3,6			3,6	62,0

Взам. инв. № | Подпись и дата | Инв. № подл.

Марка колонны	Изделия арматурные																			Общий расход, кг
	Арматура класса																			
	А-III											А-I				Вр-I				
	ГОСТ 5781-82*											ГОСТ 5781-82*				ГОСТ 6727-80				
	ф12	ф16	ф18	ф20	ф22	ф25	ф28	ф32	ф36		Итого	ф6	ф8		Итого	ф4	ф5		Итого	
1К72-2			64,4								64,4		7,6		7,6		5,0		5,0	77,0
1К72-3				79,4							79,4		7,6		7,6		4,4		4,4	91,4
1К72-4			101,6								101,6		7,6		7,6		5,1		5,1	114,3
1К72-5				123,8							123,8		7,6		7,6		4,3		4,3	135,7
1К72-6					150,0						150,0	6,7	7,6		14,3					164,3
1К72-7						195,2					195,2		17,2		17,2					212,4
2К72-1			64,4								64,4		10,8		10,8		6,4		6,4	81,6
2К72-2				79,4							79,4		10,8		10,8		5,6		5,6	95,8
2К72-3					96,0						96,0	8,4	10,8		19,2					115,2
2К72-4				123,8							123,8		10,8		10,8		5,5		5,5	140,1
2К72-5					150,0						150,0	8,5	10,8		19,3					169,3
2К72-6						195,2					195,2		22,9		22,9					218,1
1К72-4-С			101,2								101,2		7,6		7,6		6,7		6,7	115,5
1К72-5-С				124,8							124,8		7,6		7,6		5,7		5,7	138,1
1К72-6-С					151,2						151,2	8,7	7,6		16,3					167,5
1К72-7-С						195,0					195,0		20,8		20,8					216,8
1К72-8-С							243,0				243,0		31,2		31,2					274,2
2К72-4-С				124,8							124,8		10,8		10,8		7,2		7,2	142,8
2К72-5-С					151,2						151,2	11,1	10,8		21,9					173,1
2К72-6-С						196,0					196,0		28,4		28,4					223,4
2К72-7-С							243,0				243,0		26,0		26,0					269,0
2К72-8-С								323,4			323,4		26,0		26,0					349,4
3К72-1			64,4								64,4		10,4		10,4		6,2		6,2	81,0
3К72-2				79,4							79,4		10,4		10,4		5,6		5,6	95,4
3К72-3					96,0						96,0	8,4	10,4		18,8					114,8
3К72-4				123,8							123,8		10,4		10,4		5,1		5,1	139,7

Марка колонны	Изделия арматурные																			Общий расход, кг
	Арматура класса																			
	А-III											А-I				Вр-I				
	ГОСТ 5781-82*											ГОСТ 5781-82*				ГОСТ 6727-80				
	ф12	ф16	ф18	ф20	ф22	ф25	ф28	ф32	ф36		Итого	ф6	ф8		Итого	ф4	ф5		Итого	
3К72-5					150,0						150,0	8,5	10,4		18,9					168,9
3К72-6						195,2					195,2		22,5		22,5					217,7
3К72-7							244,8				244,8		22,5		22,5					267,3
3К72-4-С				124,8							124,8		10,4		10,4		7,2		7,2	142,4
3К72-5-С					151,2						151,2	11,1	10,4		21,5					172,7
3К72-6-С						196,0					196,0		27,0		27,0					223,0
3К72-7-С							243,0				243,0		25,6		25,6					268,6
3К72-8-С								323,4			323,4		25,6		25,6					349,0
4К72-1		50,8									50,8		10,4		10,4	3,6			3,6	64,8
4К72-2			64,4								64,4		10,4		10,4		4,6		4,6	79,7
4К72-3				79,4							79,4		10,4		10,4		4,4		4,4	94,2
4К72-4			101,6								101,6		10,4		10,4		5,0		5,0	116,9
4К72-5				123,8							123,8		10,4		10,4		4,3		4,3	138,5
4К72-6					150,0						150,0	6,7	10,4		17,1					167,1
4К72-7						195,2					195,2		20,0		20,0					215,2
5К72-1			64,4								64,4		11,6		11,6		6,2		6,2	82,2
5К72-2				79,4							79,4		11,6		11,6		5,6		5,6	96,6
5К72-3					96,0						96,0	8,4	11,6		20,0					116,0
5К72-4				123,8							123,8		11,6		11,6		5,5		5,5	140,9
5К72-5					150,0						150,0	8,5	11,6		20,1					170,1
5К72-6						195,2					195,2		23,7		23,7					218,9
5К72-7							244,8				244,8		23,7		23,7					268,5
5К72-8								324,8			324,8		23,7		23,7					348,5
6К72-1			58,8								58,8		11,6		11,6		5,6		5,6	76,0
6К72-2				72,6							72,6		11,6		11,6		5,0		5,0	89,2
6К72-3					88,0						88,0	7,6	11,6		19,2					107,2

Марка колонны	Изделия арматурные																			Общий расход, кг
	Арматура класса																			
	А-III											А-I				Вр-I				
	Гост 5781-82*											Гост 5781-82*				Гост 6727-80				
	ф12	ф16	ф18	ф20	ф22	ф25	ф28	ф32	ф36		Итого	ф6	ф8		Итого	ф4	ф5		Итого	
6К72-4				117,0							117,0		11,6		11,6		4,9		4,9	133,5
6К72-5					142,0						142,0	7,7	11,6		19,3					161,3
6К72-6						184,6					184,6		22,5		22,5					207,1
6К72-7							231,6				231,6		22,5		22,5					254,1
6К72-8								307,6			307,6		22,1		22,1					329,7
4К72-5-С				124,8							124,8		10,4		10,4		5,7		5,7	140,9
4К72-7-С						196,0					196,0		23,6		23,6					219,6
4К72-8-С							243,0				243,0		34,0		34,0					277,0
5К72-4-С				124,8							124,8		11,6		11,6		7,2		7,2	143,6
5К72-5-С					151,2						151,2	11,1	11,6		22,7					173,9
5К72-6-С						196,0					196,0		28,2		28,2					224,2
5К72-7-С							243,0				243,0		26,8		26,8					269,8
5К72-8-С								323,4			323,4		26,8		26,8					350,2
5К72-9-С								528,5			528,5		35,2		35,2					563,7
6К72-7-С							229,8				229,8		25,3		25,3					255,1
6К72-8-С								306,2			306,2		25,3		25,3					331,5
6К72-9-С								494,1			494,1		32,8		32,8					526,9
1К78-1		54,6									54,6		7,6		7,6	4,0			4,0	66,2
1К78-2			69,1								69,1		7,6		7,6		5,2		5,2	81,9
1К78-3				85,3							85,3		7,6		7,6		4,6		4,6	97,5
1К78-4			109,1								109,1		7,6		7,6		5,2		5,2	121,9
1К78-5				133,6							133,6		7,6		7,6		4,6		4,6	145,8
1К78-6					162,0						162,0	7,1	7,6		14,7					176,7
1К78-7						212,0					212,0		17,8		17,8					229,8
1К78-8							266,0				266,0		28,0		28,0					294,0
2К78-1			69,1								69,1		10,8		10,8		6,6		6,6	86,5

Взам инв.№ | Подпись и дата | Инв.№ подл.

Марка колонны	Изделия арматурные																			Общий расход, кг
	Арматура класса																			
	А-III											А-I				Вр-I				
	Гост 5781-82*											Гост 5781-82*				Гост 6727-80				
	ф12	ф16	ф18	ф20	ф22	ф25	ф28	ф32	ф36		Итого	ф6	ф8		Итого	ф4	ф5		Итого	
2К78-2				85,3							85,3		10,8		10,8		5,8		5,8	101,9
2К78-3					103,2						103,2	9,0	10,8		19,8					123,0
2К78-4			109,1								109,1		10,8		10,8		6,6		6,6	126,5
2К78-5				133,7							133,7		10,8		10,8		5,8		5,8	150,3
2К78-6					162,0						162,0	9,0	10,8		19,8					181,8
2К78-7						212,0					212,0		23,7		23,7					235,7
2К78-8							266,0				266,0		23,7		23,7					289,7
1К78-4-С			107,9								107,9		7,6		7,6		7,3		7,3	122,8
1К78-5-С				133,6							133,6		7,6		7,6		6,1		6,1	147,3
1К78-6-С					162,0						162,0	9,4	7,6		17,0					179,0
1К78-7-С						210,5					210,5		22,0		22,0					232,5
1К78-8-С							262,2				262,2		32,8		32,8					295,0
2К78-6-С					162,0						162,0	11,9	10,8		22,7					184,7
2К78-7-С						210,5					210,5		29,0		29,0					239,5
2К78-8-С							262,2				262,2		26,7		26,7					288,9
2К78-9-С								348,6			348,6		26,7		26,7					375,3
2К78-10-С								568,9			568,9		35,8		35,8					604,7
3К78-1			69,1								69,1		10,4		10,4		6,6		6,6	86,1
3К78-2				85,3							85,3		10,4		10,4		5,8		5,8	101,5
3К78-3					103,2						103,2	9,0	10,4		19,4					122,6
3К78-4				133,6							133,6		10,4		10,4		5,8		5,8	149,8
3К78-5					162,0						162,0	9,0	10,4		19,4					181,4
3К78-6						212,0					212,0		23,3		23,3					235,3
3К78-4-С				133,7							133,7		10,4		10,4		7,7		7,7	151,8
3К78-5-С					162,0						162,0	11,9	10,4		22,3					184,3
3К78-6-С						210,5					210,5		28,6		28,6					239,1

Марка колонны	Изделия арматурные																			Общий расход, кг
	Арматура класса																			
	А-III											А-I				Вр-I				
	ГОСТ 5781-82*											ГОСТ 5781-82*				ГОСТ 6727-80				
	ф12	ф16	ф18	ф20	ф22	ф25	ф28	ф32	ф36		Итого	ф6	ф8		Итого	ф4	ф5		Итого	
3К78-7-С							262,2				262,2		26,3		26,3					288,5
3К78-8-С								348,6			348,6		26,3		26,3					374,9
4К78-1		54,6									54,6		10,4		10,4	4,0			4,0	69,0
4К78-2			69,1								69,1		10,4		10,4		5,2		5,2	84,7
4К78-3				85,3							85,3		10,4		10,4		4,6		4,6	100,3
4К78-4			109,1								109,1		10,4		10,4		5,2		5,2	124,7
4К78-5				133,6							133,6		10,4		10,4		4,6		4,6	148,6
4К78-6					162,0						162,0	7,1	10,4		17,5					179,5
4К78-7						212,0					212,0		20,6		20,6					232,6
4К78-8							266,0				266,0		30,8		30,8					296,8
5К78-1			69,1								69,1		11,6		11,6		6,6		6,6	87,3
5К78-2				85,3							85,3		11,6		11,6		5,8		5,8	102,7
5К78-3					103,2						103,2	9,0	11,6		20,6					123,8
5К78-4				133,7							133,7		11,6		11,6		5,8		5,8	151,1
5К78-5					162,0						162,0	9,0	11,6		20,6					182,6
5К78-6						212,0					212,0		24,5		24,5					236,5
5К78-7							266,0				266,0		24,5		24,5					290,5
5К78-8								352,6			352,6		24,5		24,5					377,1
5К78-9								569,0			569,0		32,8		32,8					601,8
6К78-1			63,7								63,7		11,6		11,6		6,1		6,1	81,4
6К78-2				78,6							78,6		11,6		11,6		5,5		5,5	95,7
6К78-3					95,1						95,1	8,5	11,6		20,1					115,2
6К78-4				126,9							126,9		11,6		11,6		5,4		5,4	143,9
6К78-5					153,8						153,8	8,3	11,6		19,9					173,7
6К78-6						201,6					201,6		23,7		23,7					225,3
6К78-7							252,9				252,9		23,7		23,7					276,6

Марка колонны	Изделия арматурные																			Общий расход, кг
	Арматура класса																			
	А-III											А-I				Вр-I				
	ГОСТ 5781-82*											ГОСТ 5781-82*				ГОСТ 6727-80				
	ф12	ф16	ф18	ф20	ф22	ф25	ф28	ф32	ф36		Итого	ф6	ф8		Итого	ф4	ф5		Итого	
6К78-8								335,4			335,4		23,7		23,7					359,1
6К78-9								534,6			534,6		31,3		31,3					565,9
4К78-6-С					162,0						162,0	9,4	10,4		19,8					181,8
4К78-8-С							262,2				262,2		35,6		35,6					297,8
5К78-5-С					162,0						162,0	11,9	11,6		23,5					185,5
5К78-6-С						210,5					210,5		29,8		29,8					240,3
5К78-7-С							262,2				262,2		27,5		27,5					289,7
5К78-8-С								348,6			348,6		27,5		27,5					376,1
5К78-9-С								568,9			568,9		36,6		36,6					605,5
6К78-8-С								331,4			331,4		26,0		26,0					357,4
6К78-9-С								534,6			534,6		35,1		35,1					569,7
1К84-1			73,9								73,9		7,6		7,6		5,7		5,7	87,2
1К84-2				91,2							91,2		7,6		7,6		5,1		5,1	103,9
1К84-3					110,4						110,4	7,8	7,6		15,4					125,8
1К84-4				143,5							143,5		7,6		7,6		5,1		5,1	156,2
1К84-5					173,9						173,9	7,8	7,6		15,4					189,3
1К84-6				221,3							221,3		18,4		18,4					239,7
1К84-7					277,6						277,6		29,2		29,2					306,8
2К84-1			73,9								73,9		9,6		9,6		6,5		6,5	90,0
2К84-2				91,2							91,2		9,6		9,6		5,7		5,7	106,5
2К84-3					110,4						110,4	8,8	9,6		18,4					128,8
2К84-4				143,5							143,5		9,6		9,6		5,7		5,7	158,8
3К84-1			73,9								73,9		10,8		10,8		7,2		7,2	91,9
3К84-2				91,2							91,2		10,8		10,8		6,4		6,4	108,4
3К84-3					110,4						110,4	9,8	10,8		20,6					131,0
3К84-4				143,5							143,5		10,8		10,8		6,4		6,4	160,7

Марка колонны	Изделия арматурные																			Общий расход, кг
	Арматура класса																			
	А-III											А-I				Вр-I				
	ГОСТ 5781-82*											ГОСТ 5781-82*				ГОСТ 6727-80				
	ф12	ф16	ф18	ф20	ф22	ф25	ф28	ф32	ф36		Итого	ф6	ф8		Итого	ф4	ф5		Итого	
3К84-5					173,9						173,9	9,8	10,8		20,6					194,5
3К84-6						221,3					221,3		24,5		24,5					245,8
3К84-7							277,6				277,6		24,5		24,5					302,1
3К84-8								368,8			368,8		24,5		24,5					393,3
1К84-4-С				142,5							142,5		7,6		7,6		6,6		6,6	156,7
1К84-5-С					172,7						172,7	10,1	7,6		17,7					190,4
1К84-6-С						225,2					225,2		23,2		23,2					248,4
1К84-7-С							277,6				277,6		34,6		34,6					312,2
2К84-4-С				142,5							142,5		9,6		9,6		7,5		7,5	159,6
2К84-5-С					172,7						172,7	11,5	9,6		21,1					193,8
2К84-6-С						225,2					225,2		27,3		27,3					252,5
2К84-7-С							281,5				281,5		25,3		25,3					306,8
2К84-8-С								368,8			368,8		34,1		34,1					402,9
3К84-4-С				142,5							142,5		10,8		10,8		8,3		8,3	161,6
3К84-5-С					172,7						172,7	12,8	10,8		23,7					196,4
3К84-6-С						225,2					225,2		30,6		30,6					255,8
3К84-7-С							281,5				281,5		28,3		28,3					309,8
3К84-8-С								373,8			373,8		28,3		28,3					402,1
3К84-9-С								609,3			609,3		38,1		38,1					647,4
4К84-1			73,9								73,9		10,4		10,4		7,2		7,2	91,5
4К84-2				91,2							91,2		10,4		10,4		6,4		6,4	108,0
4К84-3					110,4						110,4	9,8	10,4		20,2					130,6
4К84-4				143,5							143,5		10,4		10,4		6,4		6,4	160,3
4К84-5					173,9						173,9	9,8	10,4		20,2					194,1
4К84-6						221,3					221,3		24,1		24,1					245,4
4К84-7							277,6				277,6		24,1		24,1					301,7

Взам. инв. № | Подпись и дата | Инв. № подл.

Марка колонны	Изделия арматурные																			Общий расход, кг
	Арматура класса																			
	А-III											А-I				Вр-I				
	ГОСТ 5781-82*											ГОСТ 5781-82*				ГОСТ 6727-80				
	ф12	ф16	ф18	ф20	ф22	ф25	ф28	ф32	ф36		Итого	ф6	ф8		Итого	ф4	ф5		Итого	
4К84 – 8								368,8			368,8		24,1		24,1					392,9
4К84 – 4-С				142,5							142,5		10,4		10,4		8,3		8,3	161,2
4К84 – 5-С					172,7						172,7	12,9	10,4		23,3					196,0
4К84 – 6-С						225,2					225,2		30,2		30,2					255,4
4К84 – 7-С							281,5				281,5		27,9		27,9					309,4
4К84 – 8-С								373,8			373,8		27,9		27,9					401,7
4К84 – 9-С								609,3			609,3		37,7		37,7					647,0
5К84 – 1			73,9								73,9		10,4		10,4		6,5		6,5	90,8
5К84 – 2				91,2							91,2		10,4		10,4		5,7		5,7	107,3
5К84 – 3					110,4						110,4	8,8	10,4		19,2					129,6
5К84 – 4				143,5							143,5		10,4		10,4		5,7		5,7	159,6
5К84 – 5					173,9						173,9	8,8	10,4		19,2					193,1
5К84 – 6						221,3					221,3		22,6		22,6					243,9
5К84 – 7							277,6				277,6		22,6		22,6					300,2
5К84 – 8								369,5			369,5		30,8		30,8					400,3
7К84 – 1			68,5								68,5		11,6		11,6		6,6		6,6	86,7
7К84 – 2				84,5							84,5		11,6		11,6		5,8		5,8	101,9
7К84 – 3					102,3						102,3	9,0	11,6		20,6					122,9
7К84 – 4				136,8							136,8		11,6		11,6		5,8		5,8	154,2
7К84 – 5					165,8						165,8	9,0	11,6		20,6					186,4
7К84 – 6						210,8					210,8		24,5		24,5					235,3
7К84 – 7							264,5				264,5		24,5		24,5					289,0
7К84 – 8								351,6			351,6		24,5		24,5					376,1
9К84 – 1			73,9								73,9		11,6		11,6		7,2		7,2	92,7
9К84 – 2				91,2							91,2		11,6		11,6		6,4		6,4	109,2
9К84 – 3					110,4						110,4	9,8	11,6		21,4					131,8

Марка колонны	Изделия арматурные																			Общий расход, кг
	Арматура класса																			
	А-III											А-I				Вр-I				
	ГОСТ 5781-82*											ГОСТ 5781-82*				ГОСТ 6727-80				
	ф12	ф16	ф18	ф20	ф22	ф25	ф28	ф32	ф36		Итого	ф6	ф8		Итого	ф4	ф5		Итого	
9К84-4				143,5							143,5		11,6		11,6		6,4		6,4	161,5
9К84-5					173,9						173,9	9,8	11,6		21,4					195,3
9К84-6						221,3					221,3		25,3		25,3					246,6
9К84-7							277,6				277,6		25,3		25,3					302,9
9К84-8								368,8			368,8		25,3		25,3					394,1
5К84-6-С						225,2					225,2		28,1		28,1					253,3
5К84-8-С								368,8			368,8		34,9		34,9					403,7
9К84-4-С				142,5							142,5		11,6		11,6		8,3		8,3	162,4
9К84-5-С					172,7						172,7	12,9	11,6		24,5					197,2
9К84-6-С						225,2					225,2		31,4		31,4					256,6
9К84-7-С							281,5				281,5		29,1		29,1					310,6
9К84-8-С								373,8			373,8		29,1		29,1					402,9
6К84-1	16,4			91,2							107,6		13,6		13,6	0,8	7,0		7,8	129,0
6К84-2	16,4				110,4						126,8	10,8	13,6		24,4	0,8			0,8	152,0
6К84-3	16,4			143,5							159,9		13,6		13,6	0,8	7,0		7,8	181,3
6К84-4	16,4				173,9						190,3	10,9	13,6		24,5	0,8			0,8	215,6
6К84-5	16,4					221,3					237,7		28,7		28,7	0,8			0,8	267,2
6К84-6	16,4						277,7				294,1		28,7		28,7	0,8			0,8	323,6
6К84-7	16,4							368,8			385,2		28,7		28,7	0,8			0,8	414,7
6К84-8	16,4						456,4				472,8		28,7		28,7	0,8			0,8	502,3
6К84-9	16,4							609,3			625,7		38,8		38,8	0,8			0,8	665,3
8К84-1	15,2			84,5							99,7		13,6		13,6	0,8	6,4		7,2	120,5
8К84-2	15,2				102,3						117,5	9,9	13,6		23,5	0,8			0,8	141,8
8К84-3	15,2			136,8							152,0		13,6		13,6	0,8	6,4		7,2	172,8
8К84-4	15,2				165,8						181,0	9,9	13,6		23,5	0,8			0,8	205,3
8К84-5	15,2					210,8					226,0		27,9		27,9	0,8			0,8	254,7

Марка колонны	Изделия арматурные																			Общий расход, кг
	Арматура класса																			
	А-III											А-I				Вр-I				
	Гост 5781-82*											Гост 5781-82*				Гост 6727-80*				
	ф12	ф16	ф18	ф20	ф22	ф25	ф28	ф32	ф36		Итого	ф6	ф8		Итого	ф4	ф5		Итого	
8К84-6	15,2						264,5				279,7		27,9		27,9	0,8			0,8	308,4
8К84-7	15,2							351,6			366,8		27,9		27,9	0,8			0,8	395,5
8К84-8	15,2						430,0				445,2		27,9		27,9	0,8			0,8	473,9
8К84-9	15,2							575,0			590,2		37,0		37,0	0,8			0,8	628,0
6К84-5-С	16,4					225,2					241,6		35,4		35,4	0,8			0,8	277,8
6К84-6-С	16,4						281,5				297,9		32,9		32,9	0,8			0,8	331,6
6К84-7-С	16,4							373,8			390,2		32,9		32,9	0,8			0,8	423,9
6К84-9-С	16,4							609,3			625,7		43,8		43,8	0,8			0,8	670,3
6К84-10-С	16,4								775,6		792,0		13,6	47,1	60,7	0,8			0,8	853,5
8К84-7-С	15,2							356,6			371,8		31,2		31,2	0,8			0,8	403,8
8К84-9-С	15,2							575,0			590,2		41,2		41,2	0,8			0,8	632,2
1К96-1			83,5								83,5		7,6		7,6		6,4		6,4	97,5
1К96-2				103,1							103,1		7,6		7,6		5,8		5,8	116,5
1К96-3					124,7						124,7	8,8	7,6		16,4					141,1
1К96-4				159,3							159,3		7,6		7,6		5,8		5,8	172,7
1К96-5					193,0						193,0	8,7	7,6		16,4					209,3
1К96-6						248,7					248,7		20,2		20,2					268,9
1К96-7							315,3				315,3		32,2		32,2					347,5
2К96-1			83,5								83,5		9,6		9,6		7,2		7,2	100,3
2К96-2				103,1							103,1		9,6		9,6		6,5		6,5	119,2
2К96-3					124,7						124,7	10,0	9,6		19,6					144,3
2К96-4				159,3							159,3		9,6		9,6		6,5		6,5	175,4
2К96-5					193,0						193,0	9,9	9,6		19,5					212,5
2К96-6						248,7					248,7		23,9		23,9					272,6
2К96-7							312,0				312,0		23,9		23,9					335,9
2К96-8								415,7			415,7		32,7		32,7					448,4

Марка колонны	Изделия арматурные																			Общий расход, кг
	Арматура класса																			
	А-III											А-I				Вр-I				
	ГОСТ 5781-82*											ГОСТ 5781-82*				ГОСТ 6727-80				
	ф12	ф16	ф18	ф20	ф22	ф25	ф28	ф32	ф36		Итого	ф6	ф8		Итого	ф4	ф5		Итого	
2К96-9						409,6					409,6		23,9		23,9					433,5
2К96-10							513,9				513,9		37,5		37,5					551,4
3К96-1			83,5								83,5		10,8		10,8		8,0		8,0	102,3
3К96-2				103,1							103,1		10,8		10,8		7,2		7,2	121,1
3К96-3					124,7						124,7	11,2	10,8		22,0					146,7
3К96-4				159,3							159,3		10,8		10,8		7,2		7,2	177,3
3К96-5					193,0						193,0	11,2	10,8		22,0					215,0
3К96-6						248,7					248,7		26,8		26,8					275,5
3К96-7							312,0				312,0		26,8		26,8					338,8
3К96-8								412,7			412,7		26,8		26,8					439,5
4К96-1	18,6			103,1							121,7		13,6		13,6	0,9	8,0		8,9	144,2
4К96-2	18,6				124,7						143,3	12,3	13,6		25,9	0,9			0,9	170,1
4К96-3	18,6			159,3							177,9		13,6		13,6	0,9	8,0		8,9	200,4
4К96-4	18,6				193,0						211,6	12,3	13,6		25,9	0,9			0,9	238,4
4К96-5	18,6					248,7					267,3		31,2		31,2	0,9			0,9	299,4
4К96-6	18,6						312,0				330,6		31,2		31,2	0,9			0,9	362,7
4К96-7	18,6							412,7			431,3		31,2		31,2	0,9			0,9	463,4
1К96-4-С				160,3							160,3		7,6		7,6		7,4		7,4	175,3
1К96-6-С						249,0					249,0		25,0		25,0					274,0
1К96-7-С							312,4				312,4		38,2		38,2					350,6
2К96-5-С					194,2						194,2	13,1	9,6		22,7					216,9
2К96-6-С						249,0					249,0		29,3		29,3					278,3
2К96-8-С								412,7			412,7		37,5		37,5					450,2
3К96-3-С					124,7						124,7	14,6	10,8		25,4					150,1
3К96-4-С				160,3							160,3		10,8		10,8		9,4		9,4	180,5
3К96-5-С					194,2						194,2	14,6	10,8		25,4					219,6

Взам. инв. № | Подпись и дата | Инв. № подл.

Марка колонны	Изделия арматурные																			Общий расход, кг
	Арматура класса																			
	А-III											А-I				Вр-I				
	ГОСТ 5781-82*											ГОСТ 5781-82*				ГОСТ 6727-80				
	ф12	ф16	ф18	ф20	ф22	ф25	ф28	ф32	ф36		Итого	ф6	ф8	ф10	Итого	ф4	ф5		Итого	
3К96-6-С						249,0					249,0		32,9		32,9					281,9
3К96-7-С							312,4				312,4		30,6		30,6					343,0
3К96-8-С								414,2			414,2		30,6		30,6					444,8
3К96-9-С								680,0			680,0		42,0		42,0					722,0
4К96-6-С	18,6						312,4				331,0		35,4		35,4	0,9			0,9	367,3
4К96-7-С	18,6							414,2			432,8		35,4		35,4	0,9			0,9	469,1
4К96-8-С	18,6							680,0			698,6		48,0		48,0	0,9			0,9	747,5
4К96-9-С	18,6								861,8		880,4		13,6	53,7	67,3	0,9			0,9	948,6
5К96-1			83,5								83,5		10,4		10,4		8,0		8,0	101,9
5К96-2				103,1							103,1		10,4		10,4		7,2		7,2	120,7
5К96-3					124,7						124,7	11,2	10,4		21,6					146,3
5К96-4				159,3							159,3		10,4		10,4		7,2		7,2	176,9
5К96-5					193,0						193,0	11,2	10,4		21,6					214,6
5К96-6						248,7					248,7		26,4		26,4					275,1
5К96-7							312,0				312,0		26,4		26,4					338,4
5К96-8								412,7			412,7		26,4		26,4					439,1
5К96-9							513,9				513,9		26,4		26,4					540,3
5К96-10								681,5			681,5		36,2		36,2					717,7
6К96-1	18,6			103,1							121,7		13,6		13,6	0,9	8,0		8,9	144,2
6К96-2	18,6				124,7						143,3	12,3	13,6		25,9	0,9			0,9	170,1
6К96-3	18,6			159,3							177,9		13,6		13,6	0,9	8,0		8,9	200,4
6К96-4	18,6				193,0						211,6	12,3	13,6		25,9	0,9			0,9	238,4
6К96-5	18,6					248,7					267,3		31,2		31,2	0,9			0,9	299,4
6К96-6	18,6						312,0				330,6		31,2		31,2	0,9			0,9	362,7
6К96-7	18,6							412,7			431,3		31,2		31,2	0,9			0,9	463,4
6К96-8	18,6							681,5			700,1		42,1		42,1	0,9			0,9	743,1

Марка колонны	Изделия арматурные																			Общий расход, кг
	Арматура класса																			
	А-III											А-I				Вр-I				
	Гост 5781-82*											Гост 5781-82*				Гост 6727-80				
	ф12	ф16	ф18	ф20	ф22	ф25	ф28	ф32	ф36		Итого	ф6	ф8	ф10	Итого	ф4	ф5		Итого	
6К96-3-С	18,6			160,3							178,9		13,6		13,6	0,9	10,4		11,3	203,8
6К96-4-С	18,6				194,2						212,8	16,1	13,6		29,7	0,9			0,9	243,4
6К96-5-С	18,6					249,0					267,6		38,0		38,0	0,9			0,9	306,5
6К96-6-С	18,6						312,4				331,0		35,4		35,4	0,9			0,9	367,3
6К96-7-С	18,6							414,2			432,8		35,4		35,4	0,9			0,9	469,1
6К96-8-С	18,6							680,1			698,6		48,0		48,0	0,9			0,9	747,5
6К96-9-С	18,6								861,8		880,4		13,6	53,7	67,3	0,9			0,9	948,6
7К96-1			83,5								83,5		11,6		11,6		8,0		8,0	103,1
7К96-2				103,1							103,1		11,6		11,6		7,2		7,2	121,9
7К96-3					124,7						124,7	11,2	11,6		22,8					147,5
7К96-4				159,3							159,3		11,6		11,6		7,2		7,2	178,1
7К96-5					193,0						193,0	11,2	11,6		22,8					215,8
7К96-6						248,7					248,7		27,6		27,6					276,3
7К96-7							312,0				312,0		27,6		27,6					339,6
7К96-8								412,7			412,7		27,6		27,6					440,3
7К96-6-С						249,0					249,0		33,7		33,7					282,7
7К96-8-С								414,2			414,2		31,4		31,4					445,6
8К96-1	18,6			103,1							121,7		13,6		13,6	0,9	8,0		8,9	144,2
8К96-2	18,6				124,7						143,3	12,3	13,6		25,9	0,9			0,9	170,1
8К96-3	18,6			159,3							177,9		13,6		13,6	0,9	8,0		8,9	200,4
8К96-4	18,6				193,0						211,6	12,3	13,6		25,9	0,9			0,9	238,4
8К96-5	18,6					248,7					267,3		31,2		31,2	0,9			0,9	299,4
8К96-6	18,6						312,0				330,6		31,2		31,2	0,9			0,9	362,7
8К96-7	18,6							412,7			431,3		31,2		31,2	0,9			0,9	463,4
8К96-8	18,6						513,9				532,5		31,2		31,2	0,9			0,9	564,6
8К96-9	18,6							681,5			700,1		42,1		42,1	0,9			0,9	743,1

Марка колонны	Изделия арматурные																			Общий расход, кг
	Арматура класса																			
	А-III											А-I				Вр-I				
	Гост 5781-82*											Гост 5781-82*				Гост 6727-80				
	ф12	ф16	ф18	ф20	ф22	ф25	ф28	ф32	ф36		Итого	ф6	ф8	ф10	Итого	ф4	ф5		Итого	
9К96-1	17,4			96,4							113,8		13,6		13,6	0,8	7,3		8,1	135,5
9К96-2	17,4				116,6						134,0	11,3	13,6		24,9	0,8			0,8	159,7
9К96-3	17,4			152,6							170,0		13,6		13,6	0,8	7,3		8,1	191,7
9К96-4	17,4				184,9						202,3	11,3	13,6		24,9	0,8			0,8	228,0
9К96-5	17,4					238,2					255,6		29,6		29,6	0,8			0,8	286,0
9К96-6	17,4						298,9				316,3		29,6		29,6	0,8			0,8	346,7
9К96-7	17,4							395,5			412,9		29,6		29,6	0,8			0,8	443,3
9К96-8	17,4							645,6			663,0		40,5		40,5	0,8			0,8	704,3
8К96-4-С	18,6				194,2						212,8	16,1	13,6		29,7	0,9			0,9	243,4
8К96-5-С	18,6					249,0					267,6		38,0		38,0	0,9			0,9	306,5
8К96-6-С	18,6						312,4				331,0		35,4		35,4	0,9			0,9	367,3
8К96-7-С	18,6							414,2			432,8		35,4		35,4	0,9			0,9	469,1
8К96-9-С	18,6							680,0			698,6		48,0		48,0	0,9			0,9	747,5
8К96-10-С	18,6								861,8		880,4		13,6	53,7	67,3	0,9			0,9	948,6
9К96-7-С	17,4							397,0			414,4		33,7		33,7	0,8			0,8	448,9
9К96-8-С	17,4							645,6			663,0		45,4		45,4	0,8			0,8	709,2
9К96-9-С	17,4								818,4		835,8		13,6	49,7	63,3	0,8			0,8	899,9